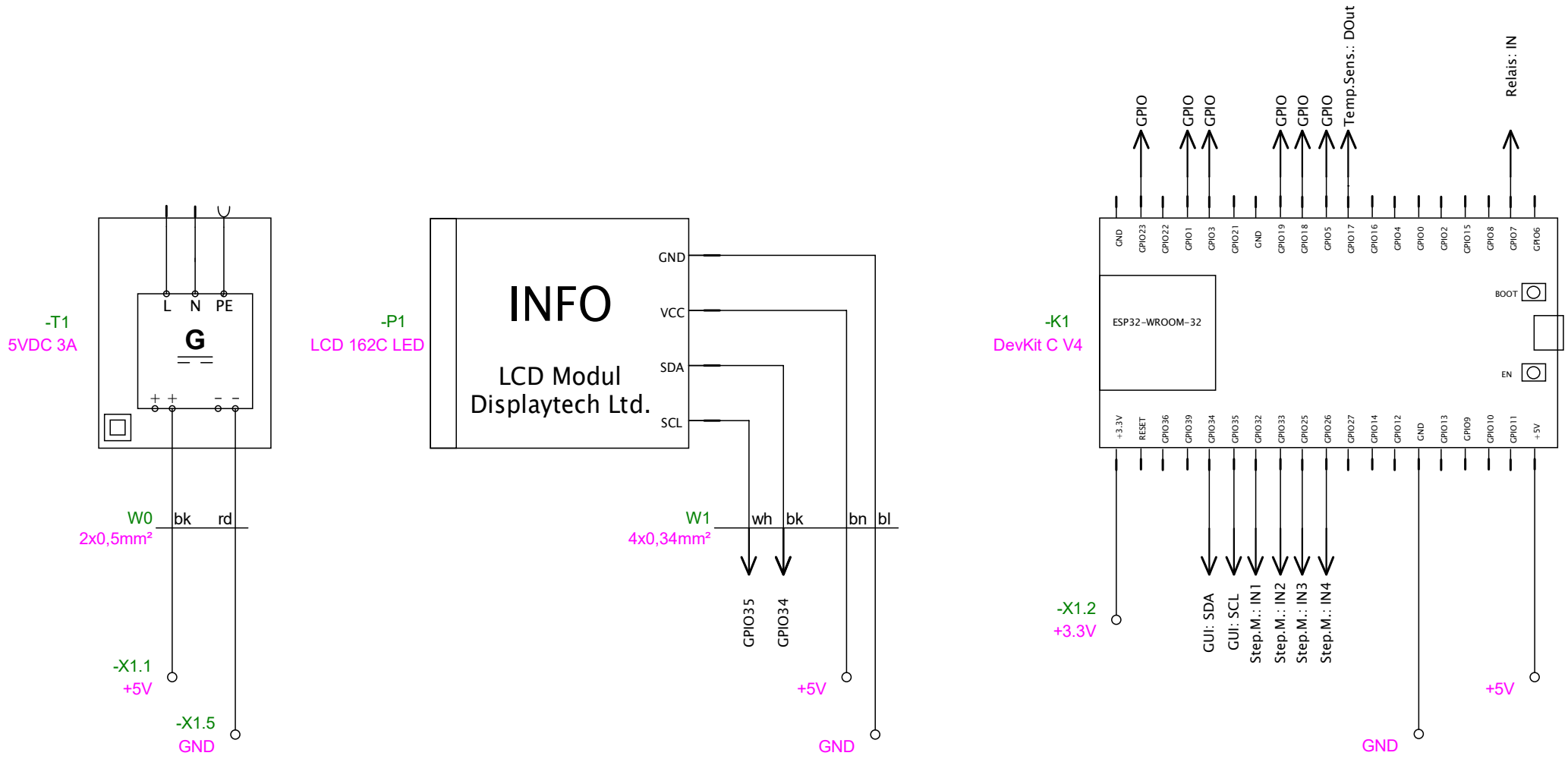

230VAC Speisung
5VDC Versorgung

Grafische Nutzeroberfläche
Infomeldungen

Mikrokontroller
Schaltzentrale

Verantwortliche Abt.	Projekt-Nr.:	ASQtec Automation . Sensortechnik . Qualifizierung	Dokumentenart **Stromlaufplan**	Dokumentenstatus	Rev. **1**
Erstellt durch **A.K**	Genehmigt von	ASQtec GmbH Wilhelmstr. 162 72805 Lichtenstein-Unterhausen	Titel, Zusätzlicher Titel **IoT Werkzeugwechsler**	Sachnummer	
				Ausgabedatum **23.04.2022**	Maßstab / Blatt **1/4**

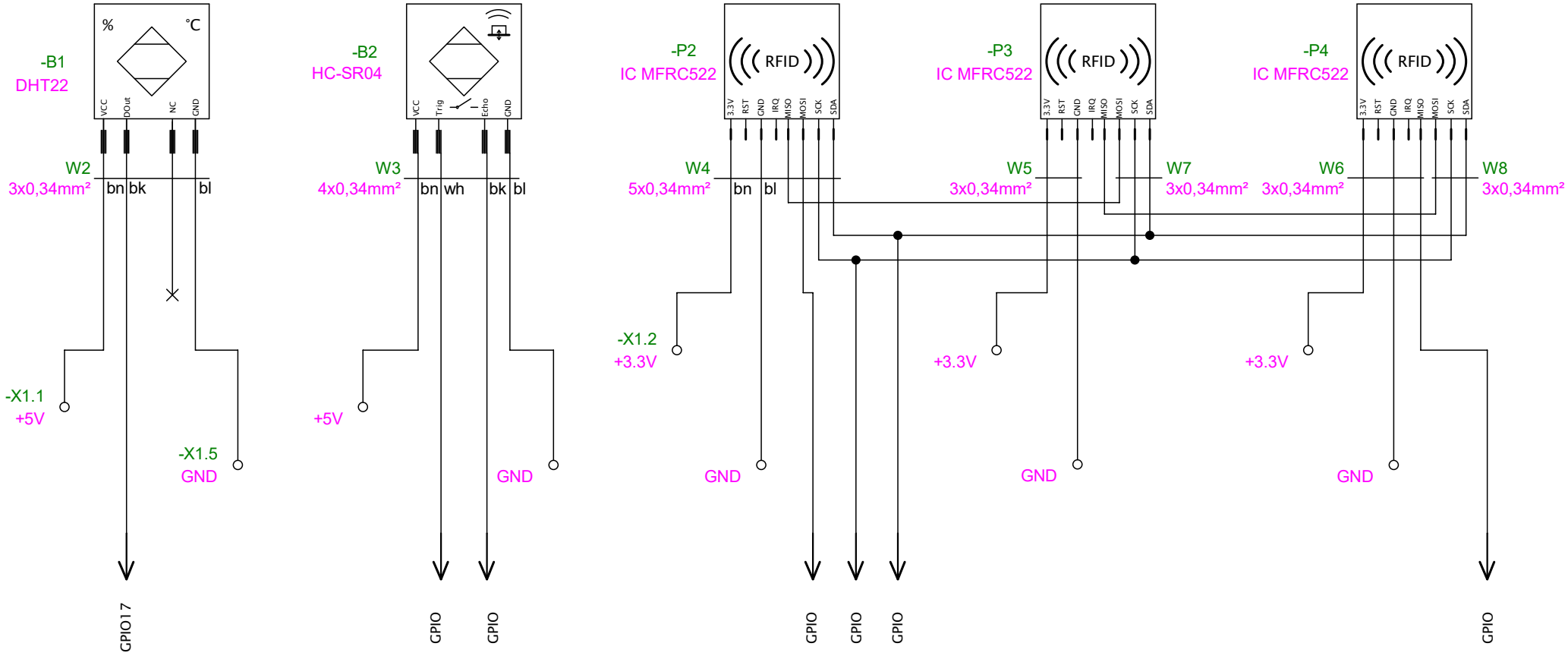

Temp.-/ Feucht.-
Sensor

Ultraschallmodul
Levelsensor

RFID
Lesegerät

RFID
Lesegerät

RFID
Lesegerät

Verantwortliche Abt.	Projekt-Nr.:	ASQtec Automation . Sensortechnik . Qualifizierung	Dokumentenart **Stromlaufplan**	Dokumentenstatus	Rev. **1**
Erstellt durch **A.K**	Genehmigt von	ASQtec GmbH Wilhelmstr. 162 72805 Lichtenstein-Unterhausen	Titel, Zusätzlicher Titel **IoT** **Werkzeugwechsler**	Sachnummer Ausgabedatum **23.04.2022**	Maßstab / Blatt **2/4**

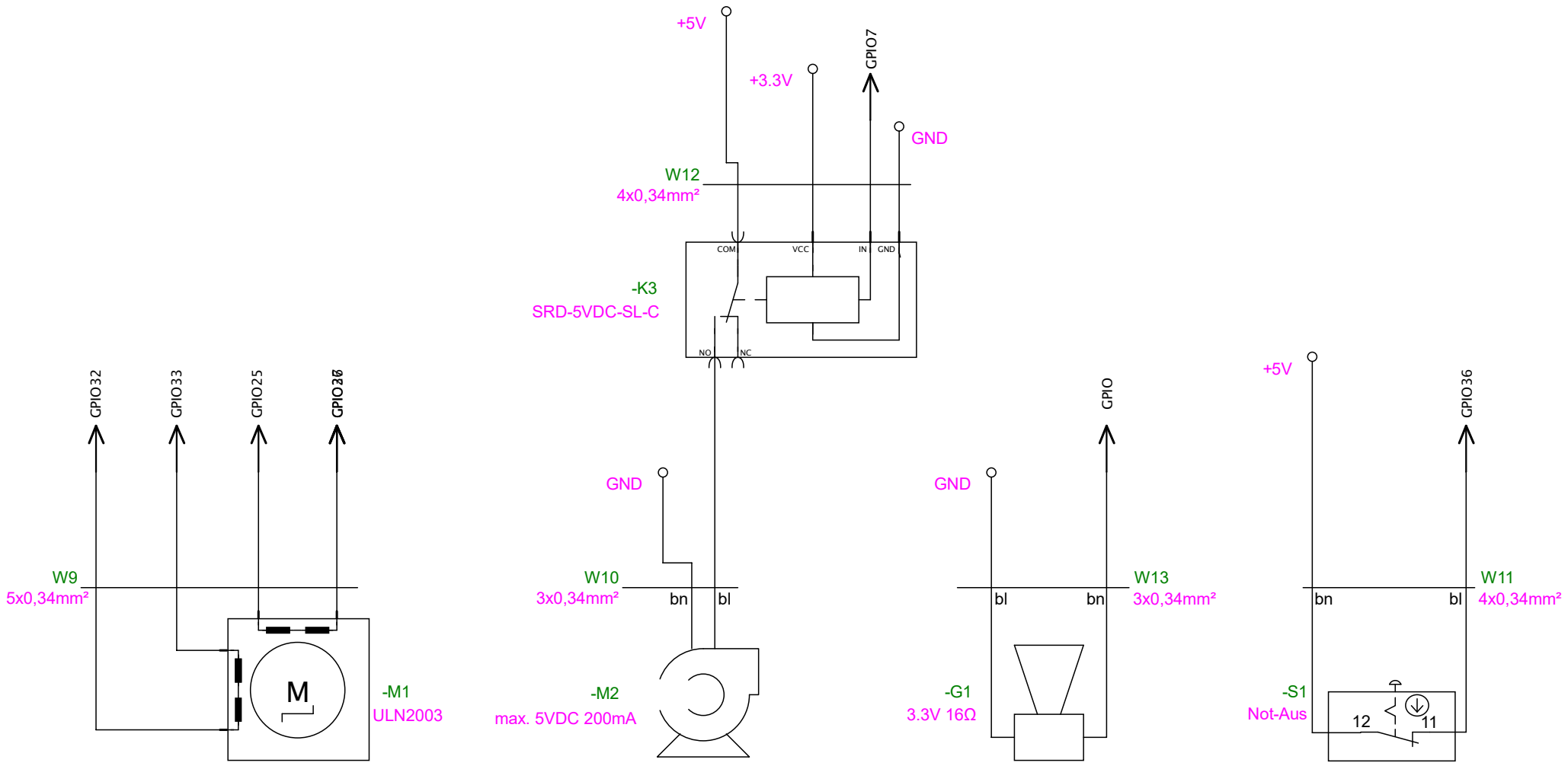

Schrittmotor &
Treiberplatine

Wasserpumpe
Kühlmittel

Piezo-Summer
Warnalarm

Not-Aus
Druckknopfschalter

Verantwortliche Abt.	Projekt-Nr.:	ASQTEC Automation . Sensortechnik . Qualifizierung	Dokumentenart **Stromlaufplan**	Dokumentenstatus	Rev. **1**
Erstellt durch **A.K**	Genehmigt von	ASQtec GmbH Wilhelmstr. 162 72805 Lichtenstein-Unterhausen	Titel, Zusätzlicher Titel **IoT Werkzeugwechsler**	Sachnummer	
				Ausgabedatum **23.04.2022**	Maßstab / Blatt **3/4**

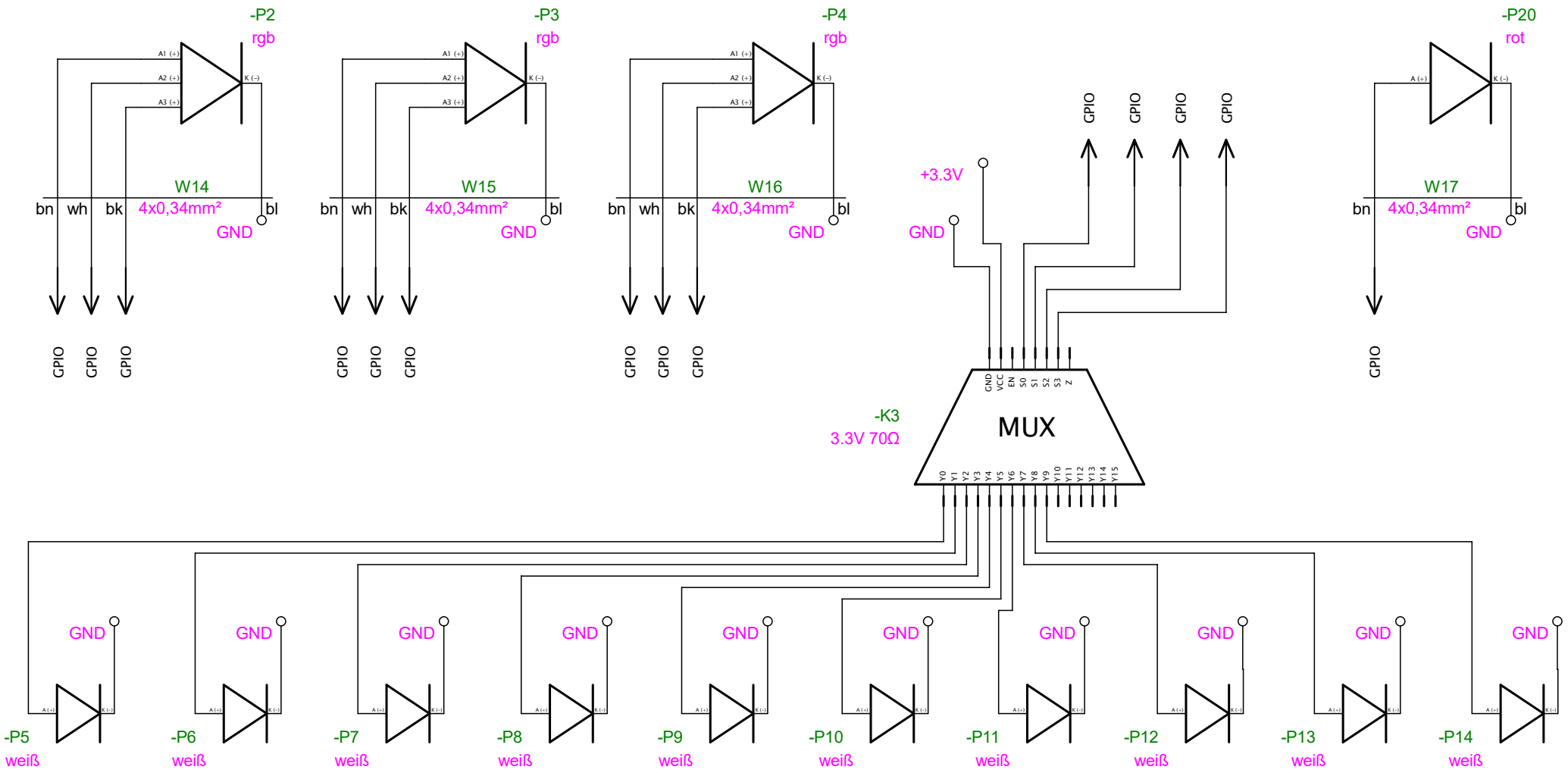

Temperatur-Indikator
3x Werkzeughalter

Pick-by-Light System
10x Lagerplätze

16Ch. Multiplexer
Analaog/ Digital

Warnung-Indikator
Störung/ Not-Aus

Verantwortliche Abt.	Projekt-Nr.:	ASQtec Automation . Sensortechnik . Qualifizierung	Dokumentenart **Stromlaufplan**	Dokumentenstatus	Rev. **1**
Erstellt durch **A.K**	Genehmigt von	ASQtec GmbH Wilhelmstr. 162 72805 Lichtenstein-Unterhausen	Titel, Zusätzlicher Titel **IoT Werkzeugwechsler**	Sachnummer	
				Ausgabedatum **23.04.2022**	Maßstab / Blatt **4/4**