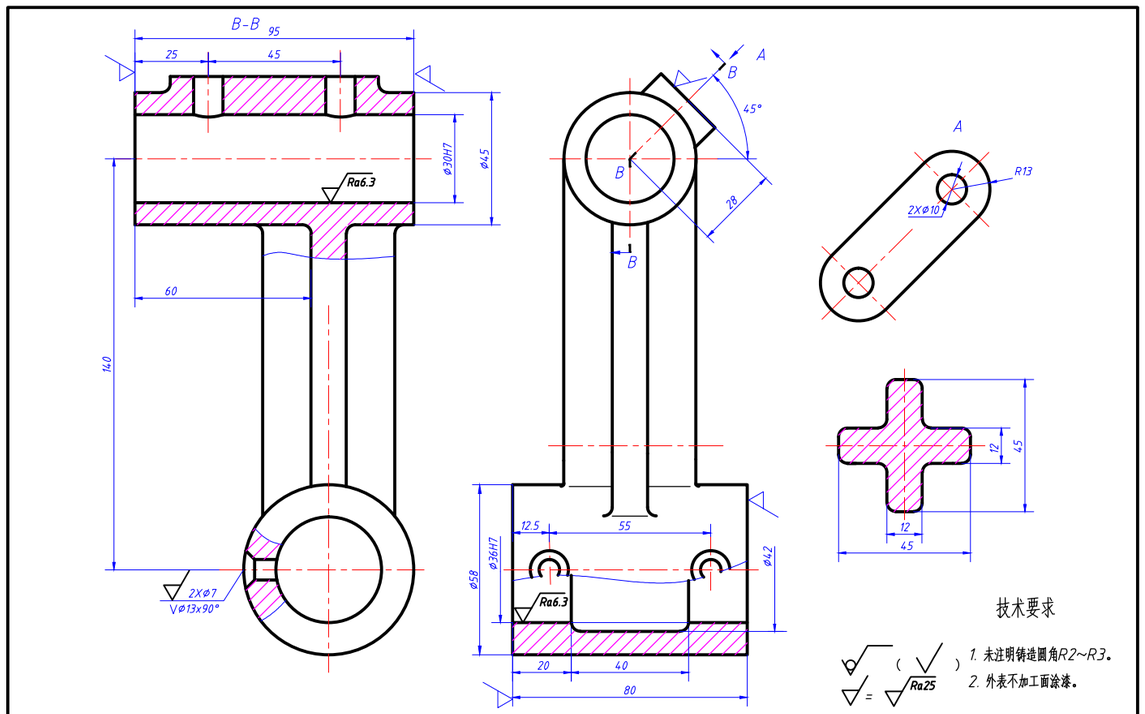

技术要求

1. 未注明铸造圆角R2~R3。
2. 外表不加工面涂漆。

支　架		比例	1:1
		材料	HT150
制图			
审核			

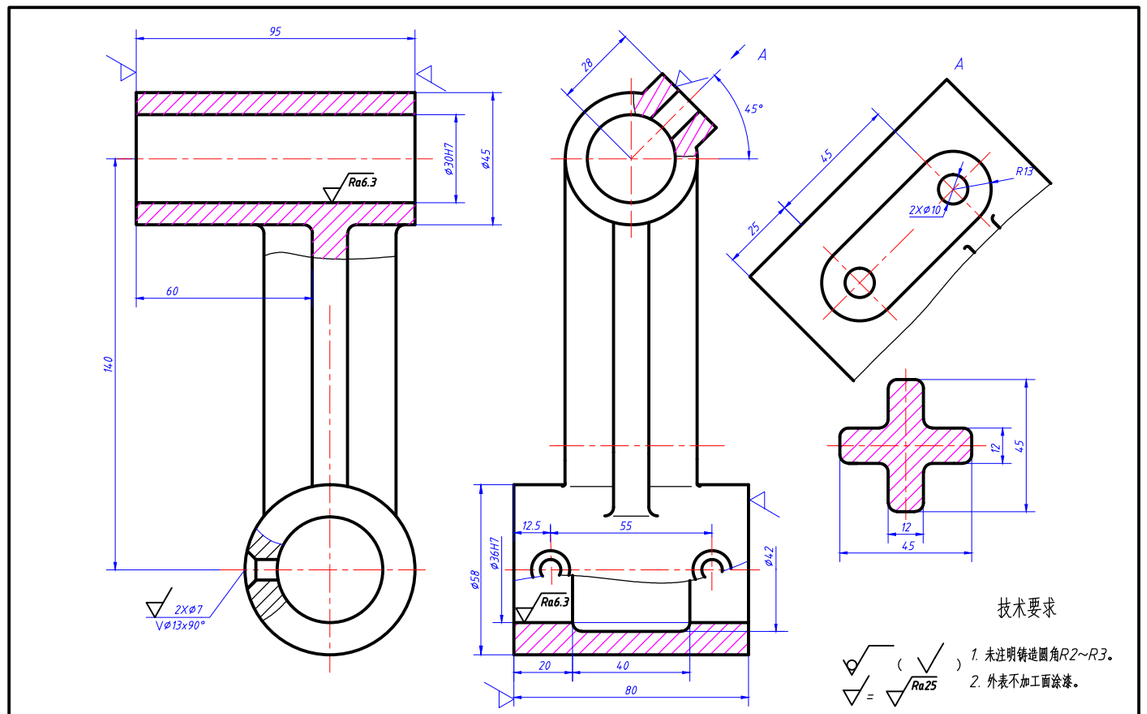

技术要求

1. 未注明铸造圆角R2~R3。
2. 外表不加工面涂漆。

支　架		比例	1:1
		材料	HT150
制图			
审核			