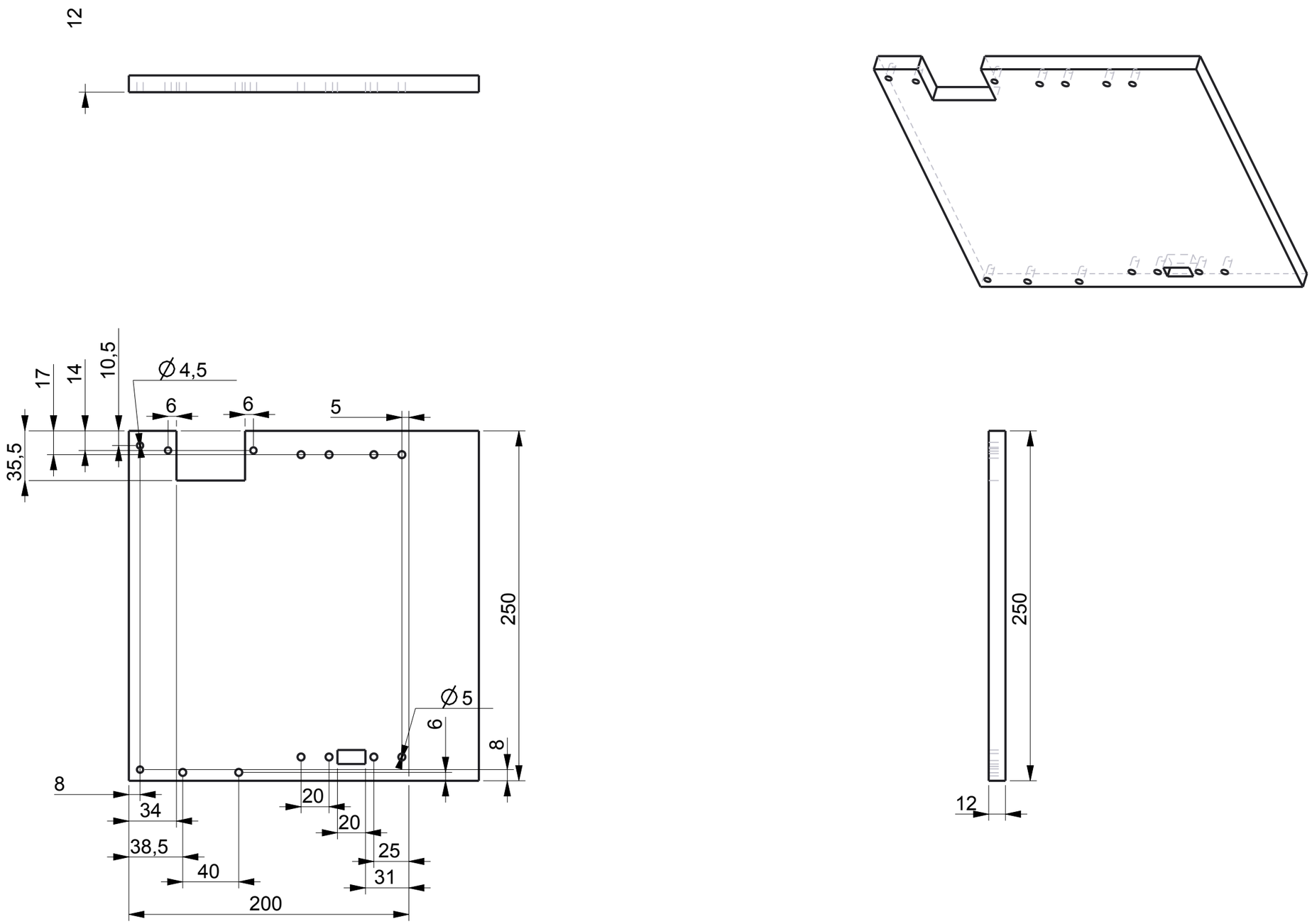
12
17
14
10,5
∅4,5
6
6
5
35,5
250
∅5
6
8
8
34
20
20
38,5
25
40
31
200
250
12