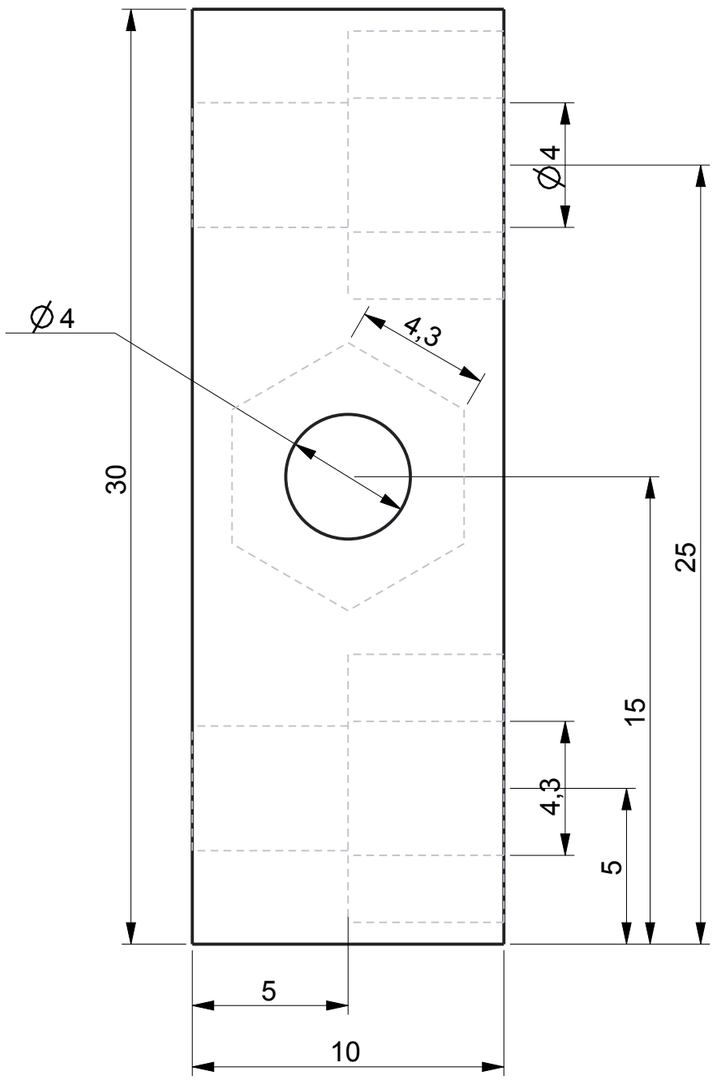
∅4
4,3
30
∅4
25
15
4,3
5
5
10

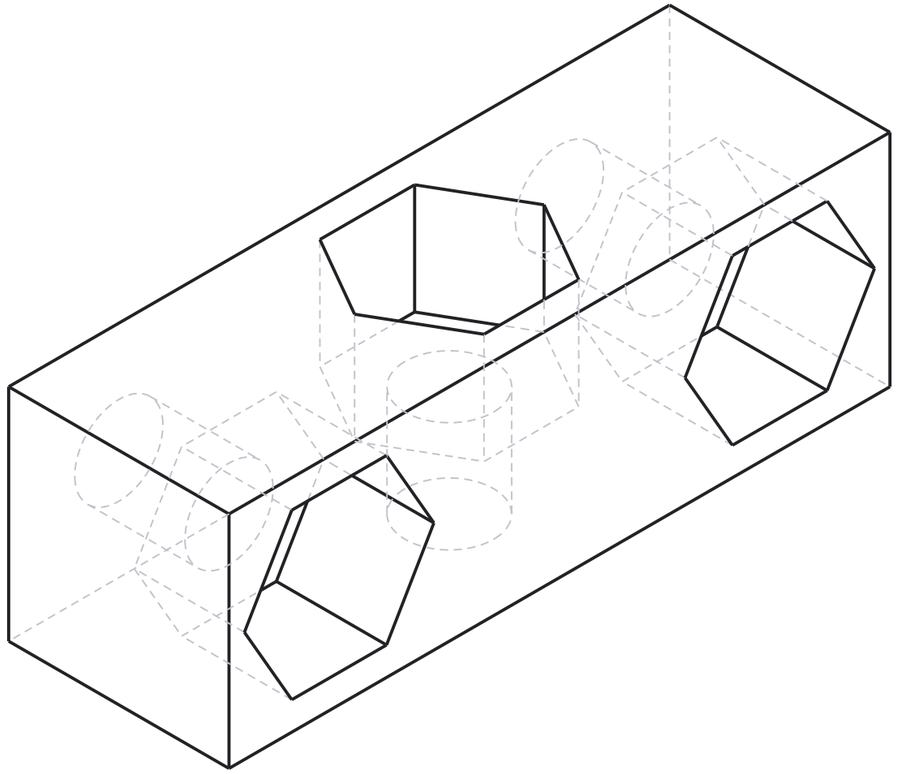

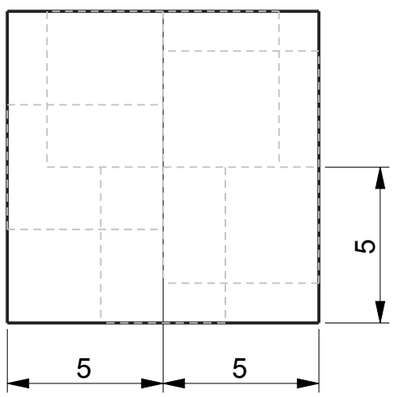
5
5
5

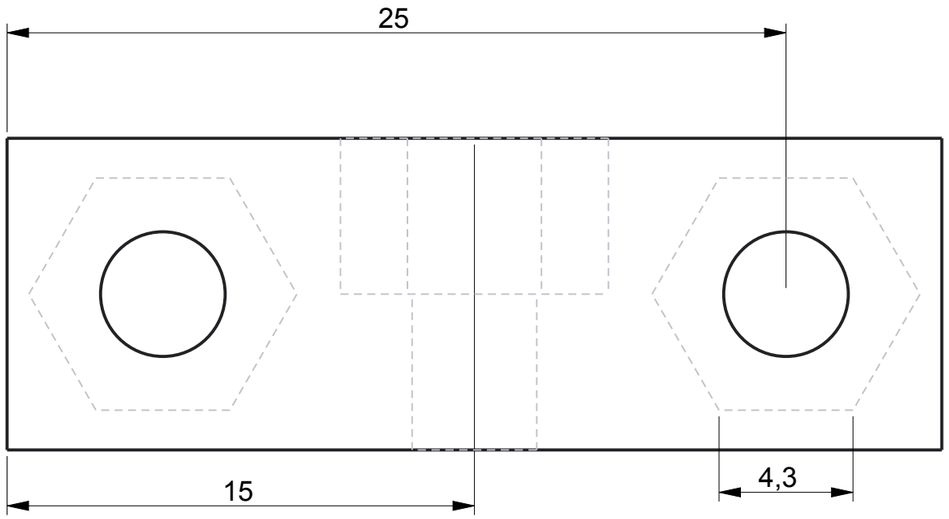
25
15
4,3