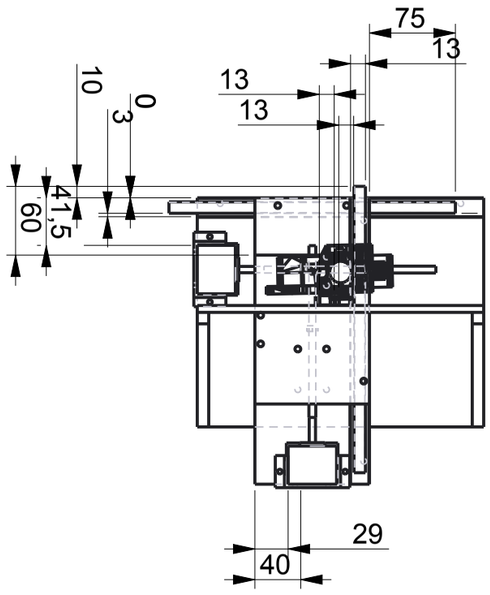
75
13
13
13
10
0
3
41,5
60
29
40

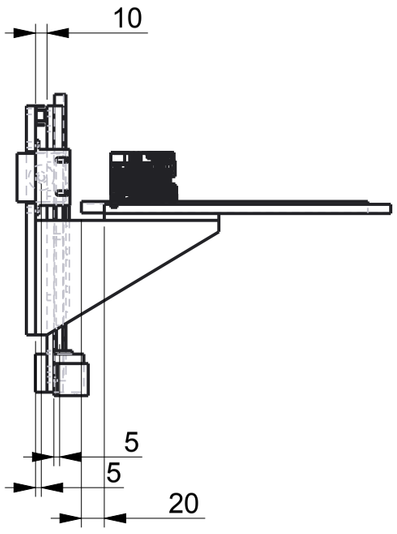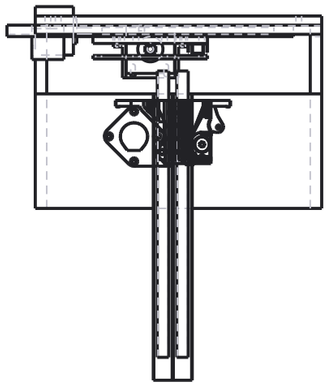
10
5
5
20