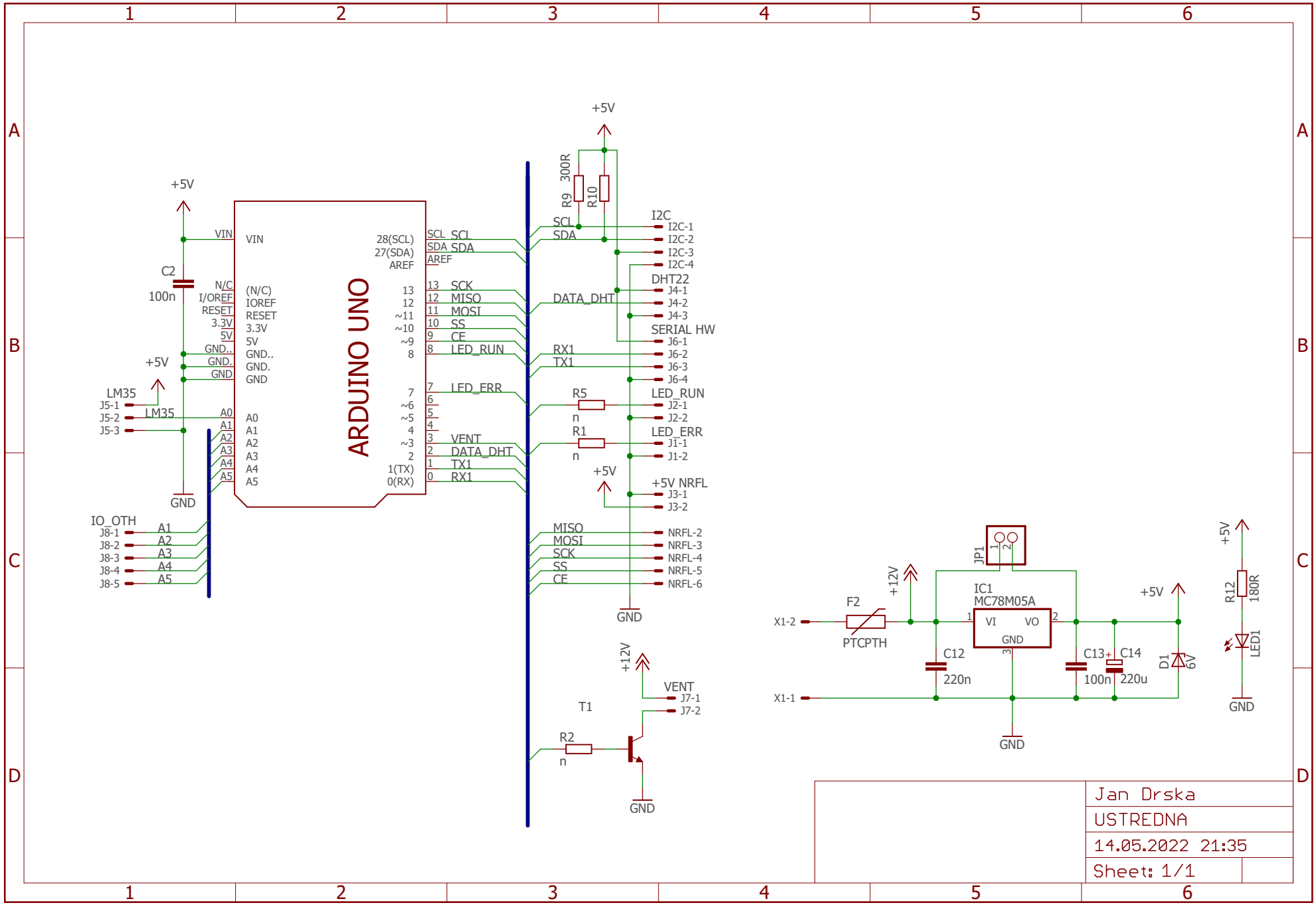

14.05.2022 21:39 D:\DOKUMENTY\ELEKTRO-PROJEKTY\HASICI STOPKY\HW\USTREDNA\USTREDNA.sch (Sheet: 1/1)