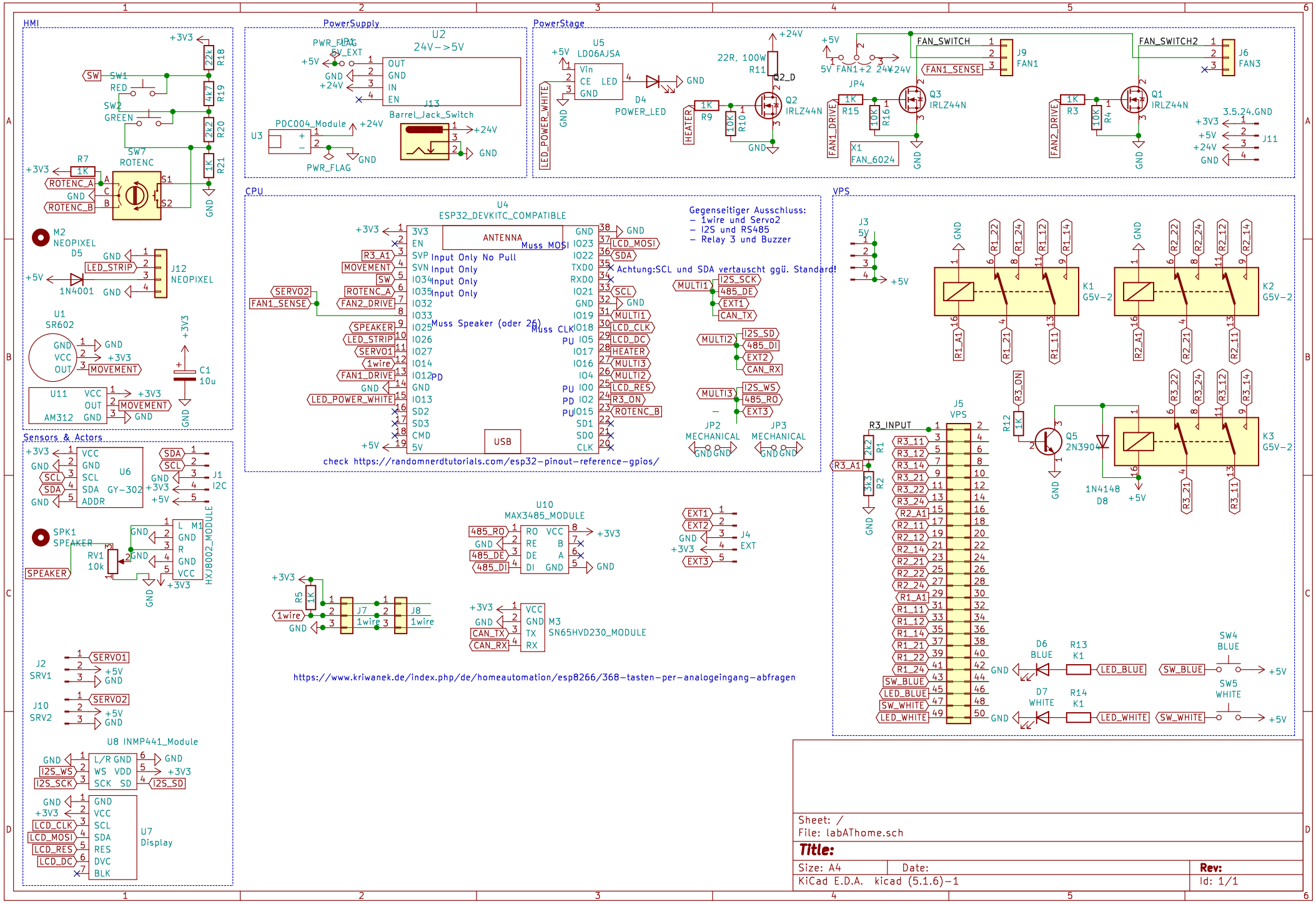
HMI
PowerSupply
PowerStage
CPU
VPS
Sensors & Actors
U2
24V->5V
U5
LD06AJSA
U4
ESP32_DEVKITC_COMPATIBLE
Gegenseitiger Ausschluss:
- 1wire und Servo2
- I2S und RS485
- Relay 3 und Buzzer
Achtung:SCL und SDA vertauscht ggü. Standard!
Muss MOSI
Muss Speaker (oder 26)
Muss CLK
check https://randomnerdtutorials.com/esp32-pinout-reference-gpios/
U10
MAX3485_MODULE
M3
SN65HVD230_MODULE
https://www.kriwanek.de/index.php/de/homeautomation/esp8266/368-tasten-per-analogeingang-abfragen
J5
VPS
K1
G5V-2
K2
G5V-2
K3
G5V-2
U6
GY-302
U7
Display
U8 INMP441_Module
HXJ8002_MODULE
Sheet: /
File: labAThome.sch
Title:
Size: A4
Date:
Rev:
KiCad E.D.A. kicad (5.1.6)-1
Id: 1/1