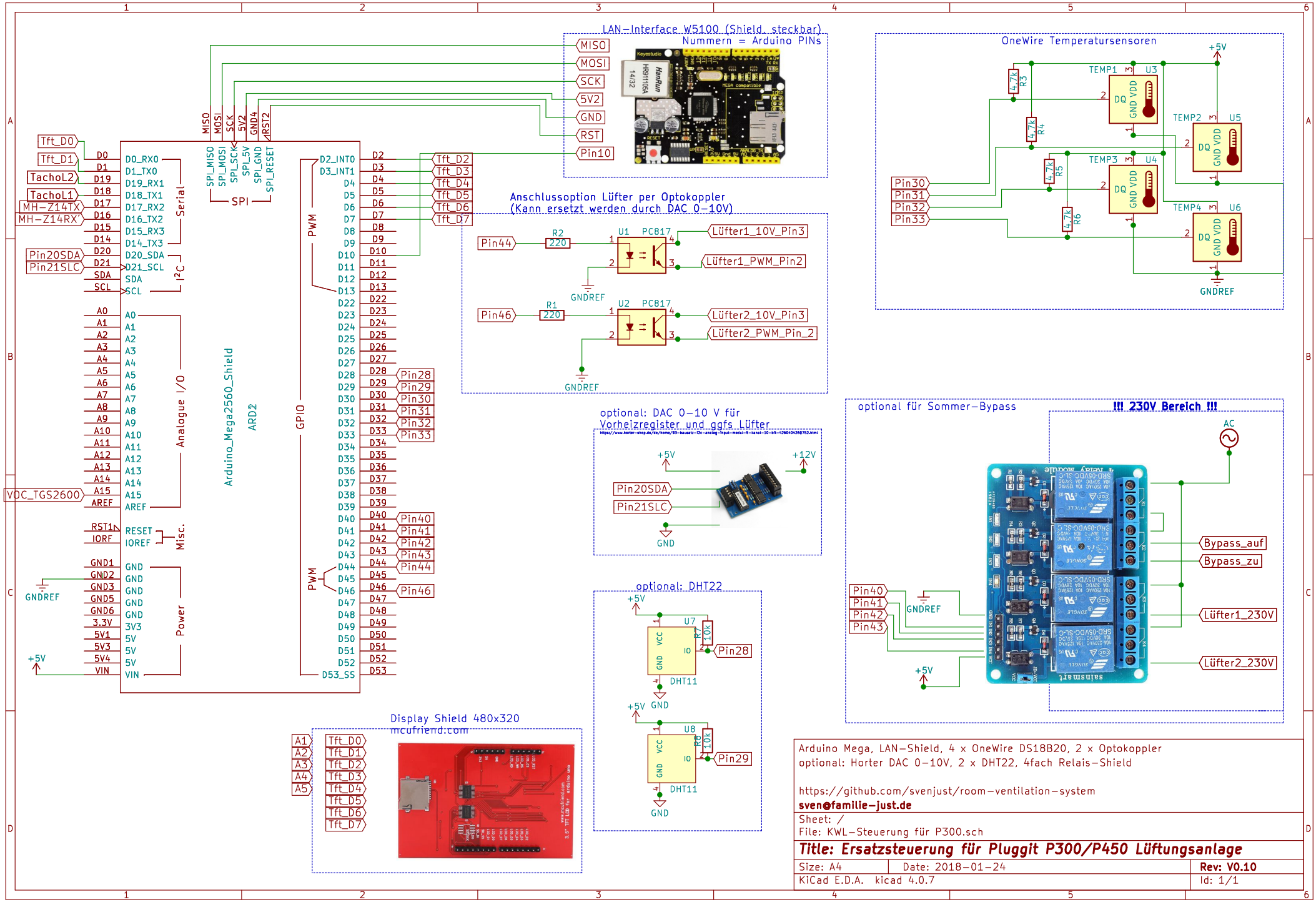

Arduino Mega, LAN-Shield, 4 x OneWire DS18B20, 2 x Optokoppler
optional: Horter DAC 0-10V, 2 x DHT22, 4fach Relais-Shield

https://github.com/svenjust/room-ventilation-system
sven@familie-just.de

Sheet: /
File: KWL-Steuerung für P300.sch

Title: Ersatzsteuerung für Pluggit P300/P450 Lüftungsanlage

Size: A4	Date: 2018-01-24	**Rev: V0.10**
KiCad E.D.A. kicad 4.0.7		Id: 1/1