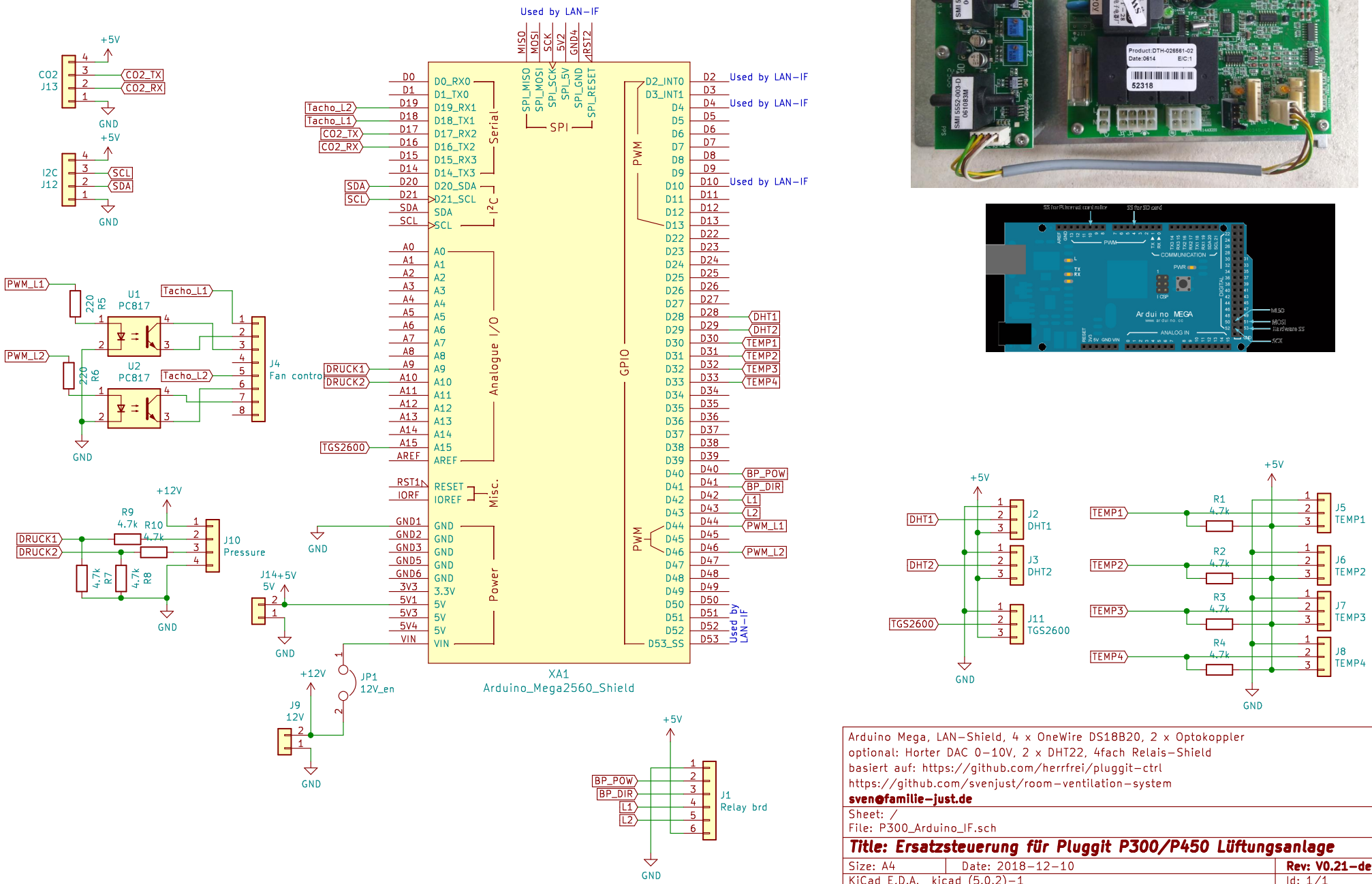

Arduino Mega, LAN-Shield, 4 x OneWire DS18B20, 2 x Optokoppler
optional: Horter DAC 0-10V, 2 x DHT22, 4fach Relais-Shield
basiert auf: https://github.com/herrfrei/pluggit-ctrl
https://github.com/svenjust/room-ventilation-system
sven@familie-just.de

Sheet: /
File: P300_Arduino_IF.sch

Title: Ersatzsteuerung für Pluggit P300/P450 Lüftungsanlage

Size: A4	Date: 2018-12-10	**Rev: V0.21-dev**
KiCad E.D.A. kicad (5.0.2)-1		Id: 1/1