Scan 1002

Nuestra más cordial felicitación por su nueva inserto Scan

Ha elegido el producto de un fabricante líder de estufas de leña en Europa y estamos convencidos de que disfrutará mucho de su nueva estufa de leña. Para poder sacar el máximo partido de la estufa, es importante observar nuestros consejos e instrucciones.

Lea las presentes instrucciones de montaje y de empleo antes de iniciar el montaje.

Índice

Datos técnicos 3

La Scan 1002 está disponible en las siguientes versiones
Instalación
Seguridad
Dimensiones y datos técnicos
Esquema de las dimensiones
Número de registro del producto
Placa de identificación

Montaje 6

Funcionamiento de la puerta
Piezas sueltas
Kit de servicio
Accesorios adicionales
Desmontaje
Caracteríticas estáticas del pavimento
Plancha de suelo
Instalación interna de material inflamable protegido por aislamiento
Instalación interna de material no inflamable
Distancia del mobiliario
Acabados y puertas
Junta
Chimenea existente y chimenea de elementos prefabricada
Acoplamiento entre la estufa de leña y la chimenea de acero
Requisitos de la chimenea
Instalación interna de material inflamable protegido por aislamiento
Pieza de conexión
Acoplamiento de la cassette
Acoplamiento el inserto
La cámara de combustión
Indicador de control del suministro de aire
Montaje del acabado
Alimentación de aire fresco
Sistema de combustión cerrado

Acoplamiento de accesorios 21

Montage af konvektionsstudse

Instrucciones de empleo 22

Tecnología CB
Placas deflectoras de humos
Aire primario
Aire secundario

Instrucciones de encendido y combustión 23

Encendido
Manipulación de la madera

Mantenimiento 26

Localización de fallos 28

La Scan 1002 está disponible en las siguientes versiones:

Scan 1002 BB
(decoración con cristal negro, acabado en negro y tirador de color negro)

Scan 1002 WB
(decoración con cristal blanco, acabado en negro y tirador de color negro)

Scan 1002 BC
(decoración con cristal negro, acabado en cromo mate y tirador de color transparente)

Scan 1002 WC
(decoración con cristal blanco, acabado en cromo mate y tirador de color transparente)

Instalación

El propietario de la casa asume la responsabilidad de realizar la instalación y el montaje en consonancia con las prescripciones legales nacionales y locales en materia de edificación así como las informaciones contenidas en las presentes instrucciones de montaje y empleo.

La instalación de un nuevo punto de fuego debe comunicarse a las autoridades locales. Además, existe la obligación de encargar examinar y autorizar la instalación a un deshollinador de chimeneas local.

Para asegurar el funcionamiento y seguridad óptimos de la instalación, recomendamos que ésta sea realizada por un montador profesional. Nuestro distribuidor especializado puede recomendarle un montador cerca de su domicilio. Obtendrá información sobre nuestros distribuidores especializados de Scan en www.scan.dk.

Seguridad

Todo cambio hecho en el producto por el distribuidor, instalador o usuario podría afectar negativamente a su funcionamiento o seguridad. Lo mismo se aplica a los accesorios o equipamiento extra no suministrado por Scan A/S, como podría ser el caso de desmontar o quitar piezas necesarias para el funcionamiento y seguridad de la estufa.

Dimensiones y datos técnicos

Materiales: ..... Placa de acero, chapa galvanizada, vermiculita, chamotte, Robax vidrio

Tratamiento de las superficies: ..... Senotherm

Longitud máx. de madera: ..... 65 cm

Peso Scan 1002: ..... ca. 124 kg

Diámetro interior de tubuladura de gases de combustión: ... 144 mm

Diámetro exterior de tubuladura de gases de combustión: ... 148 mm

Tipo de homologación: ..... Modo intermitente

Se entiende por combustión en modo intermitente el uso normal de la estufa de leña. Esto significa que cada carga de combustión debe quemarse hasta las brasas antes de cargar de nuevo combustible en la estufa.

La Scan 1002 se ha fabricado en consonancia con la homologación tipo del producto, estando incluidas dentro de dicha homologación las instrucciones de montaje y empleo del mismo

Encontrará la Declaración EC en www.scan.dk

Ensayado conforme a EN 13229

Scan 1002	Datos técnicos	Unidad
Emisión de CO para un 13% de O_2	0,07	%
Emisión de CO para un 13% de O_2	864	mg/Nm^3
Polvo @ 13% de O_2	9	mg/Nm^3
No_X @ 13% O_2	91	mg/Nm^3
Rendimiento	82	%
Potencia térmica nominal	8	kW
Temperatura de la chimenea EN 13229	208	°C
Cantidad de humos	7,9	g/sek
Depresión EN 13229	12	Pa
Depresión recomendada en la tubuladura de humos	16 - 18	Pa
Demanda de aire de combustión	22	Nm^3/h
Material combustible		Madera
Consumo de material combustible	2,3	kg/h
Cantidad de combustible en estufa	1,9	kg

Esquema de las dimensiones Scan 1002

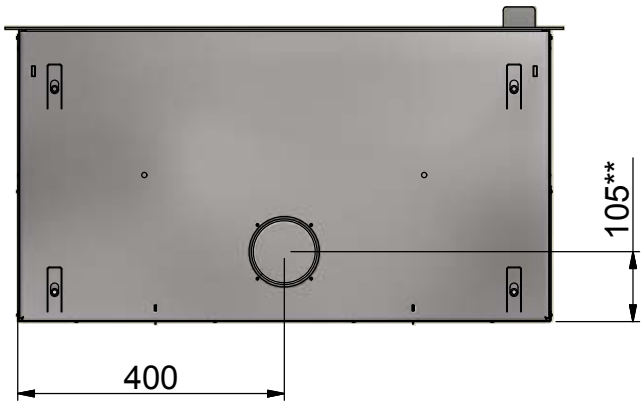

* Centro de entrada de aire fresco en salida posterior

** Centro de entrada de aire fresco parte inferior

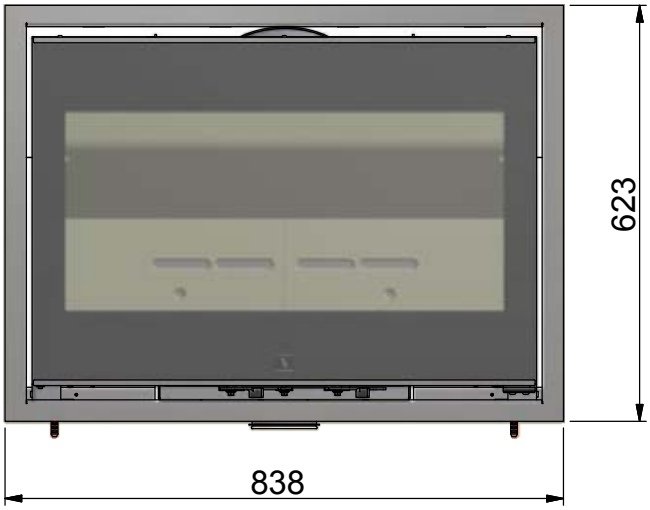

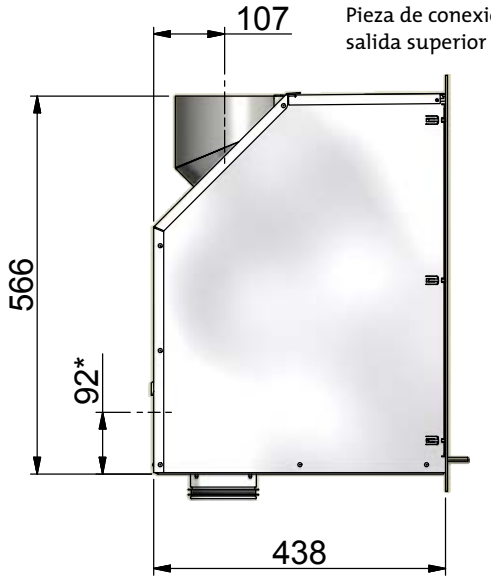

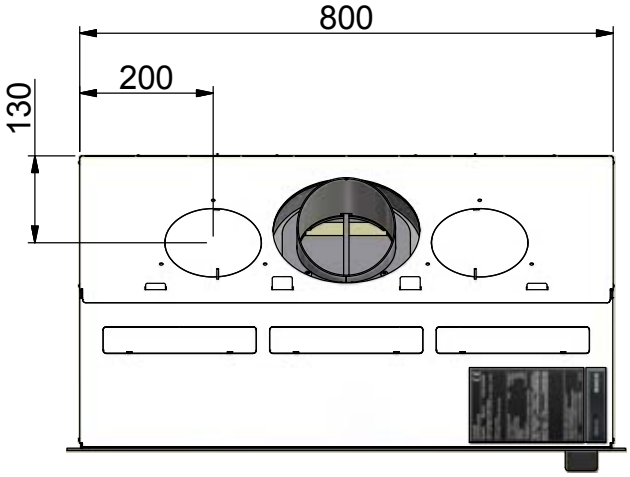

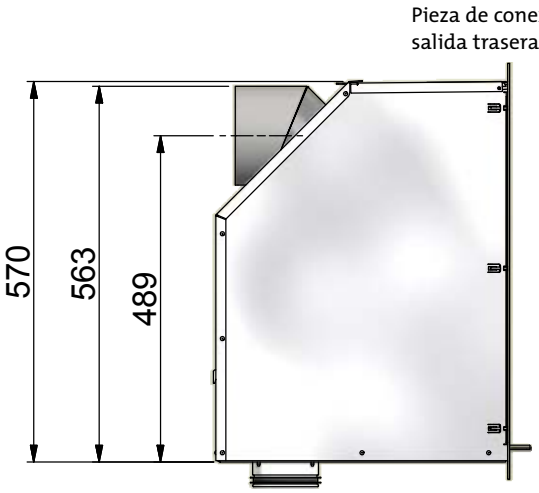

Número de registro del producto

Todas las estufas de leña están provistas de Número de registro del producto.

Anote dicho número aquí ya que deberá facilitarlo siempre que se ponga en contacto con su distribuidor o Scan A/S.

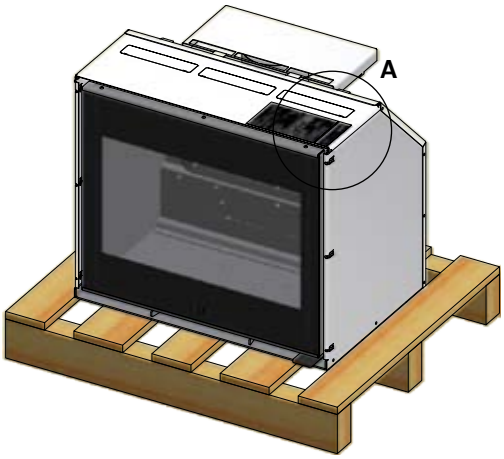

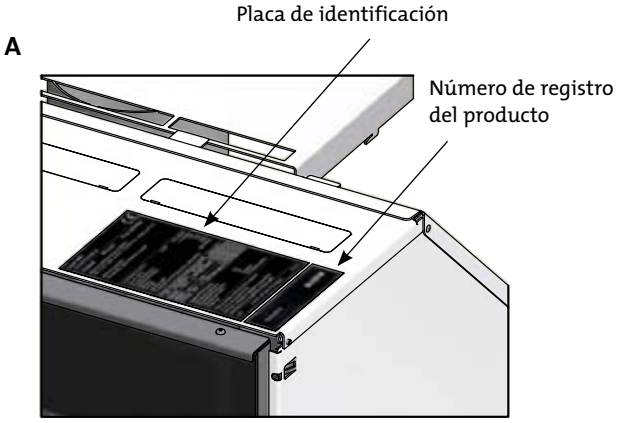

Anote aquí el número de registro del producto del inserto:

Placa de identificación

Todas las estufas de leña están provistas de una placa de identificatión que indica el estándar de revisión así como la distancia a materiales combustibles.

Scan 1002
Insert fired by solid fuel

Standard: EN 13229 EC no. 91002600

Minimum distance to heat insulation:
Side: 25 mm - Back: 100 mm - Top: 800 mm - Bottom: 450 mm

Minimum insulation:
See assembly- and instructions manual

CO emission at 13% O2:	0,07%	864 mg/Nm³
Dust at 13% O2:		9 mg/Nm³
Flue gas temperature:		208°C
Nominal heat output:		8 kW
Efficiency:		82%
Fuel type:		Wood
Operation type:		Intermittent

The appliance can be operated in a shared flue.

Country	Classification		Certificate/Standard	Approved by
EUR	Intermittent		EN 13229	Teknologisk Institut
Norway	Klasse 2		300-ELAB-1664-NS	Teknologisk Institut
Schweiz	LRV 11		VKF	Teknologisk Institut
Germany	BStV	1	300-ELAB-1624-EN	Teknologisk Institut

Follow assembly- and instructions manual.
Use only recommended fuels.
Montage- und Bedienungsanleitung beachten.
Verwenden Sie nur empfohlene Brennstoffe.

1000 Scan A/S DK 5492 Vissenbjerg 11-2012

Funcionamiento de la puerta

Para abrir la puerta, empuje el tirador hacia abajo.

La puerta se cierra de golpe, como en un coche. Sujete el tirador (manténgalo en posición horizontal) y cierre la puerta de golpe.

Piezas sueltas

El acabado se suministra en el palé de madera junto con el inserto.

En la cámara de combustión del inserto encontrará las siguientes piezas sueltas:

- Placas deflectoras de humo
- Placas de cámara de quemado (laterales y traseras)
- Kit de servicio
- Bolsa con piezas sueltas:
- 4 tornillos autorroscantes de 4,2 x 6,5 mm (para sujetar la carcasa de Ø100 mm)
- Junta autoadhesiva negra de 8 x 3 mm (2 m) (carcasa de Ø100 mm, pieza de conexión y cassette)
- 4 tacos de plástico de 10 x 50 mm (para sujetar la cas sette)
- 4 tornillos Torx M6 x 50 (para sujetar la cassette)
- 4 discos Ø6,5 / Ø16 x 1,1 (para sujetar la cassette)
- 2 pasadores para la placa deflectora de humo inferior
- Indicador de regulación del suministro de aire
- Carcasa de Ø100 mm con pestaña
- Llave Torx de 5 mm
- Tornillo M5x6 (Reino Unido)

Kit de servicio

El kit de servicio contiene lo siguiente:

- Herraje para la pieza de conexión (no se utiliza en el modelo Scan)
- Junta (no se utiliza en el modelo Scan)
- Tope esférico (no se utiliza en el modelo Scan)
- Tope de plástico para los agujeros del seguro de transporte en la base de la estufa de leña (no se utiliza en el modelo Scan)
- Diversas llaves
- Guante
- Bolsas de encendido para las primeras cargas de la estufa

Accesorios adicionales

- Adaptadores de convección Ø149 mm (accesorio), véase la página 21

Desmontaje

Compruebe que la estufa no esté dañada antes de instalarla.

Scan 1001 se suministra sujeta al palé. Antes de desatornillar la estufa del palé, se recomienda que retire la puerta y saque todas las piezas sueltas de la cámara de combustión. Así será más fácil montar el inserto.

Desmonte la caja de aire de combustión. Esta caja sólo hace falta si va a conectarse el inserto con un suministro de aire externo, consulte la página 19.

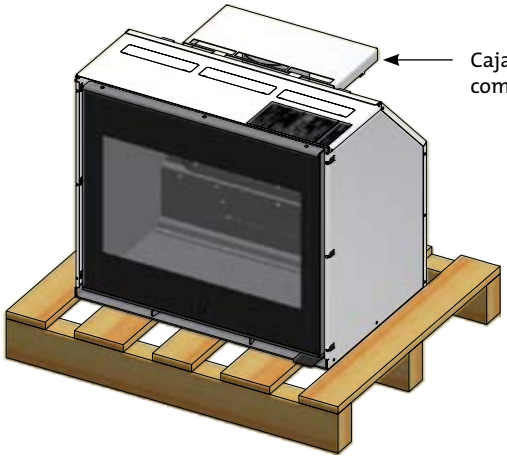

Para retirar la puerta:

Afloje el tornillo de punta, quite el tornillo y el muelle y extraiga la puerta levantándola.

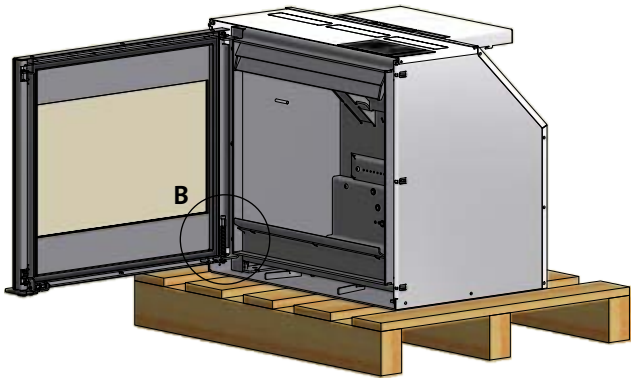

B

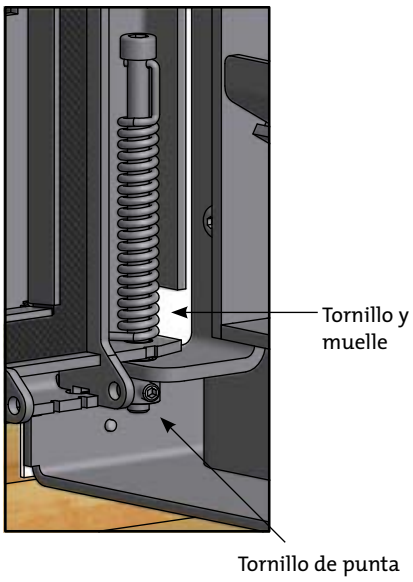

Desmonte la pieza de conexión.

Afloje (no desmonte) las tuercas de pestaña que sujetan la pieza de conexión en el interior de la estufa. Empuje la pieza de conexión en el sentido de la flecha y retírela.

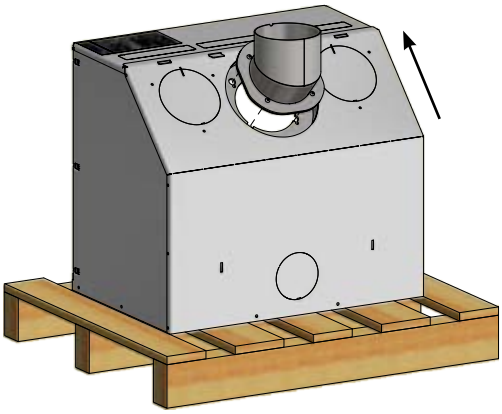

Saque el inserto de la cassette.

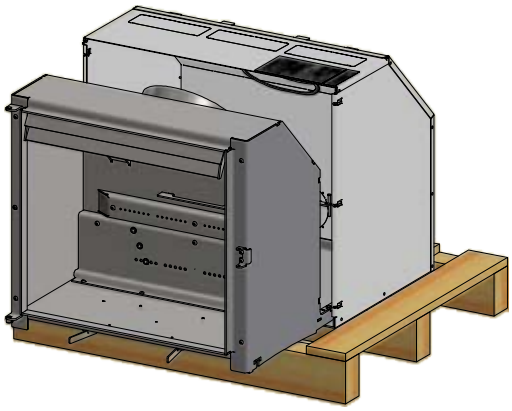

Retire los dos tornillos que fijan la cassette al palet.

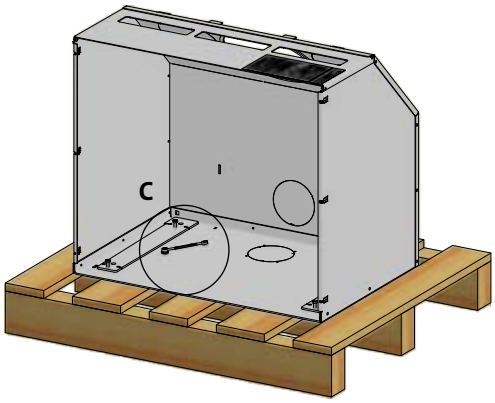

C

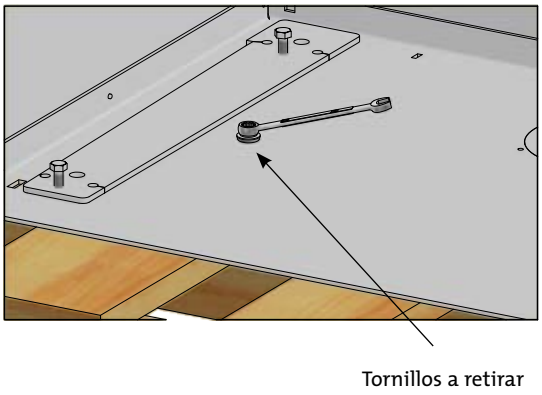

Antes de instalar la estufa

Base de apoyo

Debe asegurarse de que la base donde vaya a montar la estufa sea lo suficientemente fuerte como para soportar su peso y, en caso necesario, el de la chimenea y el cerco. Si no está seguro de la resistencia de la base, póngase en contacto con un especialista antes de realizar la instalación.

Plancha de suelo

Si la instalación se realiza sobre un suelo combustible, deben respetarse las Directivas de la construcción nacionales y locales relativas al tamaño de una base de apoyo no combustible que cubra el suelo en torno a la estufa de leña.
El distribuidor profesional local de Scan puede informar sobre las Directivas sobre materiales combustibles cerca de estufas de leña.

La función de la plancha de suelo consiste en proteger el pavimento y el material combustible de la posible caída de brasas sobre el mismo. Una plancha de suelo puede ser de acero o de vidrio, pudiendo colocarse la estufa también sobre klinker, piedra natural u otro material semejante.

Instalación interna de material inflamable protegido por aislamiento

Todas las instalaciones internas donde no exista abertura para la chimenea deberán estar ventiladas.

Estructura/cerco hasta el techo:

Es necesario realizar agujeros en la estructura/cerco para el aire de convección.. La convección implica circulación de aire, de modo que el calor se distribuye de manera más uniforme por la habitación.

Debe asegurarse de que se cumplen los requisitos para las zonas de convección.
Área para la entrada del aire de convección: 350 cm2
Área para la salida del aire de convección: 500 cm2

Si la convección creada es insuficiente, la estructura/cerco puede resultar dañado.

Abra la placa superior de la cassette (véase página 11).

Coloque un deflector de aire de material no inflamable (como la barrera cortafuegos Jøtul) con conexión directa a la abertura superior de convección. Se recomienda que incline la placa en un ángulo de 20–30° (véase página 10).

Estructura/cerco abierto

Cuando construya o monte una estructura/cerco con abertura en la parte superior, puede omitir los agujeros de convección. No obstante, deberá tener en cuenta no colocar ninguna placa superior sobre la estructura (véase página 11).

Abra la placa superior de la cassette (véase página 11).

Instalación interna de material no inflamable

Cuando lo utilice en estructuras que no contengan materiales inflamables, deberá mantener una distancia mínima de 10 mm. entre el ladrillo y la campana de la convección. Esto es para evitar grietas en la obra de albañilería provocadas por la expansión del metal mientras se calienta la estufa.

Distancia del mobiliario: 1300 mm

Sin embargo, se ha de estimar si los muebles u otros objetos podrían resecarse debido a su proximidad a la estufa de leña.

Acabados y puertas

Los acabados y puertas se instalan cuando las superficies del cerco han sido tratadas.
Acabado, véase la página 19.

Junta

La junta de 0,75 m se coloca en el interior de la cassette, como se muestra.

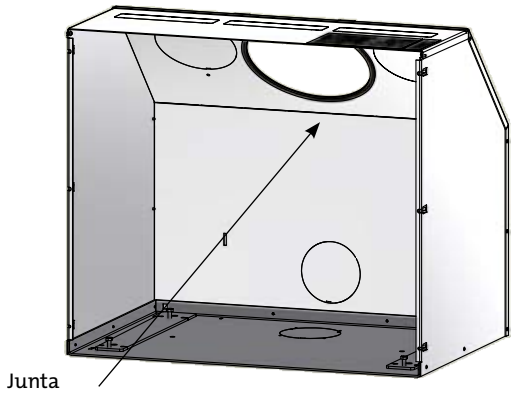

Chimenea existente y chimenea de elementos prefabricada

Siempre que esté previsto acoplar la estufa a la chimenea existente, sería conveniente consultar a un distribuidor especializado de Scan autorizado o al deshollinador de chimeneas local. Obtendrá también información sobre una posible renovación de la chimenea.

Al conectar la chimenea prefabricada, siga las instrucciones del fabricante según el tipo de chimenea que corresponda.

Acoplamiento entre la estufa de leña y la chimenea de acero

El distribuidor profesional de Scan o el deshollinador de chimeneas local pueden aconsejarle a la hora de elegir la marca y las dimensiones de la chimenea de acero. De este modo se garantiza que dicha chimenea sea adecuada para la estufa de leña. Se recomienda que la longitud de la chimenea desde la parte superior de la estufa no sea inferior a los 4,5 metros. Dependiendo del tipo de clima o de las condiciones de instalación, es posible que la longitud tenga que ser otra.

Una longitud o diámetro incorrectos de la chimenea de acero pueden provocar un mal funcionamiento.

Siga al pie de la letra las instrucciones del proveedor de la chimenea.

Requisitos de la chimenea

La chimenea debe estar marcada con T400 y G para el test de hollín.

Si la chimenea está instalada como una extensión de la estufa y tiene una longitud de 4,5 metros como mínimo, se puede utilizar una chimenea de 6”.

Si se conecta el inserto con un tubo acodado u otros codos en la chimenea, recomendamos una chimenea de 7”.

Se recomienda el uso de un tubo acodado curvo, ya que proporcionará mejor tiro.

Si conecta su estufa por medio de un codo, la puerta de limpieza deberá encontrarse en la sección vertical, de manera que la parte horizontal se pueda limpiar a través de ella.

Deben respetarse las normativas nacionales y locales sobre conductos de chimenea en materiales inflamables.

Datos a tener en cuenta al empotrar en el inserto, véase la fig. 1

	Scan 1002	Requisitos mínimos
1A	Altura de empotrado sobre puerta inflamable	450 mm
1B	Espacio libre por encima del tubo horizontal de la chimenea para el material aislante	600 mm
1C	Espacio libre por encima de la inserto para el material aislante	800 mm
1D	Distancia con pared lateral inflamable delante de inserto	500 mm
1E	Distancia con pared lateral no inflamable delante de inserto	250 mm
1F	Distancia con material de aislamiento, lado	25 mm
1G	Distancia con material de aislamiento, parte trasera	100 mm
	Distancia con muebles	1400 mm
	Distancia desde la abertura de convección por encima de la estufa para el material aislante	400 mm
	Aire de convección	
1H	Abertura de convección inferior	350 cm^2
1I	Abertura de convección superior	500 cm^2
	Material de aislamiento	
	Hormigón poroso	100 mm
	Lana mineral Rockwool Brandbatts con superficie suave resistente al calor	50 mm
	Jøtul Fire Wall JGFW-5	50 mm

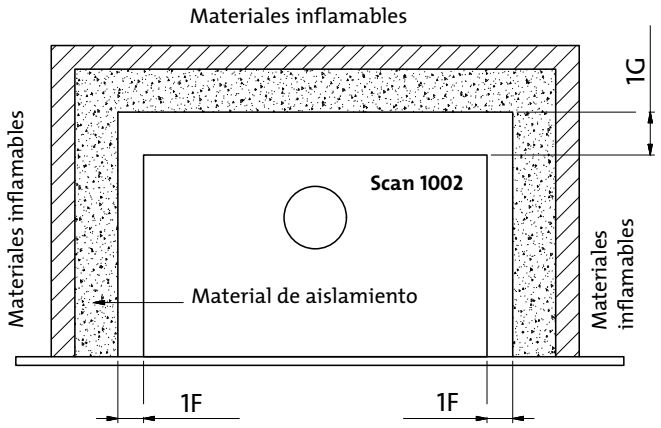

Si el suelo contiene materiales inflamables, la altura sobre el mismo debe ser de 450 mm como mínimo.

Una placa frontal de material no inflamable.

Instalación interna de material inflamable protegido por aislamiento

Fig. 1..

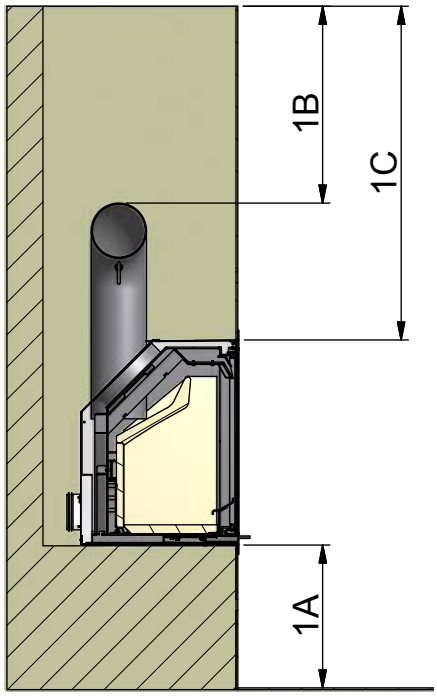

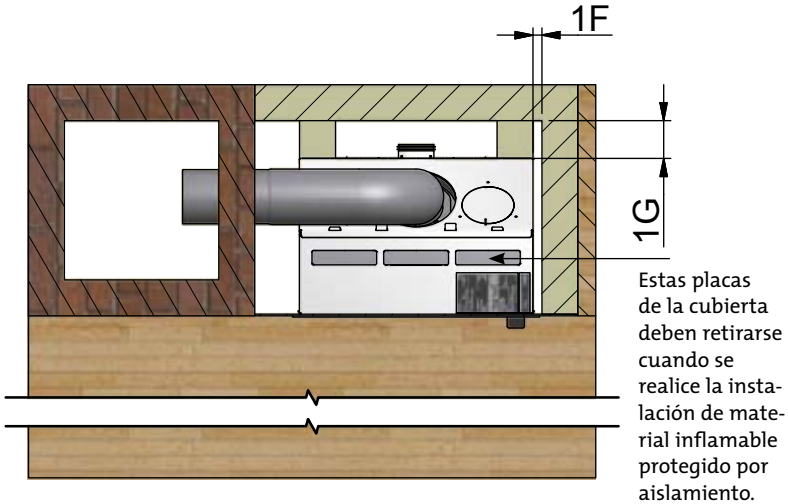

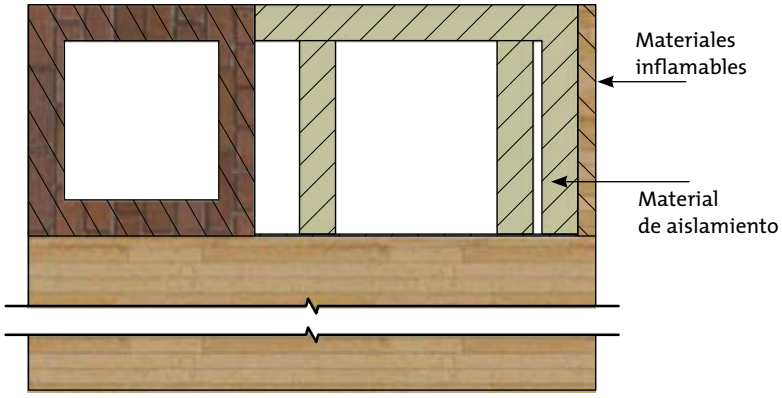

Estructura/cerco hasta el techo

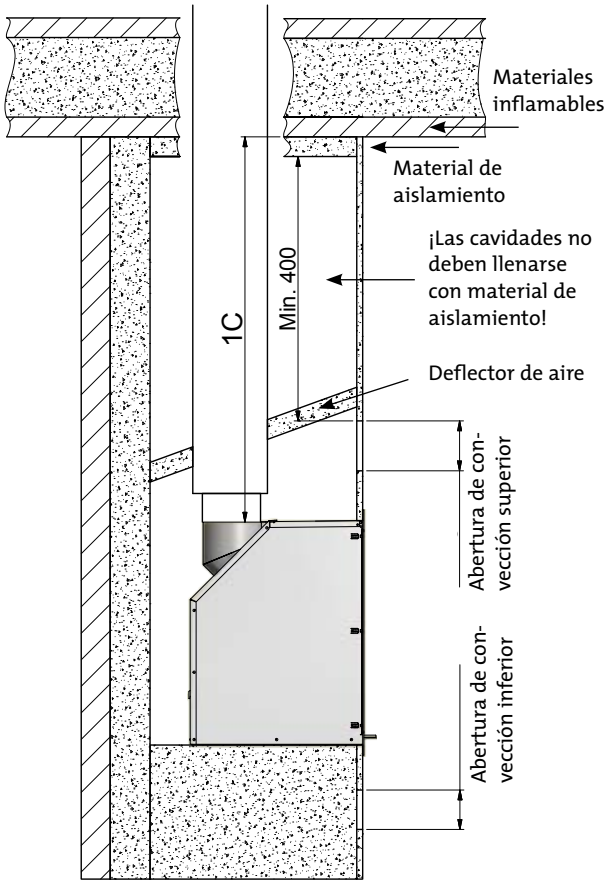

Estructura/cerco abierto

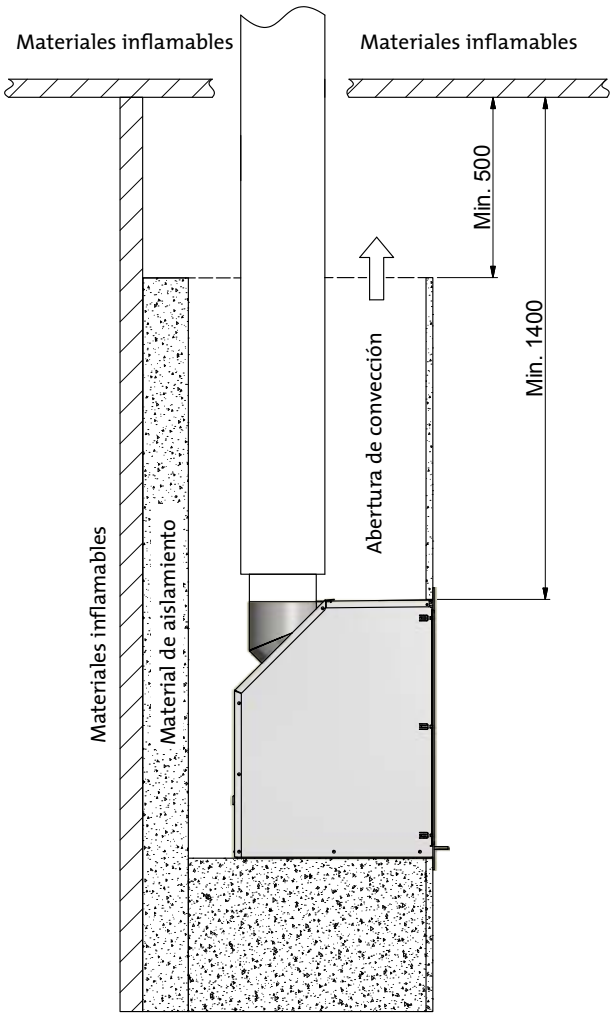

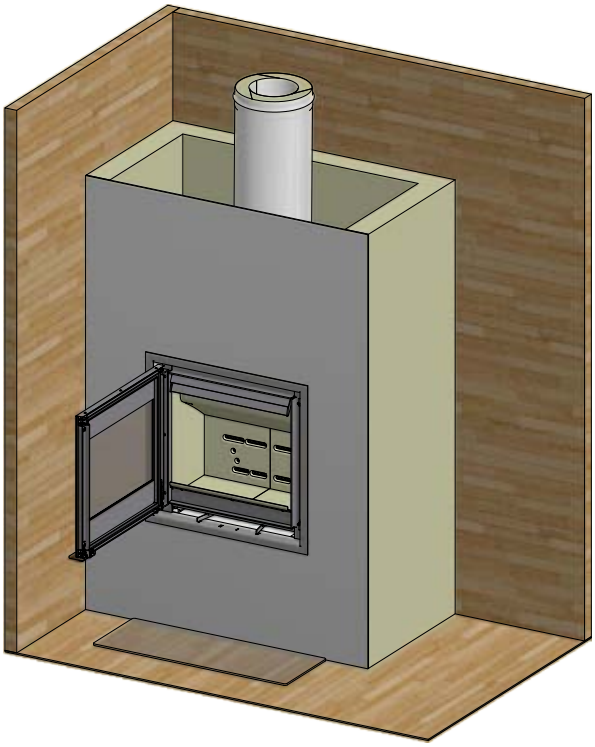

Nota: si ha comprado adaptadores de conversión para el inserto, vaya a la página 21. Luego continúe con el montaje como se describe a continuación.

Si la estufa va a conectarse con un suministro de aire externo, consulte la página 19.

Para desmontar las placas de cubierta para el aire de convección, use un destornillador plano como se muestra a continuación. Incline el destornillador hacia abajo y libere la placa de cubierta.

Cassette sin placas de cubierta en la placa superior.

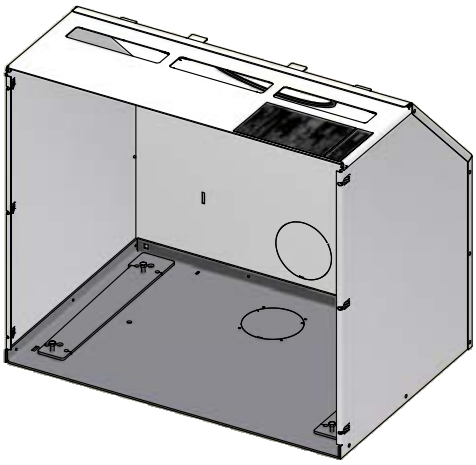

Pieza de conexión

El inserto viene preparado de fábrica para una salida de chimenea superior, pero puede darse la vuelta a la pieza de conexión para una salida trasera.

Monte la pieza de conexión en el inserto, después de que haya sido colocado en la cassette.

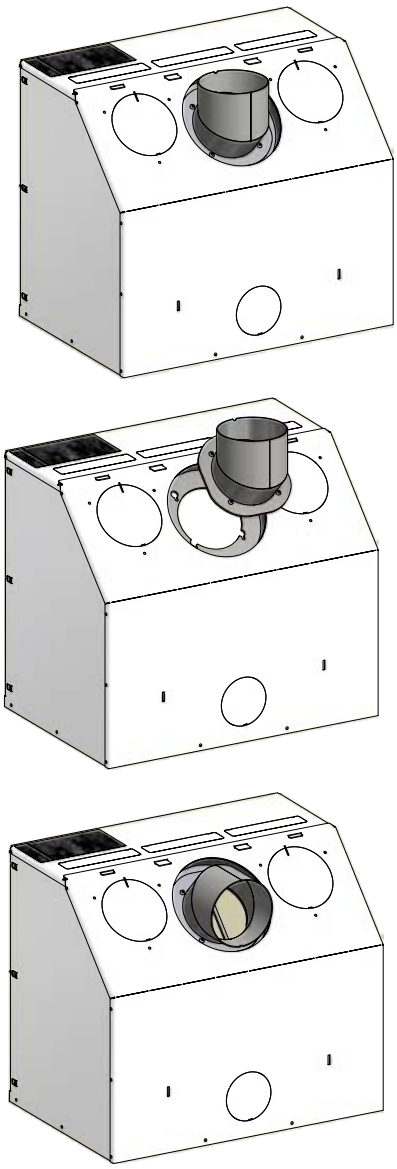

Coloque la junta de 3 x 8 mm en el borde de la pestaña de la pieza de conexión. Fije la pieza de conexión con las tuercas de pestaña.

Acoplamiento de la cassette

Coloque la cassette en el agujero/cerco.

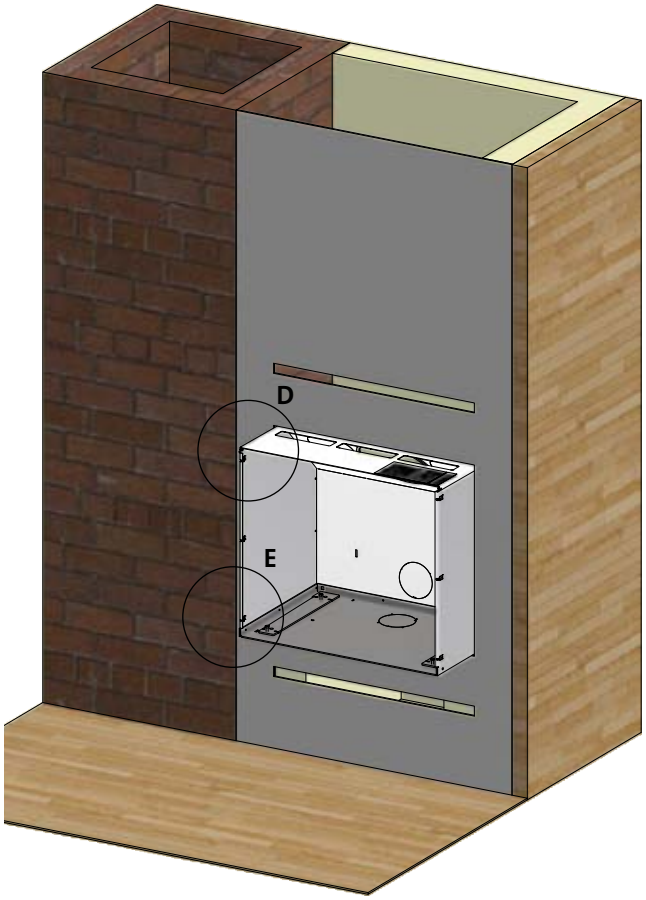

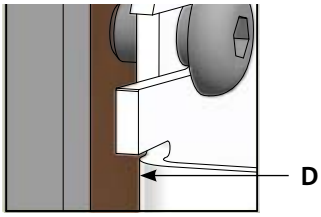

Los puntos de ajuste de las cuatro esquinas de la cassette deben estar a nivel con la parte delantera del cerco.

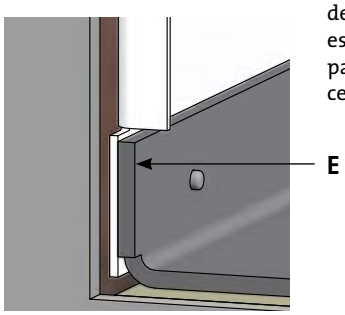

Para fijar la cassette, taladre previamente los 4 agujeros con una broca de 10 mm.

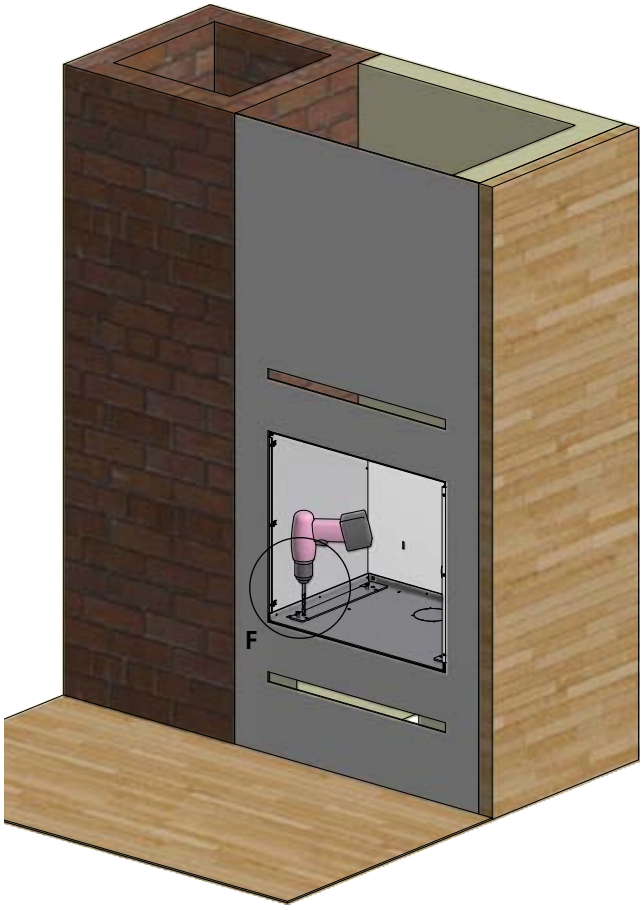

F

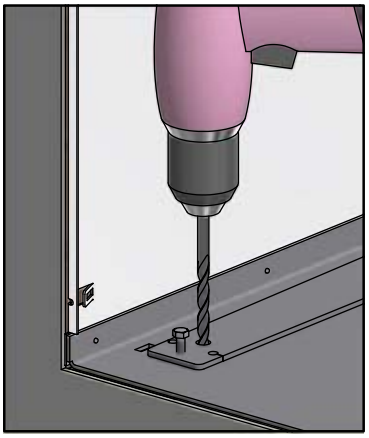

Para asegurarse de que la cassette quede nivelada, puede regular los tornillos de ajuste con una llave de boca.

G

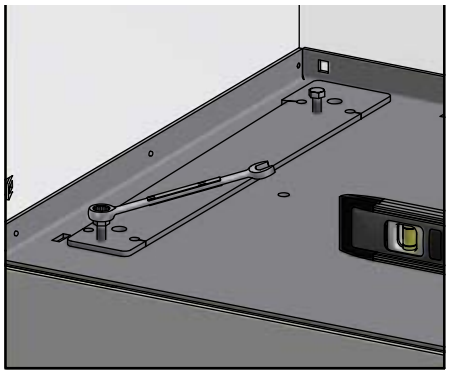

Monte los tacos de plástico, los tornillos y los discos. Asegúrese de que la cassette esté nivelada antes de fijarla. Para sujetar el inserto, puede utilizar la llave Torx de la bolsa que hay en la cámara de combustión.

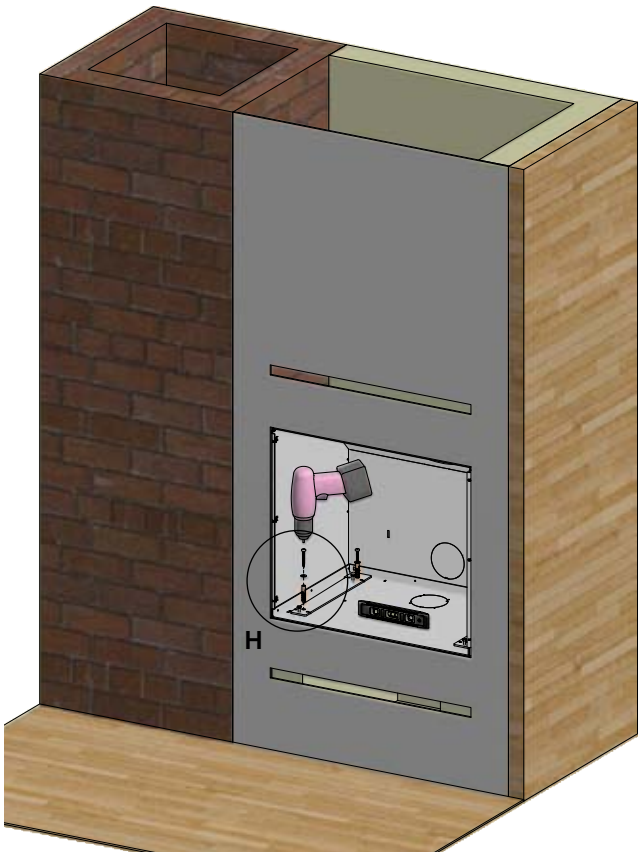

H

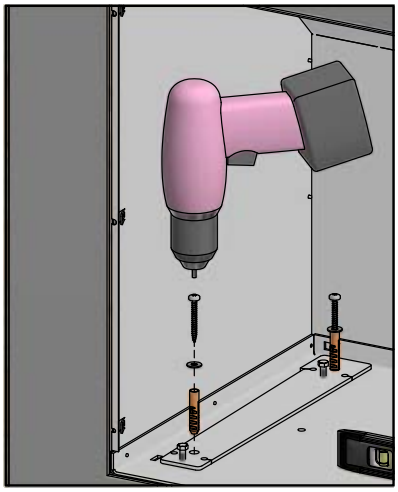

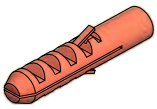

4 x tacos de plástico 10 x 50

4 x tornillos Torx 6 x 50

4 x Skiver Ø6,5 / Ø16 x 1,1

La placa superior de la cassette puede desmontarse una vez sujeta la cassette. Esto puede facilitar el montaje del inserto.

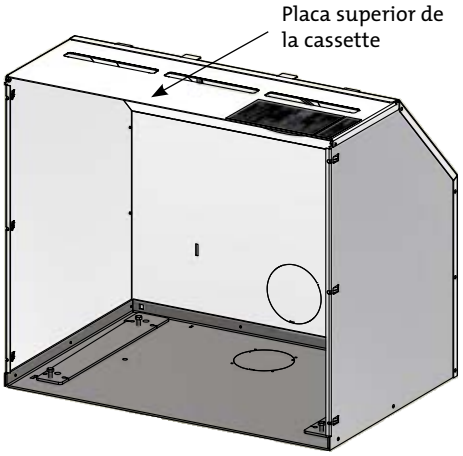

Quite los tornillos de la cassette.

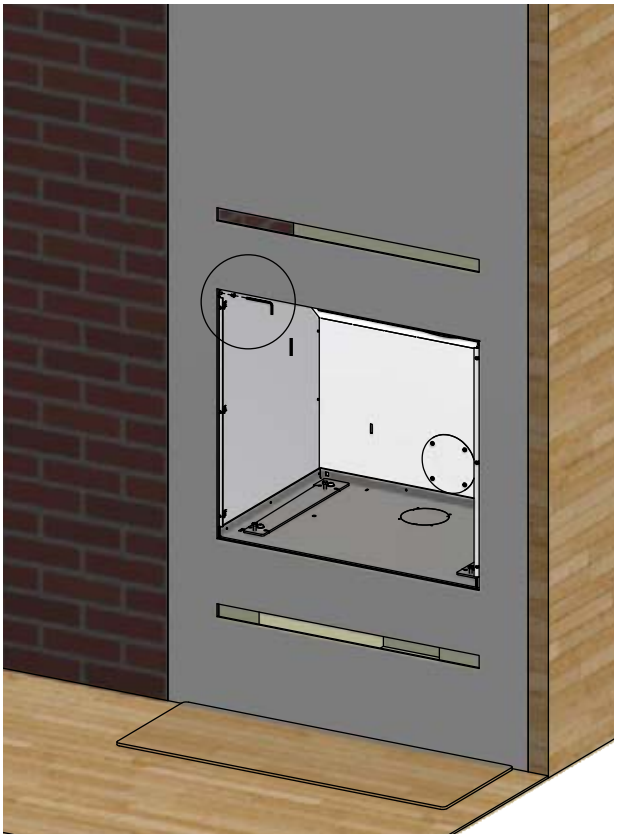

I

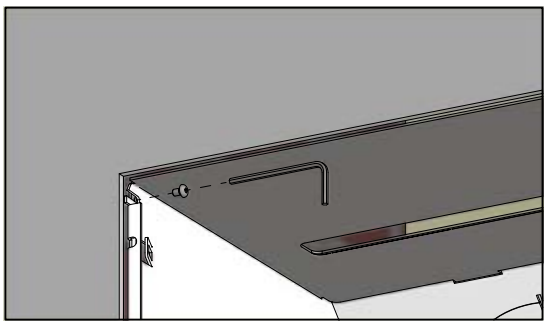

Retire la placa superior de la cassette.

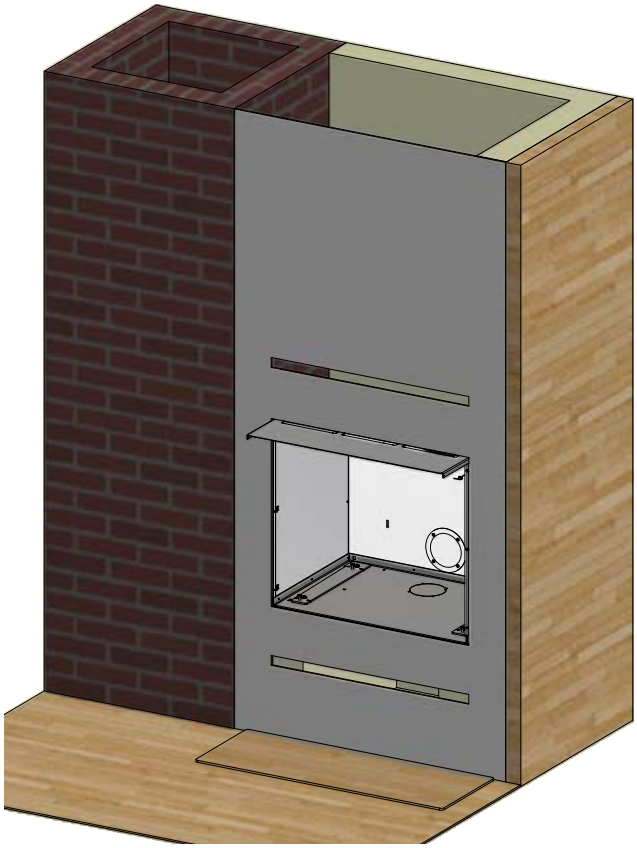

Acoplamiento el inserto

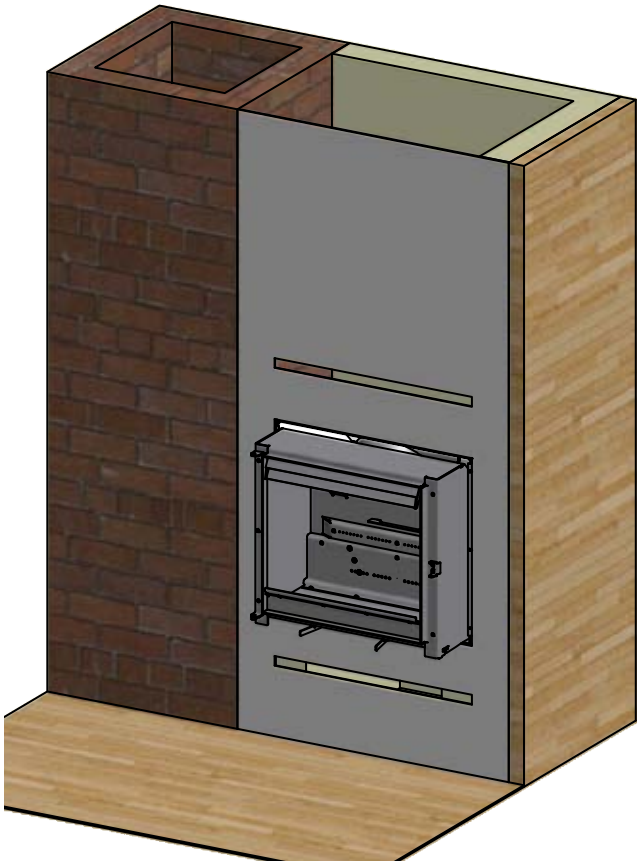

Los pasadores guía de la estufa deben ajustarse bien en los orificios de agarre de la cassette, de modo que la estufa quede firmemente fijada.

Inserto visto desde el lado.

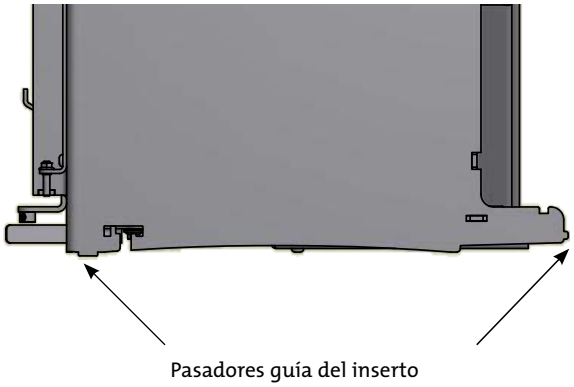

Parte inferior de la cassette.

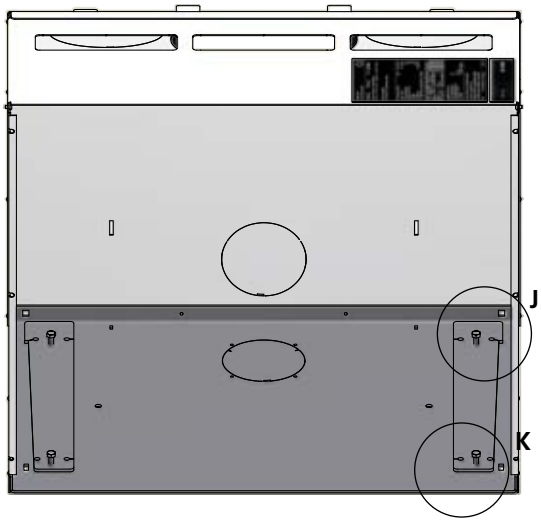

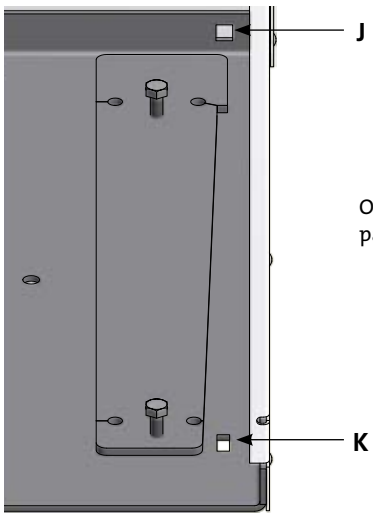

Orificios de agarre para pasadores guía.

Para montar correctamente el inserto, debe “caer” en los orificios de agarre de la cassette de modo que permanezca en la parte inferior de ésta.

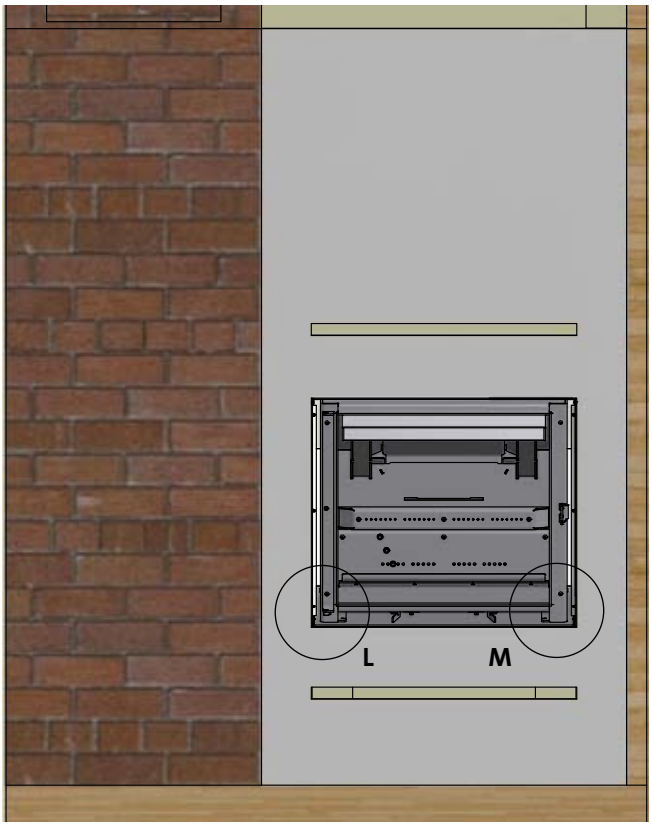

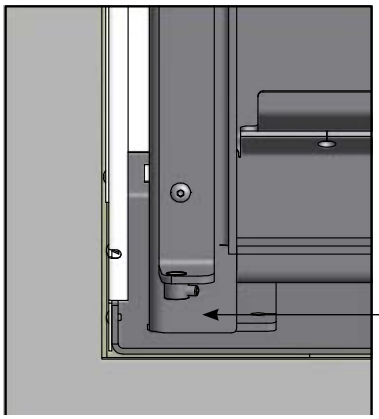

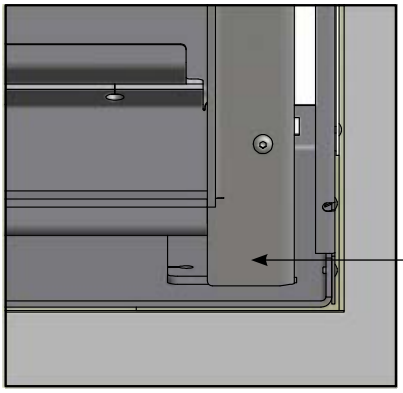

La parte inferior de la cassette sustenta el inserto.

La cámara de combustión

Coloque la placa deflectora de humo superior en la parte superior de la estufa. Es importante que la placa que bien colocada, como se muestra.

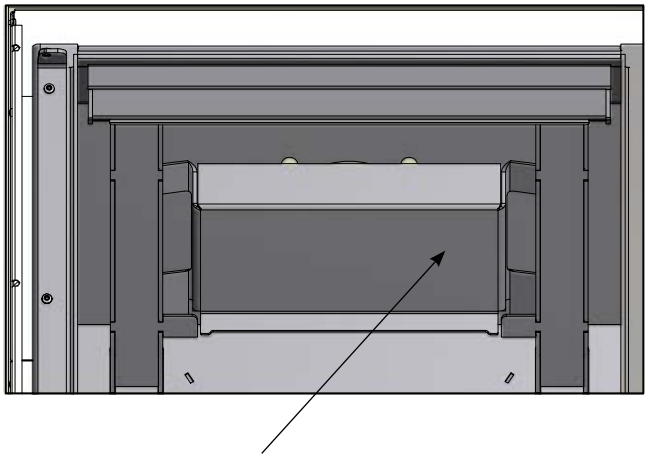

Placa deflectora de humos superior

Tenga presente que las placas deflectoras de humos se han fabricado de un material cerámico poroso que puede romperse. Por este motivo, tenga cuidado a la hora de trabajar con las placas deflectoras.

Monte la placa izquierda de la cámara de quemado.

Monte las placas traseras. Las placas laterales mantienen en su sitio las placas traseras y evitan que se caigan.

Monte la placa derecha de la cámara de quemado.

Las placas traseras de la cámara de quemado deben montarse de modo que los orificios de éstas queden justo sobre los orificios terciarios del inserto.

Monte la placa deflectora de humo inferior. La placa deflectora debe quedar sujeta por las placas traseras. Coloque los pasadores y ponga el deflector de humo en su sitio.

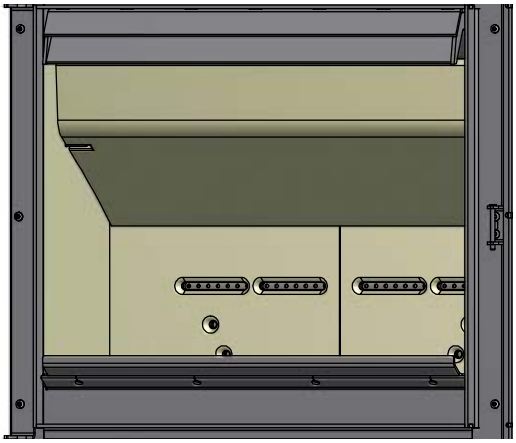

Coloque el protector de troncos contra la parte delantera del inserto

Coloque las piedras inferiores con el borde inclinado vuelto hacia atrás y hacia abajo.

Indicador de regulación del suministro de aire

El indicador de regulación del suministro de aire se proporciona por separado. Dicho indicador puede montarse sobre el acabado como se muestra a continuación.

Coloque el centro del indicador sobre el centro del acabado..

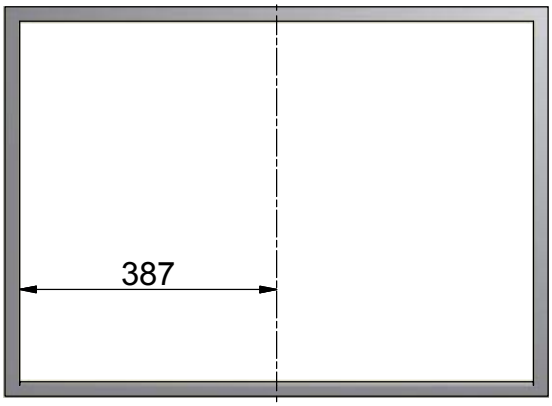

Doble el indicador por el medio y retire la película con cuidado.

1

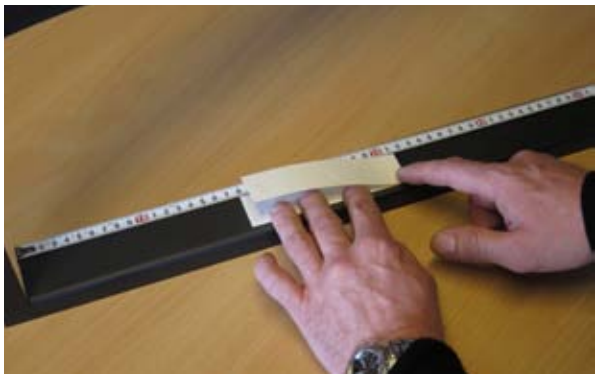

2

Repita la operación por el otro lado.

3

4

Pase el dedo sobre las pegatinas para asegurarse de que queden bien pegadas.

5

Quite la cinta con cuidado

6

7

Montaje del acabado

Recomendamos que no monte el acabado hasta que el inserto haya sido aprobado por el deshollinador, ya que es posible que exija ver el tipo de placa que va sobre la placa superior de la cassette (para desmontar la placa superior, véase la página 14).

Coloque los pasadores guía del acabado en los mecanismos de bloqueo de la cassette.

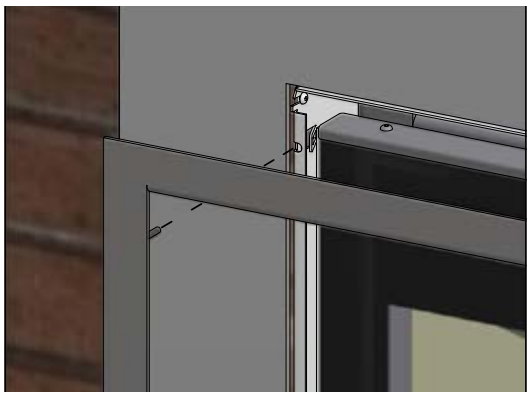

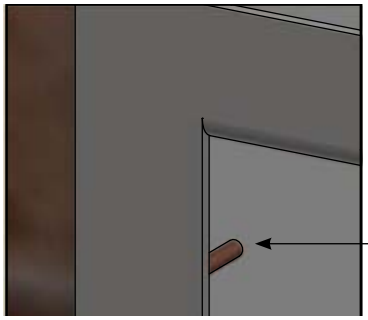

Pasadores guía

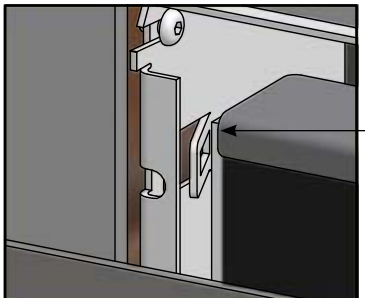

Mecanismos de bloqueo

Alimentación de aire fresco

En una casa bien aislada, debe sustituirse el aire consumido para la combustión. Esto debe observarse sobre todo en casas con ventilación mecánica. La sustitución del aire puede realizarse de distintas maneras. Lo más importante es alimentar el aire a la sala en la cual se haya colocado la estufa de leña. La casete de la pared exterior debe colocarse lo más cerca posible de la estufa de leña y debe poder cerrarse cuando no se utilice dicha estufa.

Deben observarse las normativas locales y nacionales sobre construcción relativas a la conexión de tomas de aire fresco.

Sistema de combustión cerrado

Debe utilizar el sistema de combustión cerrado de la estufa si vive en una casa de reciente construcción y hermética. El aire exterior de combustión se conecta mediante un tubo de ventilación que pasa por la pared o el suelo.

No se podrá cerrar el tubo de ventilación con una válvula

- Un tubo de ventilación de mínimo Ø100 mm, longitud máxima: 6 m con 3 curva como máximo

Montaje del suministro de aire externo

Para desmontar las placas de cubierta de la carcasa de Ø100 mm, use un destornillador normal como se muestra a continuación. Incline el destornillador y libere las placas de cubierta.

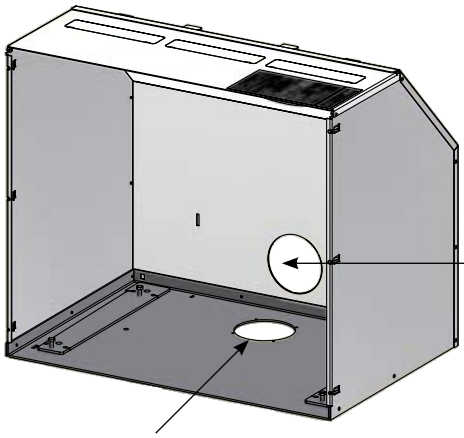

Aire de combustíon externo en la parte trasera de la cassette.

Aire de combustión externo por el suelo

Suministro de aire externo en la parte trasera de la cassette

Coloque la carcasa de Ø100.

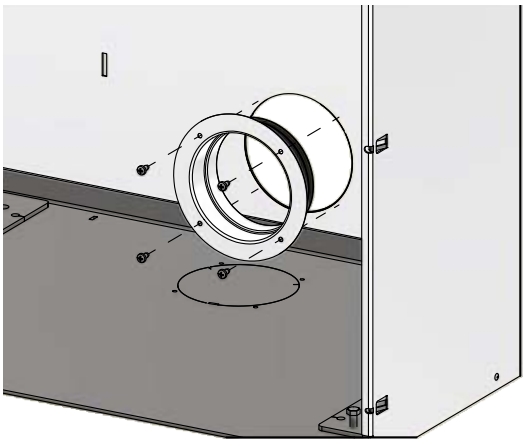

4 tornillos autorroscantes de 4,2 x 6,5 mm

Enganche la caja de aire de combustión que hay en la placa trasera de la cassette. Esta caja siempre debe montarse al conectar el inserto con suministro de aire externo.

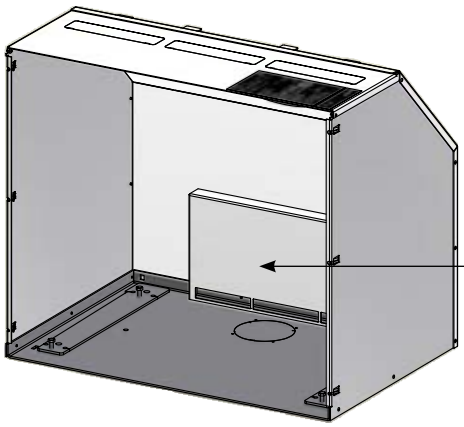

Caja de aire de combustión

Montaje del suministro de aire externo en la parte inferior de la cassette

Enganche la caja de aire de combustión que hay en la placa trasera de la cassette. Esta caja siempre debe montarse al conectar el inserto con suministro de aire externo.

Coloque la carcasa de Ø100.

N

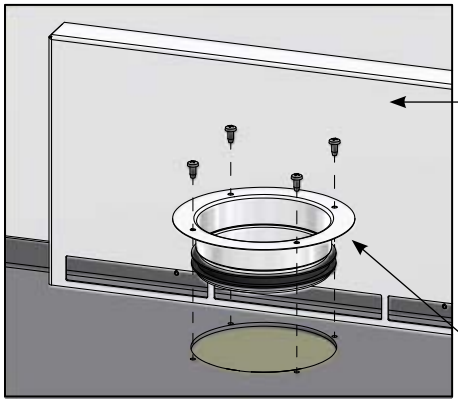

4 tornillos autorroscantes de 4,2 x 6,5 mm

Coloque la junta de 0,5 m alrededor de la pestaña de la carcasa de Ø 100 mm

Dé la vuelta al inserto y retire la cubierta de placa que hay en la parte inferior.

Monte el inserto en la cassette (véase la página 14).

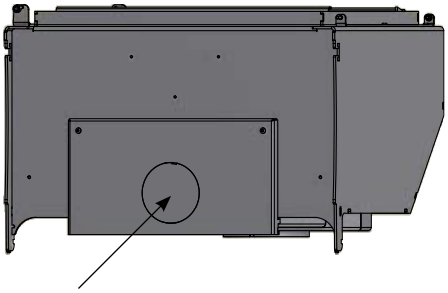

Placa de cubierta

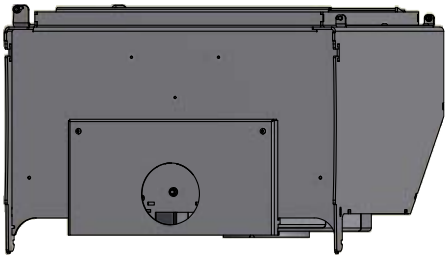

Acoplamiento de las piezas de conexión de convección

Adaptadores de convección Ø149 mm.

Para desmontar las placas de cubierta de las piezas de conexión de convección, use un destornillador normal como se muestra a continuación. Incline el destornillador y libere las placas de cubierta.

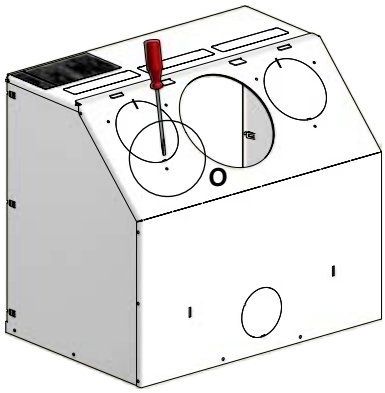

O

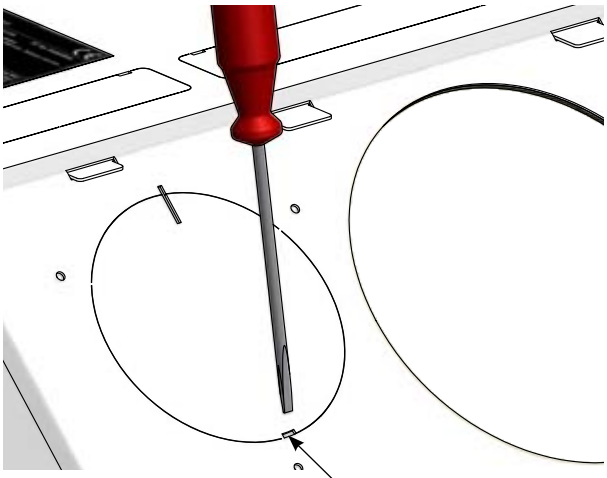

Puntos de sujeción

Cassette sin placas de cubierta.

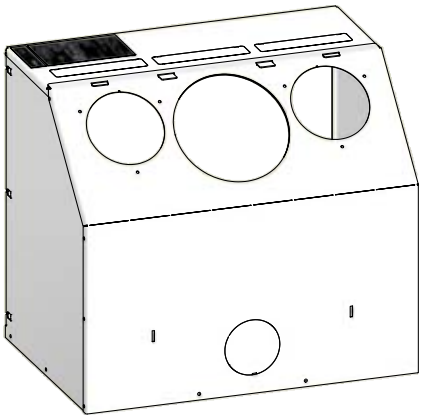

Consulte el modo de acoplar y apretar la cassette en la página 12.

Cuando la cassette esté apretada, acople las piezas de conexión de convección. Acóplelas y apriételas a través del agujero para la pieza de conexión de la chimenea.

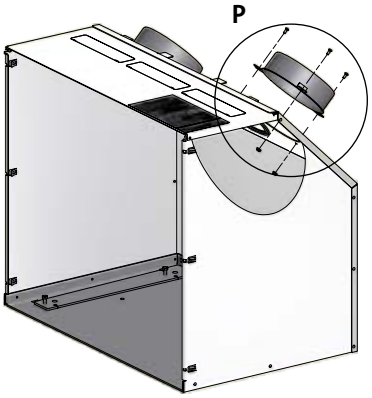

P

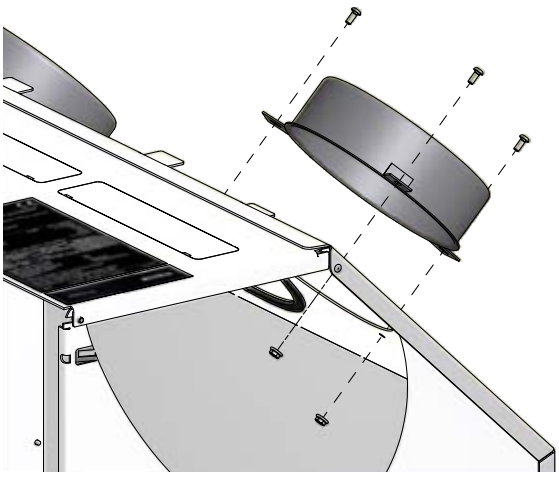

6 tornillos M4x10

6 tuercas de pestaña M4

Técnica CB (Quemado limpio)

La estufa de leña está equipada con la tecnología CB. Con el fin de garantizar una combustión óptima de los gases producidos durante el proceso de incineración, el aire pasa por un sistema de canales especialmente diseñado. El aire calentado llega a la cámara de combustión a través de unos pequeños agujeros que hay en la parte trasera de la cámara de quemado. Este flujo de aire depende de la velocidad de combustión, por lo que no puede ser regulado.

Placas deflectoras de humos

Las placas deflectoras de humos se encuentran en la parte superior de la cámara de combustión. Las placas frenan el humo y permiten una permanencia prolongada de éste en la cámara de combustión antes de su extracción hacia la chimenea. La temperatura de los gases de combustión se reduce, ya que éstos tienen más tiempo para entregar el calor generado en la combustión a la estufa de leña. A la hora de limpiar las placas deflectoras de humos, éstas deben retirarse, consulte para ello „Mantenimiento de la estufa de leña“. Tenga presente que las placas deflectoras de humos se han fabricado de un material cerámico poroso que puede romperse. Por este motivo, tenga cuidado a la hora de trabajar con las placas deflectoras. Las placas deflectoras de humos son una pieza de desgaste y no están cubiertas por el derecho de reclamaciones.

Aire primario

La regulación del aire primario se utiliza a la hora de encender el fuego o bien para que el fuego coja más fuerza al añadir leña. En el caso de combustión continua de madera dura, como roble o haya, el aire primario puede estar abierto un 0-50%. En el caso de combustión con madera blanda, como abedul o pino, el aire primario puede estar cerrado.

Ajuste para carga normal: 0 - 50%

Aire secundario

El aire secundario se precalienta y alimenta indirectamente al fuego. Además, el aire secundario barre la luna de vidrio para evitar la formación de hollín sobre la misma. Si se estrangula excesivamente el aire secundario, puede formarse hollín en la luna de vidrio. El aire secundario determina la potencia de calefactado de la estufa de leña.

Ajuste para carga normal: 40 - 70%

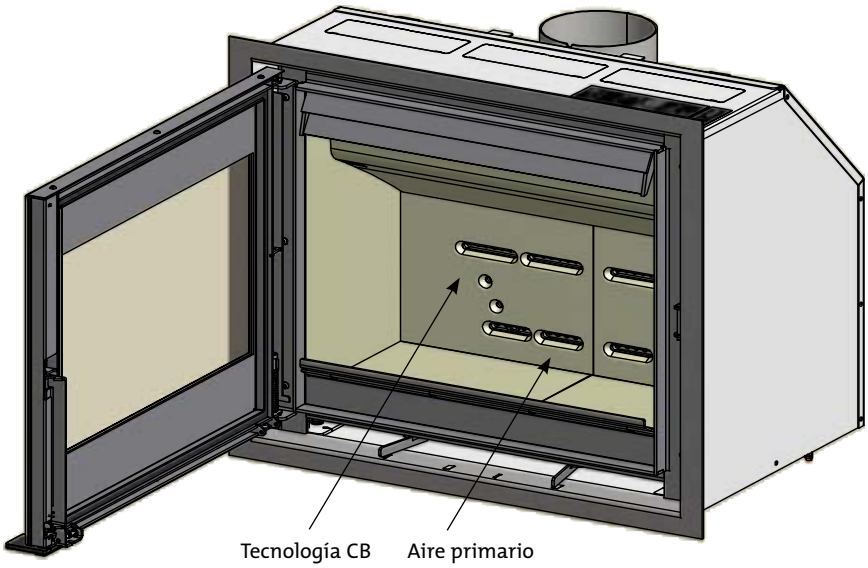

Ajuste del suministro de aire, regulador de primario y secundario

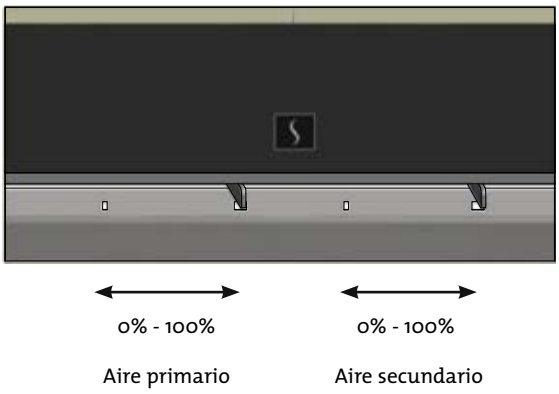

Encendido y combustión respetuosos con el medio ambiente

Se desaconseja estrangular la estufa de leña hasta tal punto que durante la fase de extracción de gases no puedan verse claramente llamas, ya que esto provocará una combustión muy mala. Los gases emitidos por la madera, debido a la baja temperatura reinante dentro de la cámara de combustión, no se queman. Una parte de los gases se condensa en el interior de la estufa de leña y en el sistema de extracción de gases en forma de hollín, lo cual puede provocar posteriormente un incendio en el interior de la chimenea. Los humos de combustión restantes que salen por la chimenea representan una carga para el medio ambiente y producen un olor molesto.

Encendido

Recomendamos utilizar pastillas de encendido o ayudas semejantes que podrá obtener a través de su distribuidor profesional de Scan. Su uso permite encender la leña con mayor rapidez, además de asegurar una combustión más limpia.
¡Nunca utilice líquido para el encendido!

Encendido "top down“

4 tochos de leña de aprox. 25 cm de longitud y aprox. 0,6 - 0,8 kg por pieza (imágenes 1 - 2).

20 - 30 trozos de madera finos de aprox. 20 cm con un peso total de aprox. 1,0 - 1,2 kg (imágenes 3 - 4).

4 bolsas de encendido.

Coloque los troncos, palos y material combustible en la cámara de combustión.

Las válvulas de aire primario y secundario deben estar totalmente abiertas durante toda la fase de encendido.

El encendido de arriba a abajo es más ecológico y ayuda a mantener el área de cristal más limpia.

1.

2.

3.

4.

Coloque el material de encendido entre los palos superiores.

Combustión continua

Interesa alcanzar una temperatura lo más elevada posible dentro de la cámara de combustión. De este modo se aprovechan de manera óptima la estufa de leña y el material combustible, lográndose una combustión limpia. Esto permite evitar la formación de hollín en las piedras de la cámara de combustión y en el vidrio. En la combustión, el humo no debe ser visible, sino que sólo debe poder intuirse como movimiento en el aire.

Si después de la fase de encendido se ha formado una buena capa de brasa en la estufa de leña, puede comenzar la combustión propiamente dicha. Añada 2 tochos de leña de aprox. 1,2 kg y aprox. 25 - 50 cm de longitud cada uno.

Para lograr una combustión óptima, solamente hay que llenar de madera hasta los orificios superiores de las placas traseras.

¡NOTA! La madera debe prender fuego muy rápidamente, por lo cual se recomienda ajustar el aire primario al máximo de potencia. La combustión a una temperatura demasiado baja y una cantidad insuficiente de aire primario puede provocar una deflagración de los gases, con los consiguientes daños en la estufa de leña.

Al añadir leña, debe abrirse con cuidado la puerta de vidrio de modo que no salga humo. Nunca añada madera mientras todavía esté quemando la que está dentro de la estufa.

Combustión en la temporada de comienzos de año y en otoño

En el periodo de transición (primavera/otoño), cuando es menos necesaria la calefacción, recomendamos realizar un único encendido “de arriba a abajo”, quizá con una alimentación de la estufa para que el revestimiento de la cámara de combustión vuelva a quemar de forma limpia.

Funcionamiento de la chimenea

La chimenea es el motor de la estufa de leña y es decisiva para su funcionamiento. El tiro de la chimenea genera una depresión dentro de la estufa de leña. Esta depresión extrae los humos de la chimenea y aspira aire a través de la corredera de aire de combustión para el proceso de combustión. El aire de combustión se emplea asimismo para el barrido del vidrio, manteniéndolo libre de hollín.
El tiro de la chimenea se forma por la diferencia de temperaturas entre el interior de la chimenea y el exterior de ésta. Cuanto mayor es esta diferencia de temperaturas, mejor es el tiro de la chimenea. Por este motivo, es importante que la chimenea alcance su temperatura de funcionamiento antes de ajustar hacia abajo el ajuste de la corredera, con el fin de limitar la combustión en la estufa (una chimenea de mampostería necesita más tiempo para lograr la temperatura de funcionamiento que una chimenea de acero). En los días en los cuales el tiro dentro de la chimenea sea malo debido a las condiciones de viento o meteorológicas, es muy importante alcanzar lo más rápido posible la temperatura de funcionamiento. Deben desarrollarse rápidamente llamas. Trocee la madera muy pequeña y utilice además tochos de encendido adicionales, etc.
Tras un período de paralización largo es importante examinar si el tubo de la chimenea presenta bloqueos.
Pueden acoplarse varios grupos a la misma chimenea. Las normas de aplicación a este respecto deben consultarse al deshollinador de chimeneas.
Incluso una buena chimenea puede funcionar mal si se utiliza incorrectamente. Por el contrario, una chimenea mala puede funcionar bien si se utiliza correctamente.

Empleo en condiciones climatológicas diversas

El efecto del viento en la chimenea puede influir en gran medida en el modo de reacción de la estufa ante diferentes cargas por viento de modo que puede ser necesario regular la alimentación de aire para lograr una buena combustión. Además, puede suponer una ventaja montar una trampilla dentro del tubo de combustión para de este modo regular el tiro de la chimenea durante las variaciones de la carga por viento.
Incluso la niebla puede influir en gran medida en el tiro de la chimenea, por lo cual pueden ser necesarios otros ajustes del aire de combustión para lograr una buena combustión.

Indicaciones generales

¡Importante! Durante el funcionamiento de la estufa, algunas partes de la misma, sobre todo las superficies exteriores, se calientan a temperaturas muy elevadas. Proceda con la debida precaución.

Nunca vacíe las cenizas depositándolas en un contenedor combustible. Puede haber todavía brasas en las cenizas mucho tiempo después de finalizada la combustión.

Cuando la estufa de leña no esté en servicio, puede cerrarse la chapaleta reguladora para evitar que se forme un tiro a través de la estufa de leña.

Después de pausas prolongadas, deben examinarse las vías de combustión antes de un nuevo encendido para detectar posibles bloqueos.

Incendio en la chimenea

Si se produce un incendio en la chimenea, debe cerrarse la puerta, el cajón de cenizas así como todas las válvulas de la estufa.

Se recomienda llamar a un deshollinador para que revise la chimenea antes de volver a utilizar la estufa.

Manipulación de la madera

Selección de la madera/material combustible

Como madera combustible pueden utilizarse todas las especies de maderas, siendo por regla general las especies de maderas duras las más idóneas para el encendido y la combustión, por ejemplo, el haya/fresno, ya que, por regla general se queman y generan sólo pocas cenizas. Otras especies de madera como el arce, el abedul y el pino constituyen excelentes alternativas.

Manipulación

La mejor leña se obtiene apeando, aserrando y troceando el árbol antes del 1 de mayo. Asegúrese de que las dimensiones del tocho de leña sean adecuadas para el tamaño de la cámara de combustión de la estufa. Recomendamos un diámetro de 6-10 cm y una longitud aproximadamente 6 cm inferior a la de la cámara de combustión con el fin de dejar espacio para la circulación de aire. Si el diámetro del tocho de leña es mayor, debe partirse. La leña partida se seca con mayor rapidez.

Almacenamiento

La leña aserrada y partida debe almacenarse durante 1-2 años en un lugar seco de modo que esté suficientemente seca para su combustión. La manera más rápida de secar la leña es partirla en un lugar bien ventilado. Antes de la utilización, la leña debe permanecer durante algunos días a la temperatura de la habitación. Tenga presente que la madera absorbe la humedad durante el semestre de otoño y de invierno.

Humedad

Para evitar problemas medioambientales y lograr una combustión óptima, la madera debe estar totalmente seca antes de utilizarla como leña. La madera debe contener una humedad máxima del 20%. El mejor rendimiento se logra con una humedad del 15-18%. Golpeando ambos extremos de la leña puede comprobarse de manera sencilla la humedad de la misma. Si la leña todavía está húmeda, el sonido es apagado.
Si se utiliza leña demasiado húmeda, una gran parte del calor se utiliza para evaporar el agua. La temperatura en la estufa de leña no aumenta y el calefactado de la sala es insuficiente. Como cabe imaginar, esto no resulta rentable y, además de ello, se forma hollín en la placa de vidrio, el interior de la estufa y la chimenea. Además, la combustión de leña húmeda supone una carga para el medio ambiente.

¿Qué significan las distintas cantidades de leña?

Existen distintos conceptos para designar las cantidades de leña. Se recomienda, antes de comprar leña, informarse de estos conceptos. Existen distintos folletos, por ejemplo en la biblioteca, que abordan estos temas.

Está absolutamente prohibido emplear los siguientes materiales para la combustión

Madera barnizada, impregnada en imprenta y encolada o madera arrojada por el mar a la costa. Tampoco está permitido emplear para la combustión tableros de partículas, de plástico o de papel tratado. El contenido de estos materiales es nocivo tanto para el hombre como para el medio ambiente, la estufa de leña y la chimenea. En resumen: utilice para la combustión exclusivamente la leña adecuada.

Poder calorífico de la leña

El poder calorífico de la leña varía en función de las distintas especies de madera. Es decir, debe utilizarse más leña en algunas especies de madera que en otras para obtener idéntica cantidad de calor. En nuestras instrucciones de empleo, partimos del supuesto de que la leña es de haya, que posee un elevadísimo poder calorífico, siendo la especie de madera más fácil de obtener. Por este motivo, si la combustión se realiza con madera de roble o de haya, se ha de tener presente que estas especies de madera poseen un poder calorífico superior que el de, por ejemplo, el abedul. Por este motivo, debe quemarse una menor cantidad ya que, de lo contrario, puede resultar dañada la estufa de leña.

Especies de madera	kg de madera seca/m^3	En comparación con la madera de haya
Haya blanca	640	110%
Haya/Roble	580	100%
Fresno	570	98%
Arce	540	93%
Abedul	510	88%
Pino silvestre de montaña	480	83%
Abeto	390	67%
Álamo	380	65%

Mantenimiento de la estufa de leña

Aparte de la limpieza de la chimenea, no existen requisitos de mantenimiento regular de la estufa de leña. No obstante, recomendamos el mantenimiento al menos una vez cada dos años.

En el mantenimiento y reparación de la estufa de leña, utilice exclusivamente recambios originales.

¡NOTA! Todo mantenimiento y reparación debe realizarse siempre con la estufa fría.

Superficie barnizada

La estufa de leña se limpia frotándola con un paño seco sin pelusa.
Si el barniz sufriera daños, puede obtener un barniz de reparación en forma de spray a través de nuestros distribuidores profesionales de Scan. Dado que pueden existir diferencias en los matices de color, se recomienda rociar una superficie grande que permita una transición natural de un matiz a otro. El mejor resultado se logra cuando la estufa de leña ha alcanzado justo una temperatura que permite mantener la mano sobre la misma.

Limpieza del vidrio

Nuestras estufas de leña se han diseñado de modo que el vidrio esté protegido de manera óptima contra depósitos pesados de hollín. Lo mejor para lograrlo es alimentar una cantidad suficiente de aire de combustión. Además, es importante que la madera esté seca y la chimenea esté correctamente dimensionada.
Aun cuando la combustión se realice conforme a nuestras instrucciones, puede formarse en el vidrio una pequeña cantidad de hollín. Este depósito puede eliminarse con un paño seco, frotándolo a continuación con un producto para limpieza de vidrio. Puede obtener un producto de limpieza especial para vidrios a través de nuestros distribuidores profesionales de Scan.

Revestimiento de la cámara de combustión

El revestimiento de la cámara de combustión, debido a la humedad o a un calentamiento/enfriamiento fuertes, puede presentar pequeñas fisuras. Estas fisuras no tienen ninguna importancia para la potencia y durabilidad de la estufa de leña. Por el contrario, si el revestimiento comienza a desprenderse, debe sustituirse. El revestimiento de la cámara de combustión no está incluido en los derechos de reclamación.

Obturación

Todas las estufas de leña disponen de regletas obturadoras de material cerámico montadas en las puertas y/o en el vidrio. Estas regletas se desgastan durante su uso y deben sustituirse según necesidades.

No hay derecho a reclamaciones respecto a las tiras de estanqueidad.

Barrido de la chimenea y limpieza de la estufa de leña

Deben observarse las prescripciones legales nacionales y locales para el barrido de chimeneas. Se recomienda encargar la limpieza simultánea de la estufa de leña al propio deshollinador de chimeneas.

Antes de iniciar la limpieza de la estufa de leña y de barrer el tubo de gases de combustión, se recomienda extraer las placas deflectoras de humos.

Comprobación de la estufa

Scan A/S recomienda revisar la estufa a fondo después de deshollinar/limpiar. Compruebe todas las superficies visibles en busca de grietas. Compruebe que todas las uniones sean herméticas y que las juntas estén bien puestas. Deberán sustituirse las juntas dañadas o deformadas.

Mantenimiento

Recomendamos realizar un mantenimiento completo de la estufa al menos una vez cada dos años. El mantenimiento debe incluir lo siguiente:

- Ajuste los tiradores y la puerta.
- Lubrique las bisagras con grasa de cobre.
- Inspeccione las juntas. Sustituya las juntas rotas o flojas.
- Inspeccione la puerta de la cámara de combustión y la rejilla de cribado.
- Inspeccione el revestimiento de la cámara de combustión y las placas deflectoras.

El mantenimiento de la estufa debe ser efectuado por un instalador cualificado. Utilice sólo piezas de recambio originales.

Mantenimiento

Revestimiento de la cámara de combustión y placa deflectora de humos superior

Tenga mucho cuidado al retirar las placas deflectoras de humo de la estufa.
Levante y libere las placas laterales de la cámara de quemado de las piedras inferiores y extraiga dichas placas.
Tenga en cuenta que los laterales sujetan las placas traseras y que éstas pueden caerse al quitar los laterales.
Extraiga las placas traseras.

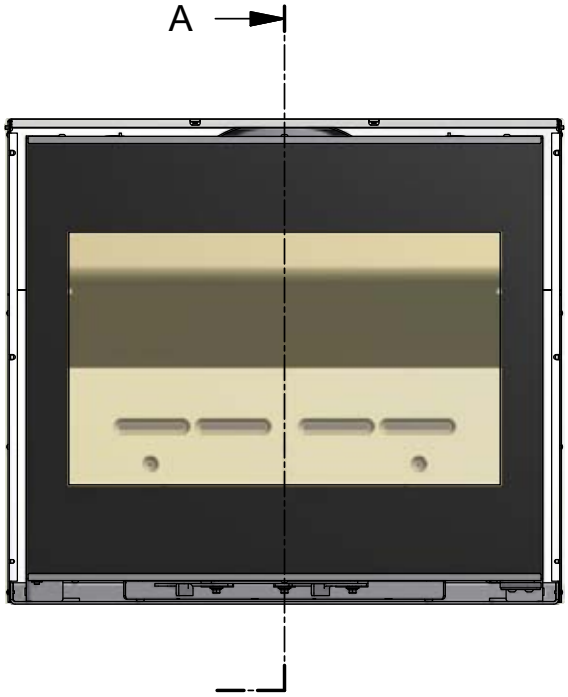

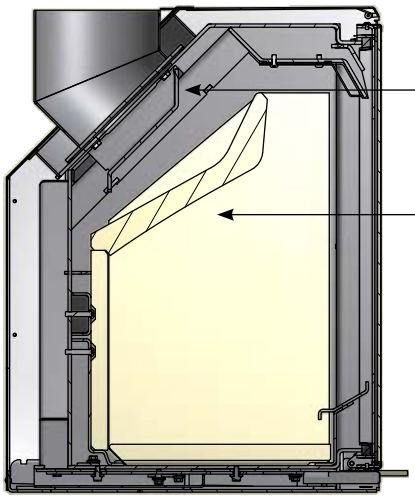

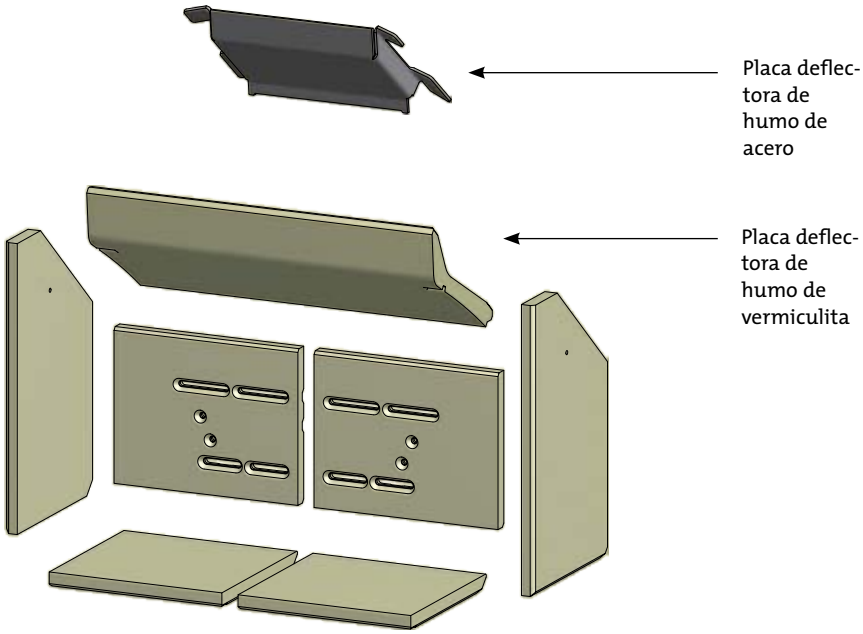

Salida de humos

- Madera húmeda
- Tiro inadecuado en la chimenea
- La chimenea está incorrectamente dimensionada para la estufa de leña
- Compruebe si el tubo de gases de combustión/chimenea están obturados
- La chimenea posee la altura correcta respecto al entorno
- Con salida por la parte posterior, compruebe que el tubo de gases de combustión no bloquee la extracción dentro la chimenea
- Depresión en la sala
- La puerta se abre antes de que se haya quemado totalmente la capa de brasa.

La leña se quema demasiado rápido

- Las correderas de aire están incorrectamente ajustadas
- La placa deflectora de humos está incorrectamente colocada o ni siquiera se ha montado
- Leña inadecuada (desperdicios de leña, madera de palets, etc.)
- Tiro de chimenea excesivamente grande

Formación de hollín en el vidrio

- Ajuste incorrecto del aire secundario
- Cantidad excesiva de aire primario
- Madera húmeda
- Tochos de leña demasiados grandes para realizar el encendido
- Leña inadecuada (desperdicios de leña, madera de palets, etc.)
- Tiro de la chimenea demasiado pequeño
- Depresión en la sala

Fuerte formación de hollín en la chimenea

- Combustión inadecuada (alimentar más aire)
- Madera húmeda

La superficie de la estufa de leña se pone gris

- Combustión excesiva (véanse instrucciones de encendido y combustión)

La estufa de leña no entrega calor

- Madera húmeda
- Cantidad insuficiente de leña
- Leña inadecuada con bajo poder calorífico
- Las placas deflectoras de humos no están correctamente colocadas

La estufa de leña huele

- Durante las primeras combustiones se endurece el barniz de la estufa de leña, lo cual puede provocar el desprendimiento de un cierto olor. Abra una ventana o una puerta para ventilación y asegúrese de que la estufa de leña esté suficientemente caliente para evitar una posterior formación de olor.
- Al calentarse y al enfriarse la estufa puede hacer varios “clics”. Éstos se deben a las grandes diferencias de temperaturas a las que se exponen los materiales y no a un defecto del producto.

Derecho de reclamación

Todos los productos de Scan que utilizan la leña como combustible se han fabricado con materiales de alta calidad y han sido sometidos a estrictos controles de calidad antes de salir de fábrica. Sin embargo, si se produjeran defectos de fabricación o de calidad, otorgamos un derecho de reclamación durante 5 años.

A la hora de establecer contacto con nosotros o con nuestros distribuidores profesionales de Scan en relación con cualesquiera de tales defectos, siempre debe indicarse el número de registro de producto de la estufa de leña.

El derecho a reclamar abarca todas las piezas que, como consecuencia de defectos de fabricación o errores de diseño, deban ser sustituidas o reparadas a juicio de Scan A/S.

El derecho de reclamación es válido para el primer comprador del producto y no es transferible (excepto si se produce una venta intermedia del producto).

El derecho de reclamación es válido únicamente para los daños surgidos de defectos de fabricación o errores de diseño.

Quedan excluidos del derecho de reclamación las siguientes piezas

- Piezas de desgaste, como, por ejemplo, el revestimiento de la cámara de combustión, las placas deflectoras de humos, la parrilla de agitación, el vidrio, los azulejos y las regletas obturadoras (no obstante, con la excepción de los defectos que ya hubieran existido al entregarse el producto).
- Los defectos debidos a ataques químicos y físicos durante el transporte, durante el almacenaje y el montaje o con posterioridad a éstos.
- Formación de hollín surgida de un tiro inadecuado de la chimenea, leña húmeda o manejo incorrecto.
- Costes de calefacción adicionales asociados con una reparación.
- Gastos de transporte.
- Gastos relacionados con el montaje y desmontaje de la estufa de leña.

Cancelación del derecho de reclamación

- si se realiza un montaje inadecuado (el montador es responsable de observar y respetar las disposiciones legales vigentes y otras disposiciones administrativas así como las instrucciones de montaje y empleo que hemos suministrado para la estufa de leña y sus accesorios).
- si se realiza un manejo incorrecto o se utilizan combustibles no permitidos o recambios no originales (véanse las presentes instrucciones de montaje y empleo)
- si el número de registro de producto de la estufa de leña ha sido retirado o dañado.
- si se realizan reparaciones sin respetar nuestras instrucciones o las de un distribuidor profesional de Scan autorizado.
- si se realiza cualquier modificación del estado original del producto Scan o de sus accesorios.
- El derecho de reclamación es válido sólo en el país en el cual se entregó originalmente el producto de Scan.

Utilice exclusivamente piezas originales o piezas recomendadas por el fabricante.

Edición:
ES 91002500
03.12.2013