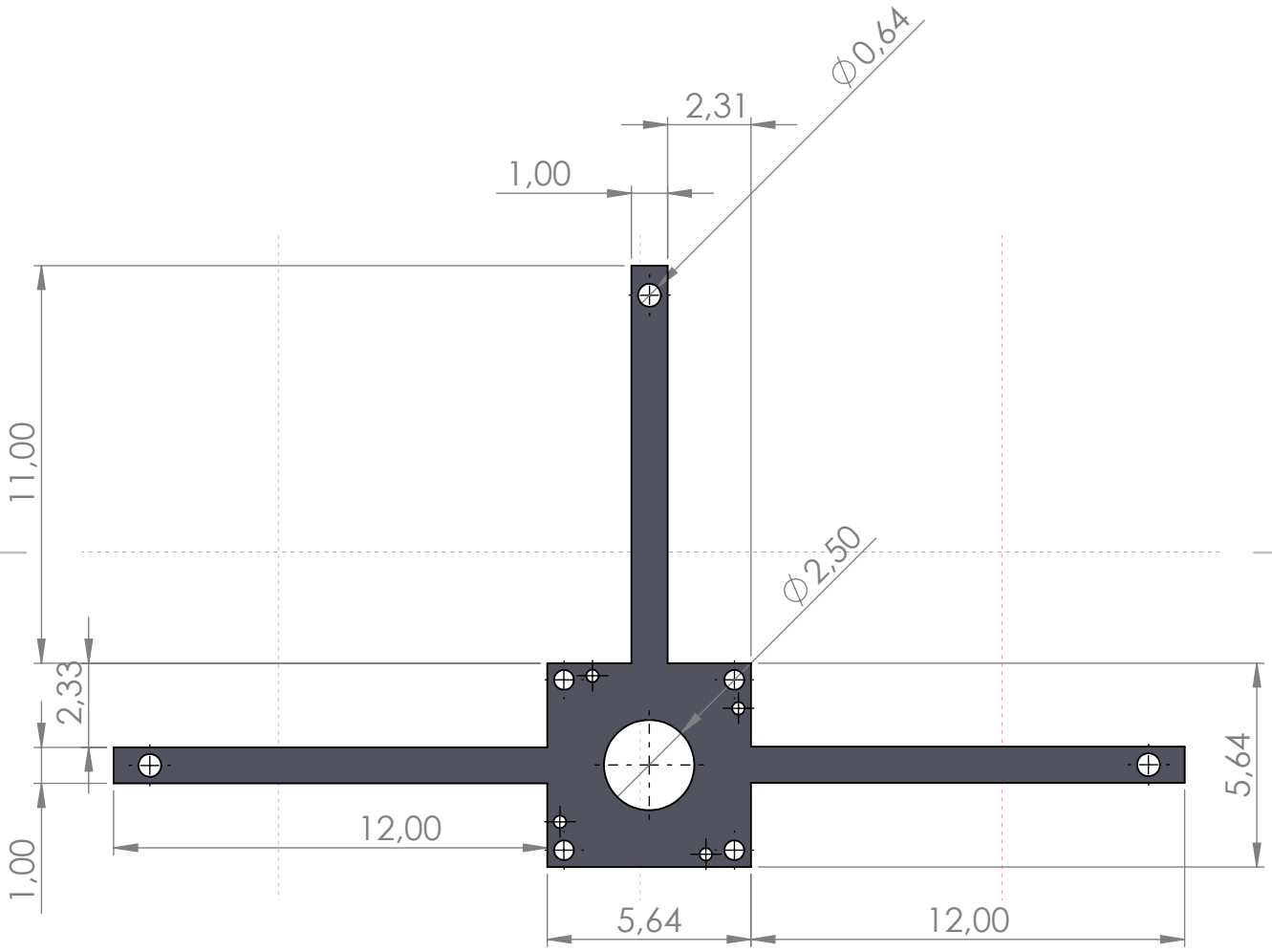

TÍTULO:

ESTRUCTURA INFERIOR

INF06

A4

PESO:

ESCALA:1:10