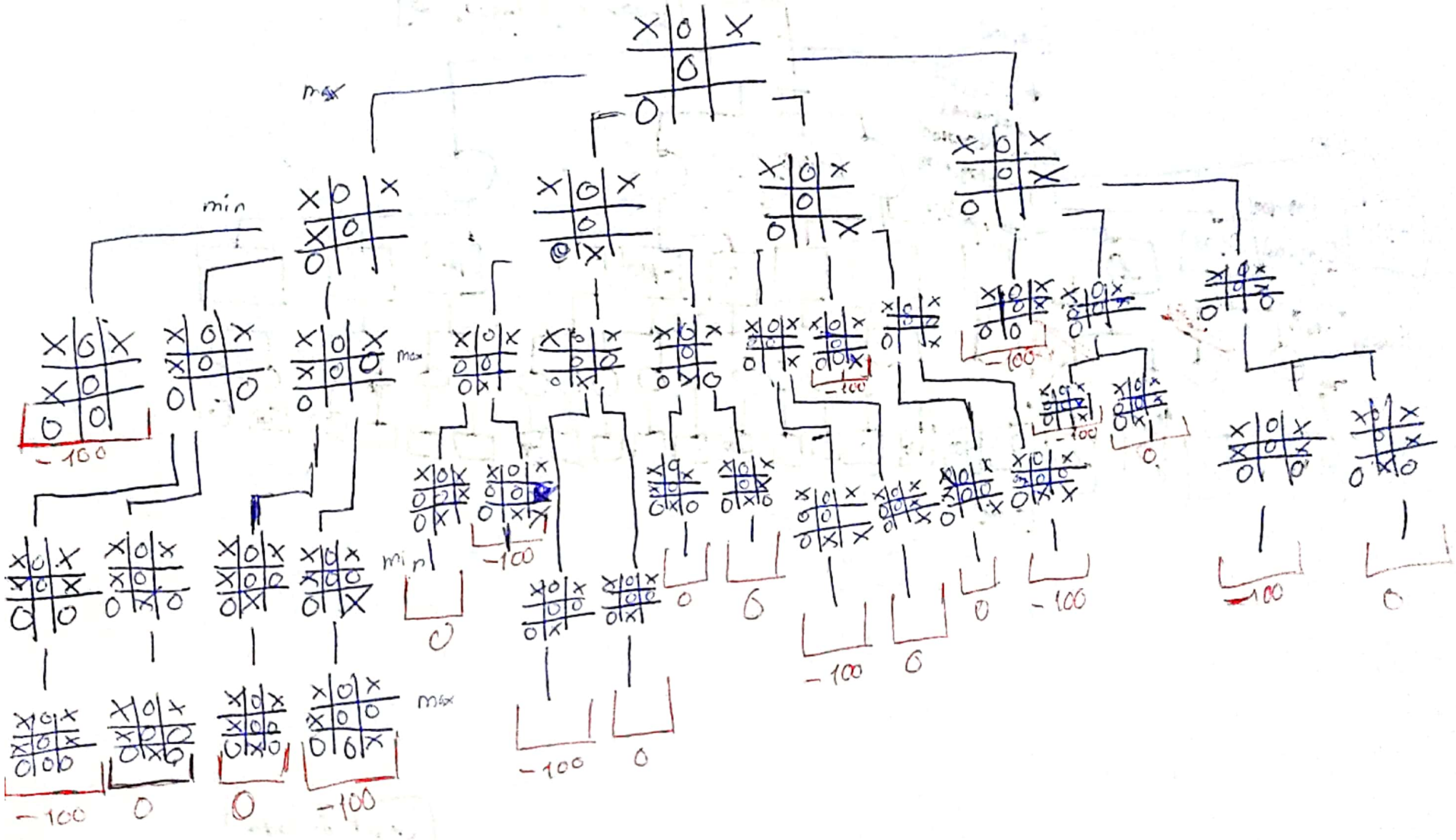

impulsado por CamScanner

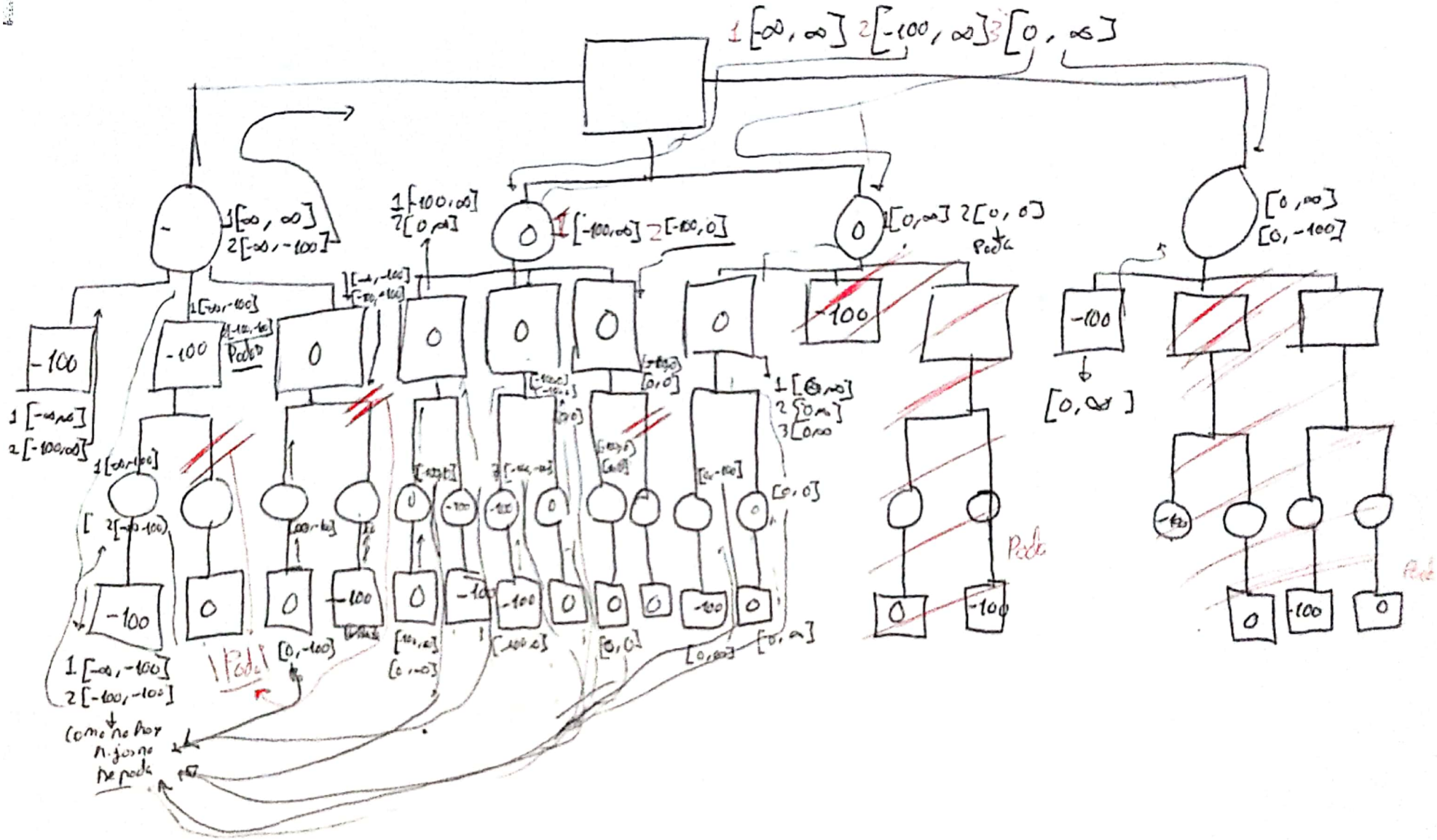

$\alpha >= \beta$

impulsado por CamScanner