Блок датчика

Перв. примен.

Справ. №

Подп. и дата

Инв.№дубл.

Взам.инв.№

Подп. и дата

Инв.№подл.

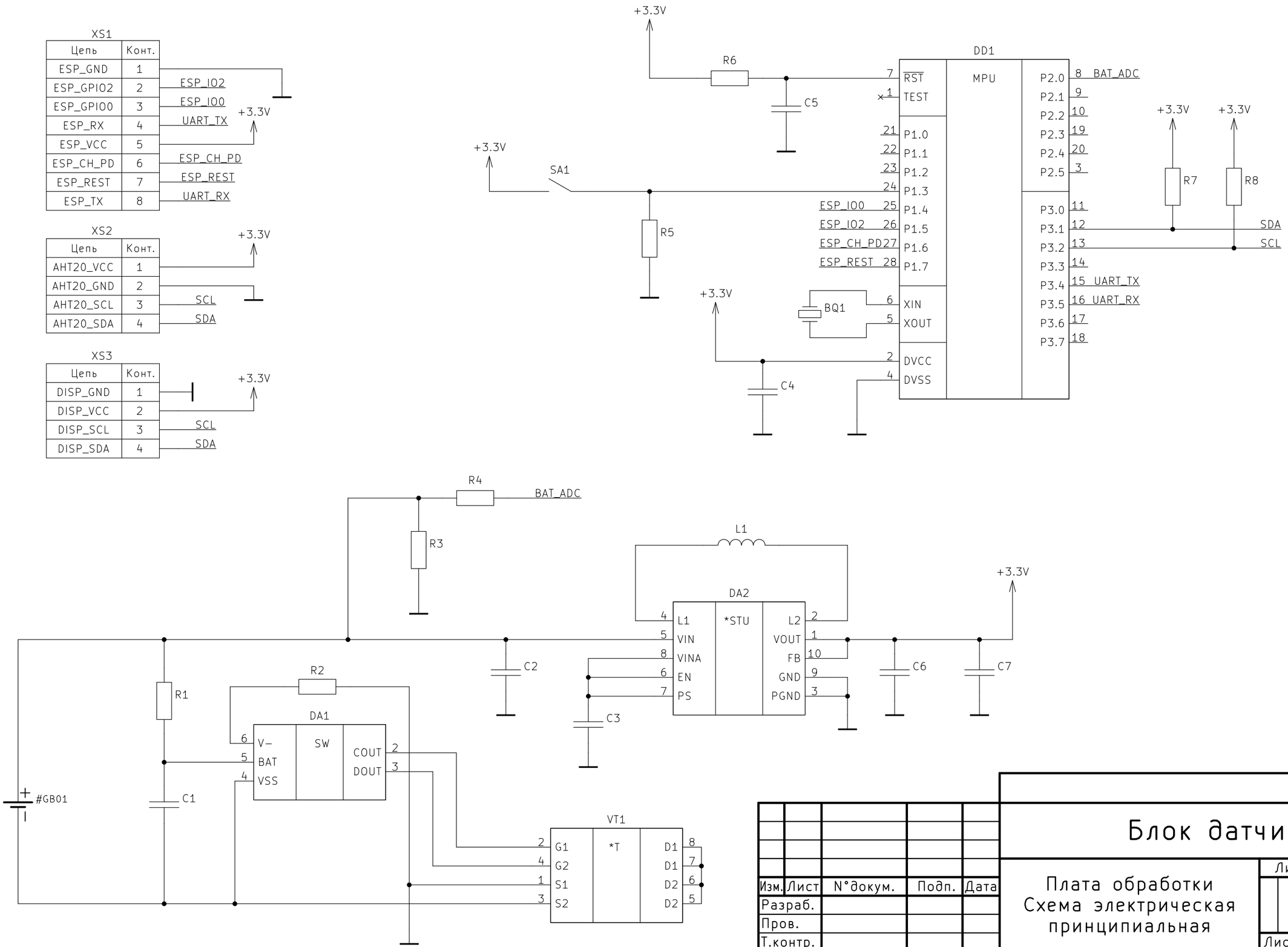

Изм.	Лист	N°докум.	Подп.	Дата
Разраб.				
Пров.				
Т.контр.				
Н.контр.				
Утв.				

Блок датчика

Плата обработки
Схема электрическая
принципиальная

Лит.	Масса	Масштаб

Лист 1 | Листов 1

Копировал

Формат А3