Плата обработки

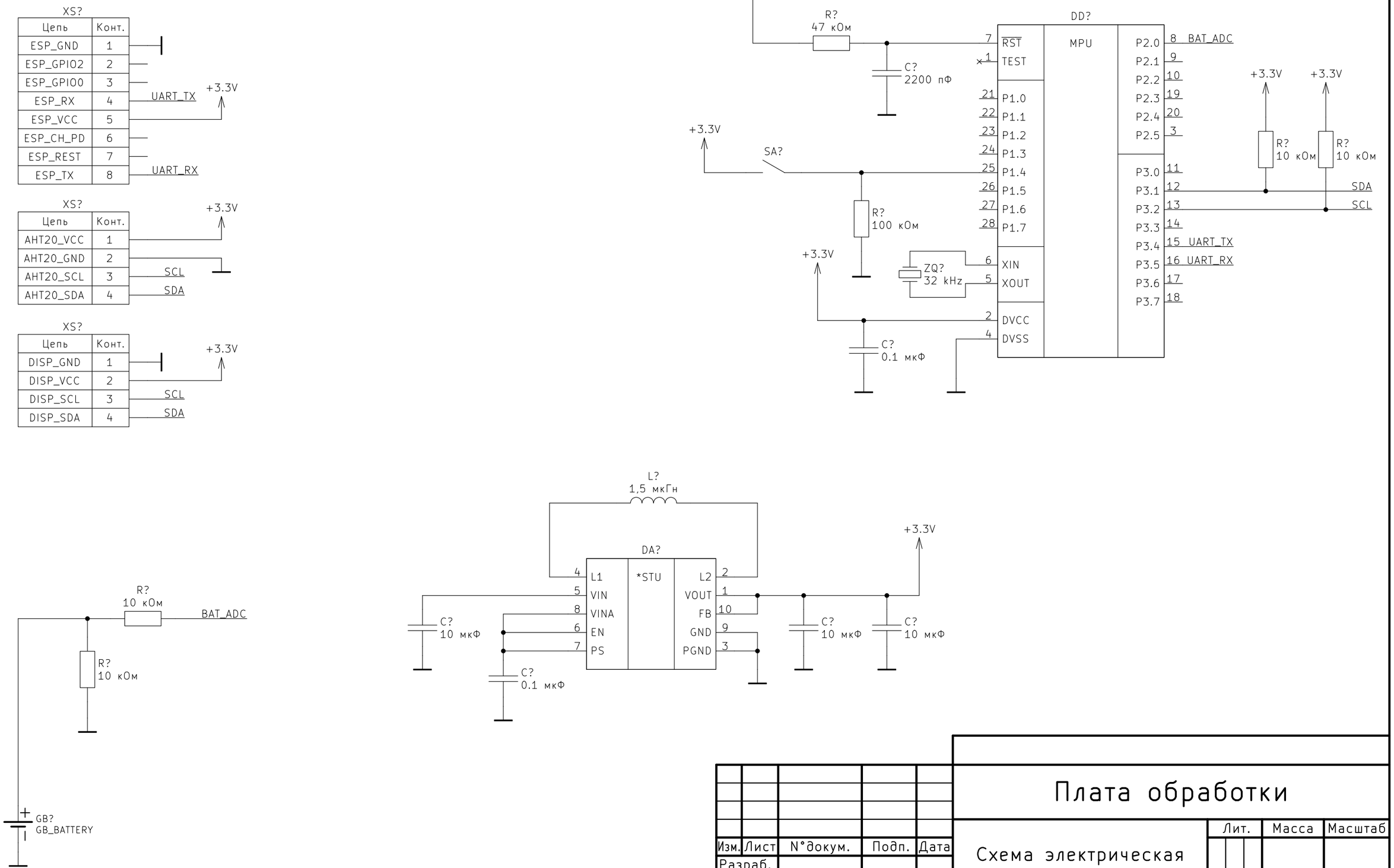

Изм.	Лист	N°докум.	Подп.	Дата
Разраб.				
Пров.				
Т.контр.				
Н.контр.				
Утв.				

Плата обработки

Схема электрическая принципиальная

Лит.	Масса	Масштаб

Лист 1 Листов 1

Перв. примен.

Справ. N°

Подп. и дата

Инв.N°дубл.

Взам.инв.N°

Подп. и дата

Инв.N°подл.

Копировал

Формат А3