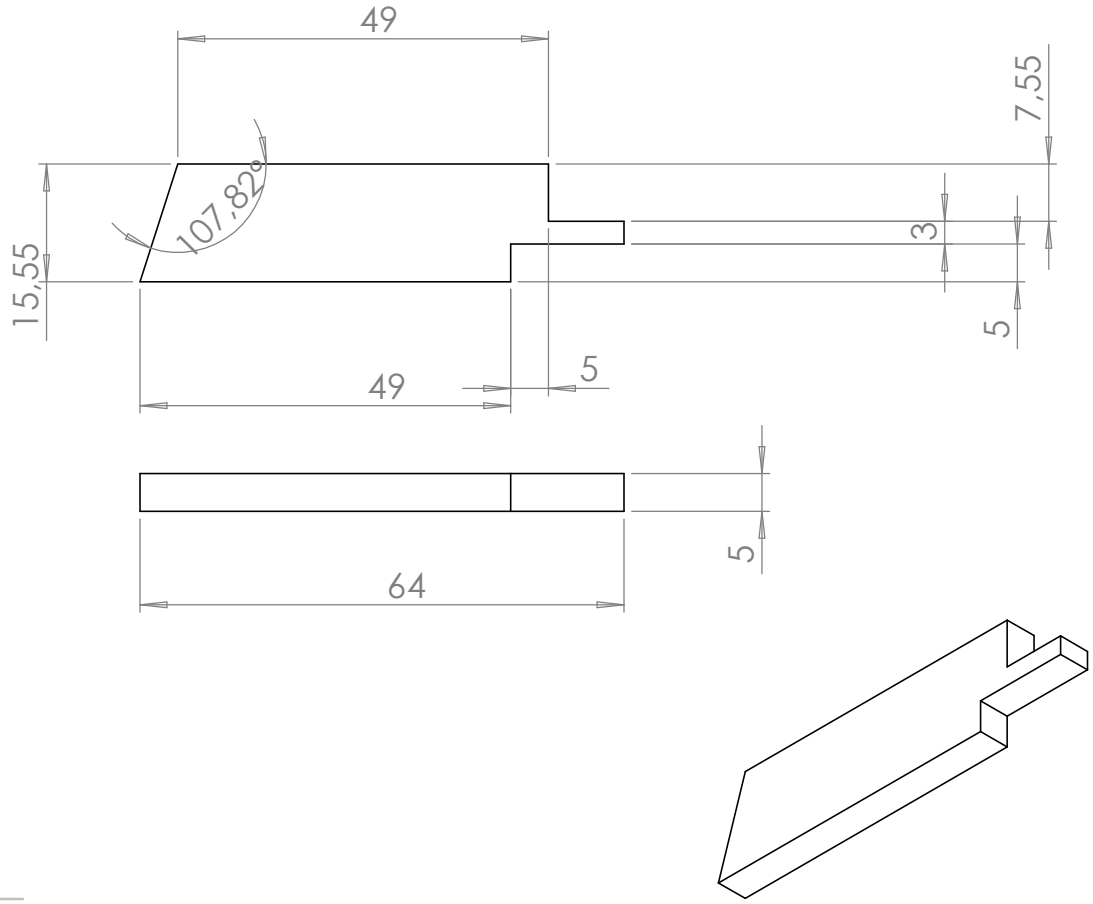

SAUF INDICATION CONTRAIRE: LES COTES SONT EN MILLIMETRES ETAT DE SURFACE: TOLERANCES: LINEAIRES: ANGULAIRES:	FINITION:			CASSER LES ANGLES VIFS	NE PAS CHANGER L'ECHELLE	REVISION	
	NOM	SIGNATURE	DATE			TITRE:	
AUTEUR							
VERIF.							
APPR.							
FAB.							
QUAL.				MATERIAU:		No. DE PLAN P13	A4
				MASSE:		ECHELLE:1:1	FEUILLE 1 SUR 1

Produit d'éducation SOLIDWORKS. A titre éducatif uniquement.