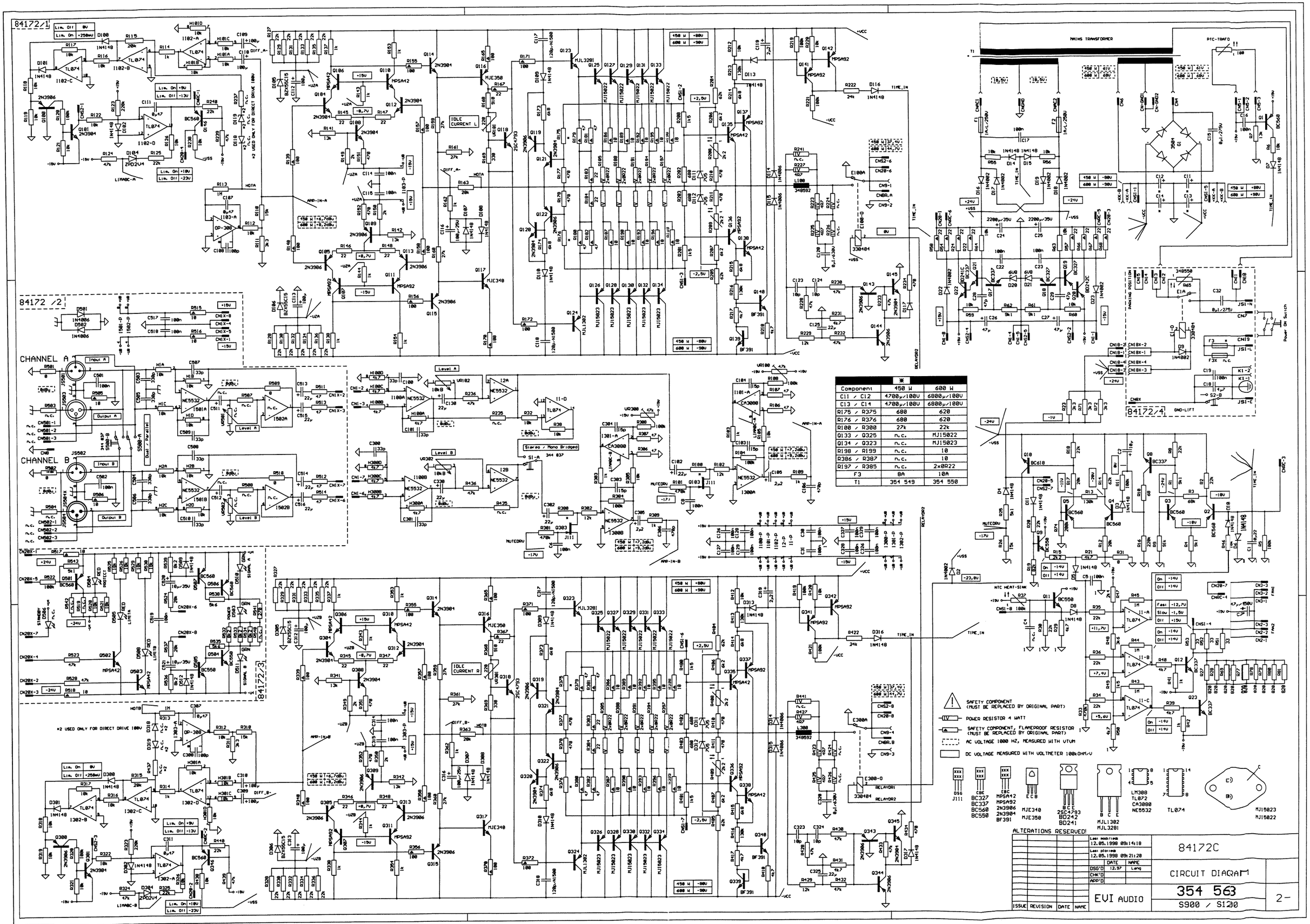

Component	* 450 W	600 W
C11 / C12	4700µ/100V	6800µ/100V
C13 / C14	4700µ/100V	6800µ/100V
R175 / R375	680	620
R176 / R376	680	620
R100 / R300	27k	22k
Q133 / Q325	n.c.	MJ15022
Q134 / Q323	n.c.	MJ15023
R198 / R199	n.c.	10
R386 / R387	n.c.	10
R197 / R385	n.c.	2x0R22
F3	8A	10A
T1	354 549	354 550