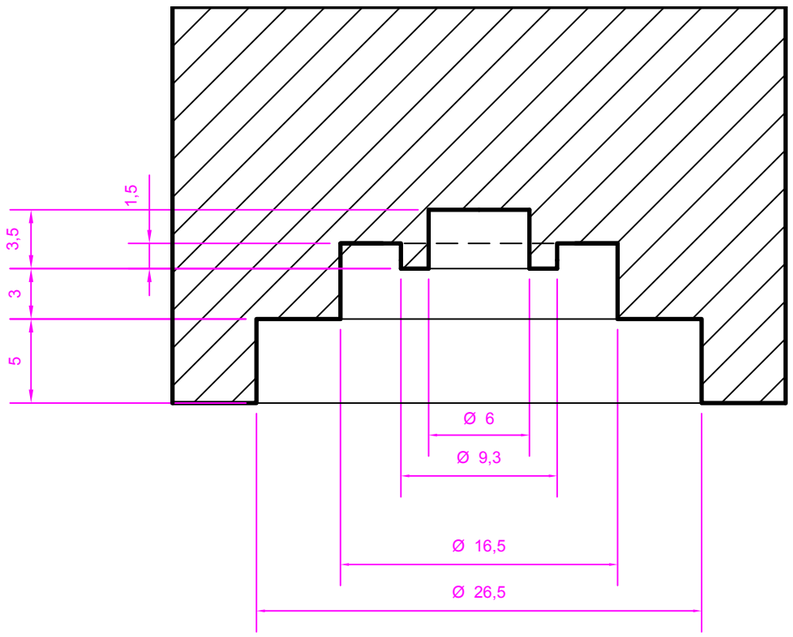
1,5
3,5
3
5
Ø 6
Ø 9,3
Ø 16,5
Ø 26,5

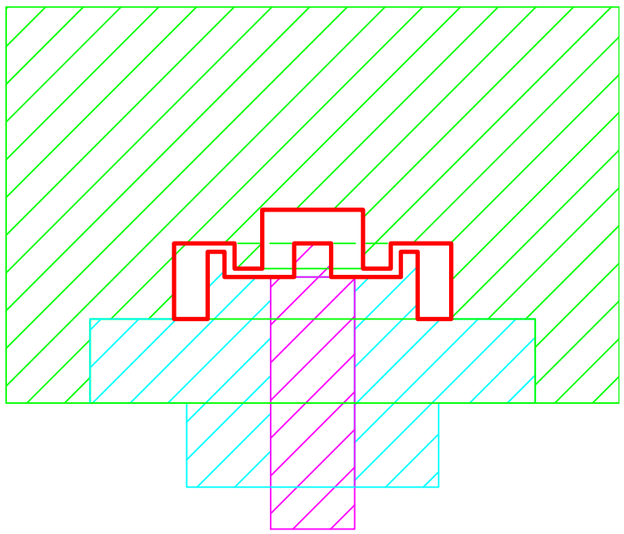

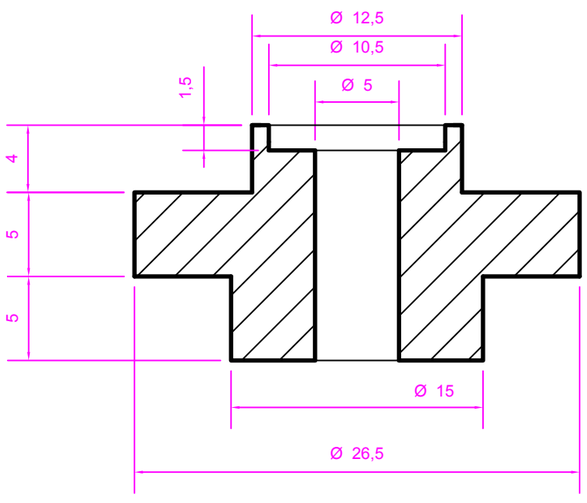
Ø 12,5
Ø 10,5
Ø 5
1,5
4
5
5
Ø 15
Ø 26,5

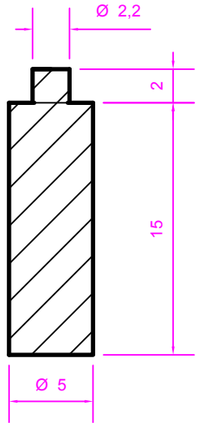
Ø 2,2
2
15
Ø 5