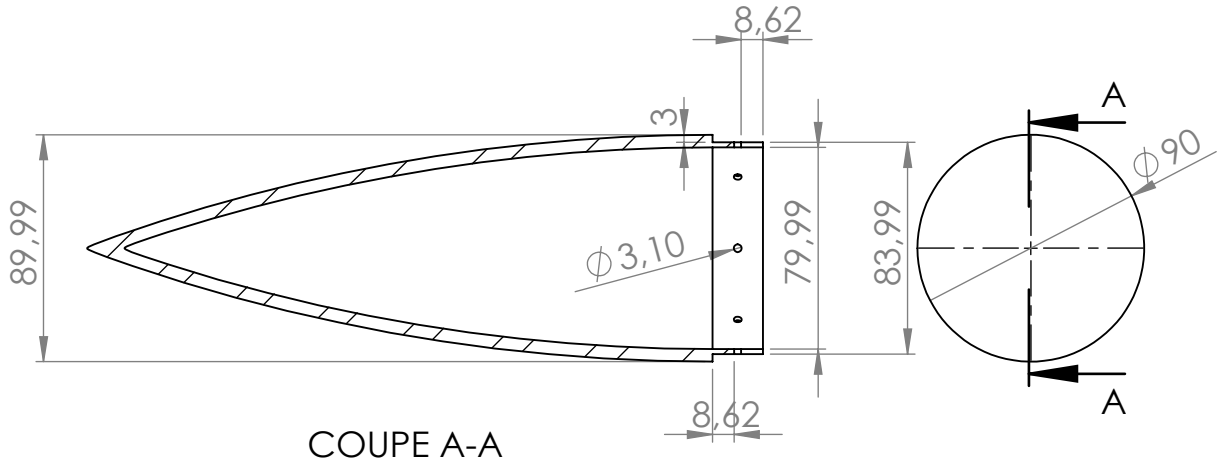

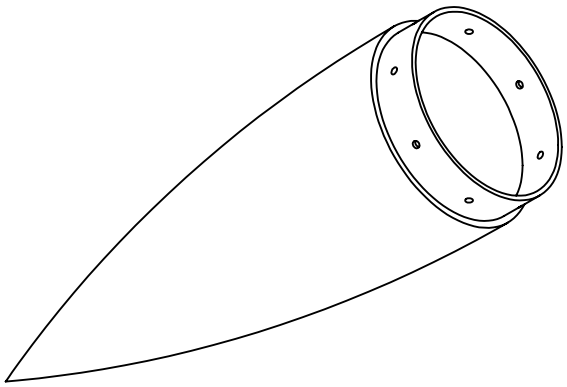

SAUF INDICATION CONTRAIRE: LES COTES SONT EN MILLIMETRES ETAT DE SURFACE: TOLERANCES: LINEAIRES: ANGULAIRES:	FINITION:	CASSER LES ANGLES VIFS	NE PAS CHANGER L'ECHELLE / REVISION

	NOM	SIGNATURE	DATE
AUTEUR			
VERIF.			
APPR.			
FAB.			
QUAL.			

TITRE:

MATERIAU:

Produit d'éducation SOLIDWORKS – A titre éducatif uniquement.

No. DE PLAN

ogive 2 (1)

A4

MASSE:

ECHELLE:1:3

FEUILLE 1 SUR 1