Multiplexer & Demultiplexer

Lecture 7

Outline

- How multiplexers work
- Multiplexer as a logic building block
- How demultiplexers work

Multiplexer (MUX)

- เป็นวงจร Combinational Logic ที่ประกอบไปด้วย
  - 2^n Data Inputs
  - n Control Inputs
  - 1 Data Output
- ค่าของ Control Input จะเป็นตัวเลือกที่จะผ่านค่าของ Data Input เพียง 1 ตัวไปยัง Output
- เราอาจเรียก MUX ว่า Selector ก็ได้

2:1 MUX

- MUX อย่างย่อยที่สุดคือแบบ 2:1 MUX

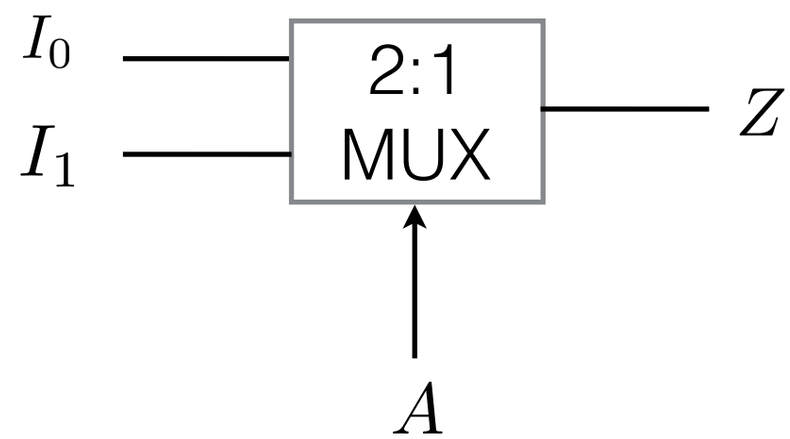

A	Z
0	I_0
1	I_1

I_1	I_0	A	Z
0	0	0	0
0	0	1	0
0	1	0	1
0	1	1	0
1	0	0	0
1	0	1	1
1	1	0	1
1	1	1	1

$$Z = \overline{A}I_0 + AI_1$$

4:1 MUX

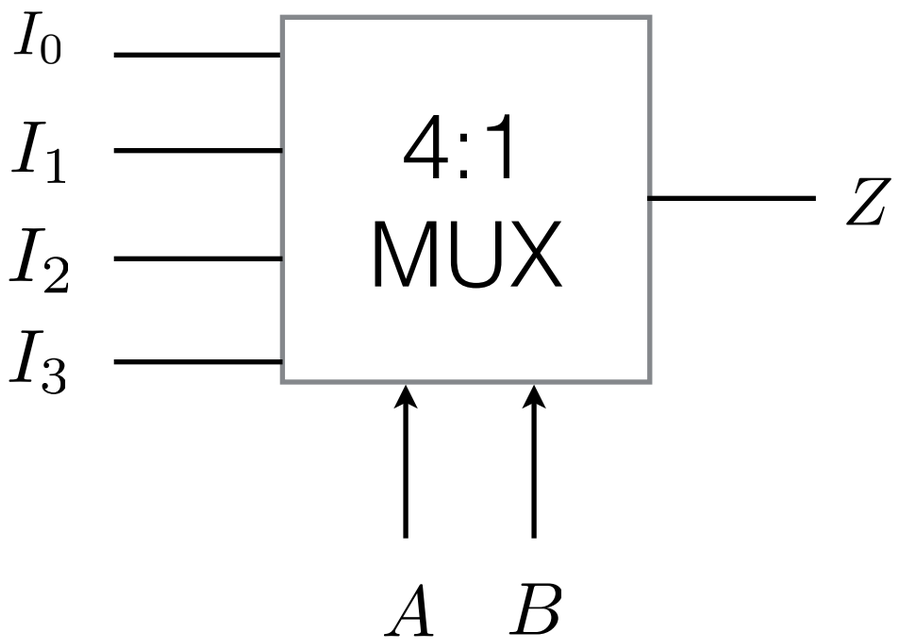

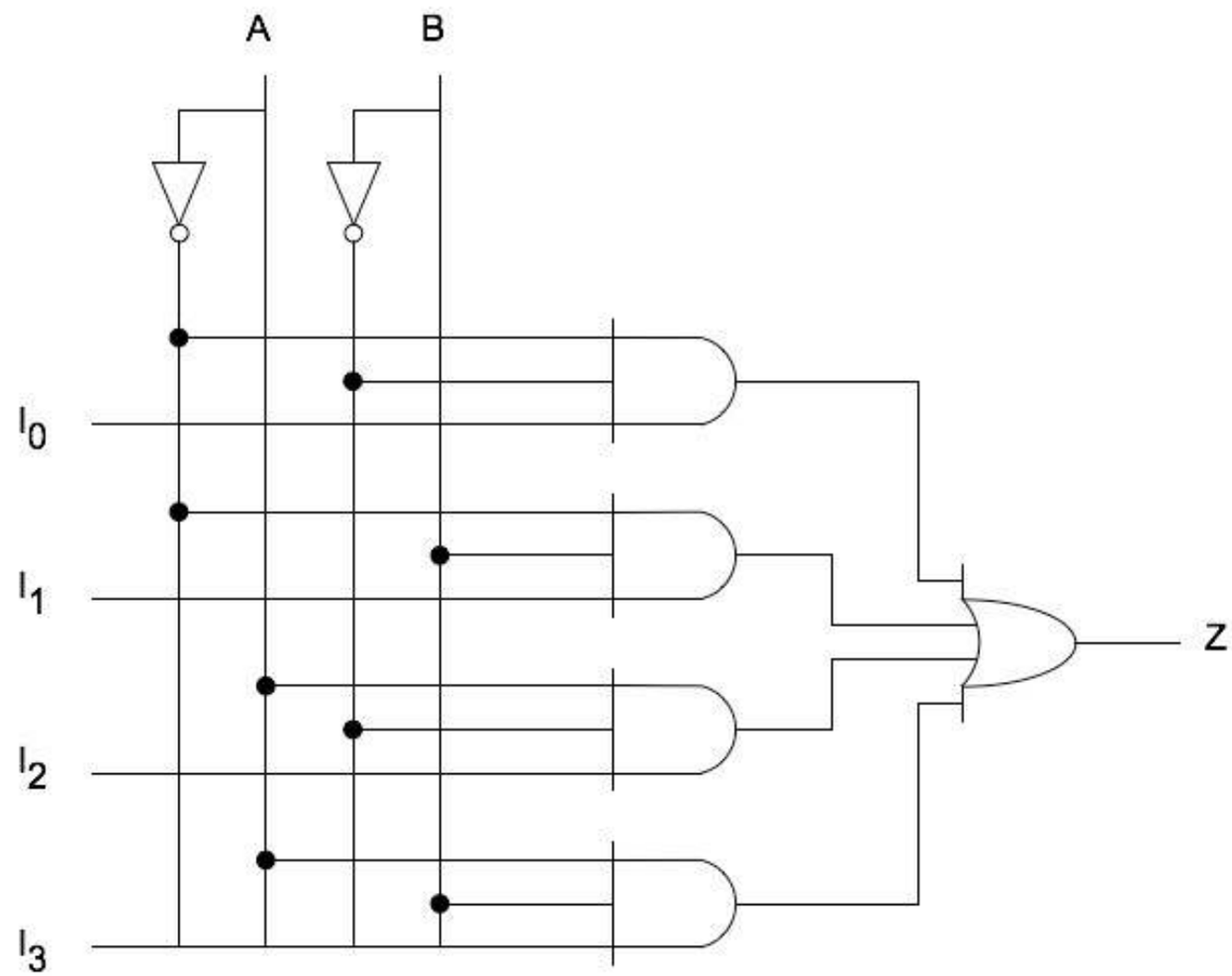

$$Z = \overset{0}{\overline{A}}\,\overset{0}{\overline{B}} I_0 + \overset{0}{\overline{A}}\,\overset{1}{B} I_1 + \overset{1}{A}\,\overset{0}{\overline{B}} I_2 + \overset{1}{A}\,\overset{1}{B} I_3$$

8:1 MUX

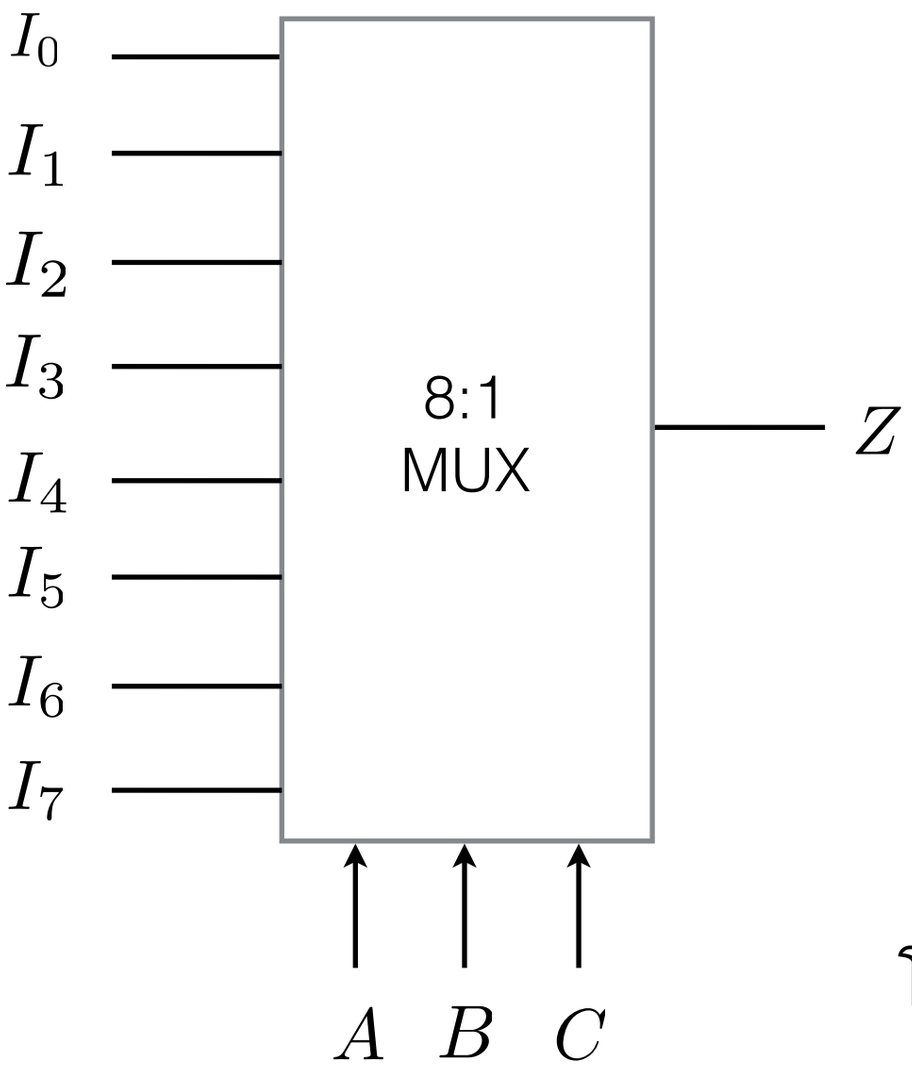

สมการบูลีนสำหรับ 8:1 MUX

$$Z = \overline{A}\,\overline{B}\,\overline{C}I_0 + \overline{A}\,\overline{B}CI_1 + \overline{A}B\overline{C}I_2 + \cdots + ABCI_7$$

สมการบูลีนสำหรับ 2^n:1 MUX

$$Z = \sum_{k=0}^{2^n-1} m_k \cdot I_k$$

โดยที่ m_k คือ k-th minterm ของ control input

Building Larger MUX

- เราสามารถสร้าง MUX ที่ใหญ่ขึ้นจาก MUX ขนาดย่อยได้

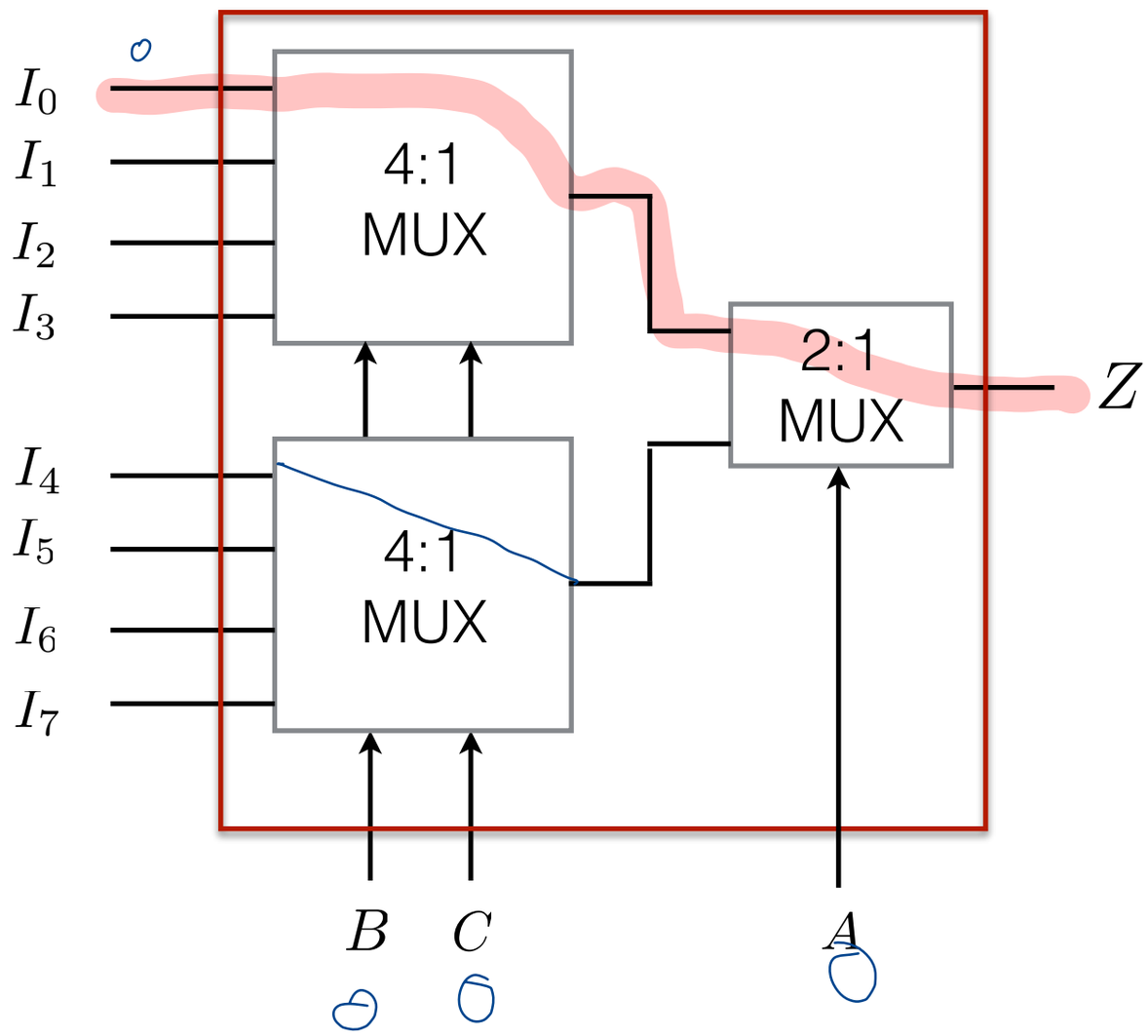

8:1 MUX

Building Larger MUX (2)

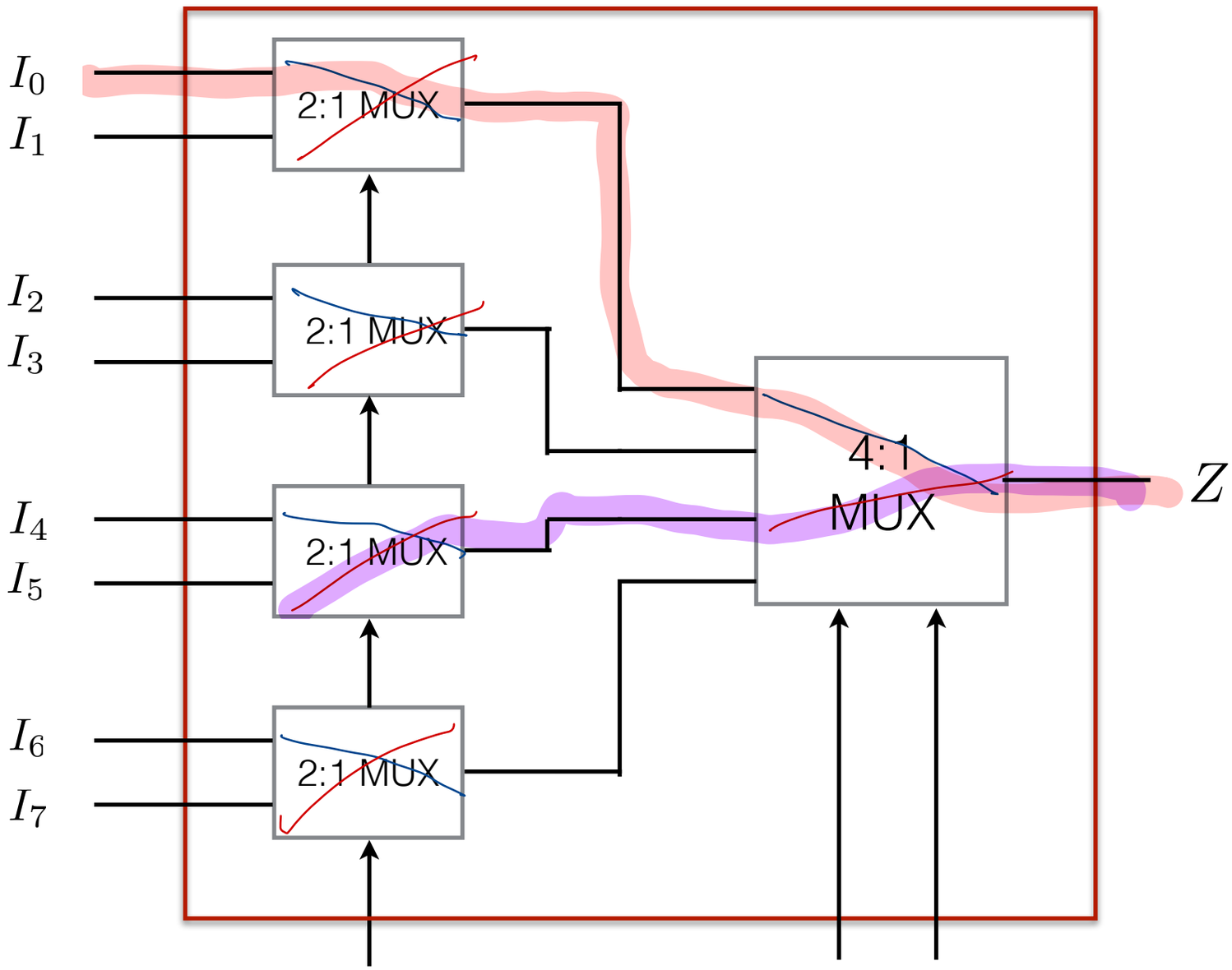

8:1 MUX

Example

- จงสร้าง 4:1 MUX จาก 2:1 MUX

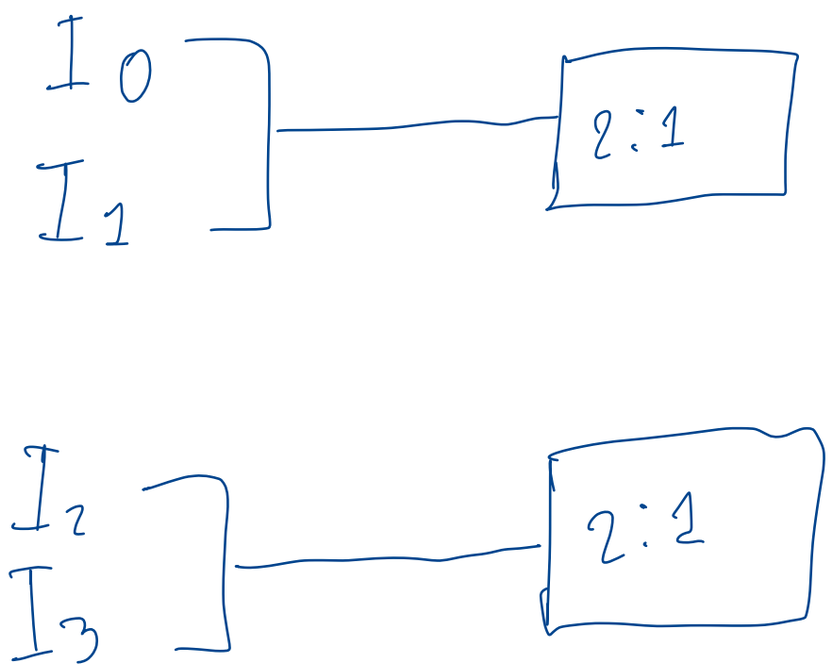

MUX as a Logic Building Block

- เราสามารถใช้ MUX สร้างฟังก์ชันตรรกต่างๆ ที่อยู่ในรูป SOP ได้
- โดยเชื่อม I_i ไปที่ลอจิก 1 ถ้าฟังก์ชันนั้นมี minterm m_i และเชื่อมอินพุทอื่นไปที่ ลอจิก 0
- เช่น $$F(A,B,C) = m_0 + m_2 + m_6 + m_7$$

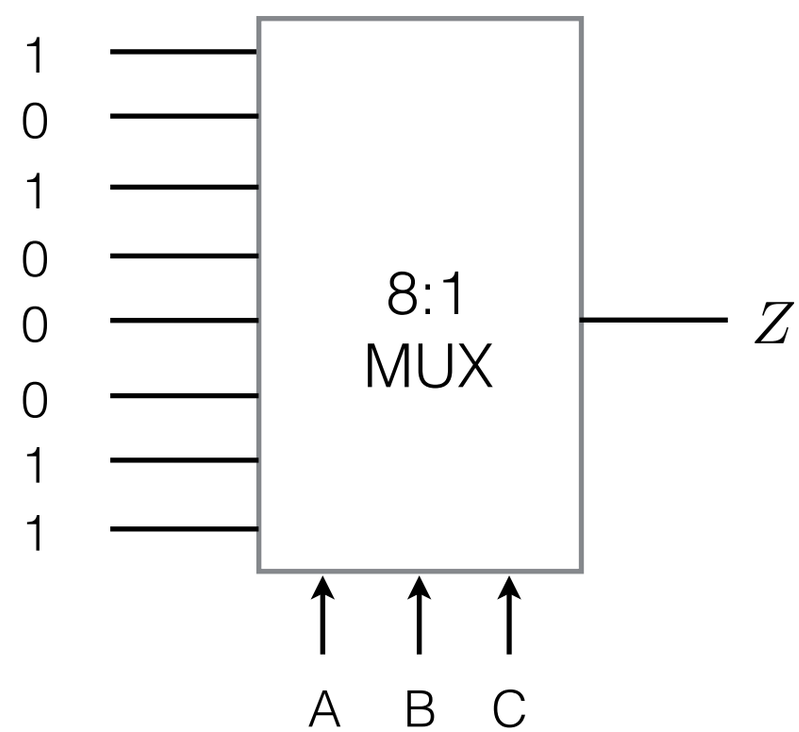

Smaller Design

- เราสามารถสร้างวงจรที่ซับซ้อนน้อยลงได้โดยอาศัยการจัดกลุ่มที่ดี

$$F = \overline{A}\,\overline{B}\,\overline{C} + \overline{A}B\overline{C} + A\overline{B}(0) + AB(1)$$

A	B	C	F
0	0	0	1
0	0	1	0
0	1	0	1
0	1	1	0
1	0	0	0
1	0	1	0
1	1	0	1
1	1	1	1

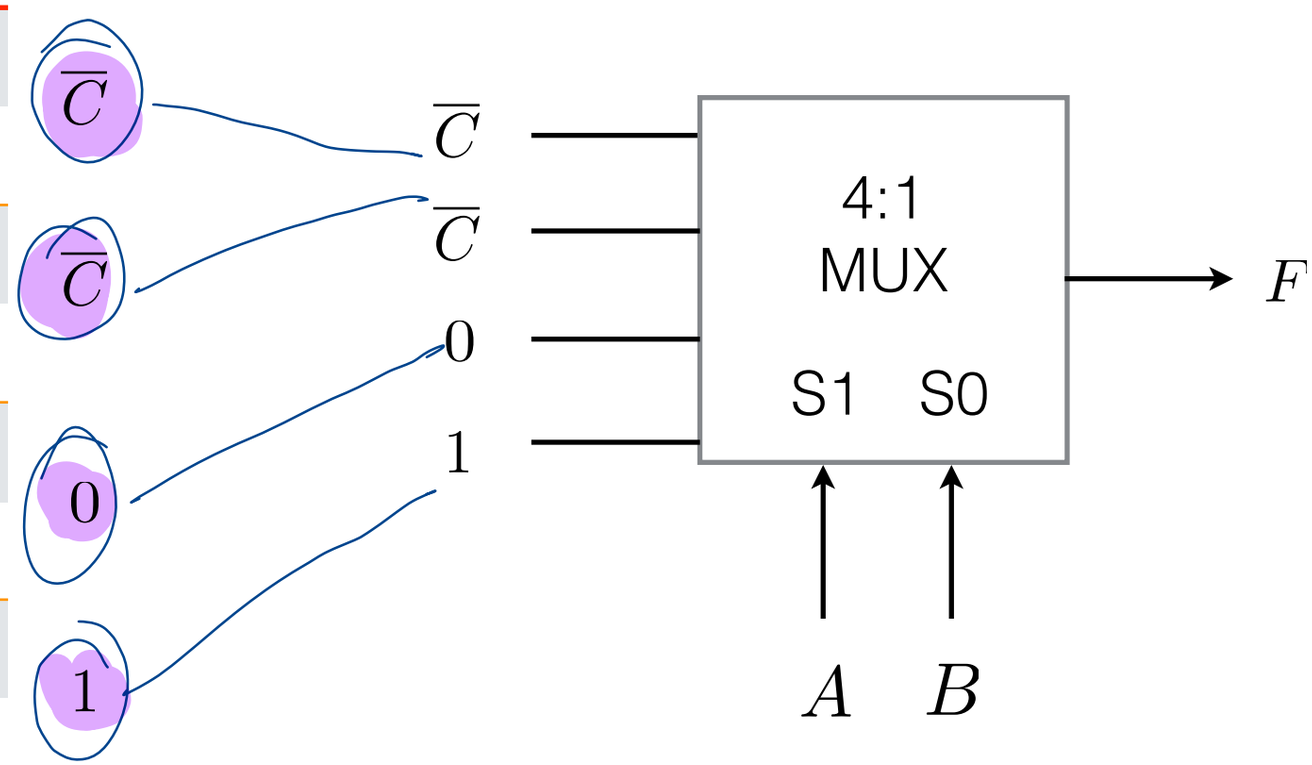

Smaller Design (2)

- ไม่ต้องใช้ inverter

$$F = \overline{A}\,\overline{C}(1) + \overline{A}C(0) + A\overline{C}B + ACB$$

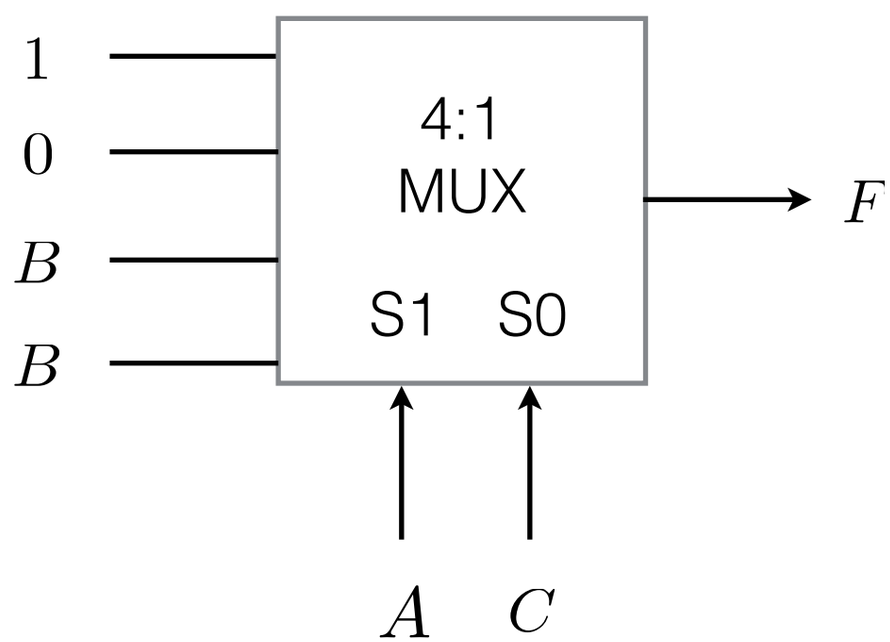

General Principles in Circuit Design with MUX

- สำหรับฟังก์ชันที่มีอินพุทจำนวน n ตัว เลือกอินพุทจำนวน n-1 ตัว มาใช้เป็น control inputs ของ MUX
- อินพุทอีก 1 ตัวที่เหลือของฟังก์ชันจะถูกใช้เป็น data input ของ MUX ร่วมกับ 0 และ 1

Example

- ใช้ MUX สร้าง Full Adder

A	B	Cin	Sum	Cout
0	0	0	0	0
0	0	1	1	0
0	1	0	1	0
0	1	1	0	1
1	0	0	1	0
1	0	1	0	1
1	1	0	0	1
1	1	1	1	1

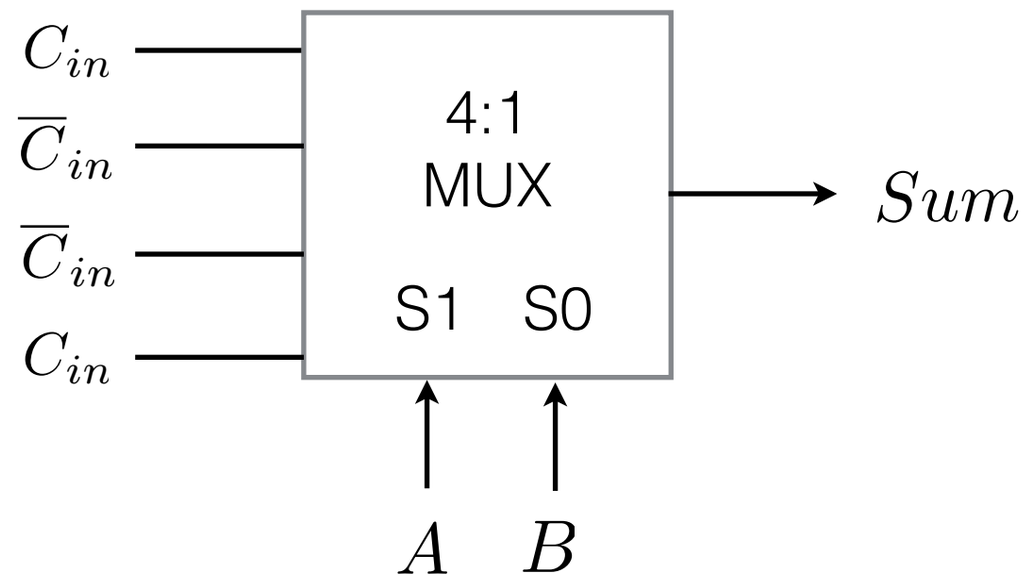

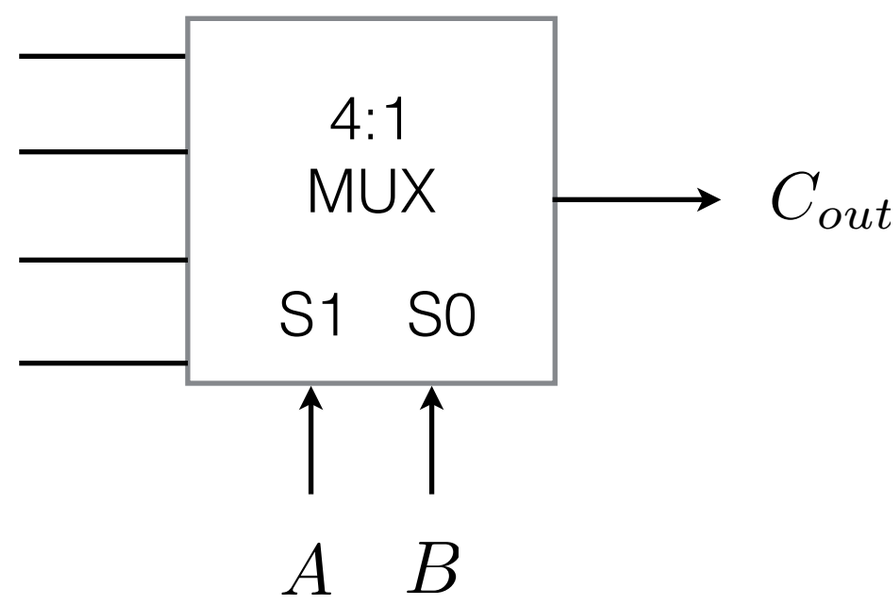

Demultiplexer (DEMUX)

- ทำหน้าที่ตรงข้ามกับ MUX
- ประกอบไปด้วย
  - 1 data input
  - n control signals
  - 2^n output lines

1:2 DEMUX

- เมื่อ I = 0, Output ทั้งคู่จะเป็น 0
- เมื่อ I = 1, Output จะขึ้นอยู่กับ A

$$O_0 = \bar{A}I$$

$$O_1 = AI$$

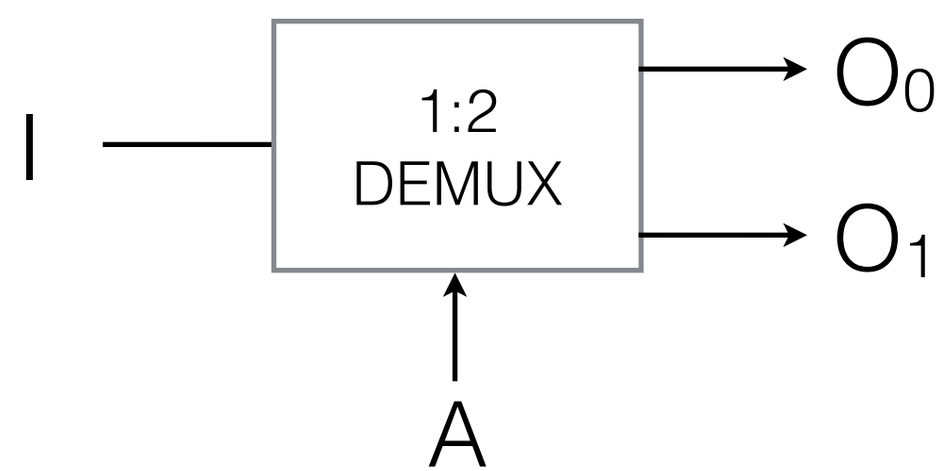

2:4 DEMUX

$$O_0 = \overline{A}\,\overline{B}I$$

$$O_1 = \overline{A}BI$$

$$O_2 = A\overline{B}I$$

$$O_3 = ABI$$

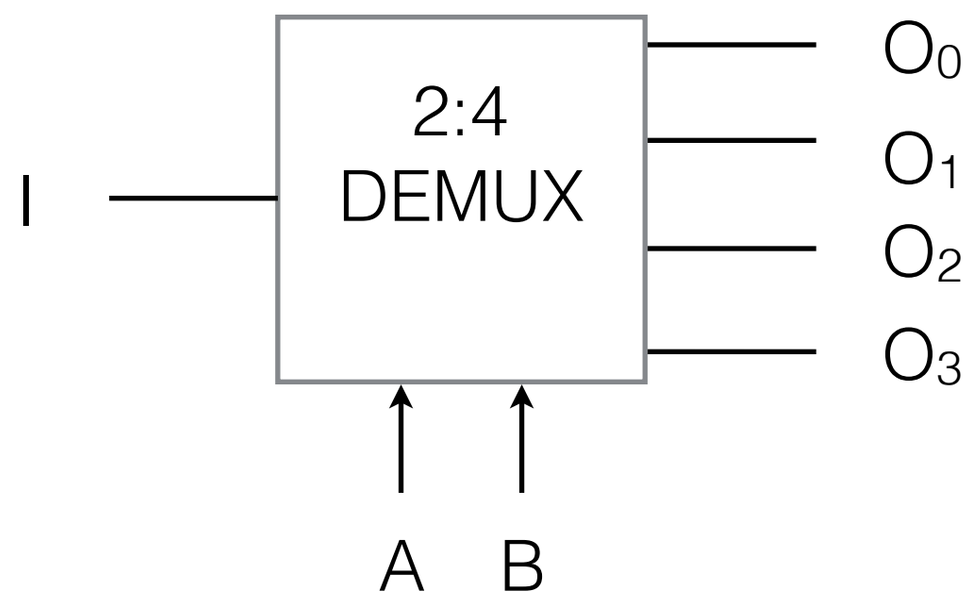
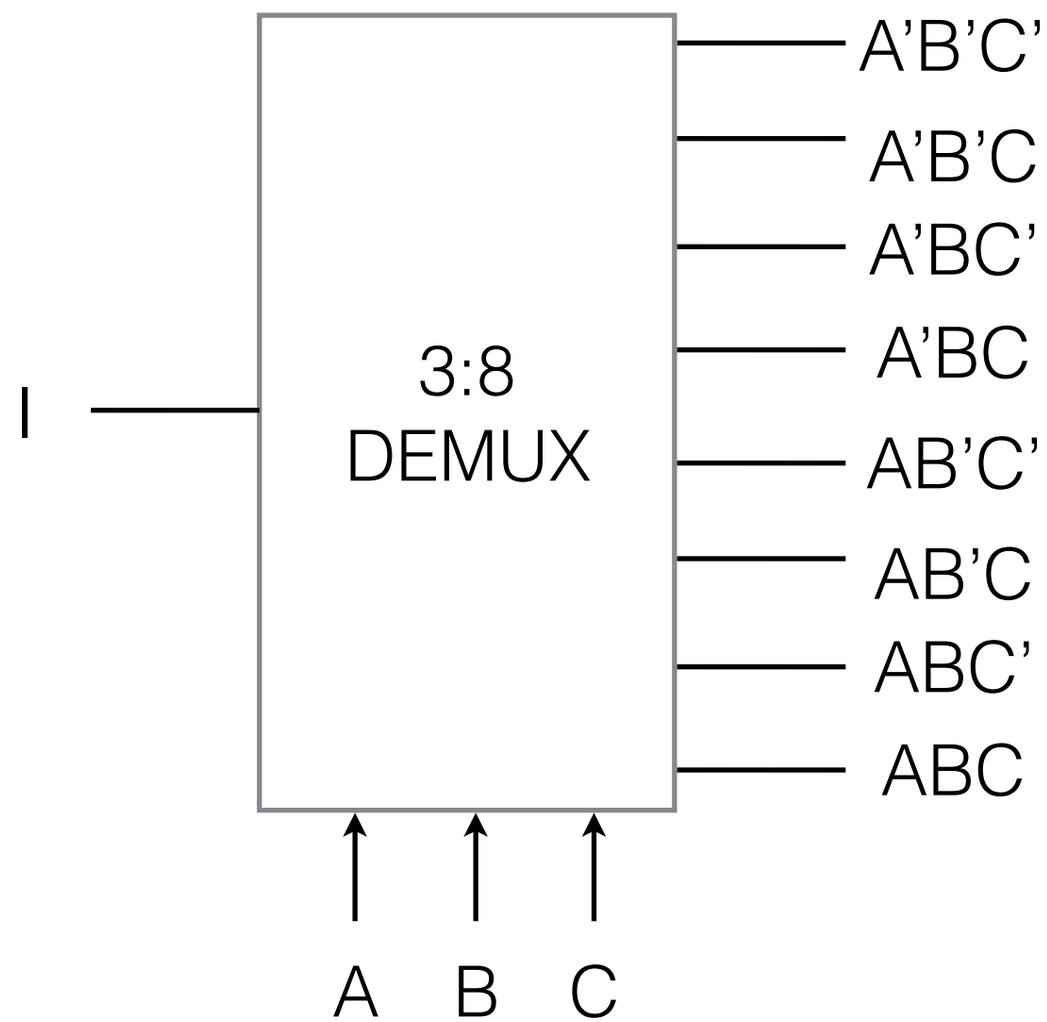
3:8 DEMUX