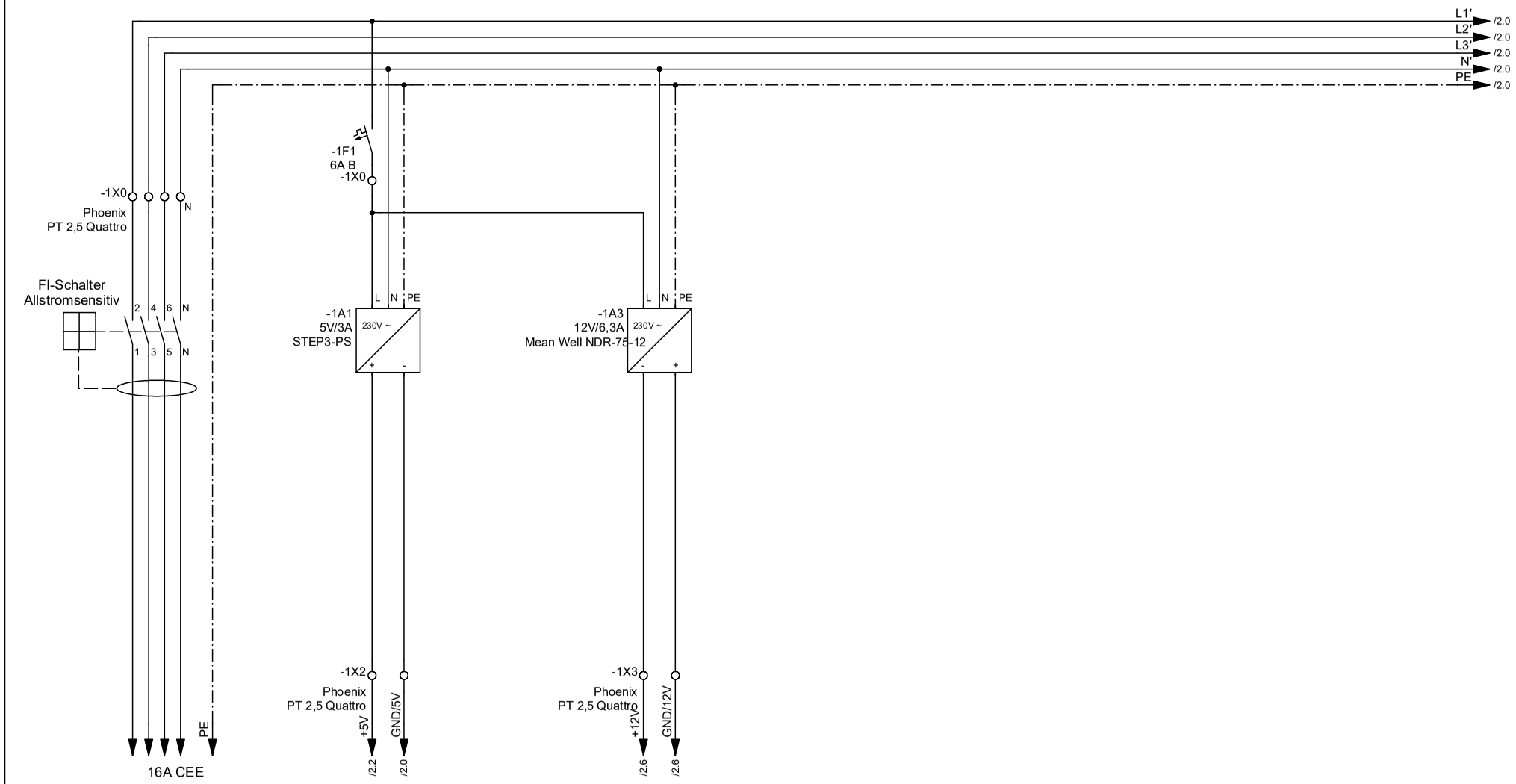

		29.01.2025	rodenhsr	Datum	23.01.2025	**Elektronik-Werkstatt-Maschinenbau**	Projekt:		Kunde:	Anlage	
				Bearb.	rodenhsr	**EWM** FB16 TU-Darmstadt	IMS_Ladestation_Franzeli	ANr.		Ort	
				Gepr.		Petersenstr.25, 64287 Darmstadt			**Ver.: 0.0**		Blatt-Nr. 1
Zustand	Änderung	Datum	Name	Norm		Urspr. / Ers. für	Ers. durch	Ladestation Einspeisung und Netzteile			Bl von Anz 1/3

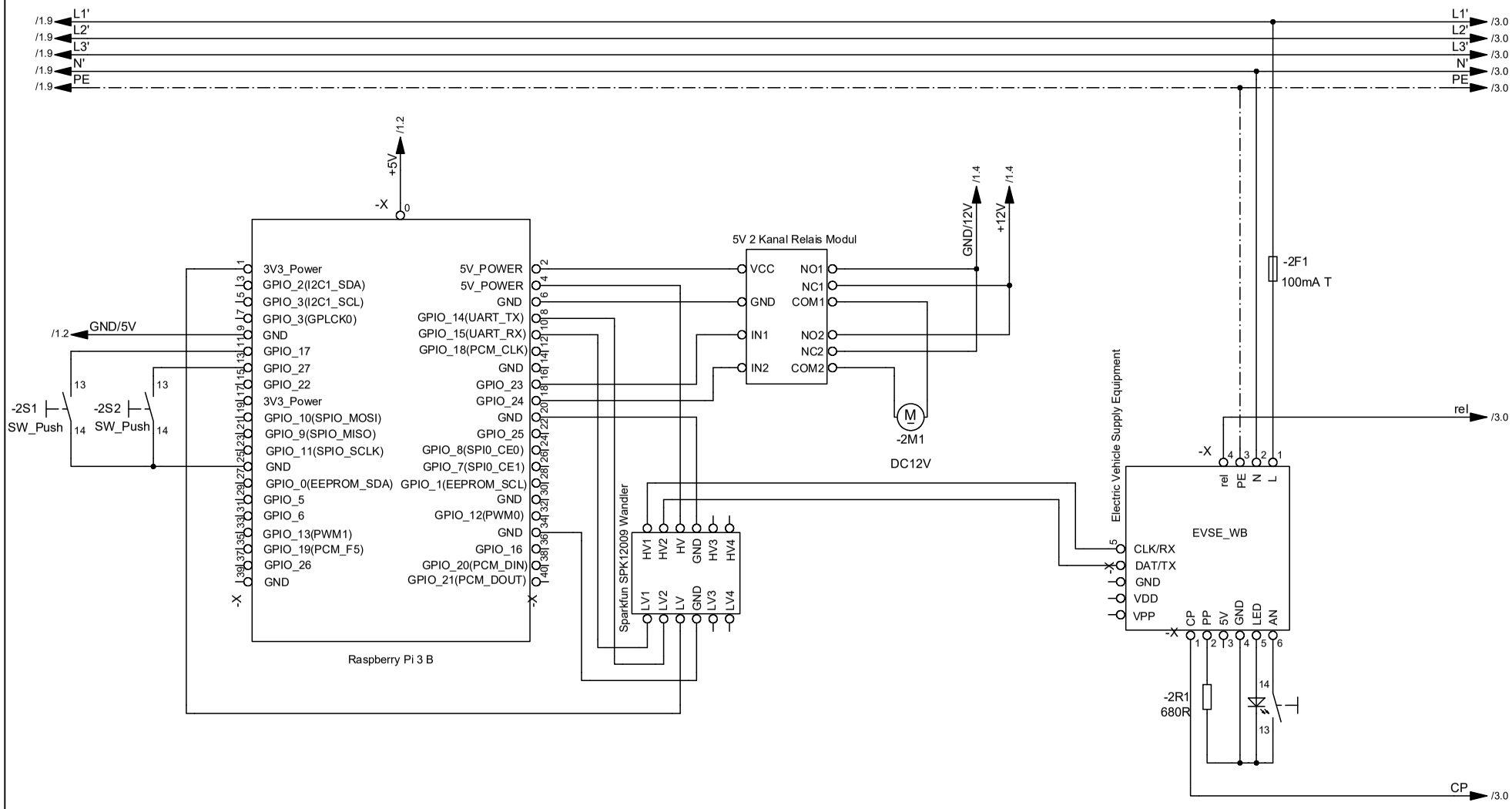

		27.01.2025	rodenhsr	Datum	23.01.2025	**Elektronik-Werkstatt-Maschinenbau**	Projekt:		Kunde:	Anlage	
				Bearb.	rodenhsr	**EWM** FB16 TU-Darmstadt	IMS_Ladestation_Franzeli	ANr.		Ort	
				Gepr.		Petersenstr.25, 64287 Darmstadt			**Ver.: 0.0**		Blatt-Nr. 2
Zustand	Änderung	Datum	Name	Norm		Urspr. / Ers. für	Ers. durch	Steuerung			Bl von Anz 2/3

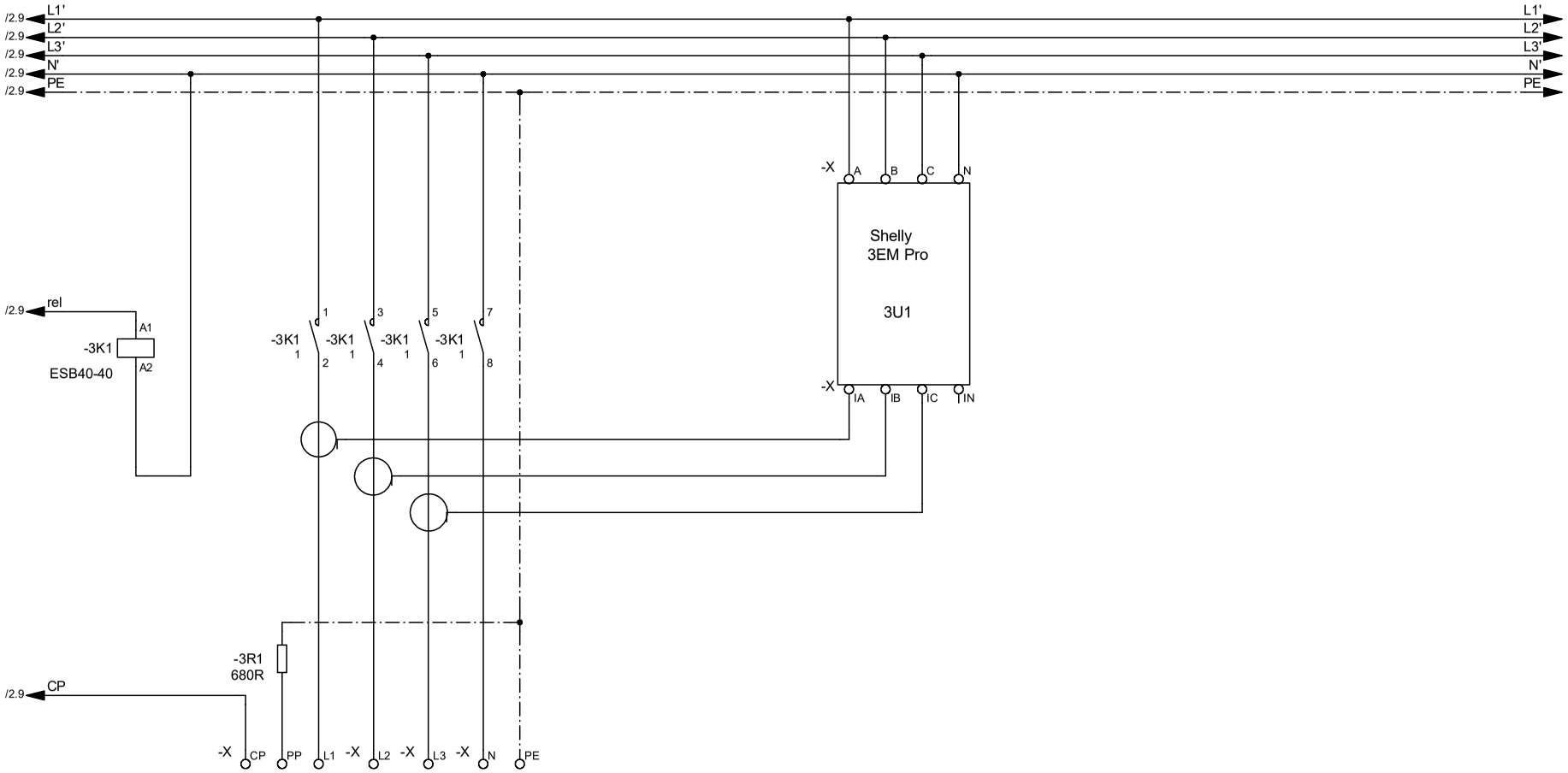

		27.01.2025	rodenhsr	Datum	24.01.2025	**Elektronik-Werkstatt-Maschinenbau**	Projekt:		Kunde:		Anlage	
				Bearb.	rodenhsr	**EWM** FB16 TU-Darmstadt	IMS_Ladestation_Franzeli	ANr.			Ort	
				Gepr.		Petersenstr.25, 64287 Darmstadt			**Ver.: 0.0**		Blatt-Nr. 3	
Zustand	Änderung	Datum	Name	Norm		Urspr. / Ers. für	Ers. durch	Steuerung			Bl von Anz 3/3	