Sistema de relación por Cadena

DESCRIPCION CADENA		
ITEM	Motor (15)- Sproket (45)	SPROCKET (25) -SPROCKET (25)
1	20A-1-94	20A-1-258

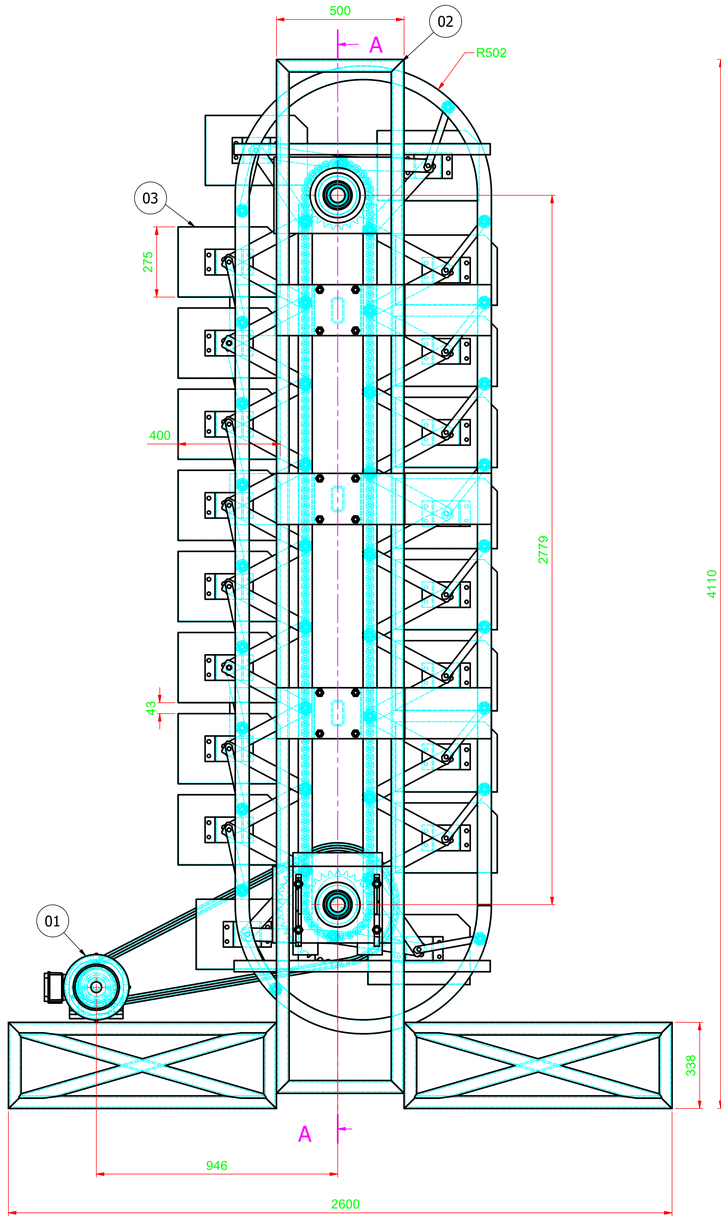

SECCIÓN A-A

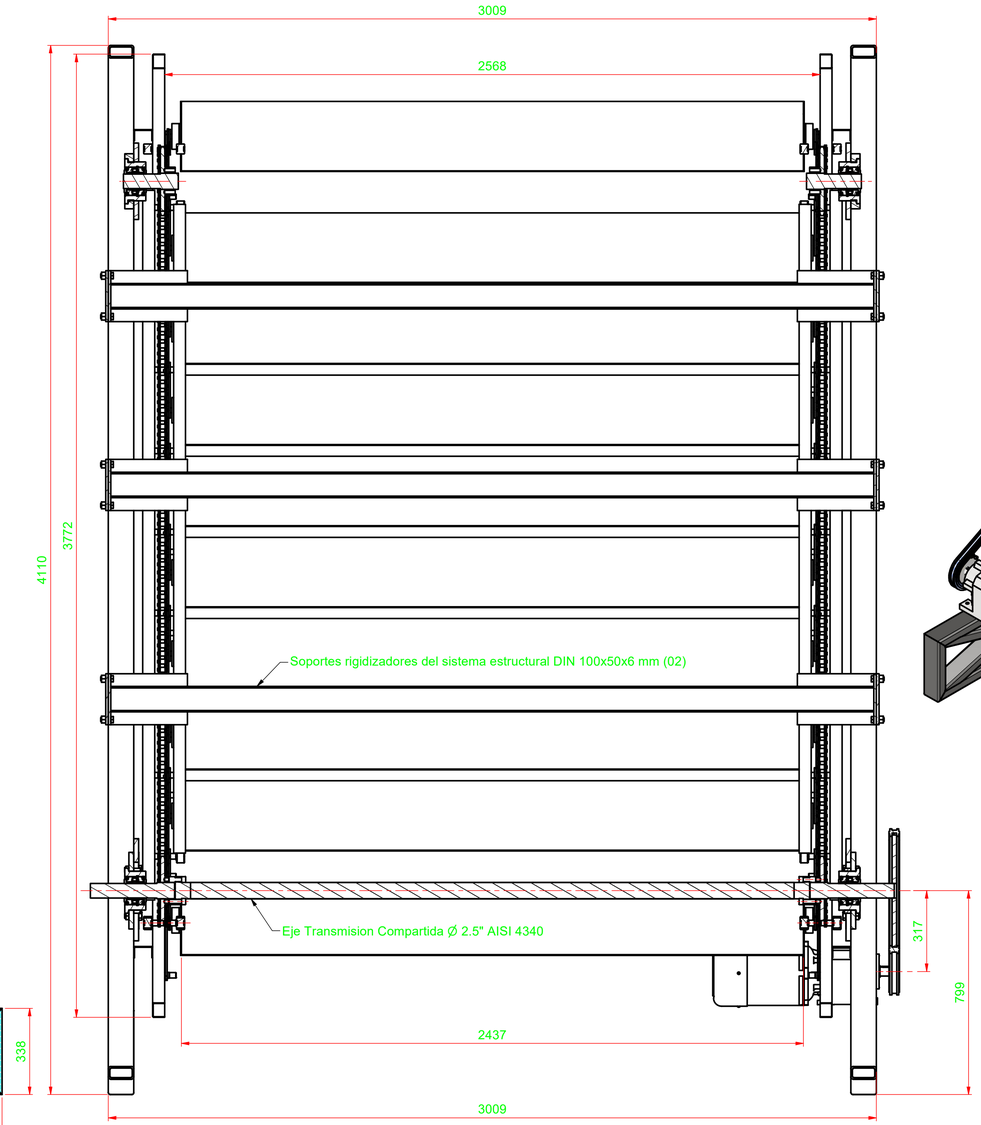

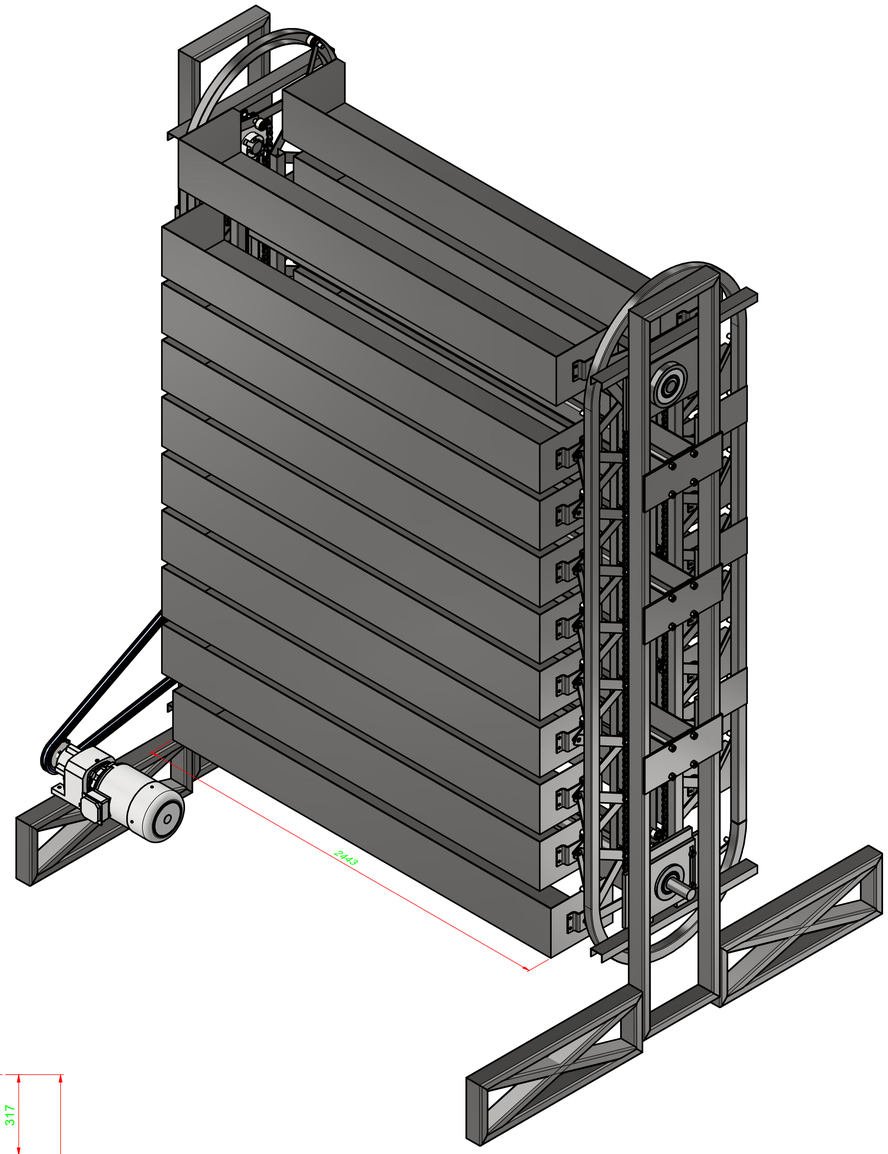

SISTEMA DE CARRUSEL VERTICAL DISENO PATERNOSTER

1. Dimensiones de bandeja 400x275x2437 mm. (03)
2. Cantidad de Bandejas 20 unidades
3. La distancia entre centros de sprocket en estructura es de 2779 mm
   Para el paso se cadena 31.7 mm y la cantidad de bandejas es la geometria unica distinta al documento.
5. El pasador para esta cadena es la que utilizan los fabricantes como LINPIC para garantizar la resistencia del eje del mecanismo de rodadura.
6. Peso de la estructura completa 2178 kg.

NOTAS.
1. Medidas en mm.
2. Las cotas prevalecen sobre el dibujo.
3. Idea conceptual tomada del documento "Alamacen Rotativo Vertical" 27-11-23
4. Documento enviado el día Lunes 9/2/26
5. Perfiles estructurales DIN Rect 100x50x6.3 mm.
6. Se recomienda tornilleria Metrica cabeza socket Gr 5.

ESPECIFICACIONES MOTOREDUCTOR (01)

1. Motor: 1750 RPM.Reductor (i=40.1): Reduce a 44 RPM en la salida del reductor.
2. Transmisión Cadena (15 a 45 dientes): Reduce la velocidad 3 veces más El Eje Principal gira a 14.6 RPM.
3. Sprocket Interno (25 dientes): A 14.6 RPM mueve la cadena a 0.19 m/s (19 cm/s).
4. Modelo: SK 672.1 - 112M/4 (o 132S/4 7.5 HP)
   Relación (i): 40.10
   Velocidad Salida: 44 RPM (con motor 4 polos 1750 RPM).
   Factor de Servicio: > 2.0

Milímetros		ACABADOS NO ESPE	
J.A.V.M	9-2-26	ASTM-A 36	
J.A.V.M			
J.A.V.M		E 7018-1/8"	
C.A.A			
1:20	FASECOL S.A.S		
	DESCRIPCION CARRUSEL VERTICAL		P-001
	VISTAS GENERALES		