SECCIÓN A-A

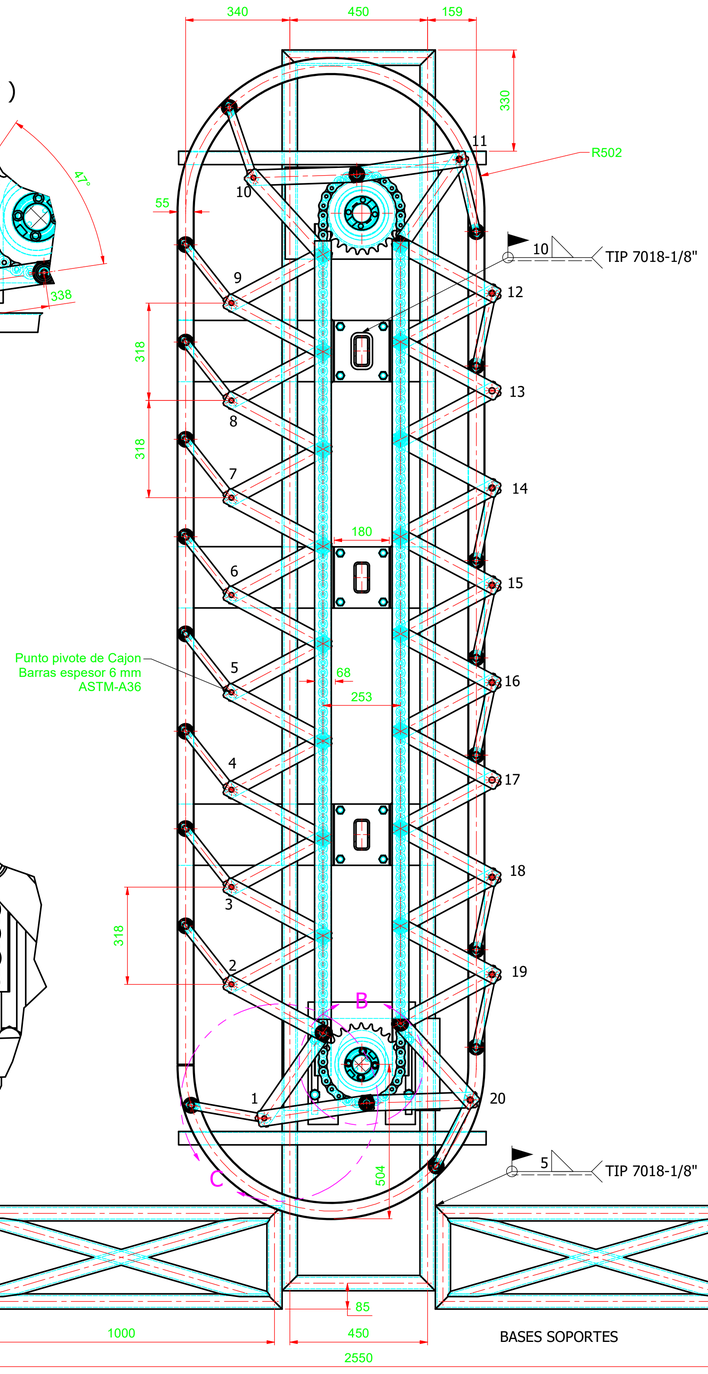

DETALLE C
ESCALA: (1 : 7)

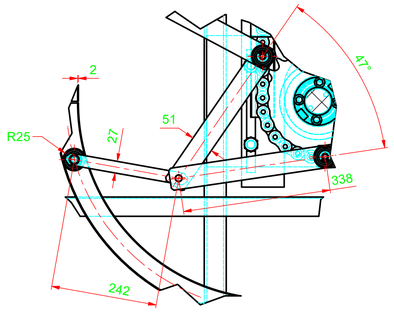

Detalle Mecanismo de barras

DETALLE B
ESCALA: (1 : 4)

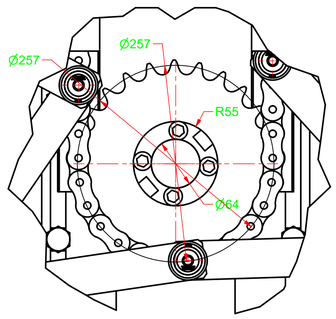

Sprocket Central
20A-1 (25)

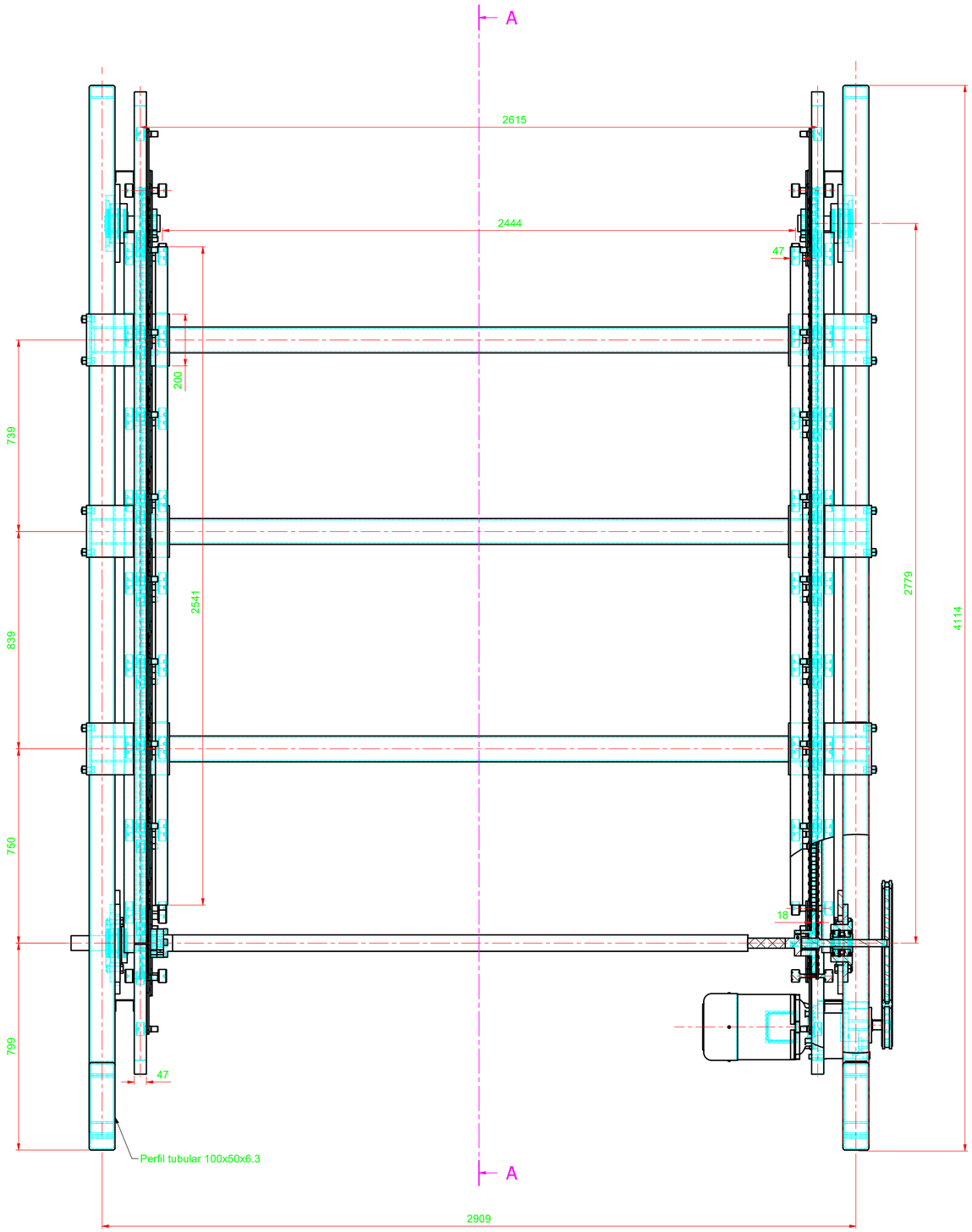

NOTAS.
1. Medidas en mm.
2. Las cotas prevalecen sobre el dibujo.
3. Idea conceptual tomada del documento "Alamacen Rotativo Vertical" 27-11-23
4. Documento enviado el día Lunes 9/2/26
5. Perfiles estructurales DIN Rect 100x50x6.3 mm.
6. Se recomienda tornilleria Metrica cabeza socket Gr 5.

DONDE NO SE INDIQUE OTRA COSA: TOLERANCIAS	Milímetros		
ENTEROS Y FRACCIONES			
NORMA DIN 2768			
MILIMETROS / PULGADAS	J.A.V.M 9-2-26	ASTM-A 36	
	J.A.V.M		
	J.A.V.M	E 7018-1/8"	
	C.A.A		
	1:10	FASECOL S.A.S	
		DESCRIPCION CARRUSEL VERTICAL	P-002
		Sistema Estructural	