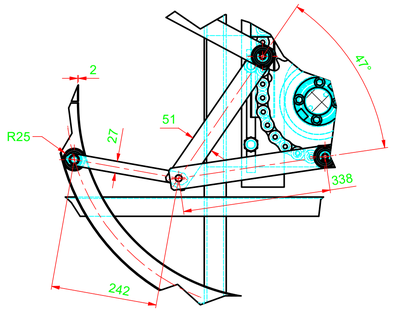

Detalle Mecanismo de barras

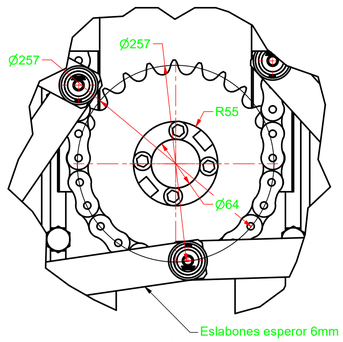

Sprocket Central
20A-1 (25)

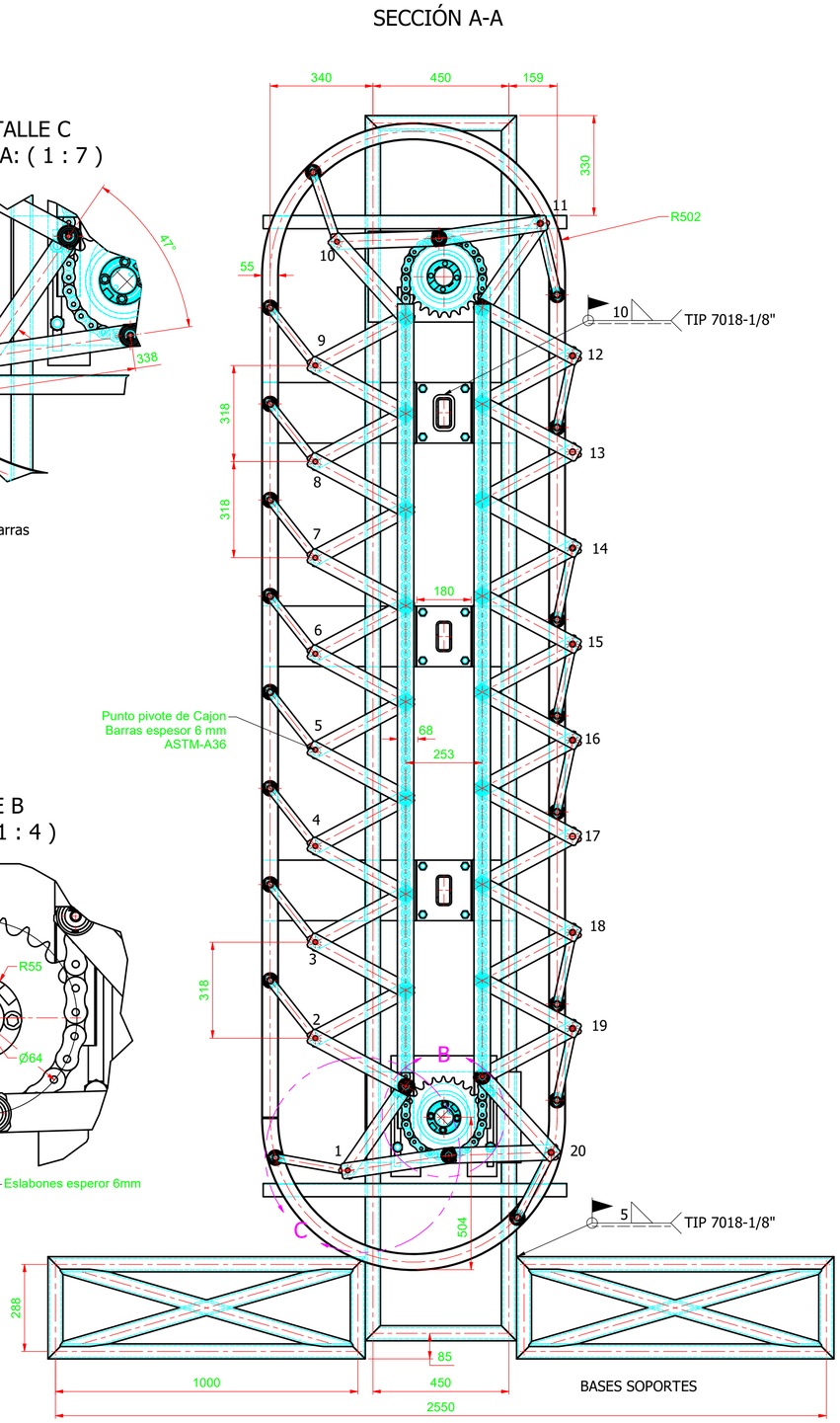

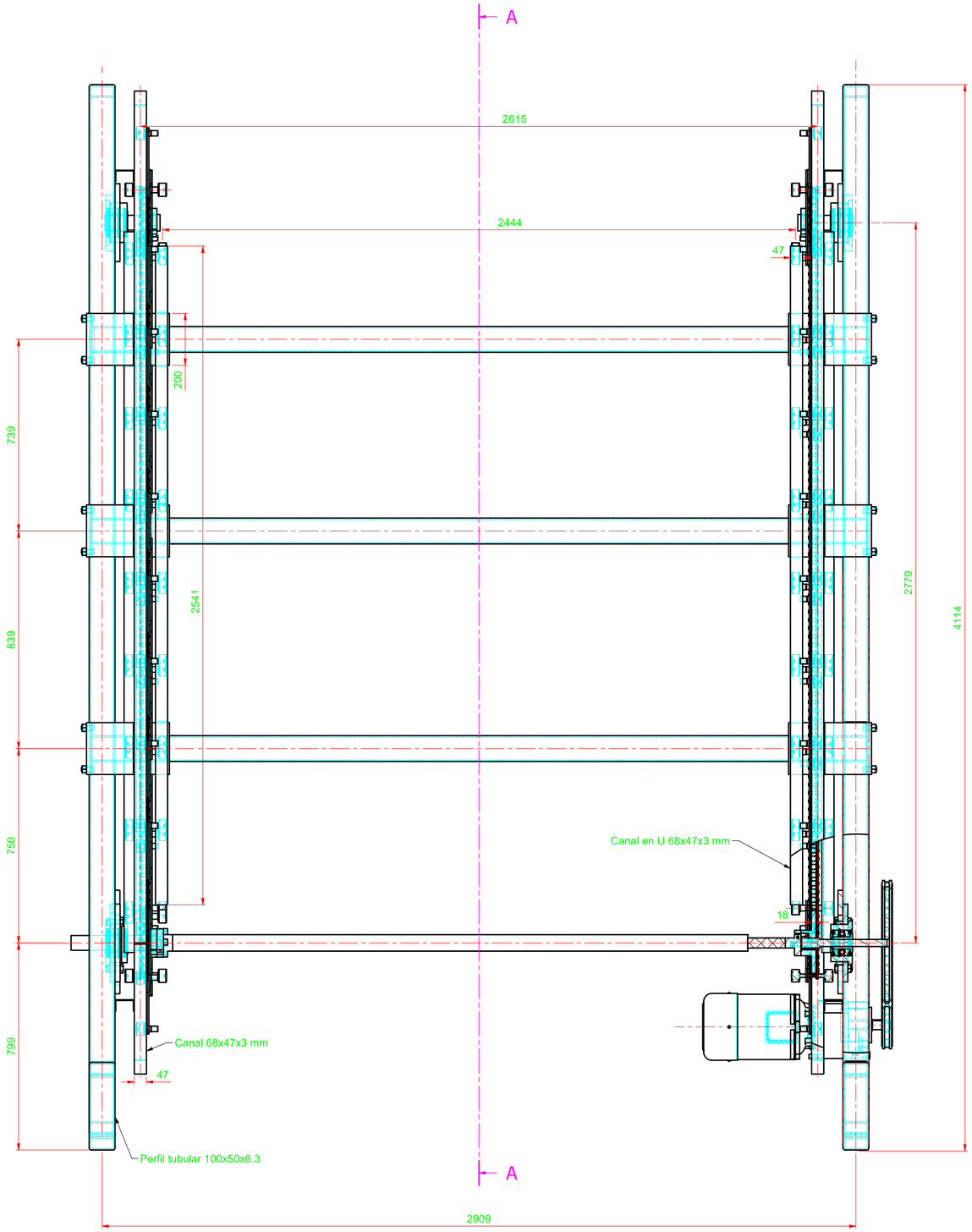

NOTAS.
1. Medidas en mm.
2. Las cotas prevalecen sobre el dibujo.
3. Idea conceptual tomada del documento "Alamacen Rotativo Vertical" 27-11-23
4. Documento enviado el día Lunes 9/2/26
5. Perfiles estructurales DIN Rect 100x50x6.3 mm.
6. Se recomienda tornilleria Metrica cabeza socket Gr 5.

Milímetros			
J.A.V.M	9-2-26	ASTM-A 36	
J.A.V.M			
J.A.V.M		E 7018-1/8"	
C.A.A			
1:10	FASECOL S.A.S		
	DESCRIPCION CARRUSEL VERTICAL	P-002	
	Sistema Estructural		