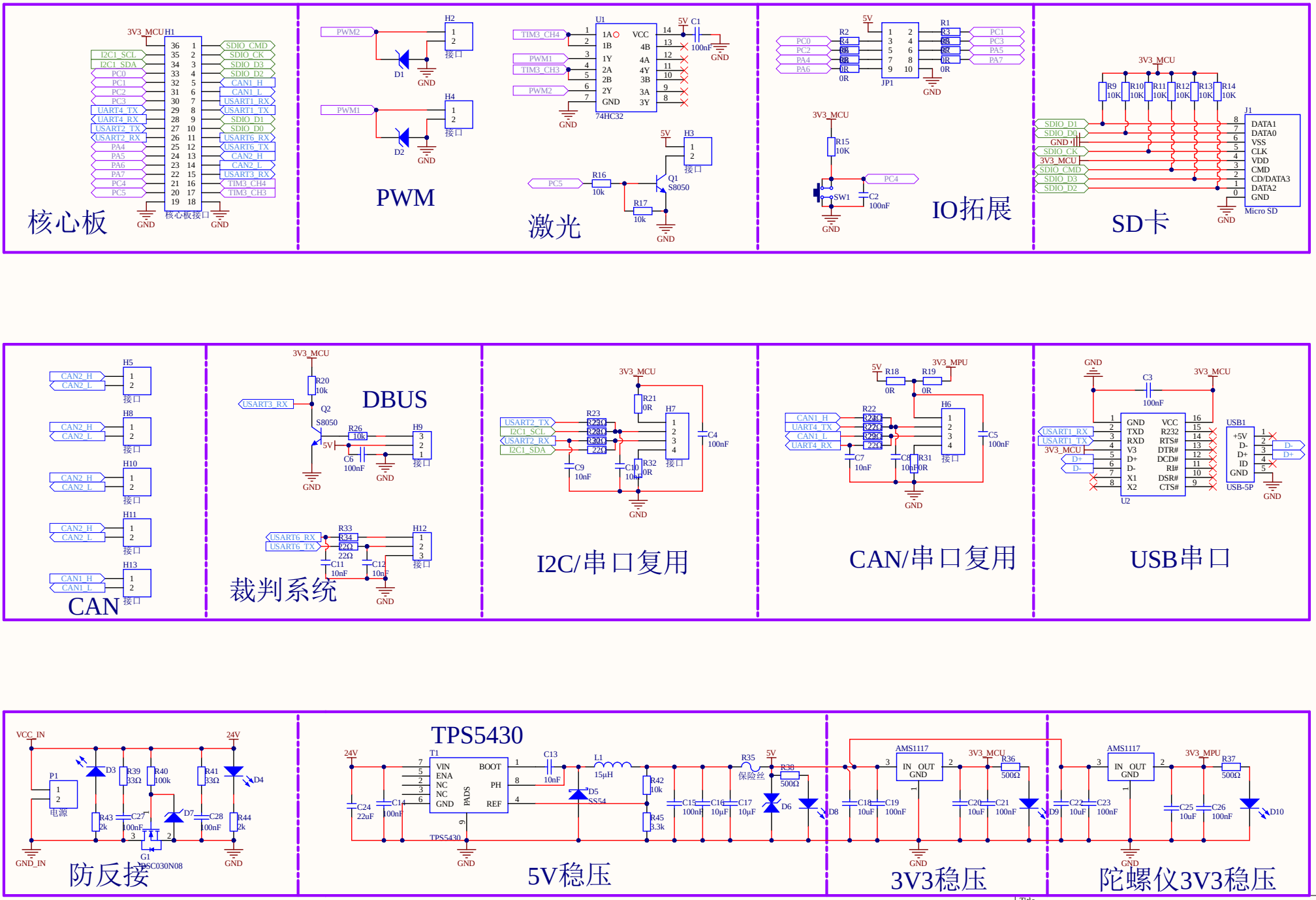
核心板
PWM
激光
IO拓展
SD卡
CAN
裁判系统
DBUS
I2C/串口复用
CAN/串口复用
USB串口
防反接
TPS5430
5V稳压
3V3稳压
陀螺仪3V3稳压
Title
Size
A3
Number
Revision
Date: 12/09/2021
Sheet of
File: D:\RM\..\RM2022拓展板V2.0.SchDoc
Drawn By:

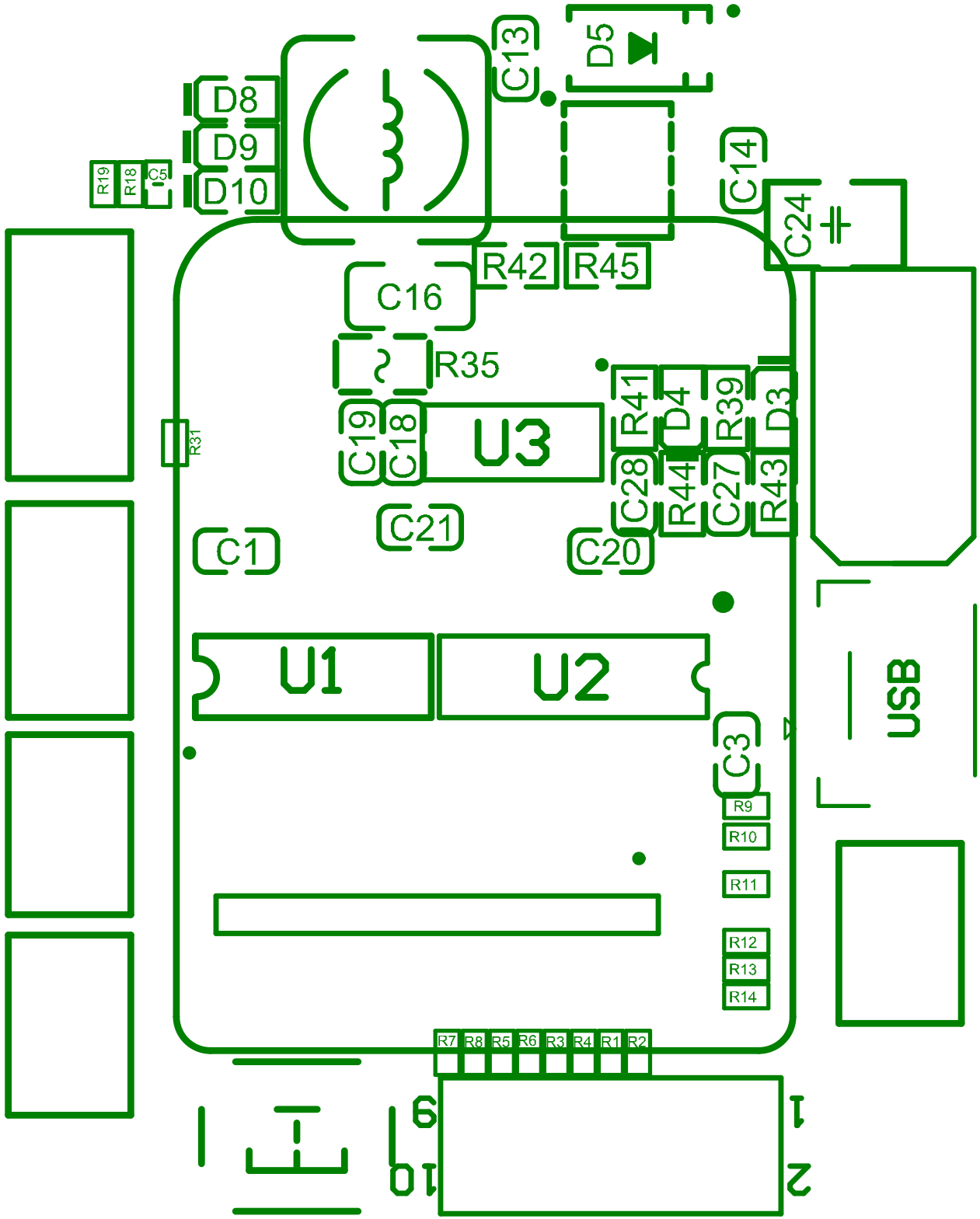
D8
D9
D10
R19
R18
C5
C13
D5
C14
C24
R42
R45
C16
R35
R31
C19
C18
U3
R41
D4
R39
D3
C28
R44
C27
R43
C21
C1
C20
U1
U2
USB
C3
R9
R10
R11
R12
R13
R14
R7
R8
R5
R6
R3
R4
R1
R2
9
10
1
2

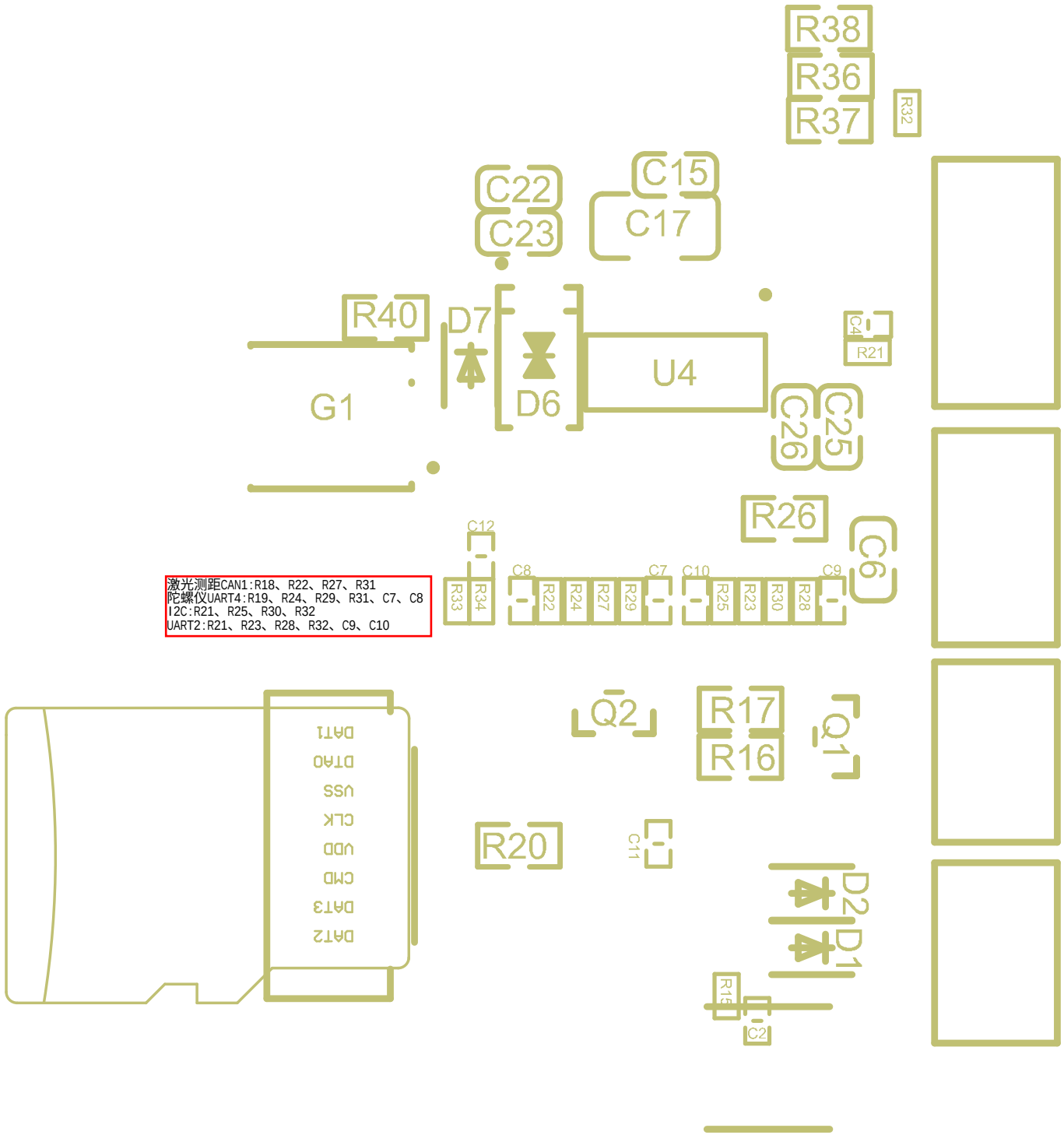
R38
R36
R37
R32
C22
C23
C15
C17
R40
D7
D6
U4
C4
R21
G1
C26
C25
R26
C6
C12
C8
C7
C10
C9
R33
R34
R22
R24
R27
R29
R25
R23
R30
R28
激光测距CAN1:R18、R22、R27、R31
陀螺仪UART4:R19、R24、R29、R31、C7、C8
I2C:R21、R25、R30、R32
UART2:R21、R23、R28、R32、C9、C10
Q2
R17
R16
Q1
DAT1
DTA0
VSS
CLK
VDD
CMD
DAT3
DAT2
R20
C11
D2
D1
R15
C2