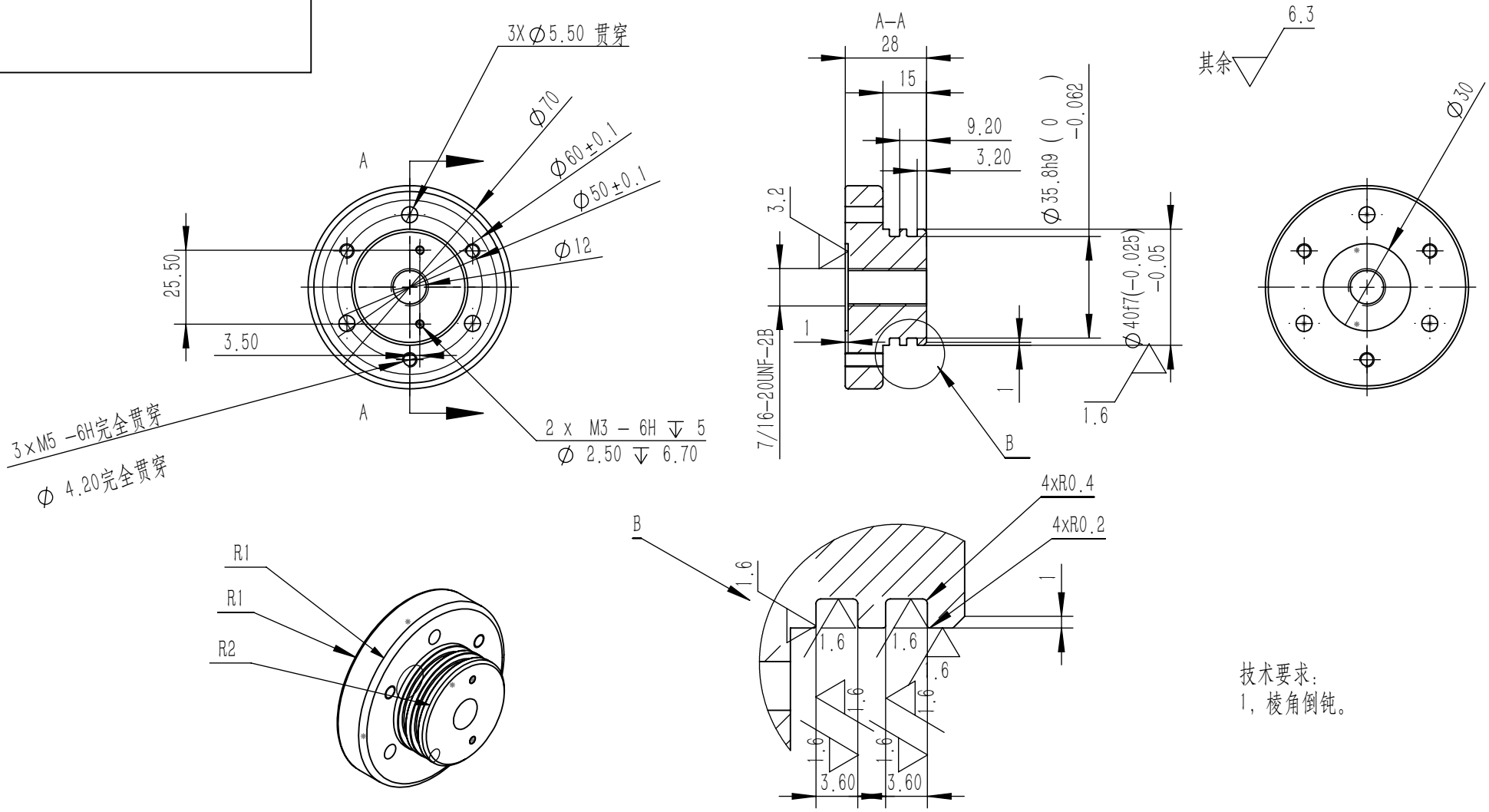

技术要求:
1, 棱角倒钝。

						材质 <未指定>		
标记	处数	分区	更改文件号	签名	年 月 日	阶 段 标 记	质量	比例
设计			标准化				0.061	1:2
校核			工艺					
主管设计			审核					
			批准			共1 张 第1张	版本	

“图样名称”

“图样代号”

替代

零件代号
借(通)用件登记
旧底图总号
底 图 总 号
签 字
日 期