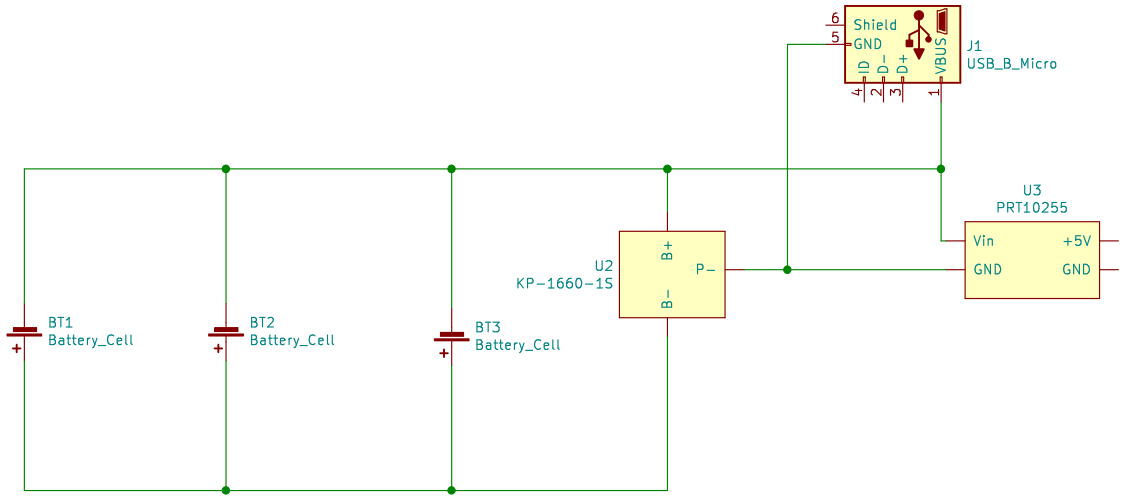

entreprise : CPNV

lieu du document: /
Nom du fichier: manette_2019_alim.sch

Revision:

Titre: Alimentation Manette 2019

Id: 1/1

Auteur: Adel Kahrimanovic

Date : 2019-05-17

KiCad E.D.A. kicad (5.0.0) | Mod :

Taille: A4