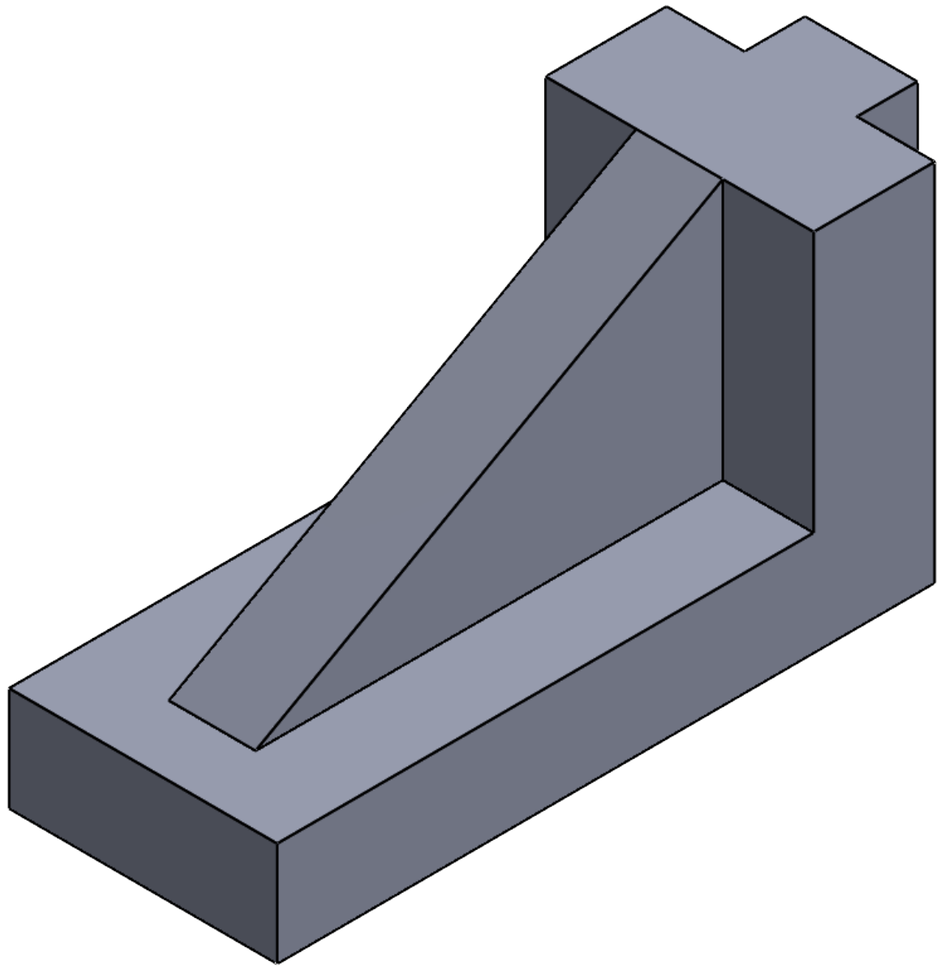

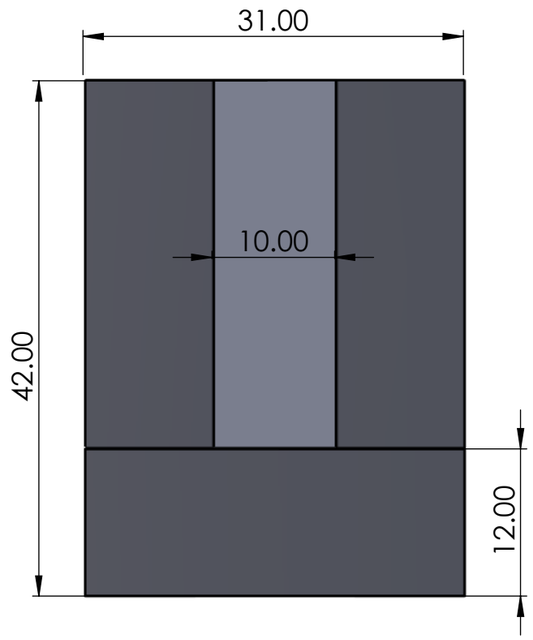


| | | | | | |
|---|---|---|---|---|---|
| SI NO SE INDICA LO CONTRARIO: LAS COTAS SE EXPRESAN EN MM ACABADO SUPERFICIAL: TOLERANCIAS: LINEAL: ANGULAR: | ACABADO: | REBARBAR Y ROMPER ARISTAS VIVAS | 2:1 | REVISIÓN | |
| | NOMBRE | FIRMA | FECHA | TÍTULO: | |
| DIBUJ. | Diego Joel Zuñiga Fragoso | | | | |
| VERIF. | | | | | |
| APROB. | | | | | |
| FABR. | | | | | |
| CALID. | | | MATERIAL: | N.º DE DIBUJO ZFDJ_Solido_07 | A3 |
| | | | PESO: | ESCALA:1:1 | HOJA 1 DE 1 |