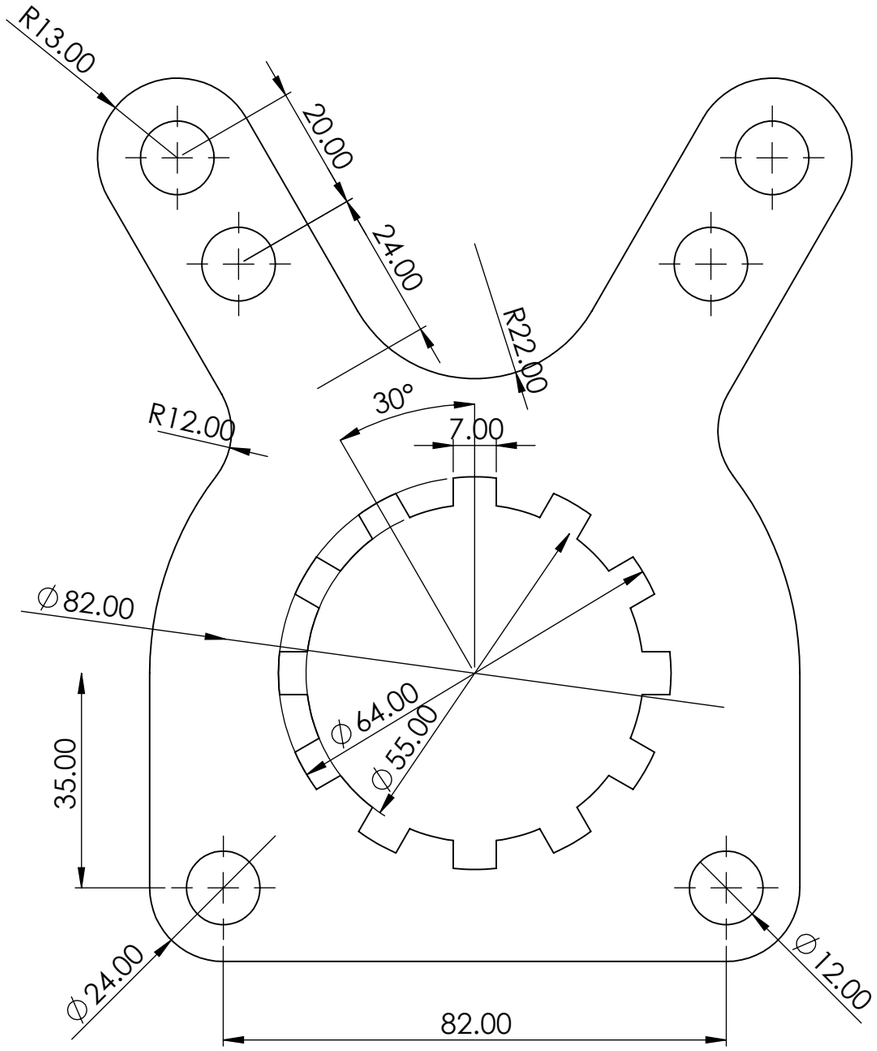

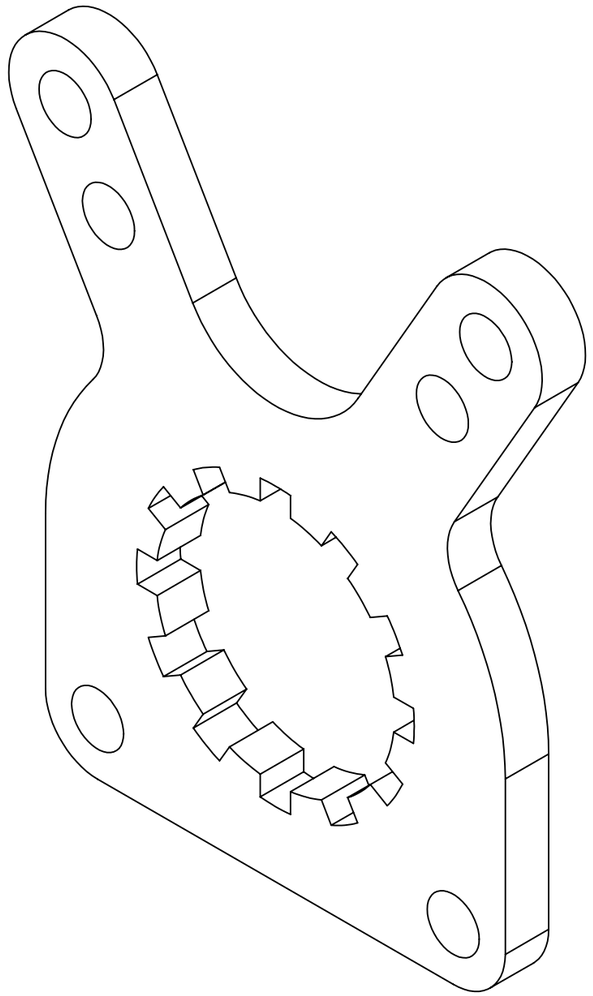

SI NO SE INDICA LO CONTRARIO: LAS COTAS SE EXPRESAN EN MM ACABADO SUPERFICIAL: TOLERANCIAS: LINEAL: ANGULAR:	ACABADO:			REBARBAR Y ROMPER ARISTAS VIVAS	1:1	REVISIÓN	
	NOMBRE	FIRMA	FECHA		TÍTULO:		
DIBUJ.	Diego Joel Zuñiga Fragoso						
VERIF.							
APROB.							
FABR.							
CALID.				MATERIAL:	N.º DE DIBUJO ZFDJ_Croquis_23		A3
				PESO:	ESCALA:1:1	HOJA 1 DE 1	