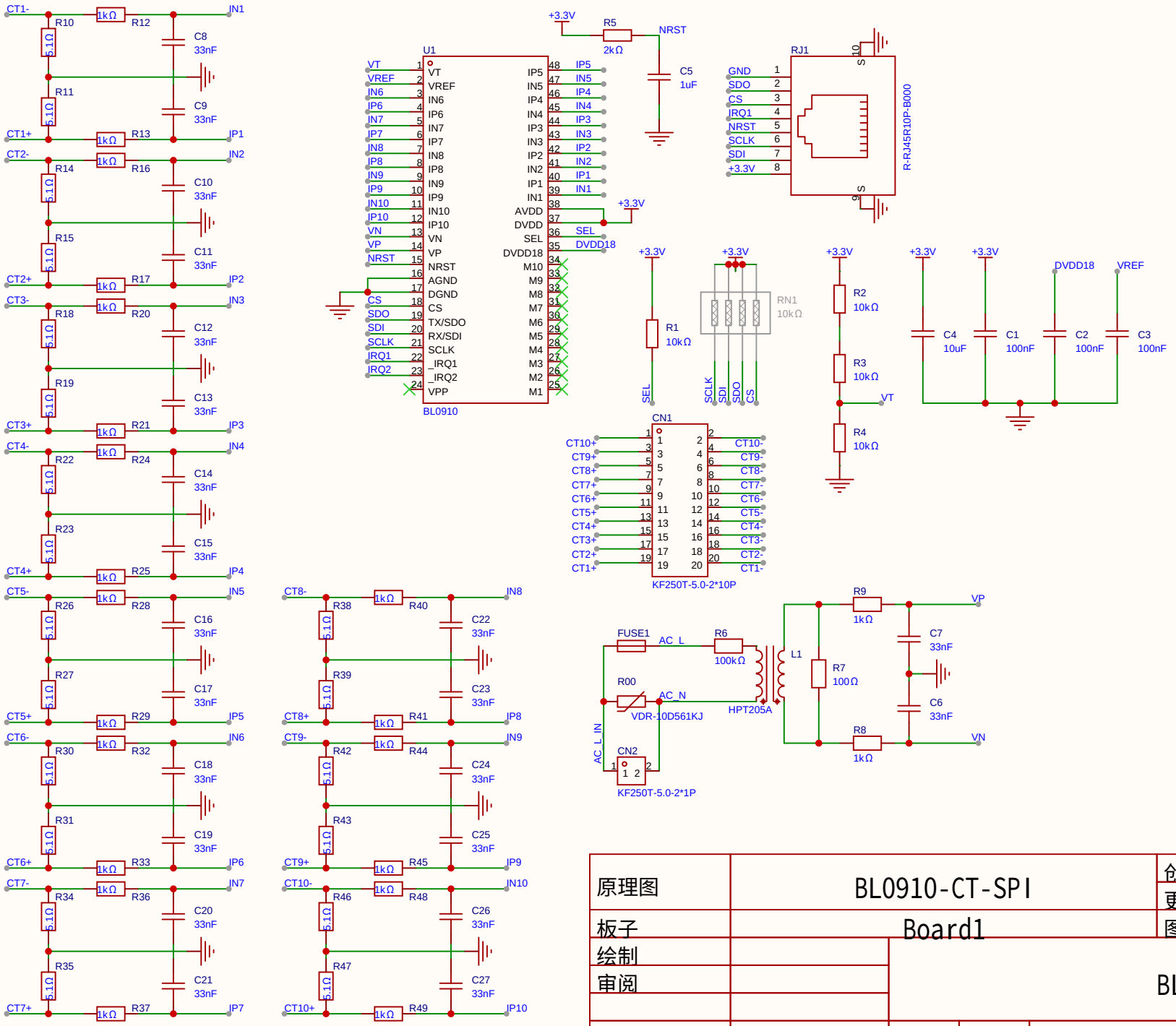

原理图	BL0910-CT-SPI	创建日期	2026-01-15
		更新日期	2026-03-13
板子	Board1	图页	BL0910-Carrier-1011V
绘制		BL0910-ESP	
审阅			
		版本	尺寸	页 1 共 1
嘉立创EDA		V1.0	A4	嘉立创EDA