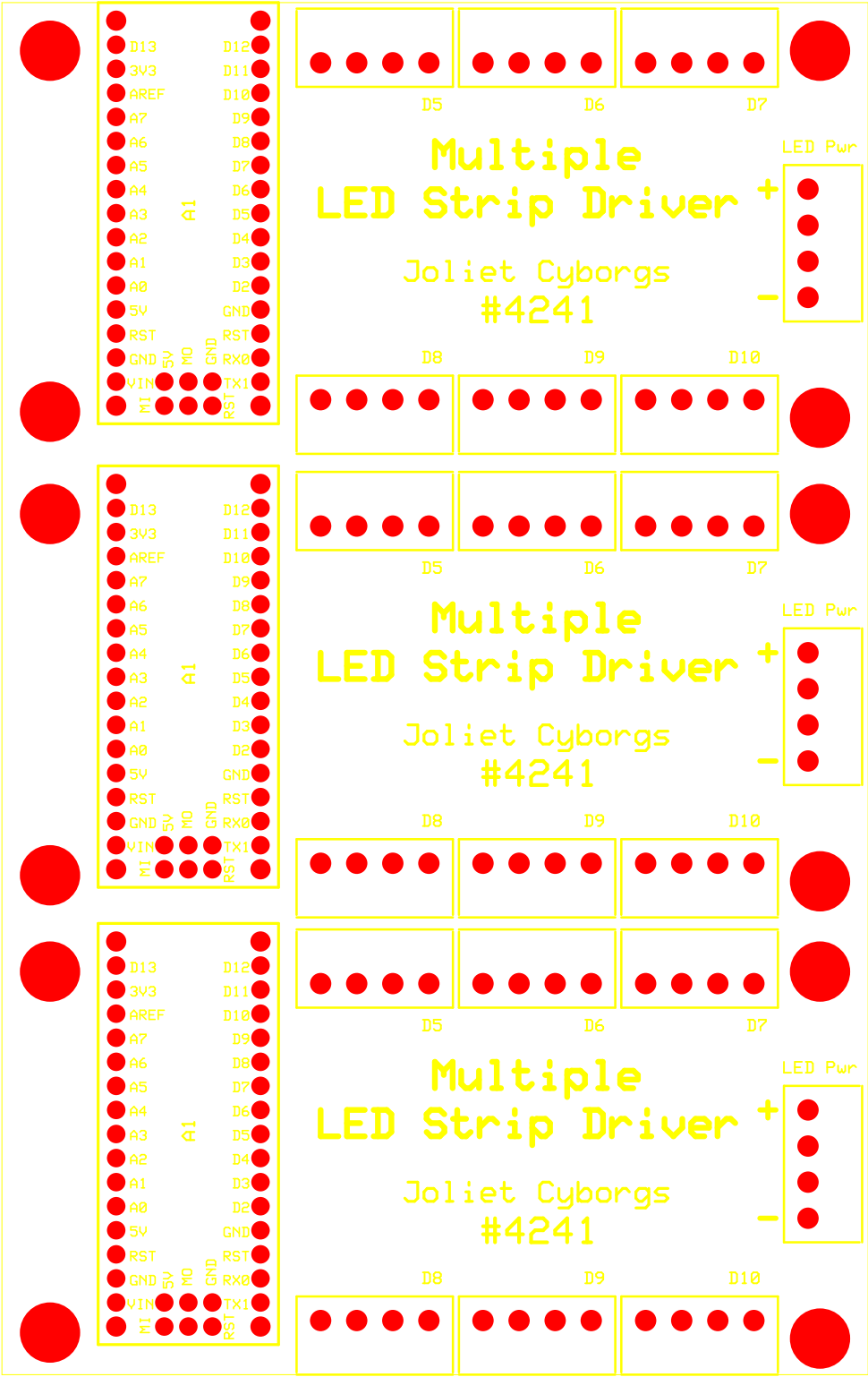
D13
3V3
AREF
A7
A6
A5
A4
A3
A2
A1
A0
5V
RST
GND
VIN
MI
5V
MO
GND
RST
A1
D12
D11
D10
D9
D8
D7
D6
D5
D4
D3
D2
GND
RST
RX0
TX1
D5
D6
D7
Multiple
LED Strip Driver
Joliet Cyborgs
#4241
LED Pwr
+
-
D8
D9
D10