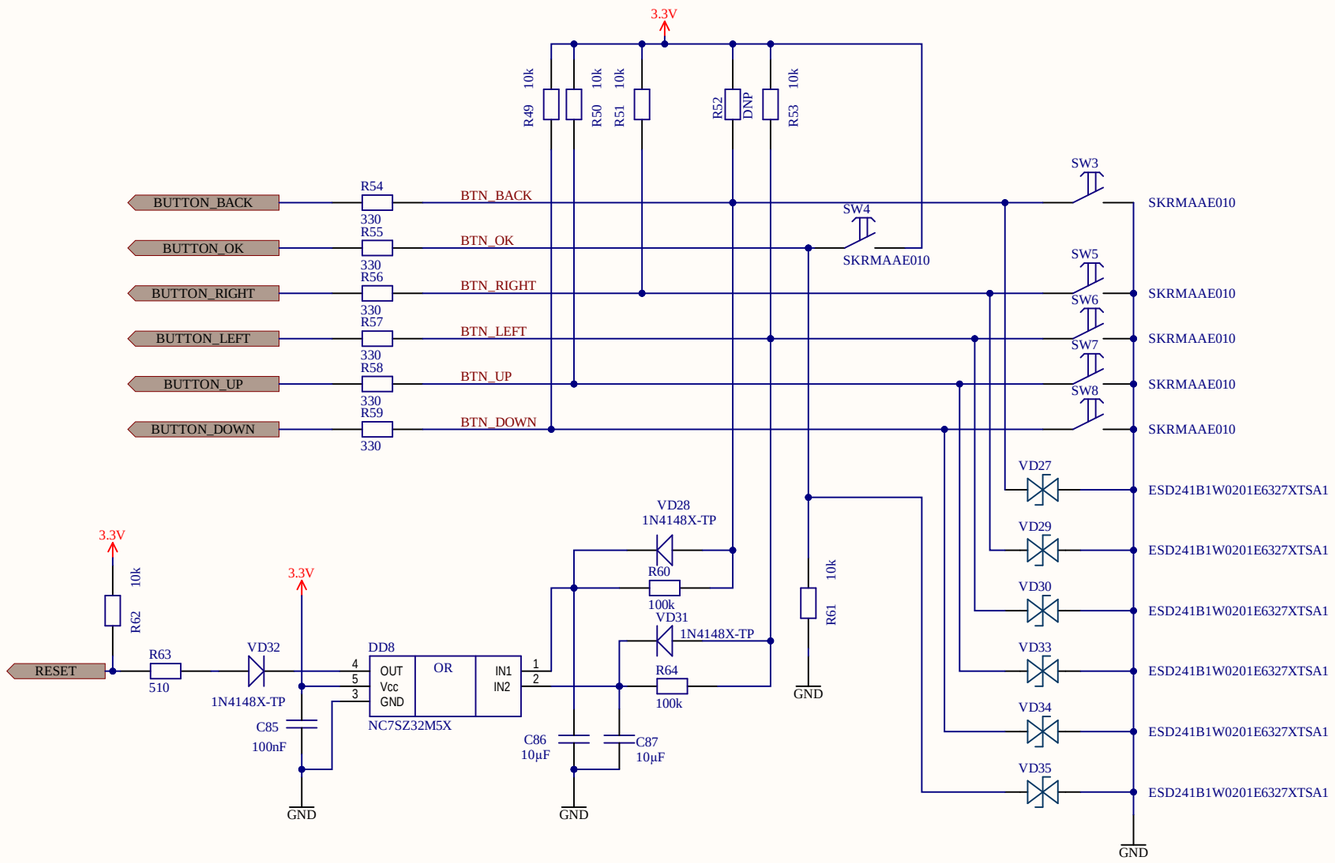

フリッパーデバイス

Title:		Flipper Devices Inc. 2803 Philadelphia Pike Suite B #551 Claymont, DE 19703, USA
Project:	Rev.:	
Date: 2/8/2023 Size: A3	Sheet 7 of 7	