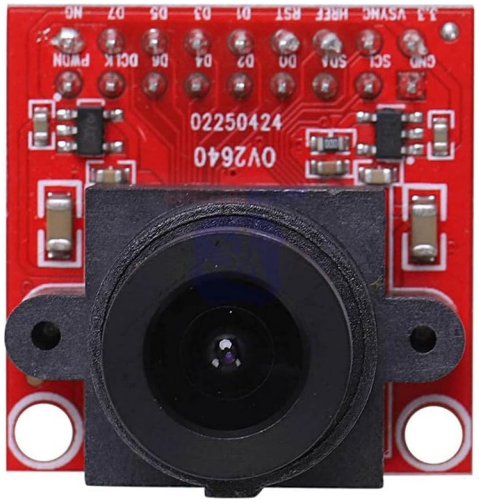

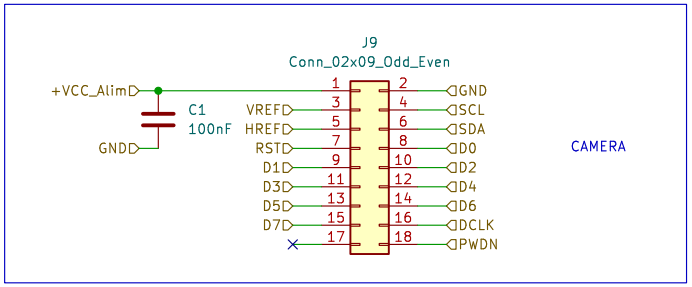

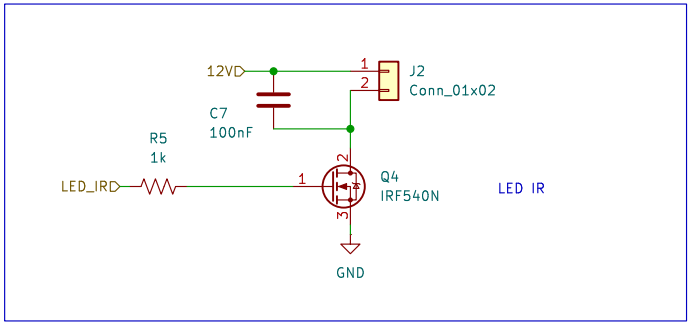

https://fr.rs-online.com/web/p/borniers-enfichables/0446488

https://fr.rs-online.com/web/p/borniers-enfichables/0446319

Camera Page
Architecture Collectuer de données
Polytech Nantes – ETN4

Sheet: /Cam/
File: Cam.kicad_sch

Title: Collecteur de données Animalières

Size: A4	Date: 2025-11-28	**Rev: A2**
KiCad E.D.A. 9.0.2		Id: 4/7