DasSoccerBoard-Basic V4.1.2

TEENSY 4.0

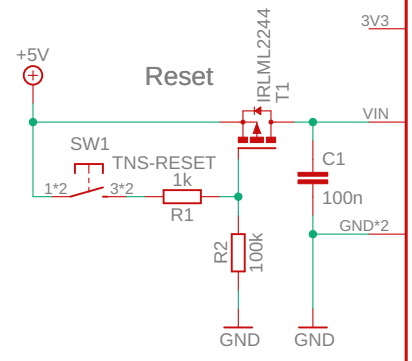

MOD1-BASE

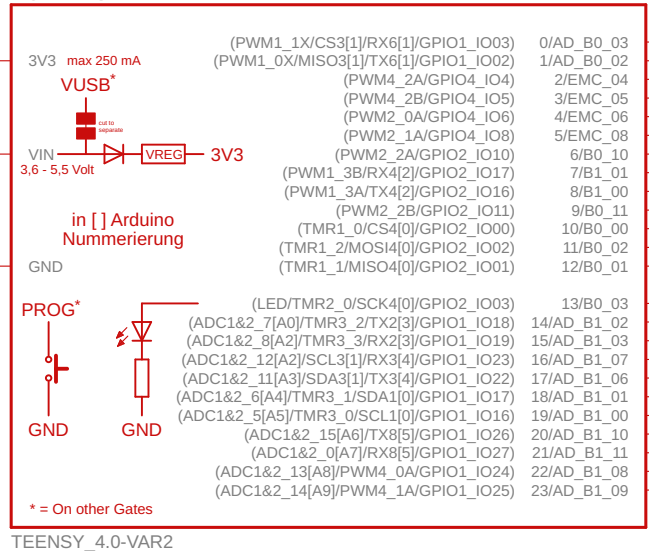

TEENSY_4.0-VAR2

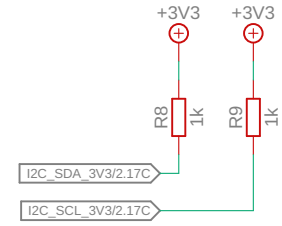

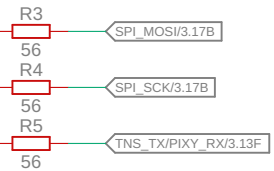

MOD1-24-33

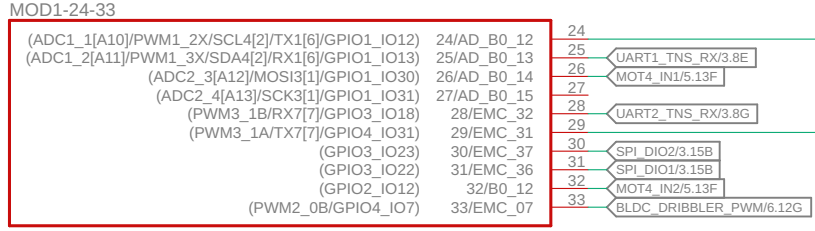

TEENSY_4.0-VAR2

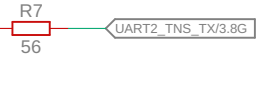

USB-Teensy

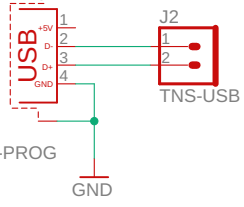

DMY1

+ Bestell-nummer

USB MICRO ST

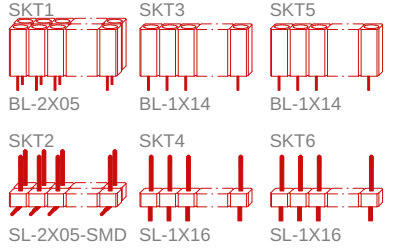

Änderung	Datum	Name	Freigabe	Projekt: DasSoccerBoard-Basic	Urspr.: DasBoard-Crumb644	Roboter-AG BZMarkdorf	Ersteller Rafael Günther, Niklas Jäger	Dateiname: DasSoccerBoard-Basic
			Prüfer				Version V4.1.2	Speicher-Datum: 11/19/25 7:36 PM
			Datum					Blatt 1/8
			Bearb. Rafael Günther, Niklas Jäger	Ers. f. DasSoccerBoard-Basic V4.1	Ers. d.			

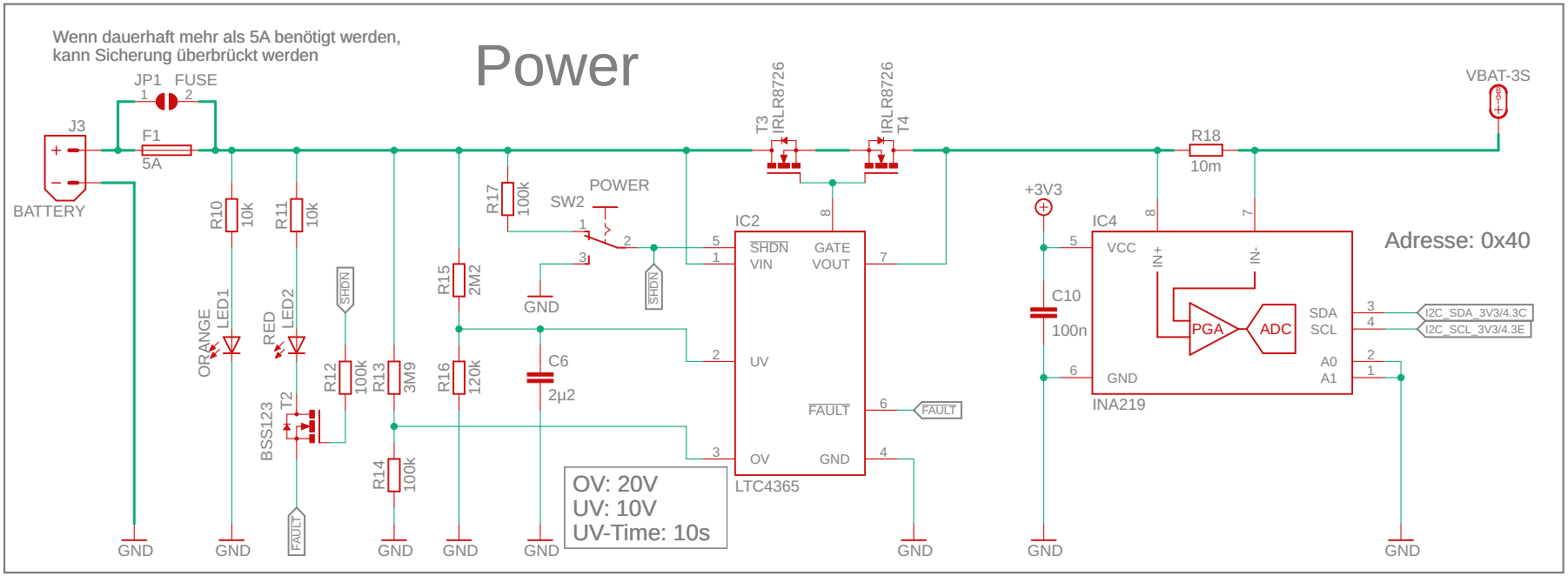

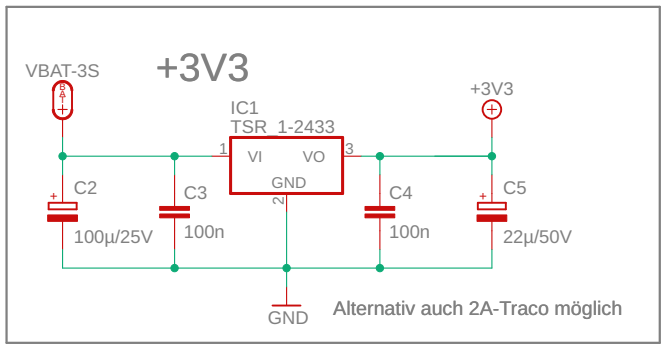

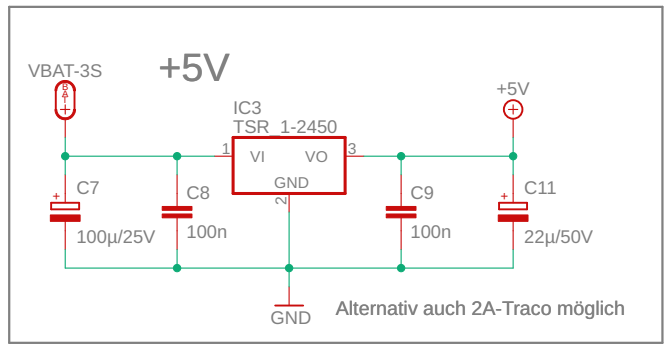

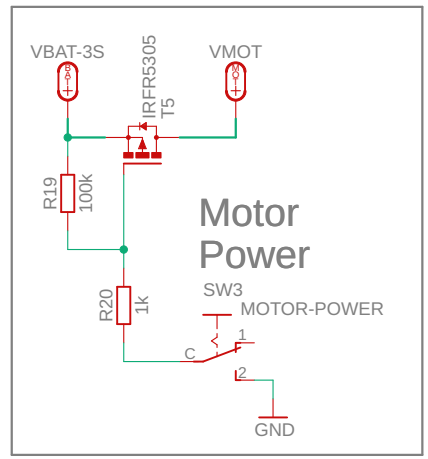

Änderung	Datum	Name	Freigabe	Projekt: DasSoccerBoard-Basic	Urspr.: DasBoard-Crumb644	Roboter-AG BZMarkdorf	Ersteller: Rafael Günther, Nils Jäger	Dateiname: DasSoccerBoard-Basic
			Prüfer				Version: V4.1.2	Speicher-Datum: 11/19/25 7:36 PM
			Datum					Blatt 2/8
			Bearb. Rafael Günther, Nils Jäger	Ers. f. DasSoccerBoard-Basic V4.1	Ers. d.			

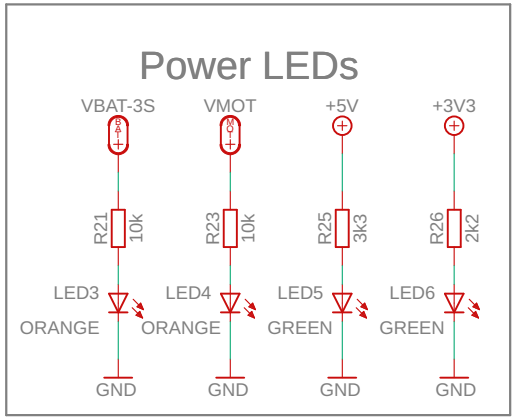

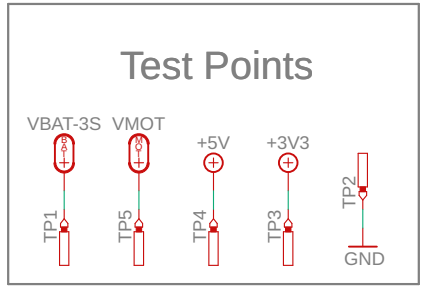

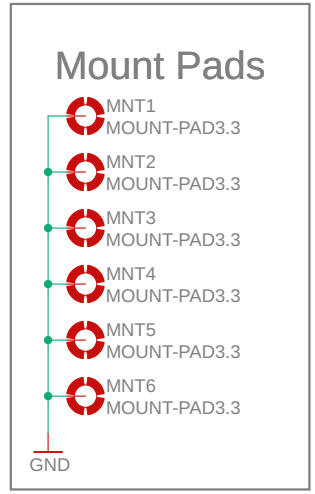

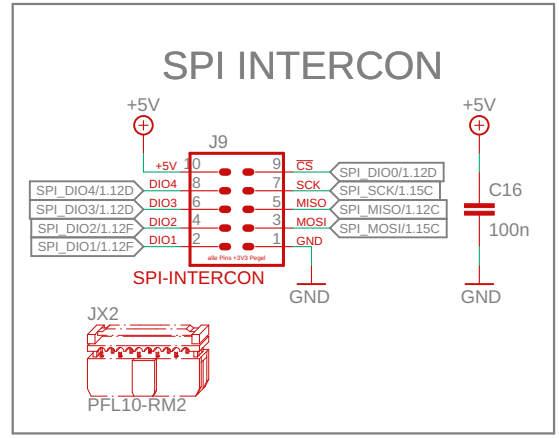

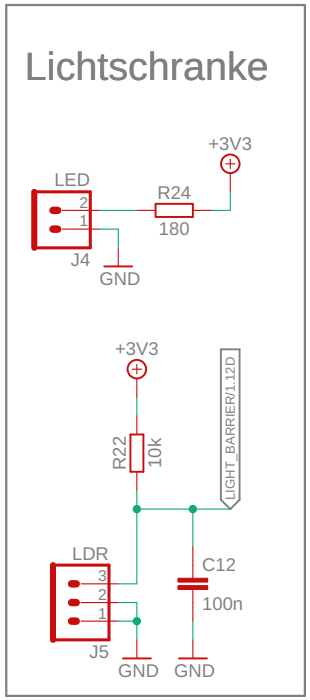

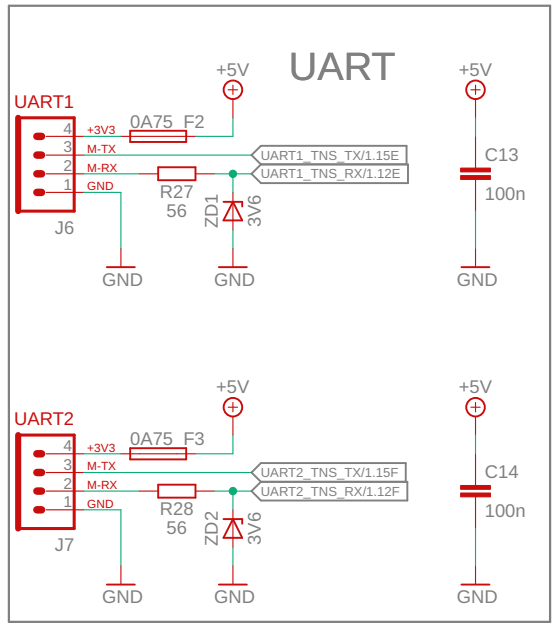

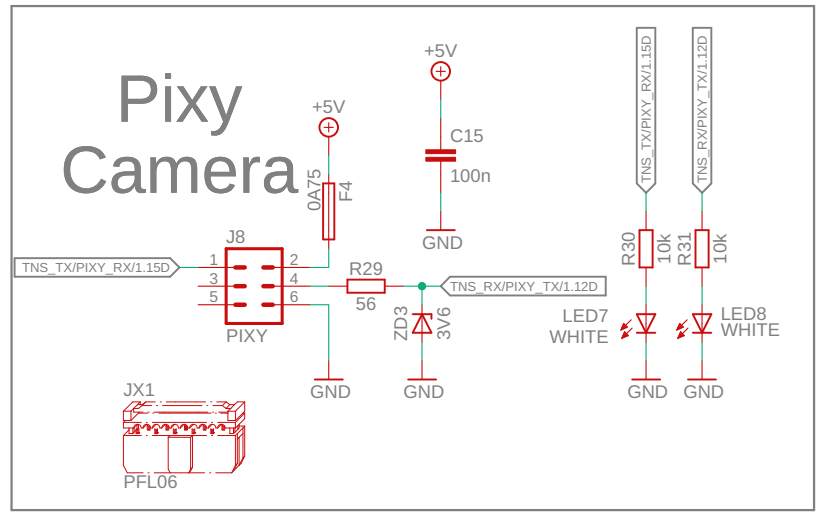

Änderung	Datum	Name	Freigabe			
			Prüfer	Projekt: DasSoccerBoard-Basic	Urspr.: DasBoard-Crumb644	Roboter-AG BZMarkdorf
			Datum			Ersteller: Rafael Günther, Nils Jagow
			Bearb. Rafael Günther, Nils Jagow	Ers. f. DasSoccerBoard-Basic V4.1	Ers. d.	Version: V4.1.2
						Dateiname: DasSoccerBoard-Basic
						Speicher-Datum: 11/19/25 7:36 PM
						Blatt 3/8

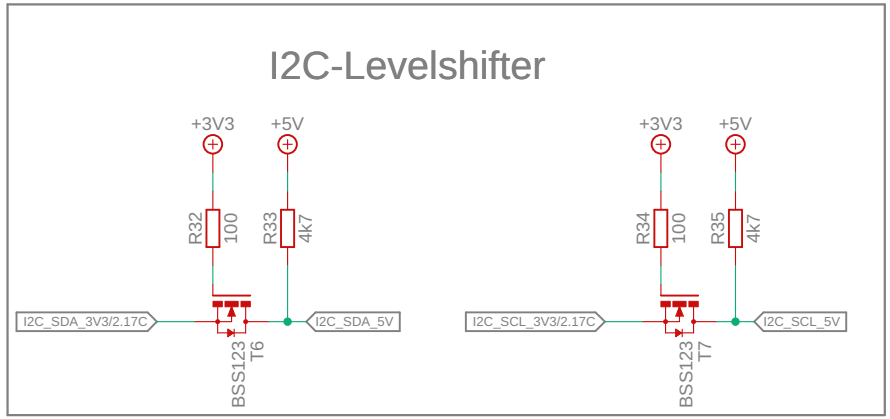

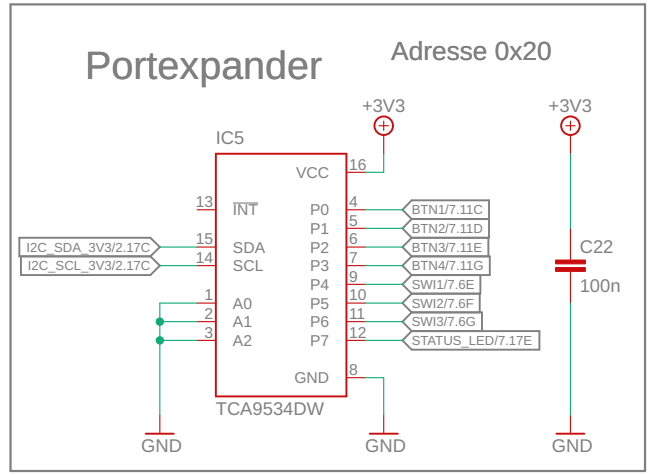

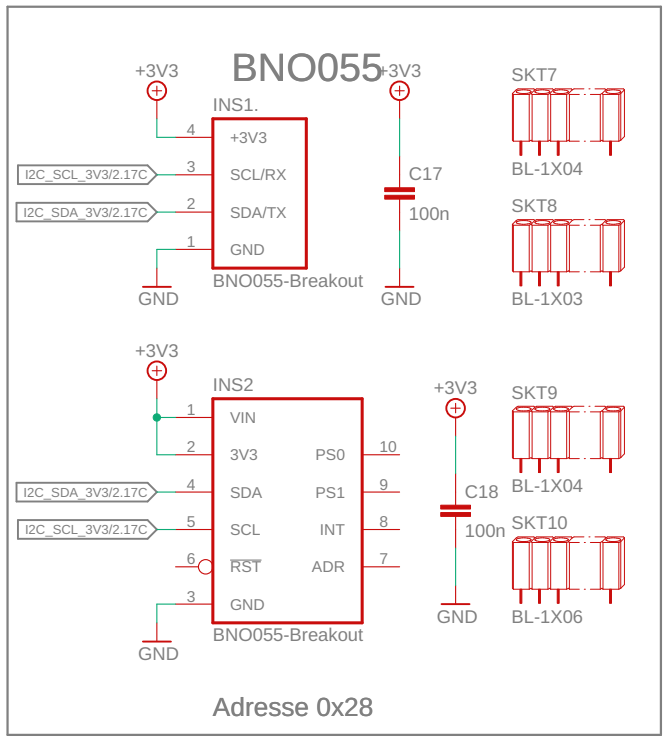

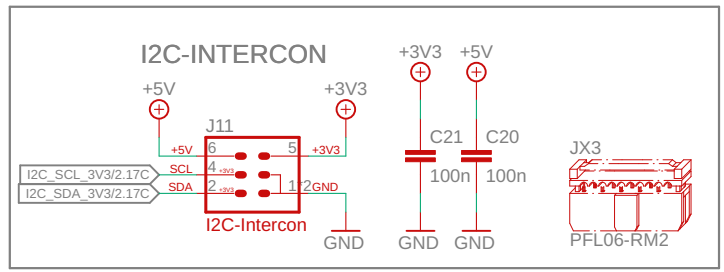

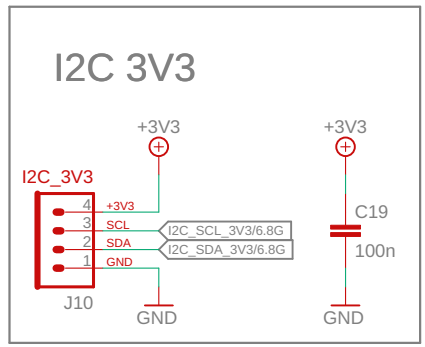

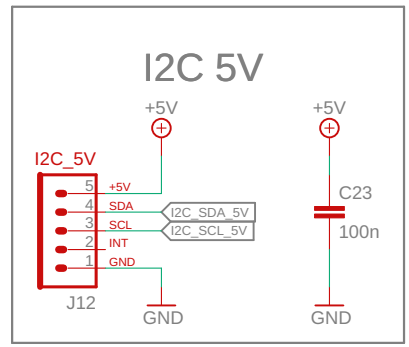

Änderung	Datum	Name	Freigabe			
			Prüfer	Projekt: DasSoccerBoard-Basic	Urspr.: DasBoard-Crumb644	Roboter-AG BZMarkdorf
			Datum			
			Bearb. Rafael Günther, Nils Jagow	Ers. f. DasSoccerBoard-Basic V4.1	Ers. d.	

Ersteller	Dateiname:
Rafael Günther, Nils Jagow	DasSoccerBoard-Basic
Version V4.1.2	Speicher-Datum: 11/19/25 7:36 PM
	Blatt 4/8

Motoren

EN	IN1	IN2	MOTOR STATE
LOW	LOW	LOW	FREE RUNNING
LOW	LOW	HIGH	FREE RUNNING
LOW	HIGH	LOW	FREE RUNNING
LOW	HIGH	HIGH	FREE RUNNING
HIGH	LOW	LOW	BRAKE
HIGH	LOW	HIGH	ROTATE LEFT
HIGH	HIGH	LOW	ROTATE RIGHT
HIGH	HIGH	HIGH	BRAKE

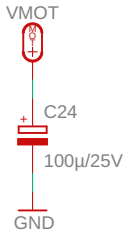

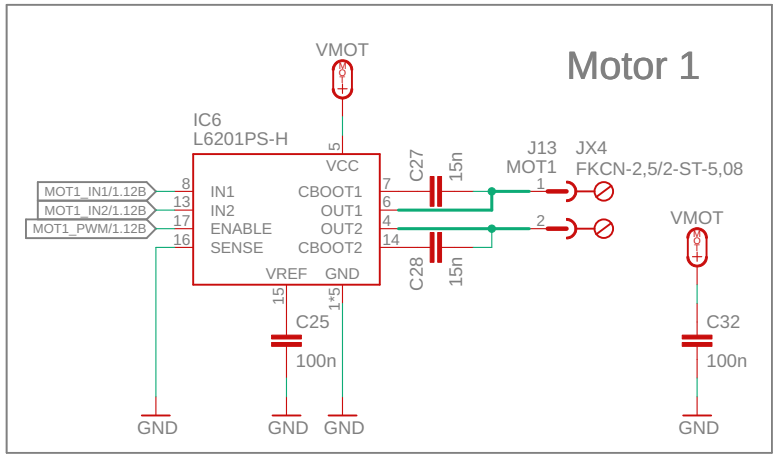

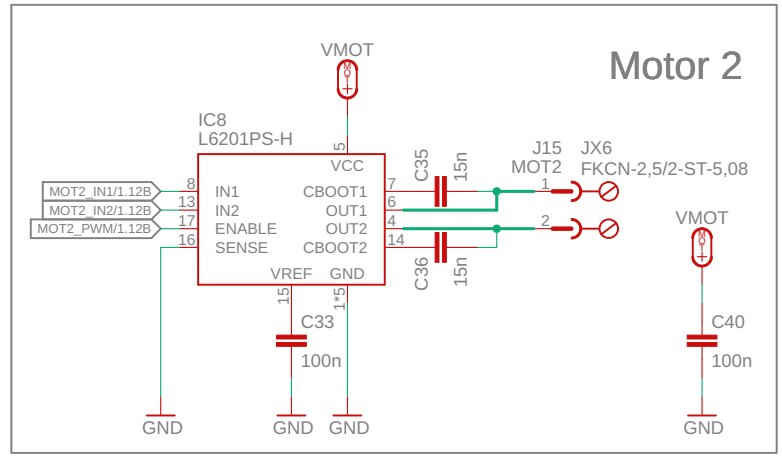

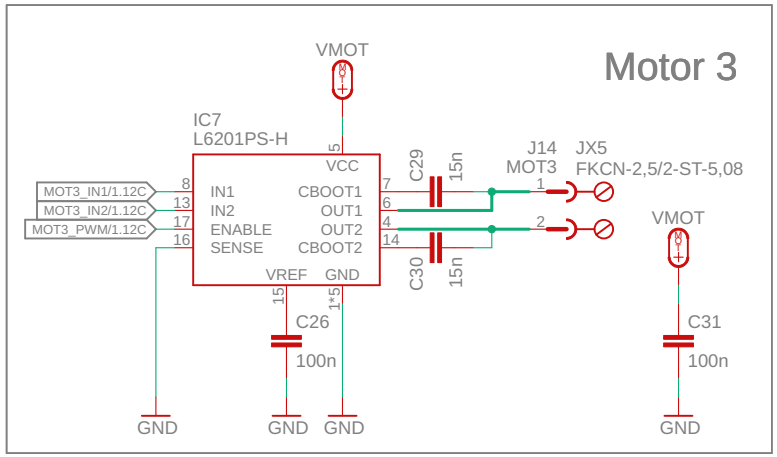

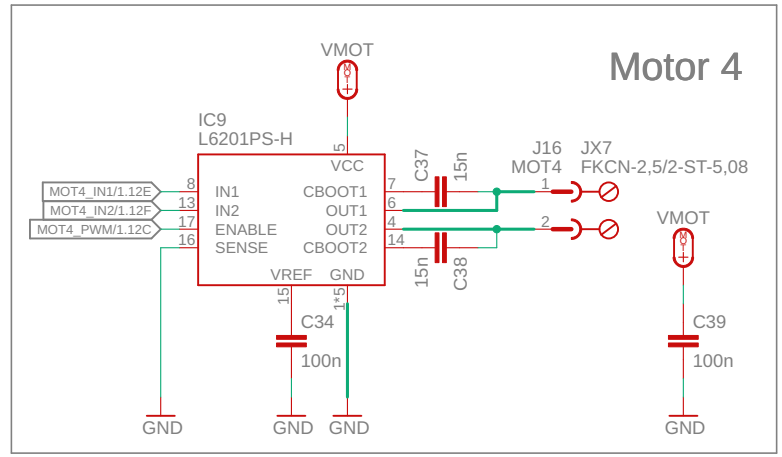

Änderung	Datum	Name	Freigabe			
			Prüfer	Projekt: DasSoccerBoard-Basic	Urspr.: DasBoard-Crumb644	Roboter-AG BZMarkdorf
			Datum			Ersteller: Rafael Günther, Nils Jäger
			Bearb. Rafael Günther, Nils Jäger	Ers. f. DasSoccerBoard-Basic V4.1	Ers. d.	Version: V4.1.2
						Dateiname: DasSoccerBoard-Basic
						Speicher-Datum: 11/19/25 7:36 PM
						Blatt 5/8

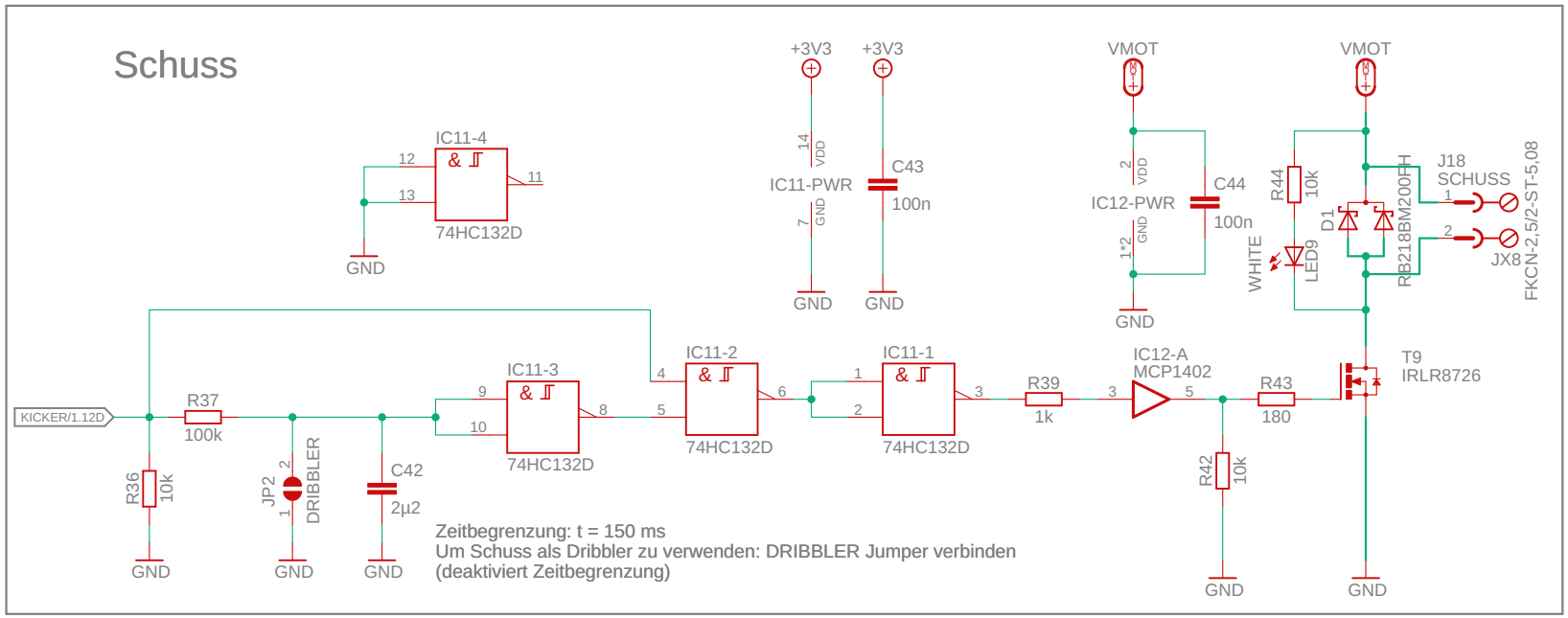

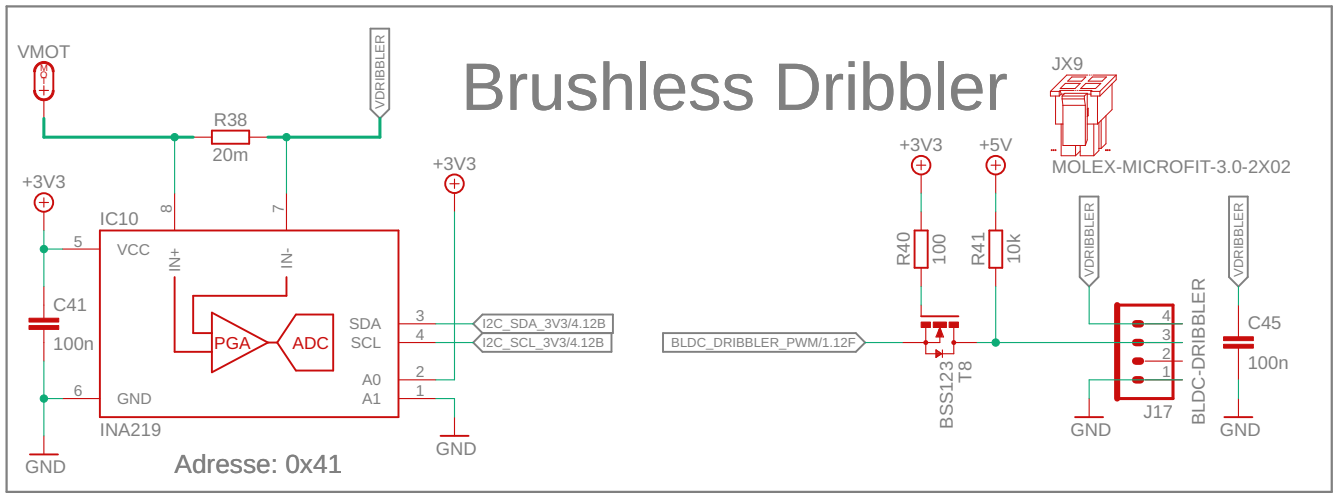

Änderung	Datum	Name	Freigabe	Projekt: DasSoccerBoard-Basic	Urspr.: DasBoard-Crumb644	Roboter-AG BZMarkdorf	Ersteller: Rafael Günther, Niklas Jäger	Dateiname: DasSoccerBoard-Basic
			Prüfer				Version: V4.1.2	Speicher-Datum: 11/19/25 7:36 PM
			Datum					Blatt 6/8
			Bearb. Rafael Günther, Niklas Jäger	Ers. f. DasSoccerBoard-Basic V4.1	Ers. d.			

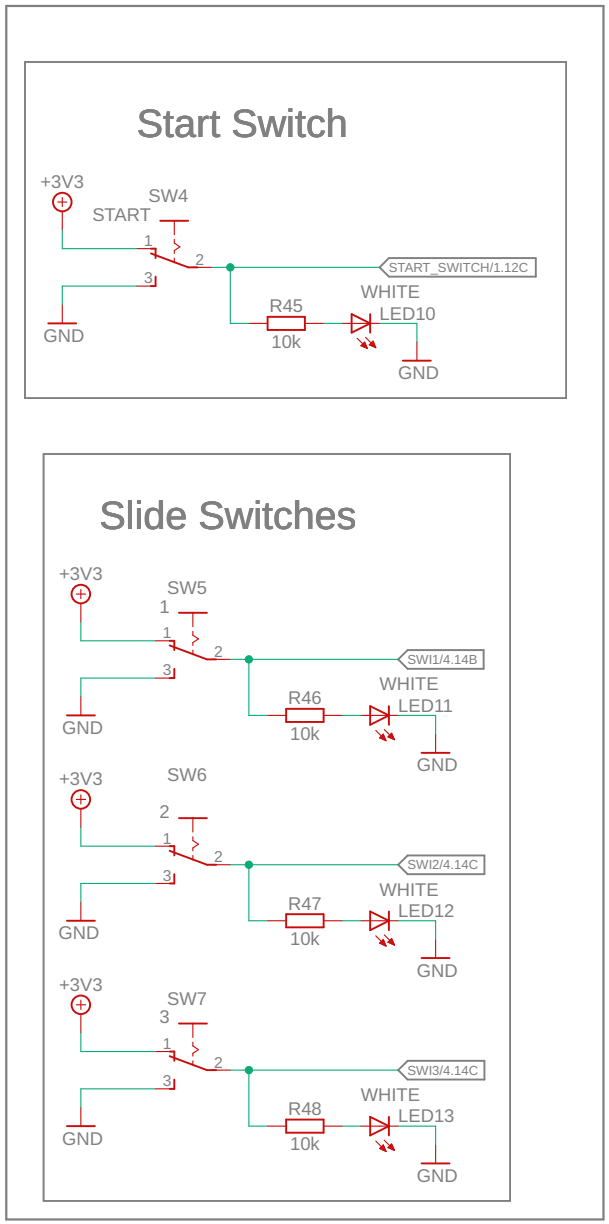

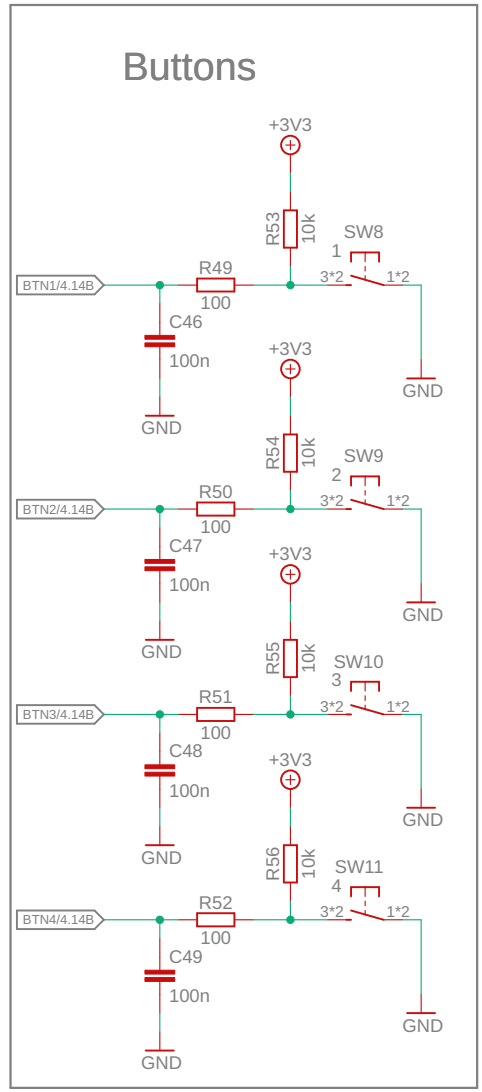

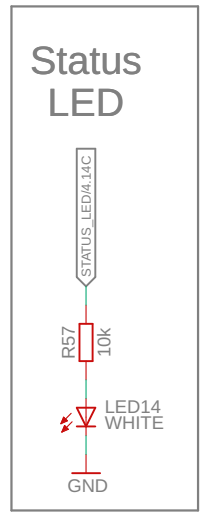

Änderung	Datum	Name	Freigabe	Projekt: DasSoccerBoard-Basic	Urspr.: DasBoard-Crumb644	Roboter-AG BZMarkdorf	Ersteller: Rafael Günther, Nils Jäger	Dateiname: DasSoccerBoard-Basic
			Prüfer				Version: V4.1.2	Speicher-Datum: 11/19/25 7:36 PM
			Datum					Blatt 7/8
			Bearb. Rafael Günther, Nils Jäger	Ers. f. DasSoccerBoard-Basic V4.1	Ers. d.			

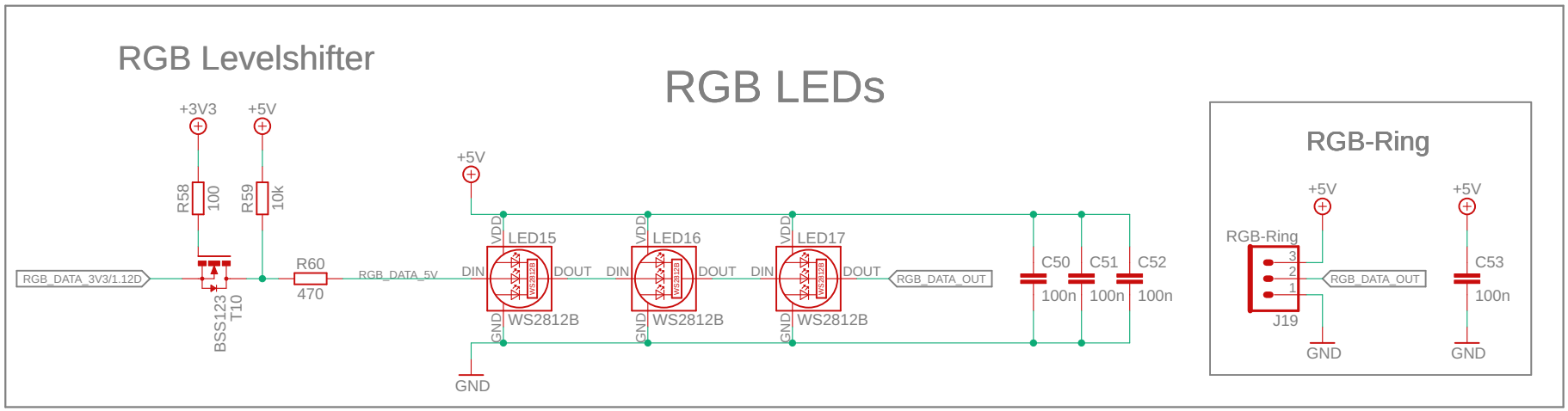

Änderung	Datum	Name	Freigabe	Projekt: DasSoccerBoard-Basic	Urspr.: DasBoard-Crumb644	Roboter-AG BZMarkdorf	Ersteller: Rafael Günther, Niklas Jäger	Dateiname: DasSoccerBoard-Basic	
			Prüfer				Version: V4.1.2	Speicher-Datum: 11/19/25 7:36 PM	Blatt 8/8
			Datum						
			Bearb. Rafael Günther, Niklas Jäger	Ers. f. DasSoccerBoard-Basic V4.1	Ers. d.				