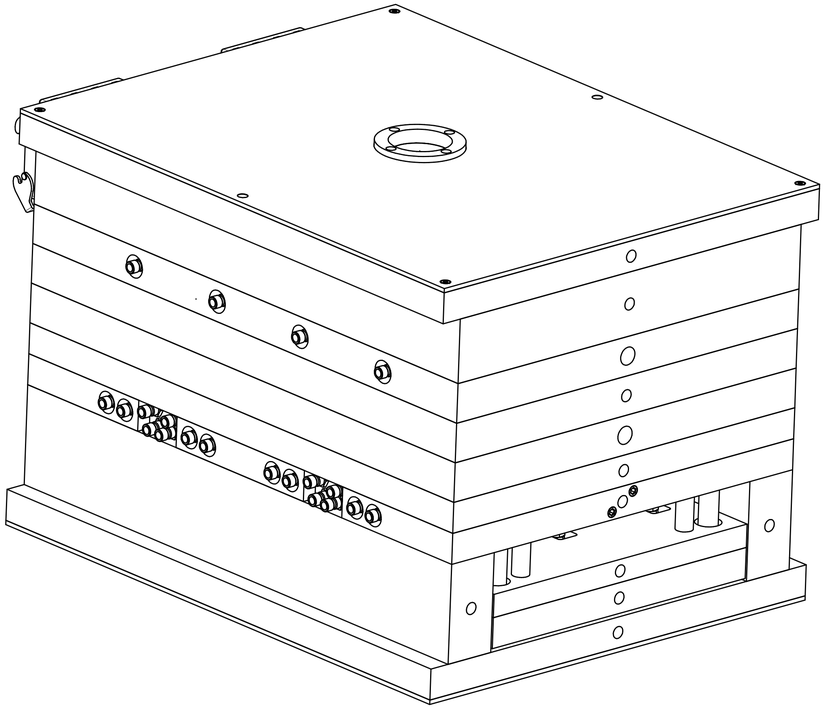

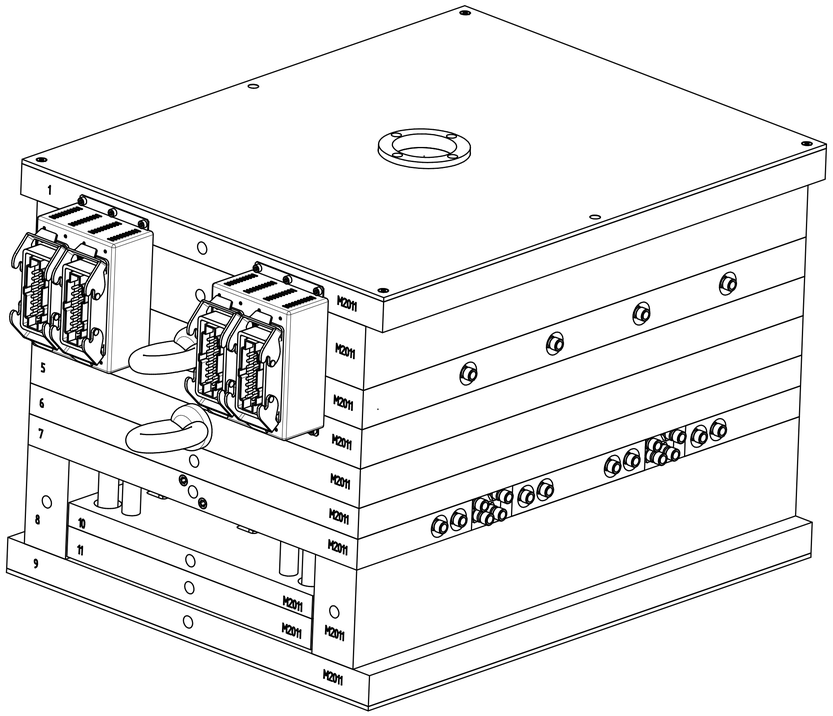

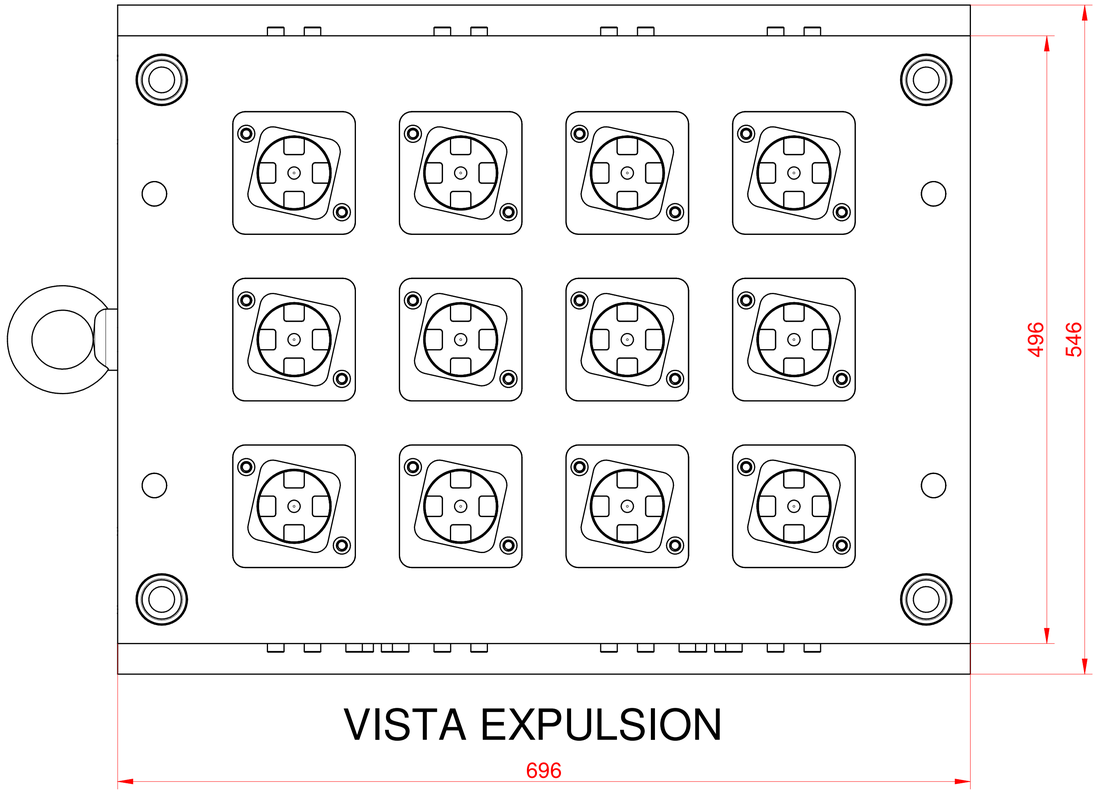

VISTA EXPULSION

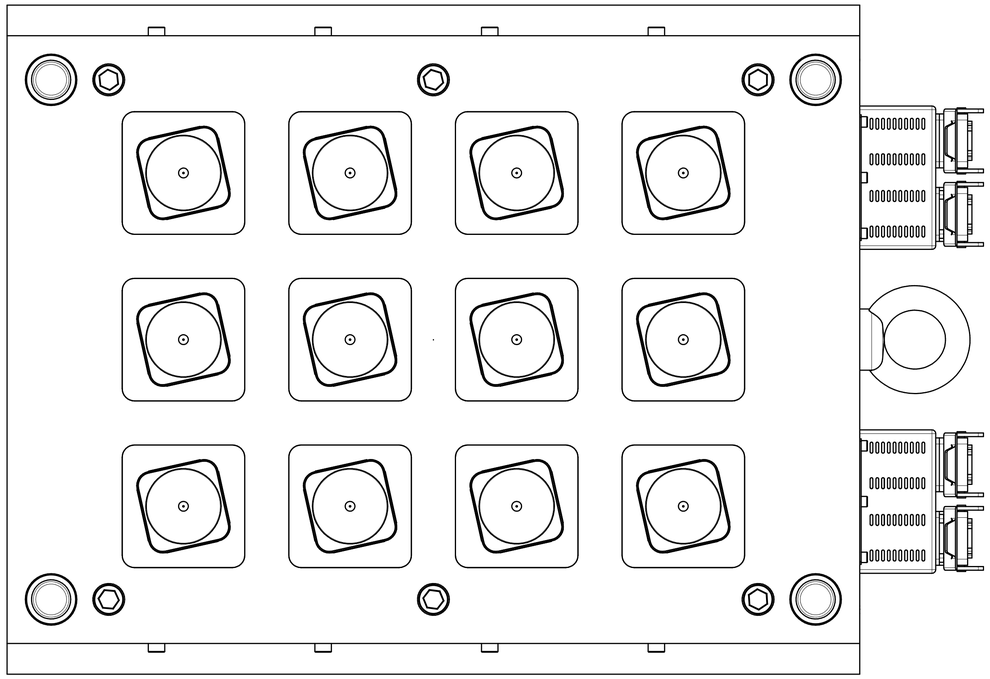

VISTA INYECCION

00	CONJUNTO MOLDE		1	--	--	--	2011-0-0
NºPieza	Denominación		Cant.	Dimensiones en limpio	Material	Tratamiento	Referencia
	Nombre	Fecha	Material figura	--	Nº de molde		M-2011
Dibujado	E.V.	15/11/2019	Contracción	--	Cantidad de figuras		12 FIGURAS
Comprobado	--	--	Peso figura	--	Referencia cliente		--
Esc. 1:2	Tol. ±0.1	CONJUNTO MOLDE MOLDE TAPA INTERIOR T-65 12CV.					PAR MOL S.L.

DinA Ref. CAD: 2011-0-0_M00_20190925_TAPA_INT_T-65_12CV_01.dft