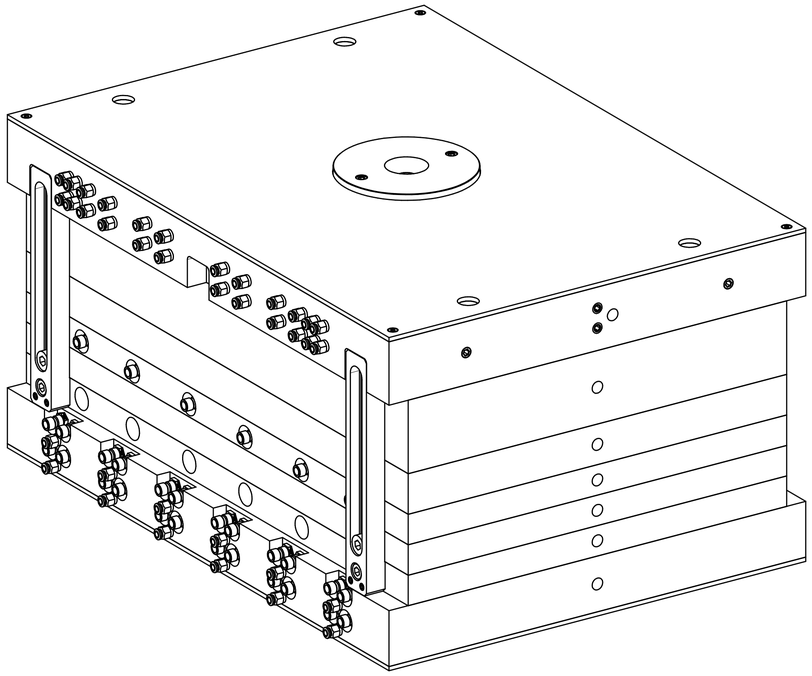

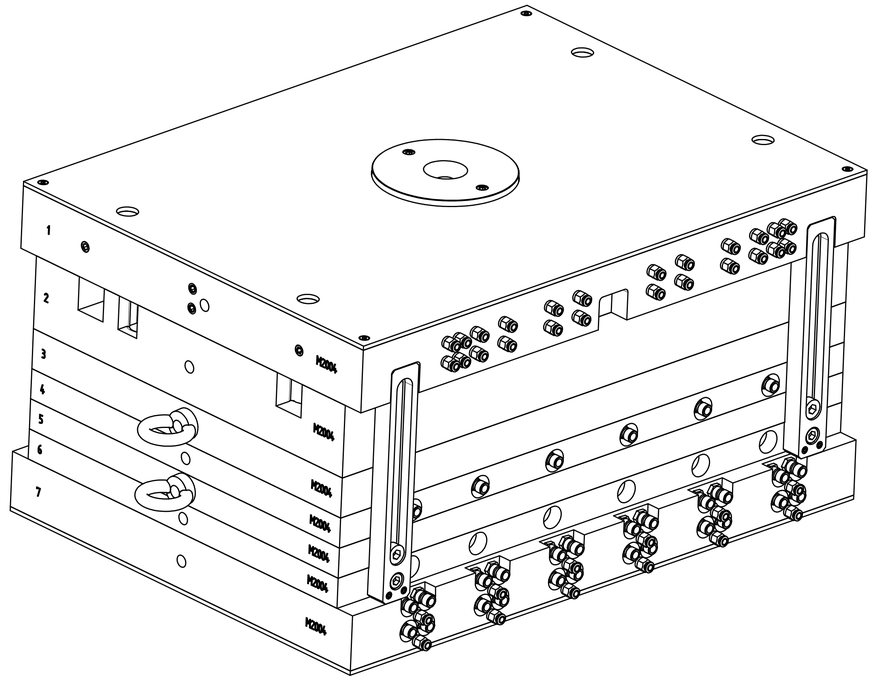


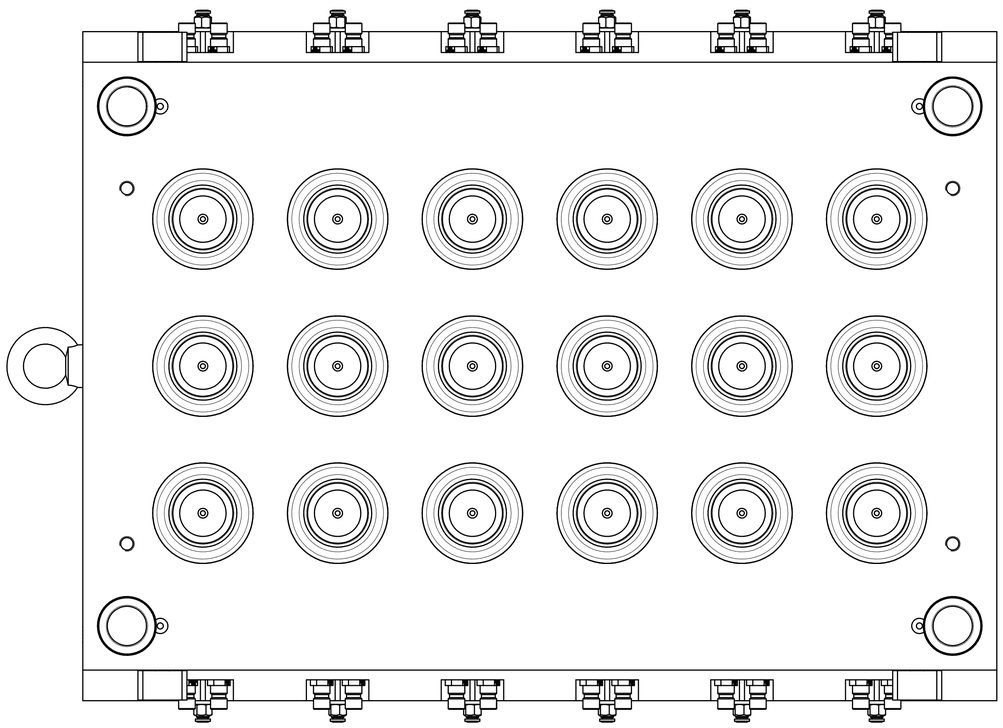

VISTA EXPULSION

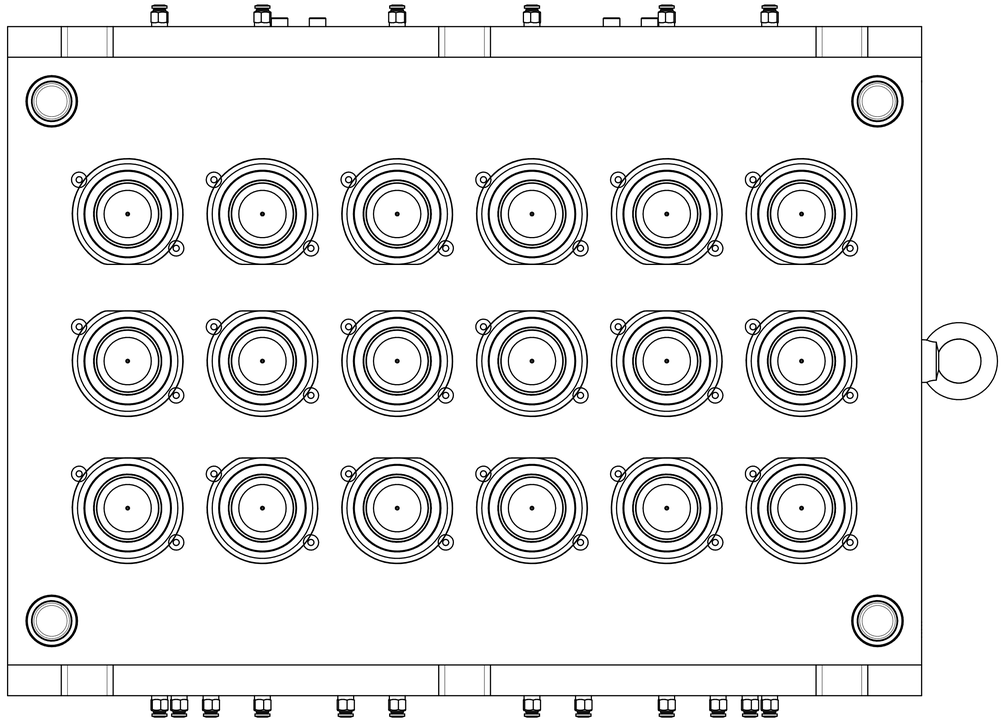

VISTA INYECCION

| | | | | | | | |
|---|---|---|---|---|---|---|---|
| 00 | CONJUNTO MOLDE | | 1 | -- | -- | -- | 2004-0-0 |
| NºPieza | Denominación | | Cant. | Dimensiones en limpio | Material | Tratamiento | Referencia |
| | Nombre | Fecha | Material figura | -- | Nº de molde | | M-2004 |
| Dibujado | E.V. | 03/10/2019 | Contracción | -- | Cantidad de figuras | | 18 figuras |
| Comprobado | -- | -- | Peso figura | -- | Referencia cliente | | -- |
| Esc. 1:2,5 | Tol. ±0.1 | CONJUNTO MOLDE<br>CUBILETE 50ML. 18 FIG. | | | | | PMK MOLDES |

DinA Ref. CAD:2004-0-0_M00_20190821_18CV_MOLDE_CUBILETE_50ML_01.dft