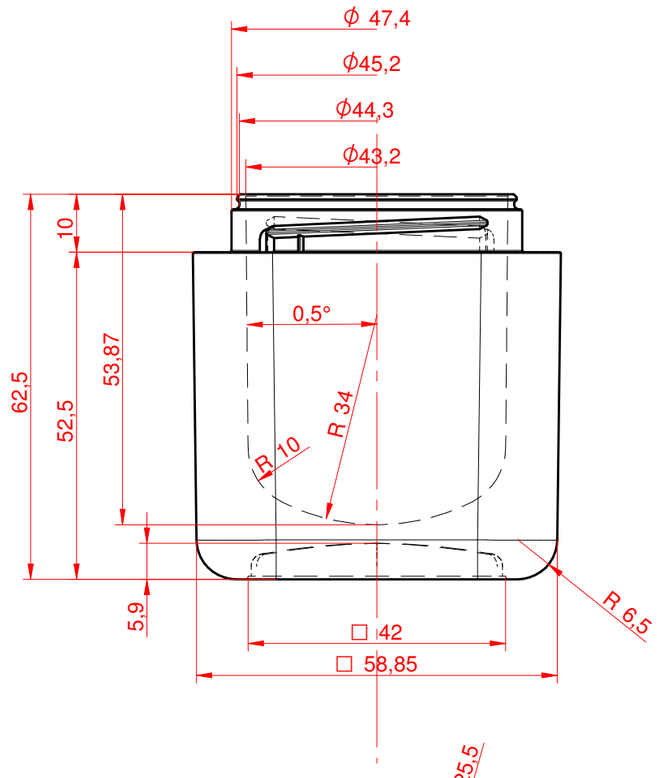

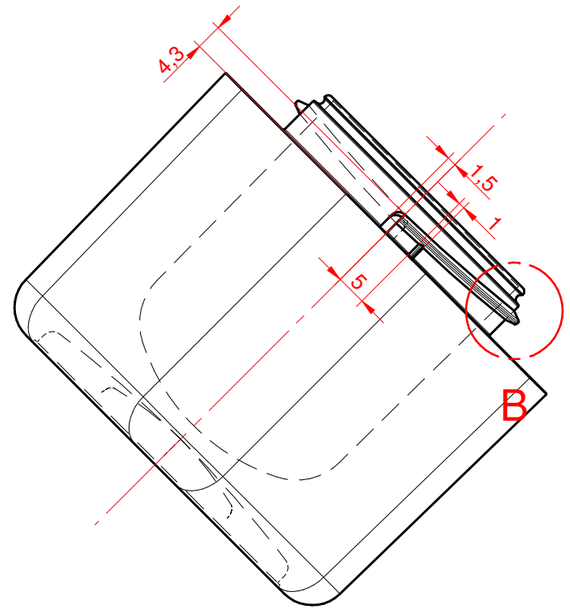

VISTA A-A

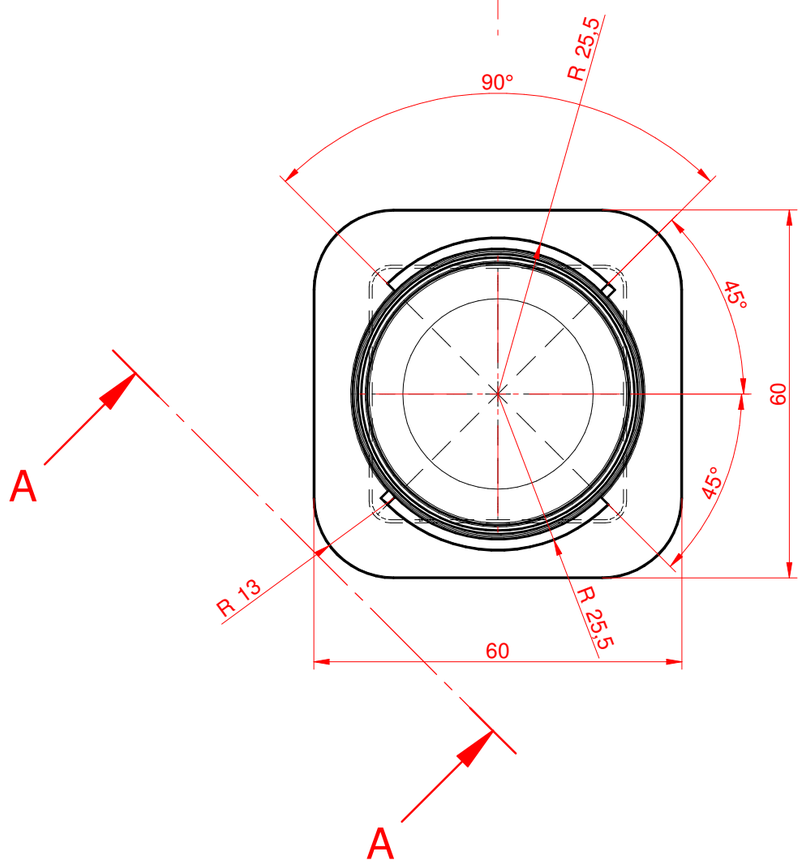

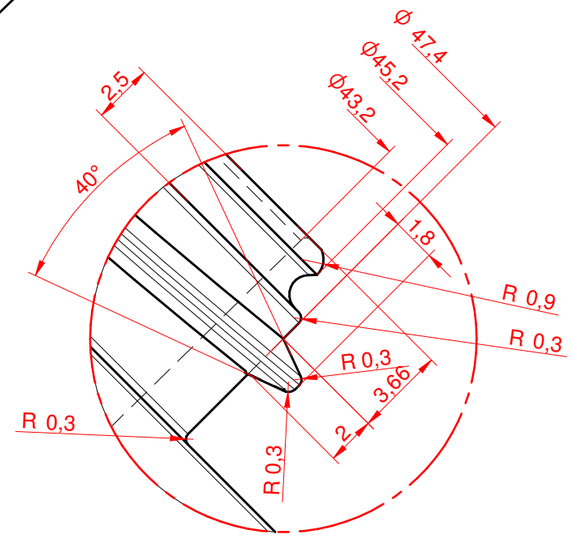

DETALLE B
4:1

--	-		-	-	-	-
NºPieza	Denominación		Cant.	Dimensiones en limpio	Material	Tratamiento	Referencia
	Nombre	Fecha	Material figura	--	Nº de molde	M-1813
Dibujado	E.Villanueva	27/03/2018	Contracción	--	Cantidad de figuras	-
Comprobado	--	--	Peso figura	--	Referencia cliente	--
Esc.	Tol.	TARRO T76 50ML. CUADRADO LARGO				
1:1	±0.2	1813 / 0 / 0				
DinA	Ref. CAD:1813-0-0_PZA_20180327_TARRO_T-76_CUADRADO LARGO.dft					

PAK MOL S.L.