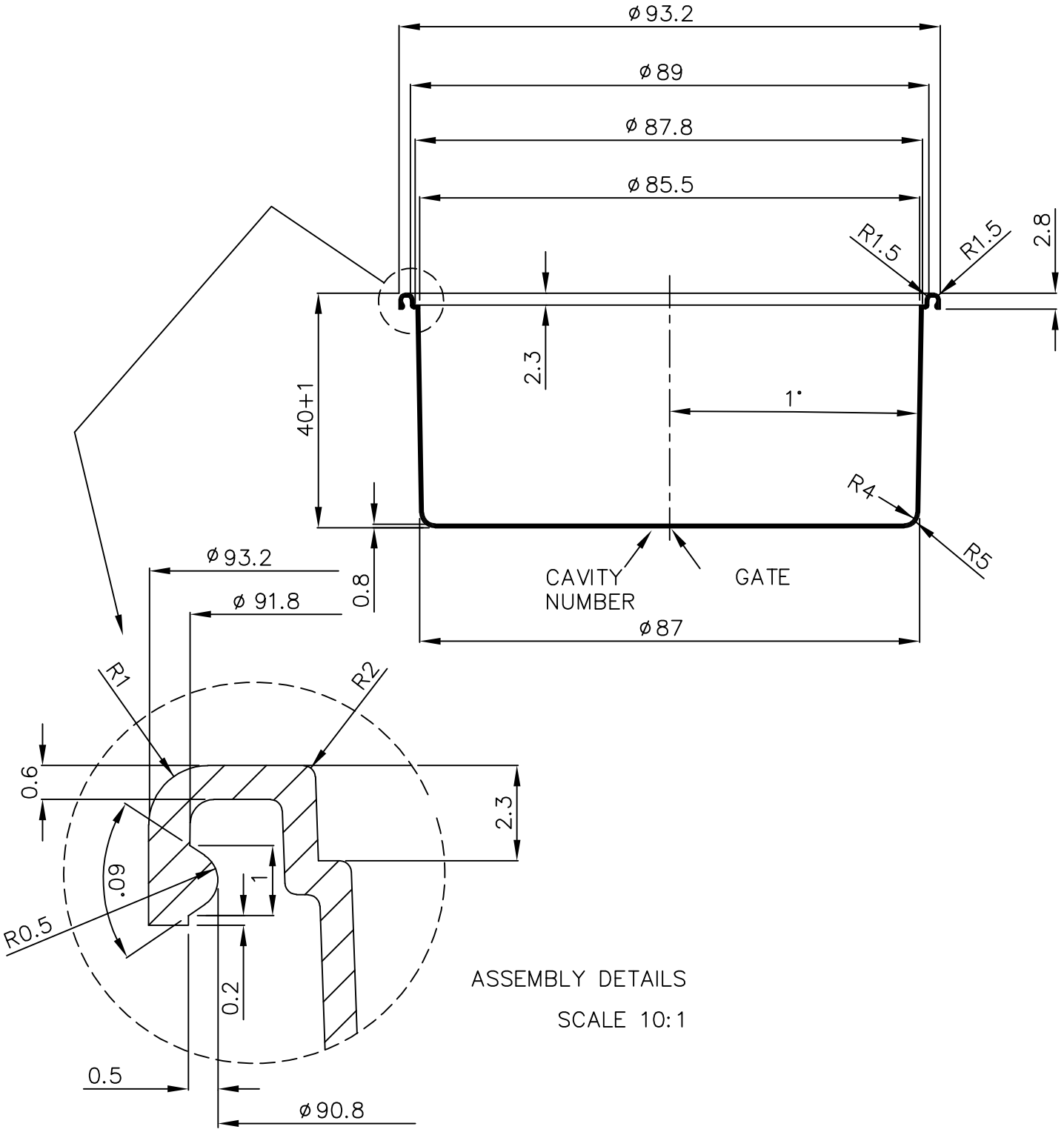

					REF. CAD: 1910	
Edic	Modificación		Fecha	Vo.Bo		
Tolerancia General	Acabado	Tratamiento	Contracc.	Peso 17gr ±1gr		
±0.2	Dibujado	16-6-09	B.Atanet	Material PP		
	Comprob.				Aplicar en	Cant:
Escala 1=1	Sustituye	Denominación			Nº. Código 3	
	Sustituido	INNER CUP MAXIMUM CAPACITY 217±2 CC.			Nº. de útil 1910	

PAK-MOL S.L. Barcelona