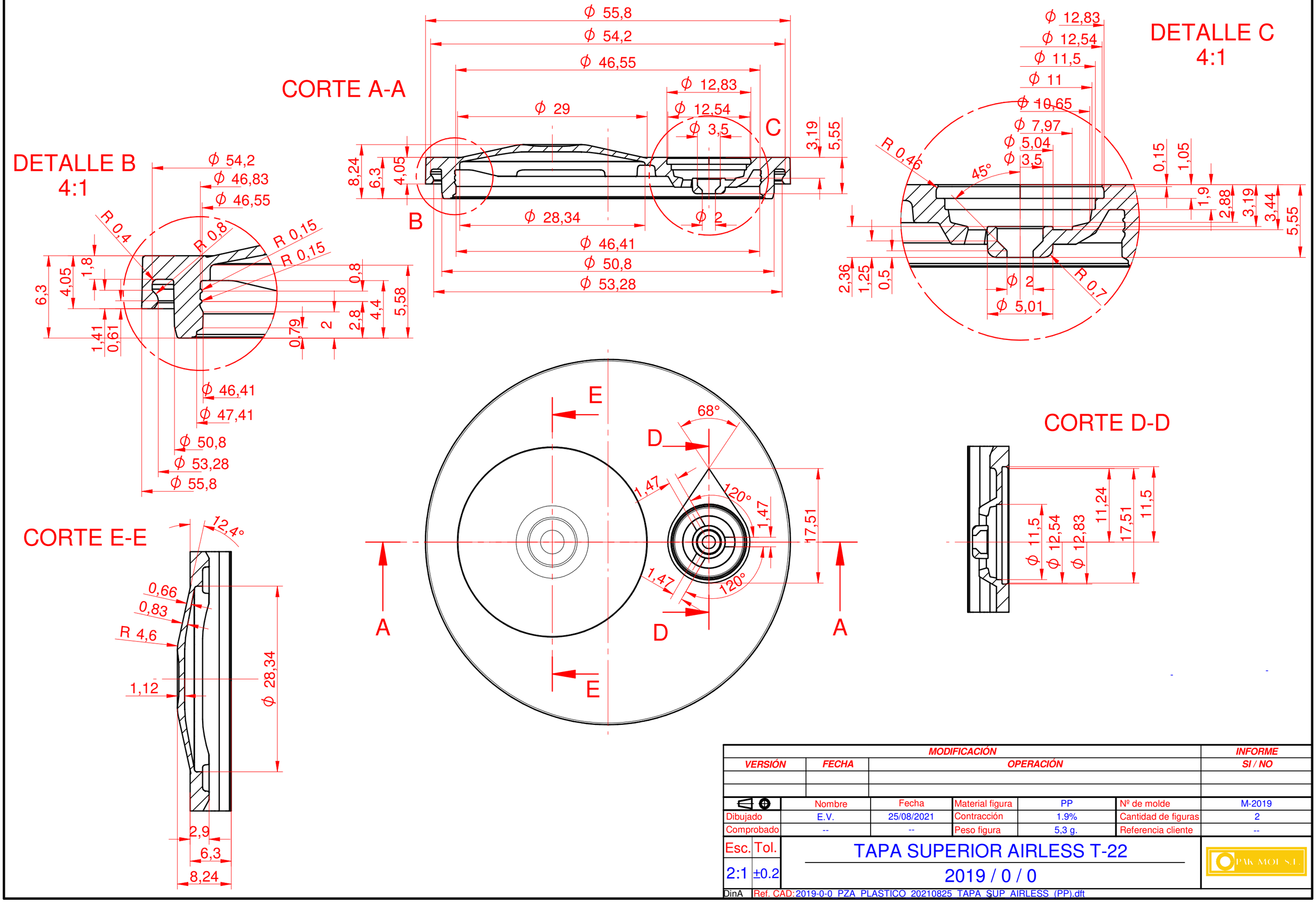

MODIFICACIÓN			INFORME
VERSIÓN	FECHA	OPERACIÓN	SI / NO

	Nombre	Fecha	Material figura	PP	Nº de molde	M-2019
Dibujado	E.V.	25/08/2021	Contracción	1.9%	Cantidad de figuras	2
Comprobado	--	--	Peso figura	5,3 g.	Referencia cliente	--

Esc.	Tol.	TAPA SUPERIOR AIRLESS T-22	PAK MOL S.L.
2:1	±0.2	2019 / 0 / 0	

DinA Ref. CAD: 2019-0-0_PZA_PLASTICO_20210825_TAPA_SUP_AIRLESS_(PP).dft