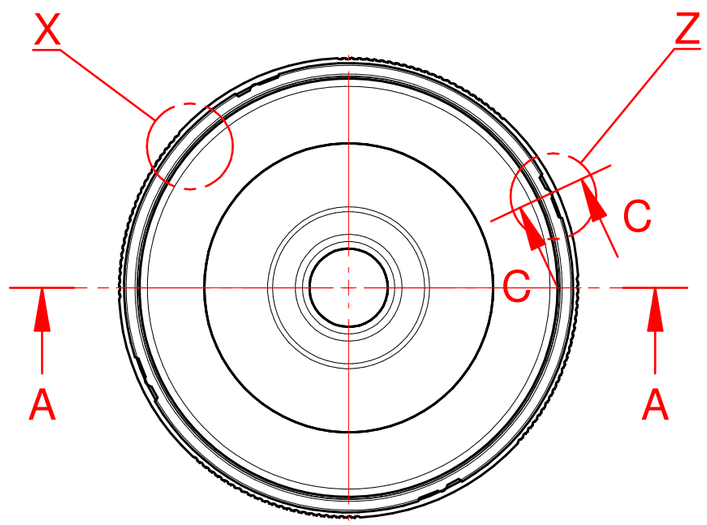

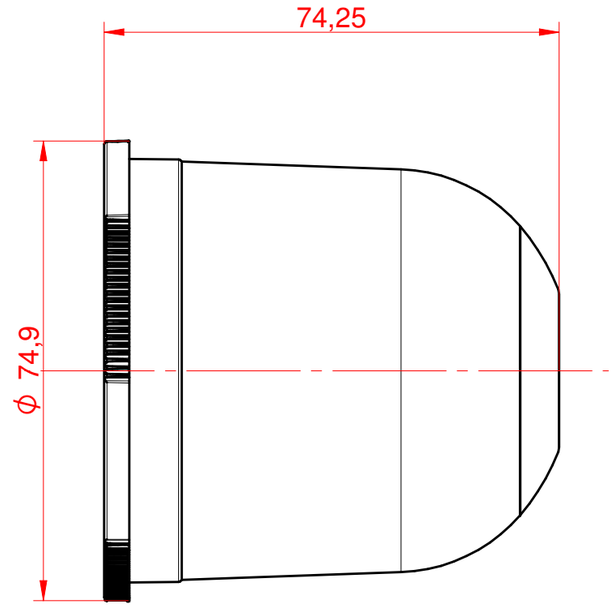

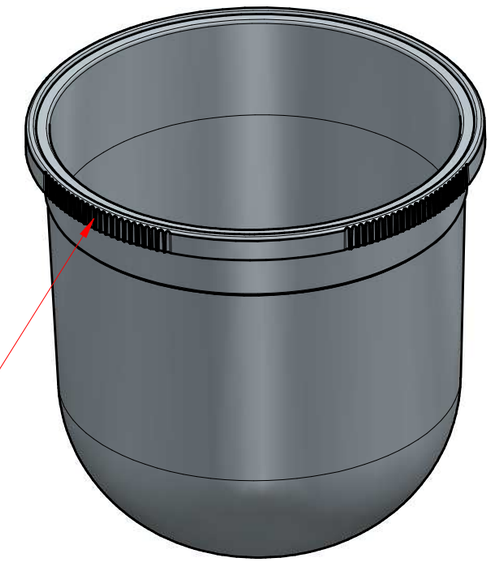

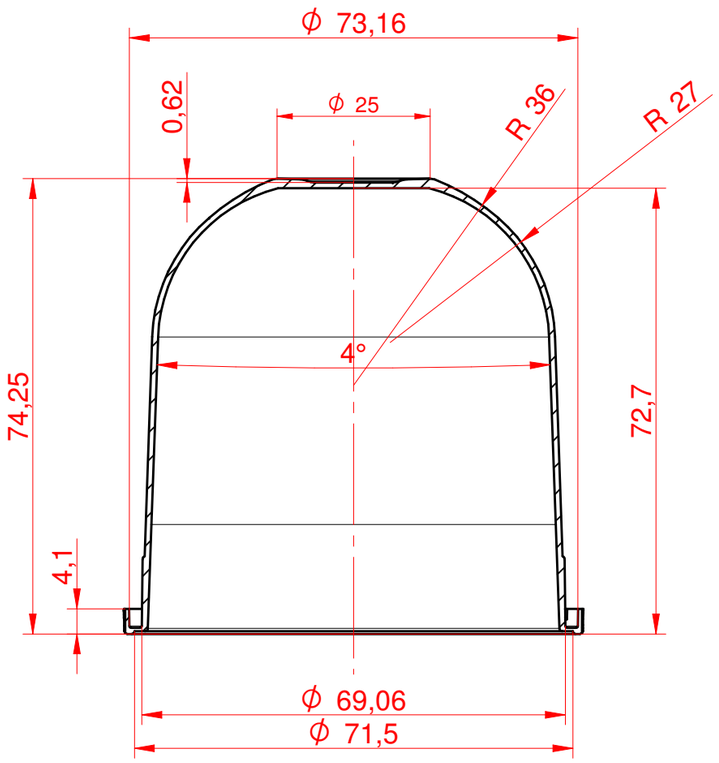

CORTE A-A

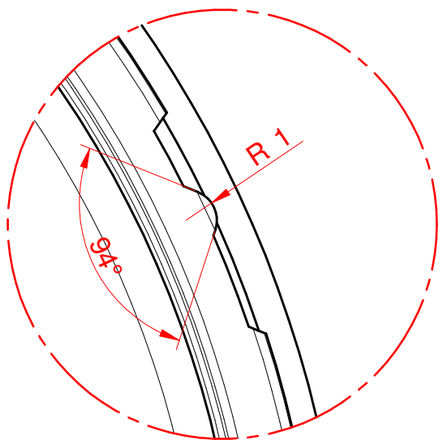

DETALLE Z
5:1

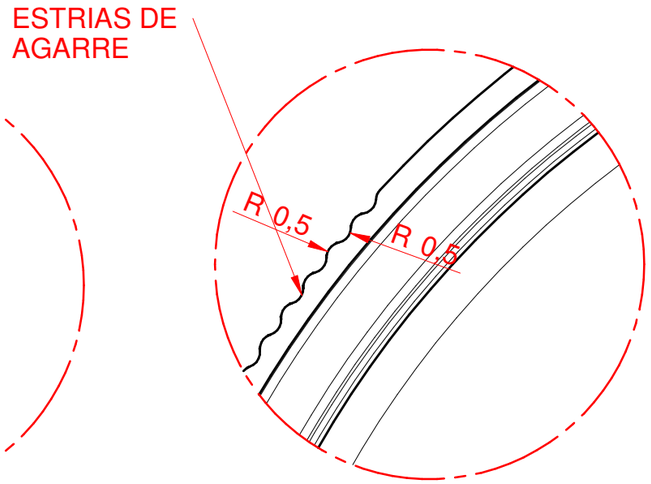

DETALLE X
5:1

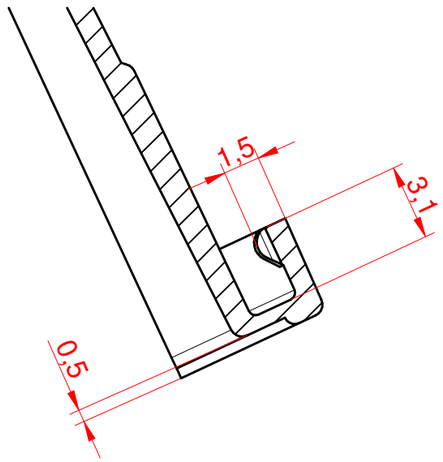

CORTE C-C

MODIFICACIÓN			INFORME
VERSIÓN	FECHA	OPERACIÓN	SI / NO

	Nombre	Fecha	Material figura	--	Nº de molde	M-20230000
Dibujado	MAG	30/01/2022	Contracción	--	Cantidad de figuras	-
Comprobado	MA	30/01/2022	Peso figura	--	Referencia cliente	--

Esc.	Tol.	CUBILETE RFILL CON ESTRIAS 200 ml	PAK MOL S.L.
2:1	±0.2	20230000	
DinA	Ref. CAD: CUBILETE RFILL CON ESTRIAS 200 ml_30_01_22.dft		