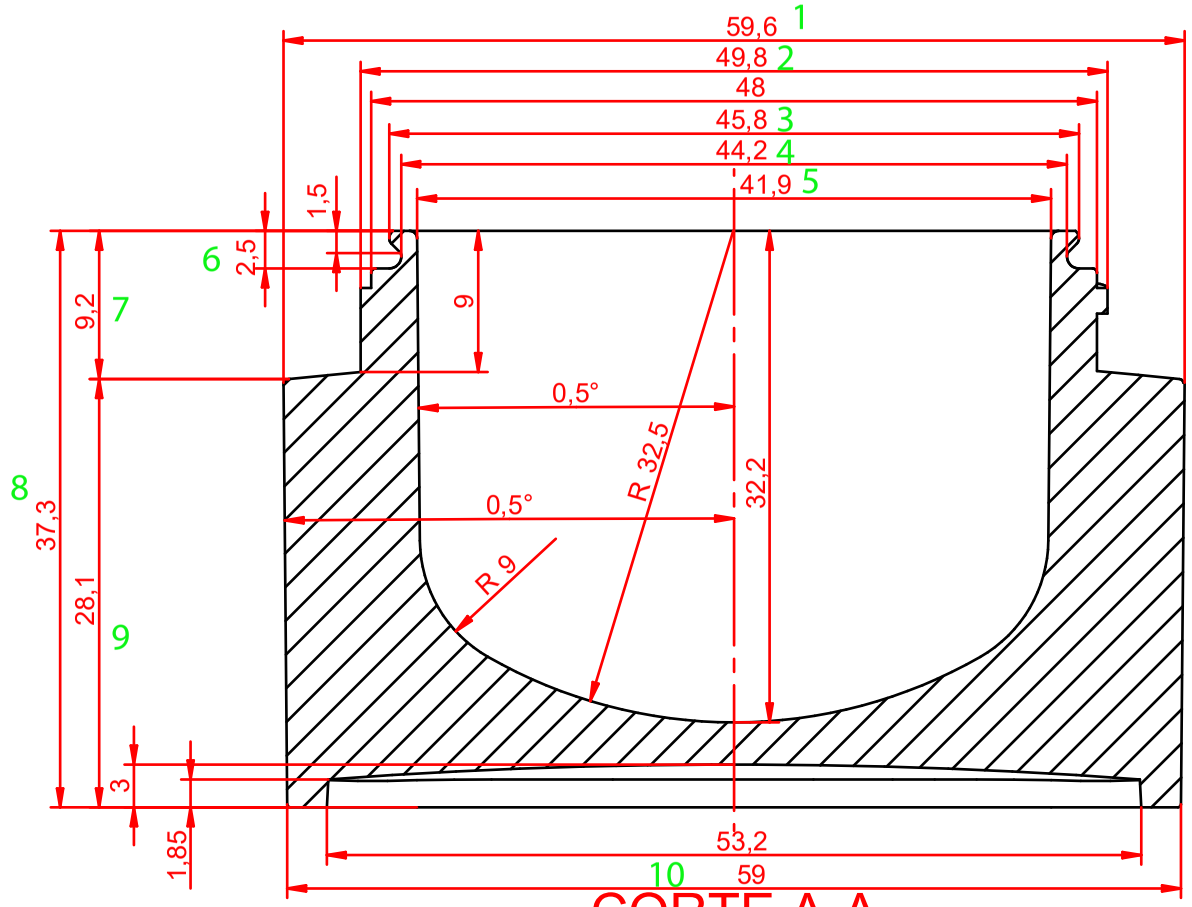

CORTE A-A

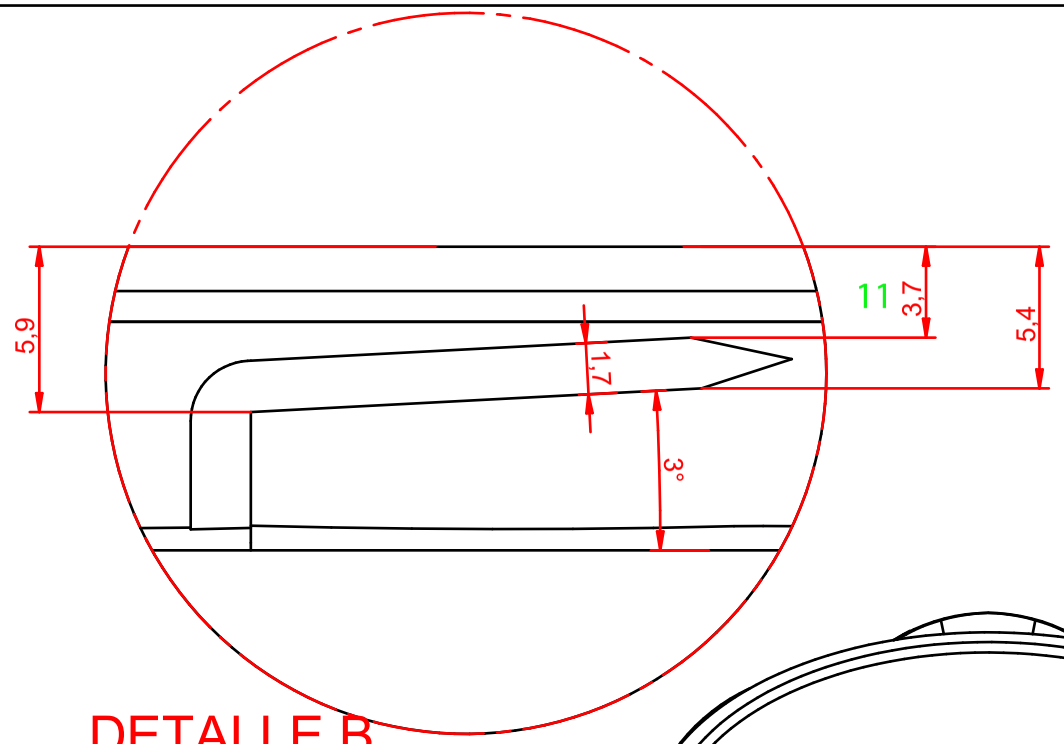

DETALLE B
4:1

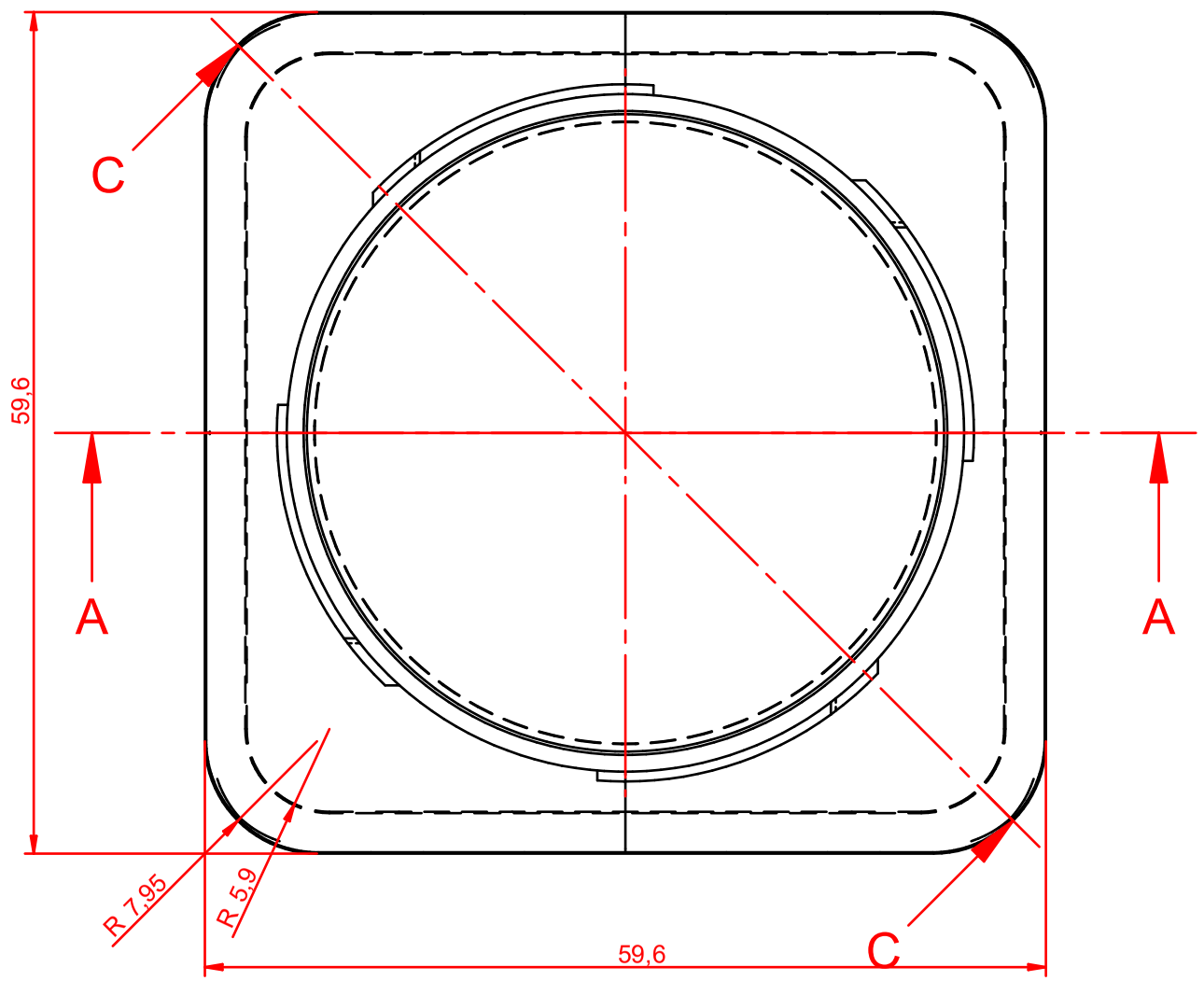

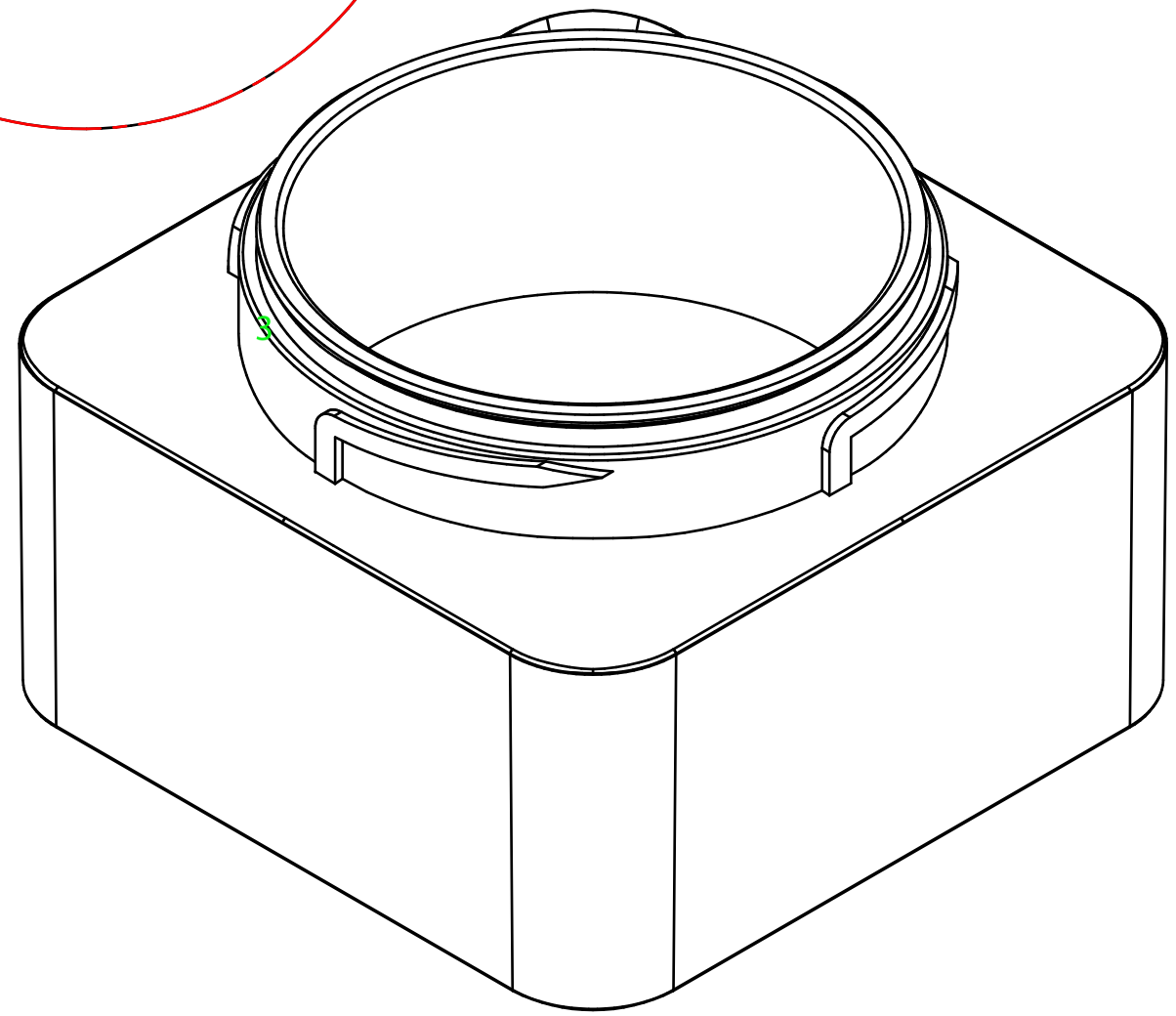

Edicion	--	Fecha	DD/MM/AAAA	Modificación	----			
Edicion	1	Fecha	07/03/2017	Modificación	Ajuste medidas en zona cuello tarro			
--	TARRO CUADRADO 15/30ml T-54			4	SMMA/PMMA	78g	0,6%	76cm3
NºPieza	Denominación			Cant.	Material	Peso	Contracción	Volumen
	Nombre	Fecha		COTAS SIN TOLERANCIA ±0.20			Nº MOLDE	M1688/1
Dibujado	R.López	17/02/2017						
Comprobado	--	DD/MM/AAAA		ANGULOS SIN TOLERANCIA ±1°			CHAFLANES NO ACOTADOS 1x45°	
Escala 2-1	-T-54- -TARRO CUADRADO 15/30ml-							PAKMOL S.L.

DinA3 Ref. CAD: P:\OFICINA TECNICA\MOLDES\1960\1960-0-0MPZ_20170217_TARRO CUADRADO 15-30ml T-54.dft