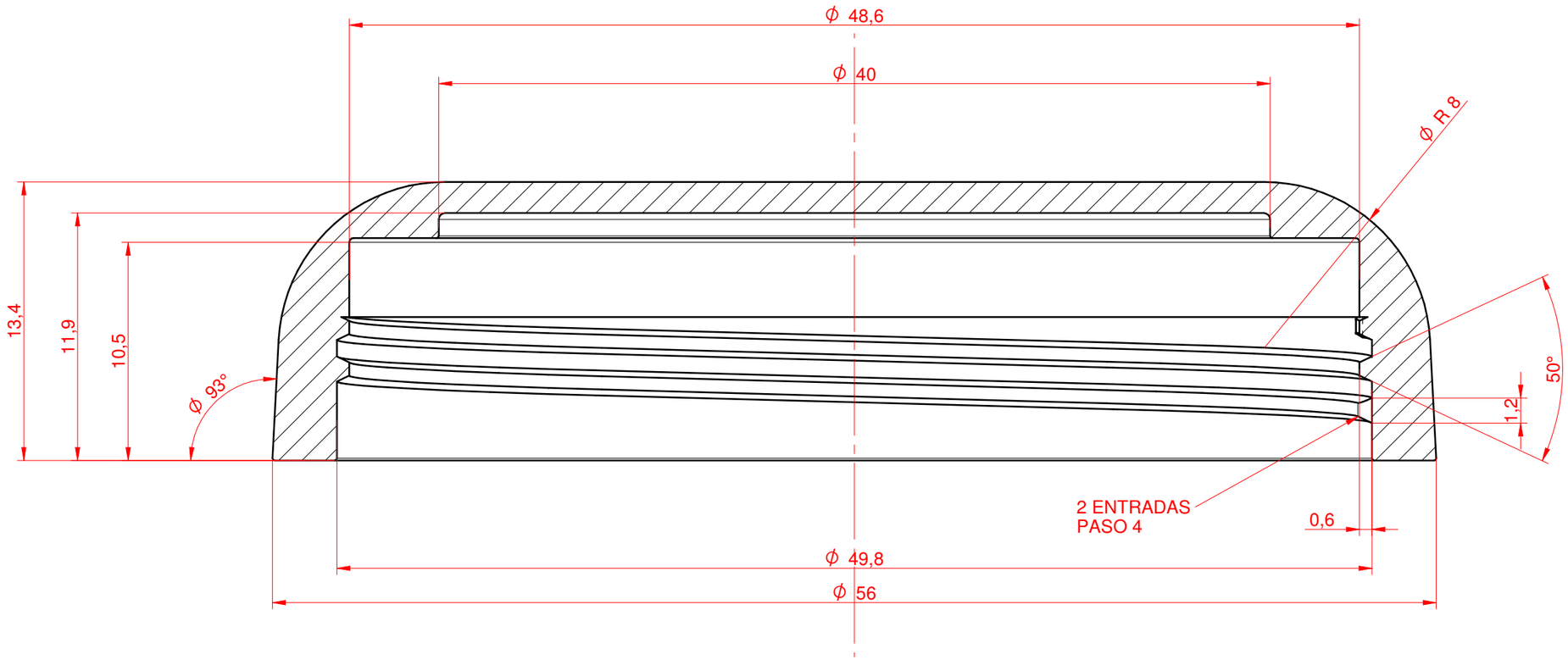

--	--		--		--	--	--
NºPieza	Denominación		Cant.	Dimensiones en limpio	Material	Tratamiento	Referencia
	Nombre	Fecha	Material figura	--	Nº de molde	M-1108
Dibujado	E. VILLANUEVA	27/03/2018	Contracción	--%	Cantidad de figuras	-
Comprobado	--	DD/MM/AAAA	Peso figura	--	Referencia cliente	--

Escala

4:1

TAPA T-129 HELICOPTERO 15ml

1108 /0 /0

PAK MOL S.L.

DinA | Ref. CAD: P:\OFICINA TECNICA\MOLDES\1108\PLANO PIEZA\1108-0-0-PZA_20180327_TAPA-HELICOP-15ML_T-129.dft