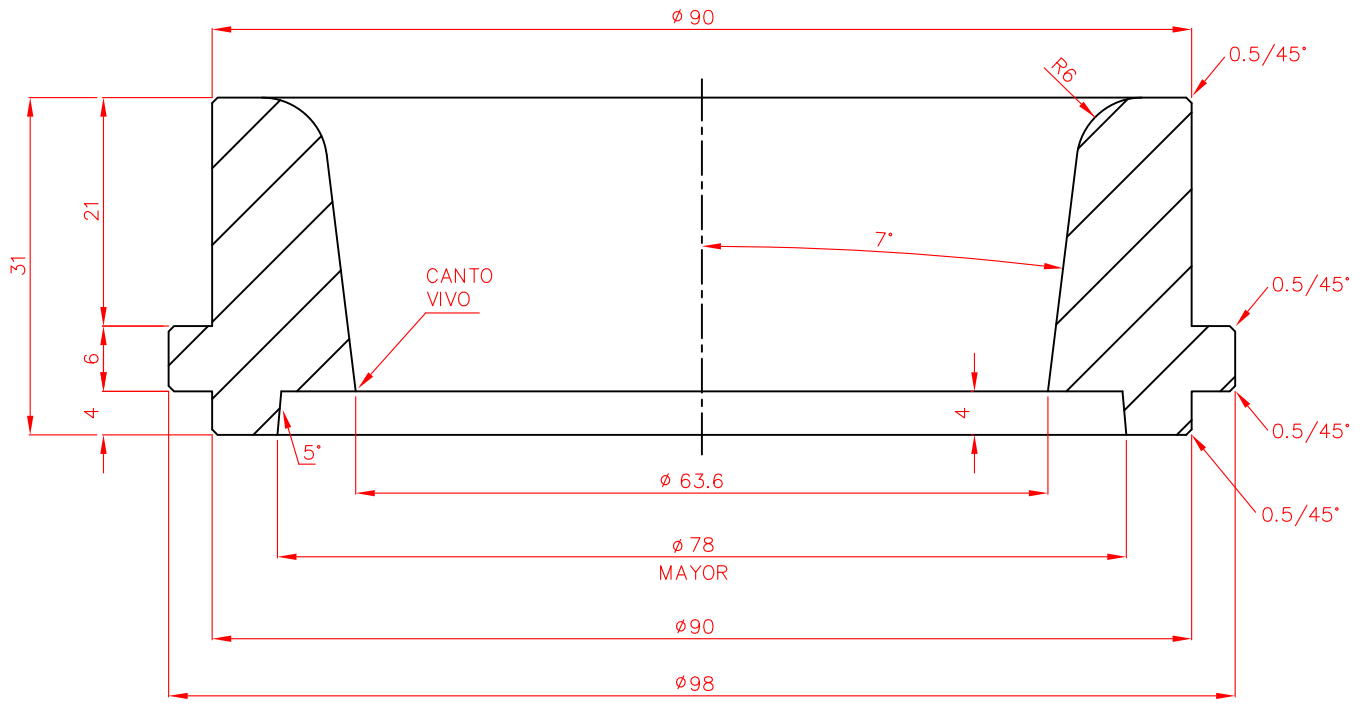

8

CASQUILLO EXPULSOR
Cantidad: 2 Unidades
Material: STAVAX

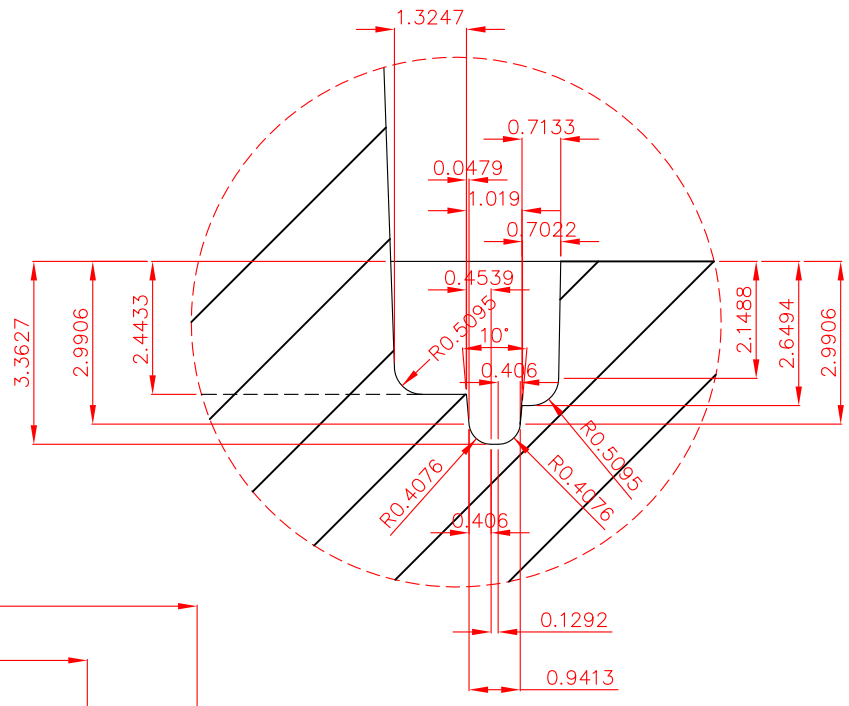

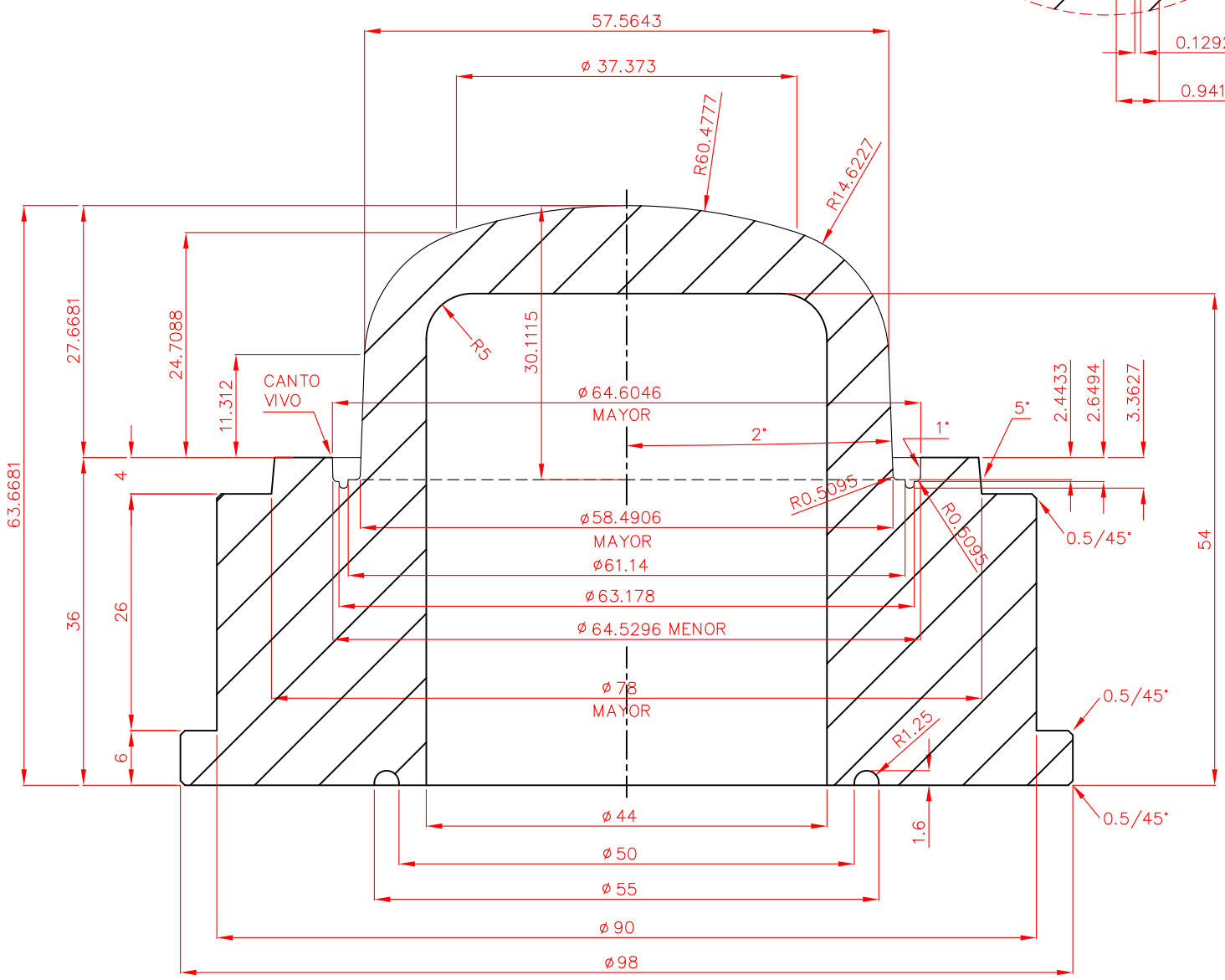

9

PUNZON FIGURA
Cantidad: 2 Unidades
Material: STAVAX

Edic	Modificación		Fecha	Vo.Bo	REF. CAD: POS1928	
Tolerancia General ± 0.2	Acabado	Tratamiento	Contracc. 1.9%	Peso		
	Dibujado	9-11-10	B.Atanet	Material PP		
	Comprob.				Aplicar en	Cant:
Escala 2=1	Sustituye	Denominación CUBILETE 50 CC. "SENSILIS" 2 UNIDADES			Nº. Código	
	Sustituido				Nº. de útil 1928	

PAK-MOL S.L. Barcelona