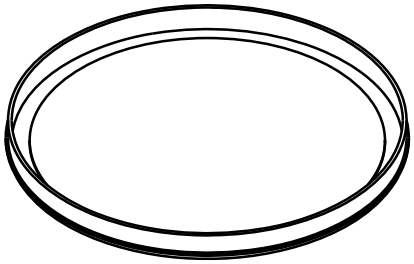

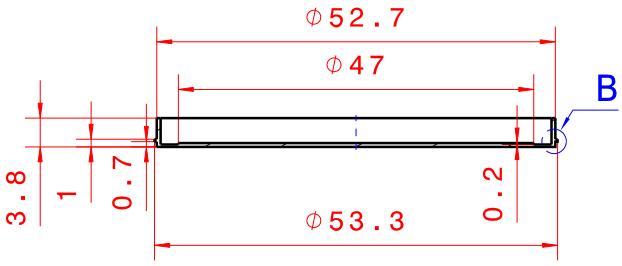

CORTE A-A
ESCALA 1:1

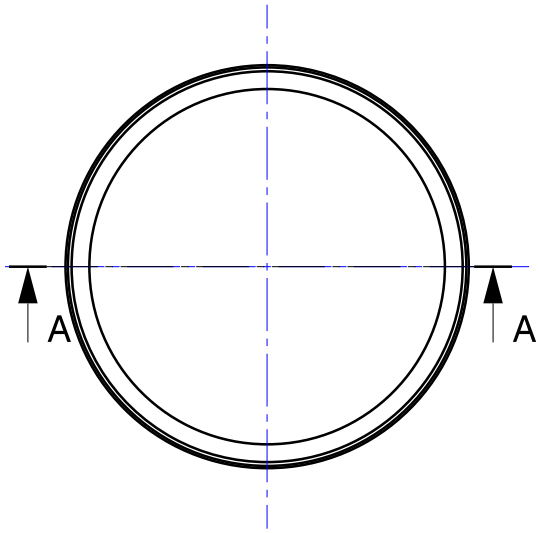

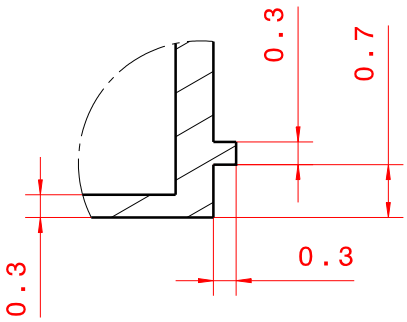

DETALLE B
ESCALA 10:1

--	Contra-Obturador		--	PP	--cm3	--gr	1.9%	--	--
NºPieza	Denominación		Cant.	Material	Volumen	Peso	Contracción	Color	Acabado
	Nombre	Fecha		Nombre		Fecha			Fecha
Dibujado	C. Betancourth	06/05/2016	Comprobado	R.Lopez		10/05/2016		Anulado	DD/MM/AAAA

Escala 1:1

CONTRA-OBTURADOR TARRO CUADRADO

TARRO 50 ml T-67

PAK-MOL S.L.

DinA | Ref. CAD:--