CORTE C-C

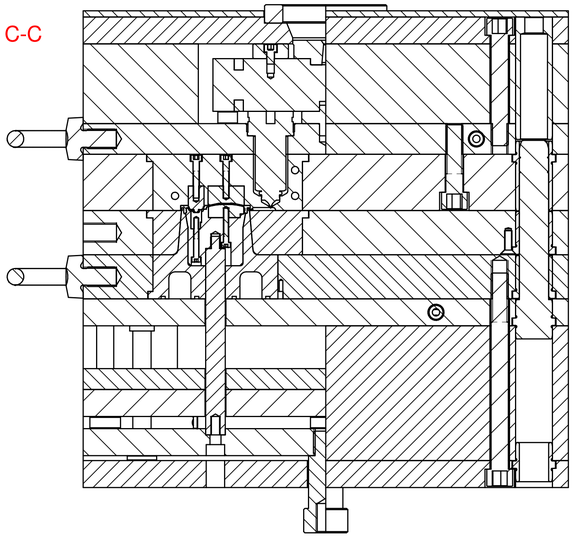

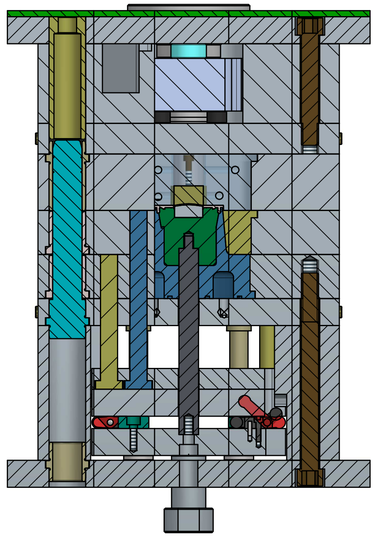

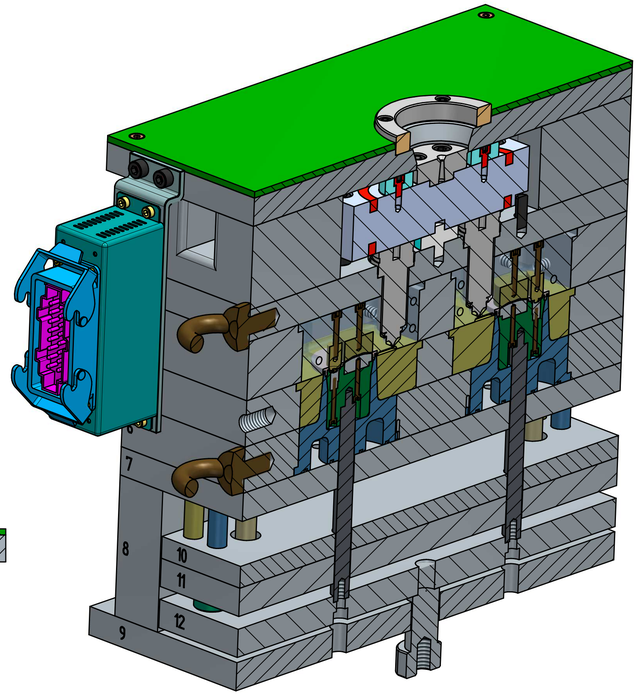

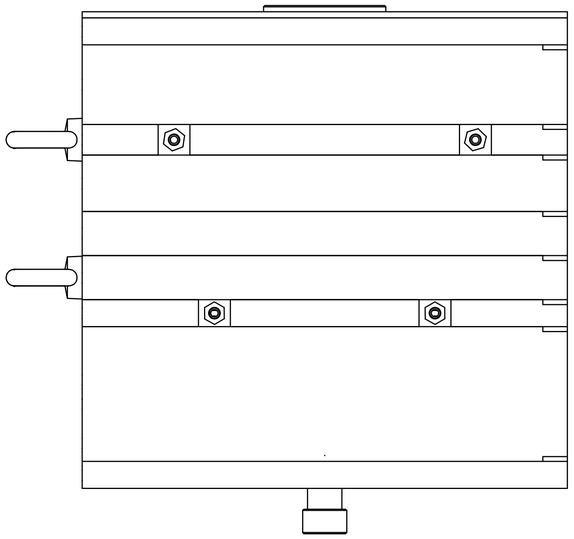

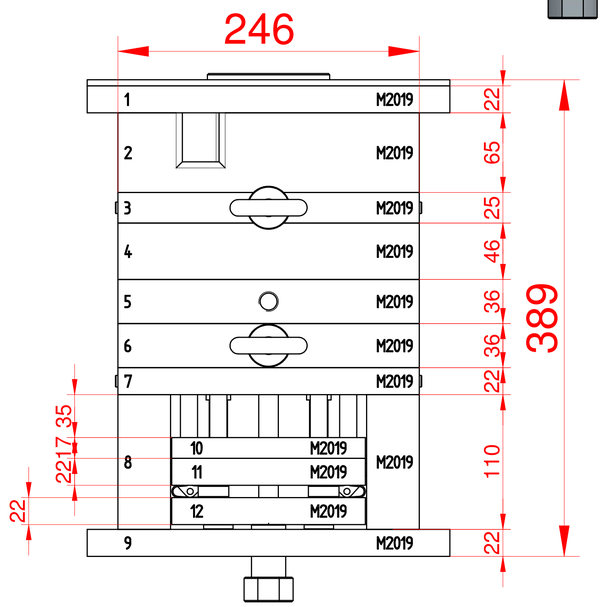

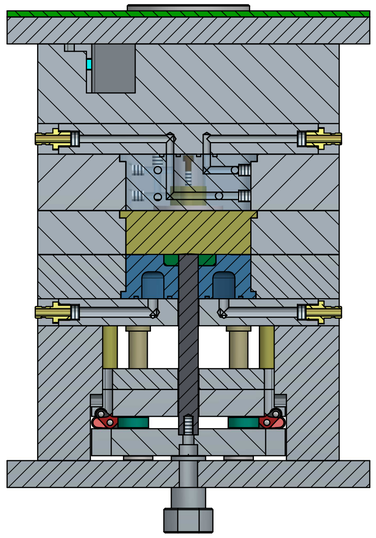

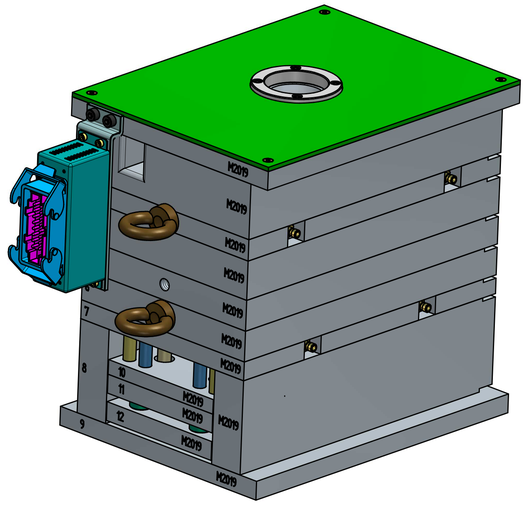

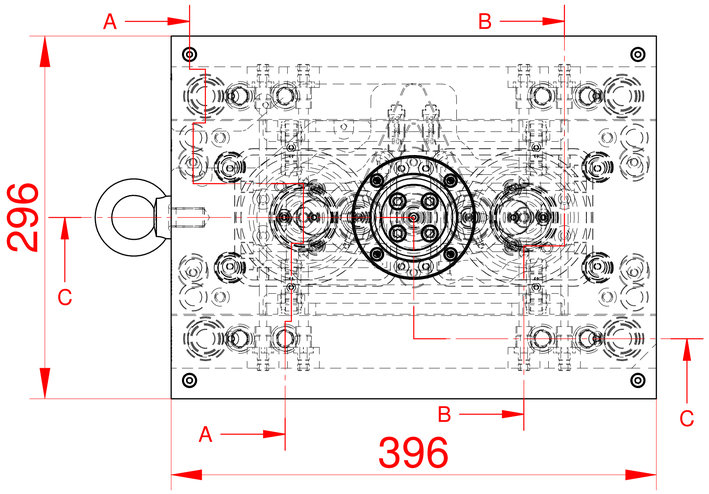

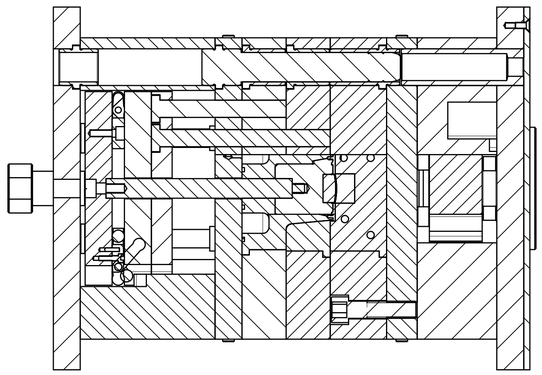

CORTE A-A

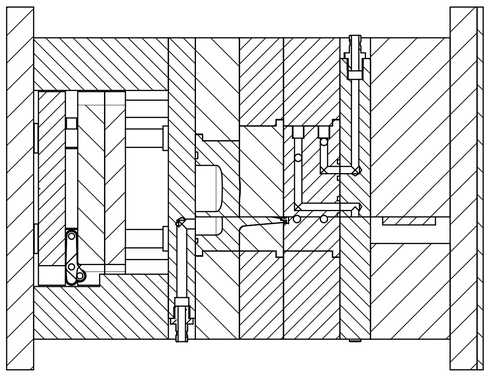

CORTE B-B

00	CONJUNTO MOLDE		1	--	--	--	2019-0-0
NºPieza	Denominación		Cant.	Dimensiones en limpio	Material	Tratamiento	Referencia
	Nombre	Fecha	Material figura	--	Nº de molde		M-2019
Dibujado	E.V.	15/06/2020	Contracción	--	Cantidad de figuras		2 FIGURAS
Comprobado	--	--	Peso figura	--	Referencia cliente		--
Esc.	Tol.	CONJUNTO MOLDE					
1:2	±0.1	MOLDE TAPA SUPERIOR AIRLESS / 2CV.					

DinA Ref. CAD: 2019-0-0_M00_20200615_TAPA_SUP_AIRLESS_T-22_2CV_02.dft