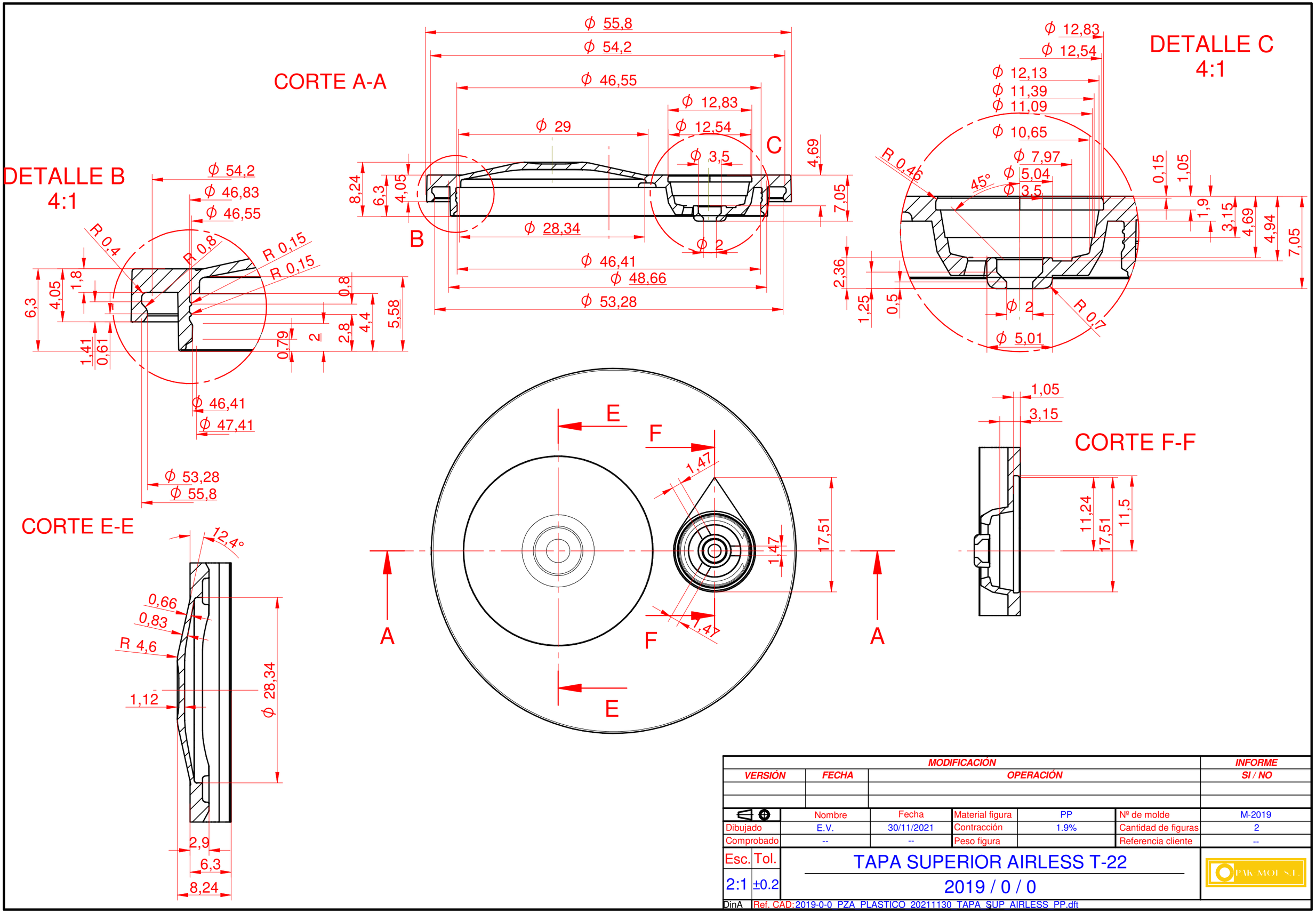
CORTE A-A
DETALLE B
4:1
DETALLE C
4:1
CORTE E-E
CORTE F-F
A
B
C
E
F
ϕ 55,8
ϕ 54,2
ϕ 46,55
ϕ 12,83
ϕ 12,54
ϕ 29
ϕ 3,5
ϕ 28,34
ϕ 2
ϕ 46,41
ϕ 48,66
ϕ 53,28
ϕ 46,83
ϕ 47,41
ϕ 12,13
ϕ 11,39
ϕ 11,09
ϕ 10,65
ϕ 7,97
ϕ 5,04
ϕ 5,01
R 0,4
R 0,8
R 0,15
R 0,46
R 0,7
45°
12,4°
R 4,6
1,47
17,51
11,24
11,5
1,05
3,15
0,66
0,83
1,12
2,9
6,3
8,24
MODIFICACIÓN
VERSIÓN
FECHA
OPERACIÓN
INFORME
SI / NO
Nombre
Fecha
Material figura
PP
Nº de molde
M-2019
Dibujado
E.V.
30/11/2021
Contracción
1.9%
Cantidad de figuras
2
Comprobado
--
--
Peso figura
Referencia cliente
--
Esc.
Tol.
2:1
±0.2
TAPA SUPERIOR AIRLESS T-22
2019 / 0 / 0
DinA
Ref. CAD:2019-0-0_PZA_PLASTICO_20211130_TAPA_SUP_AIRLESS_PP.dft