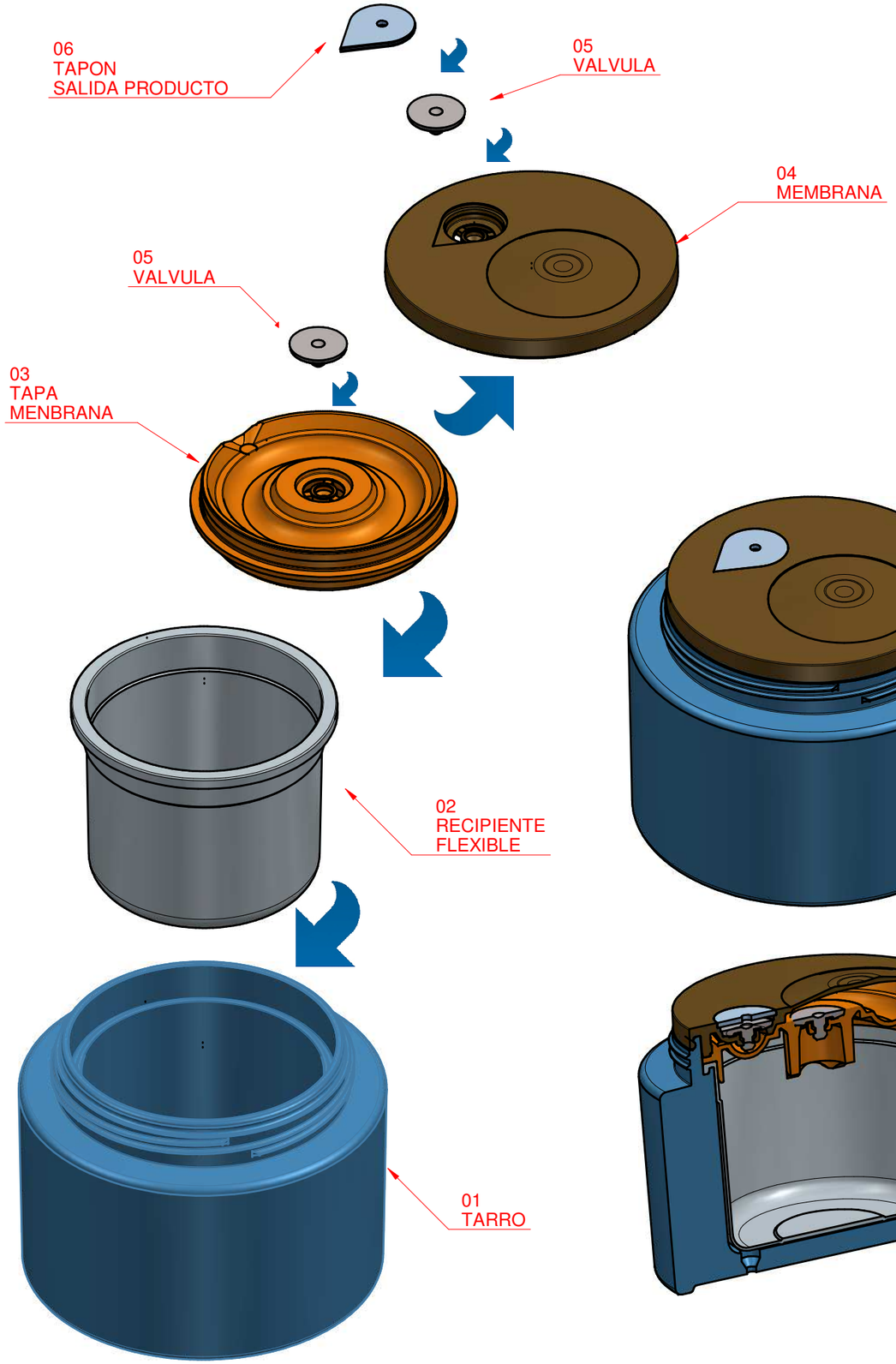

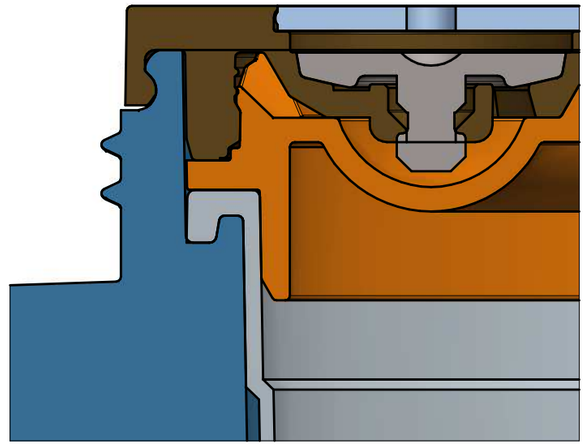

DETALLE B
4:1

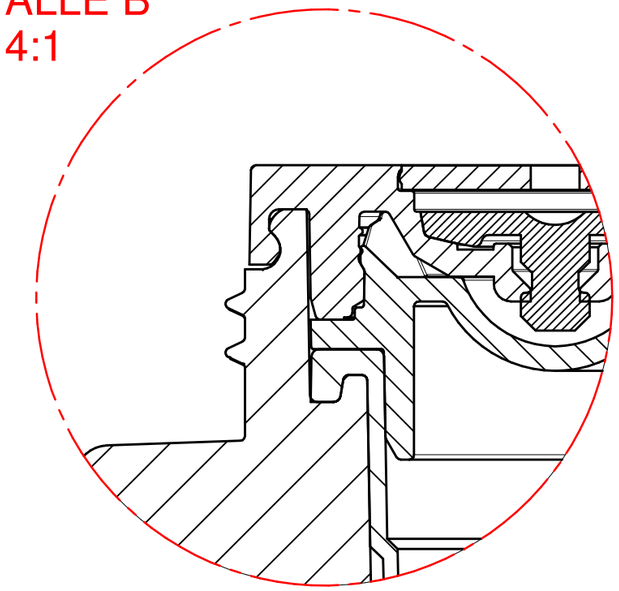

B

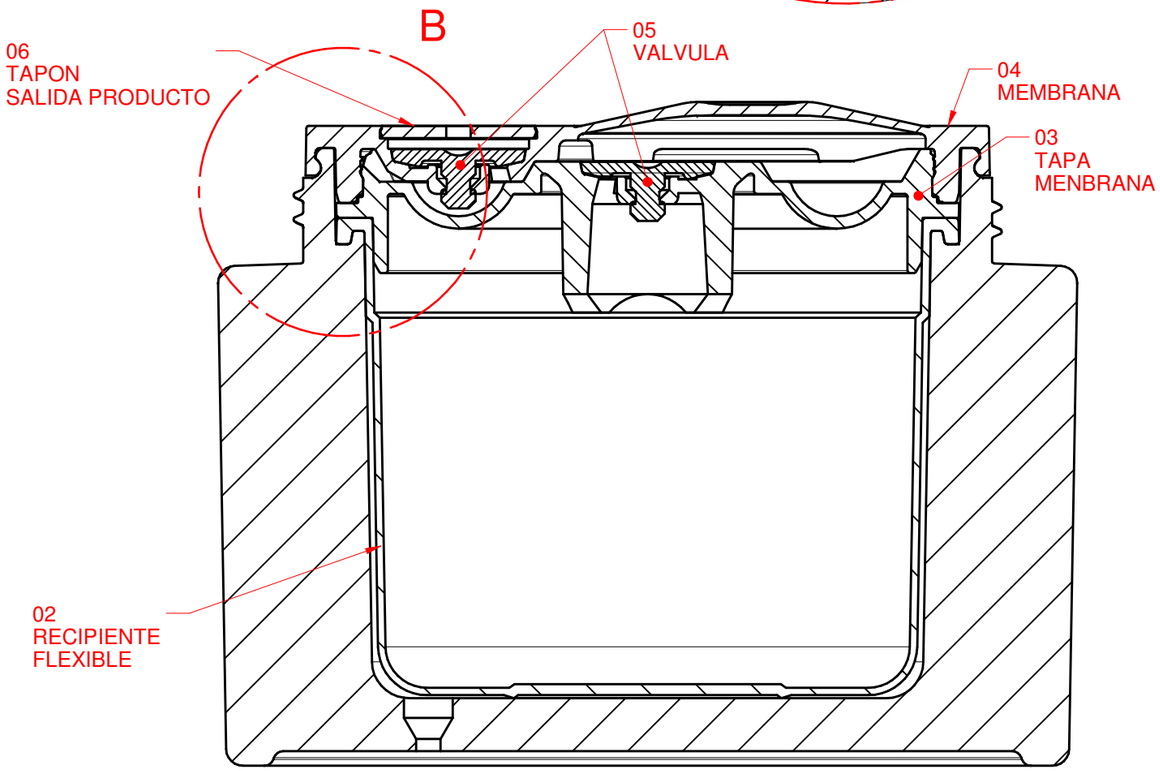

NºPieza	Denominación		Cant.	Dimensiones en limpio	Material	Tratamiento	Referencia
	Nombre	Fecha	Material figura	--		Nº de molde	
Dibujado	E.V.	25/08/2021	Contracción	--		Cantidad de figuras	
Comprobado	--	--	Peso figura	--		Referencia cliente	--

Esc.	Tol.	TARRO AIRLESS
2:1	±0.1	

PAK MOL S.L.

DinA Ref. CAD: 20210825_CONJUNTO TARRO AIRLESS T-22.dft