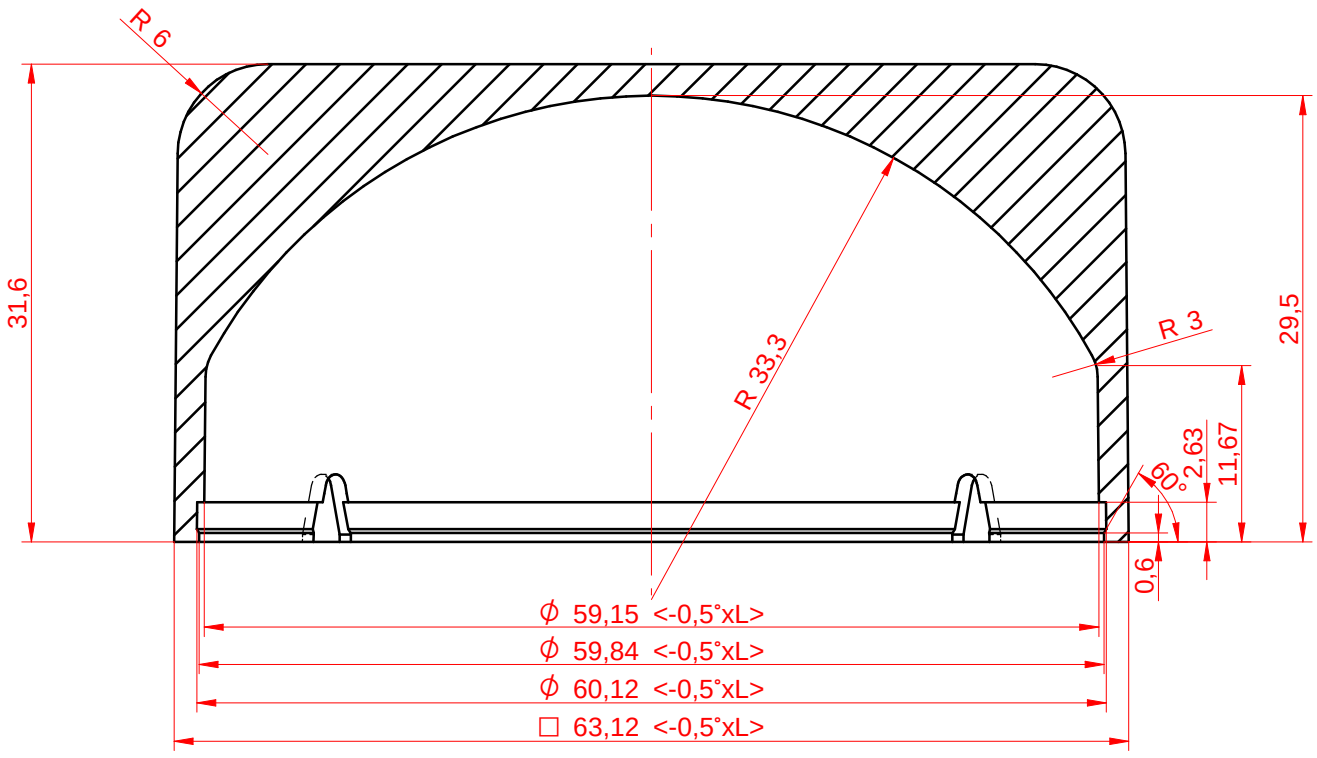

CORTE A-A

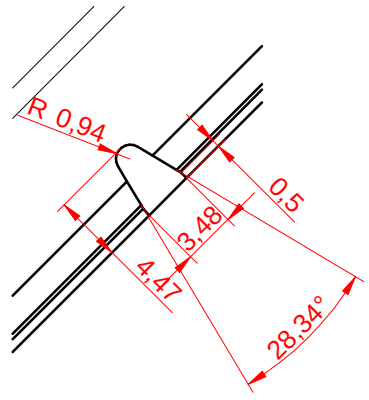

CORTE B-B

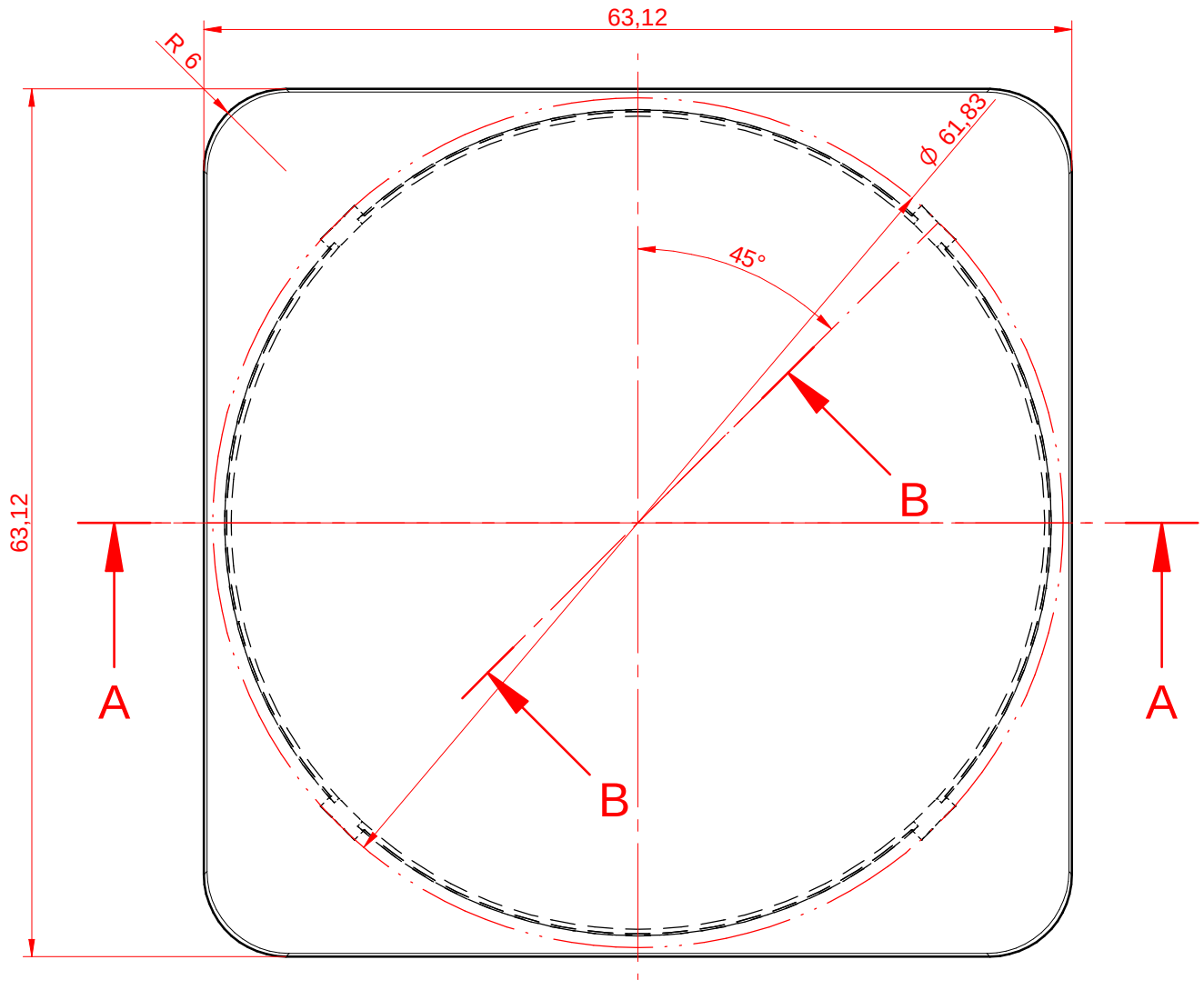

--	--	--	SMMA	76,4gr	0,6%	63,7cm3
NºPieza	Denominación	Cant.	Material	Peso	Contracción	Volumen

	Nombre	Fecha		
Dibujado	R.López	24/05/2016	COTAS SIN TOLERANCIA ±0.20	SUAVIZAR ARISTAS
Comprobado	--	DD/MM/AAAA	ANGULOS SIN TOLERANCIA ±1°	CHAFLANES NO ACOTADOS 1x45º

Escala 2:1

-TARRO CUADRADO JUVENA 50ml-

PAK MOL S.L.

DinA3 Ref. CAD: W:\Moldes\MOLDES\1772\1772-0-0MPZ_20160524_TARRO CUADRADO JUVENA 50ml.dft