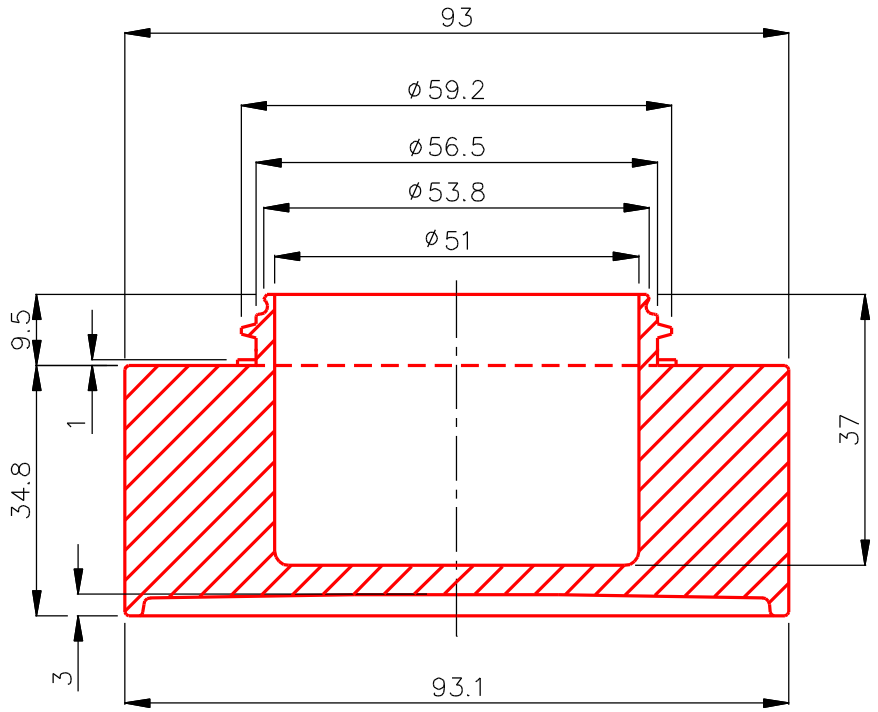

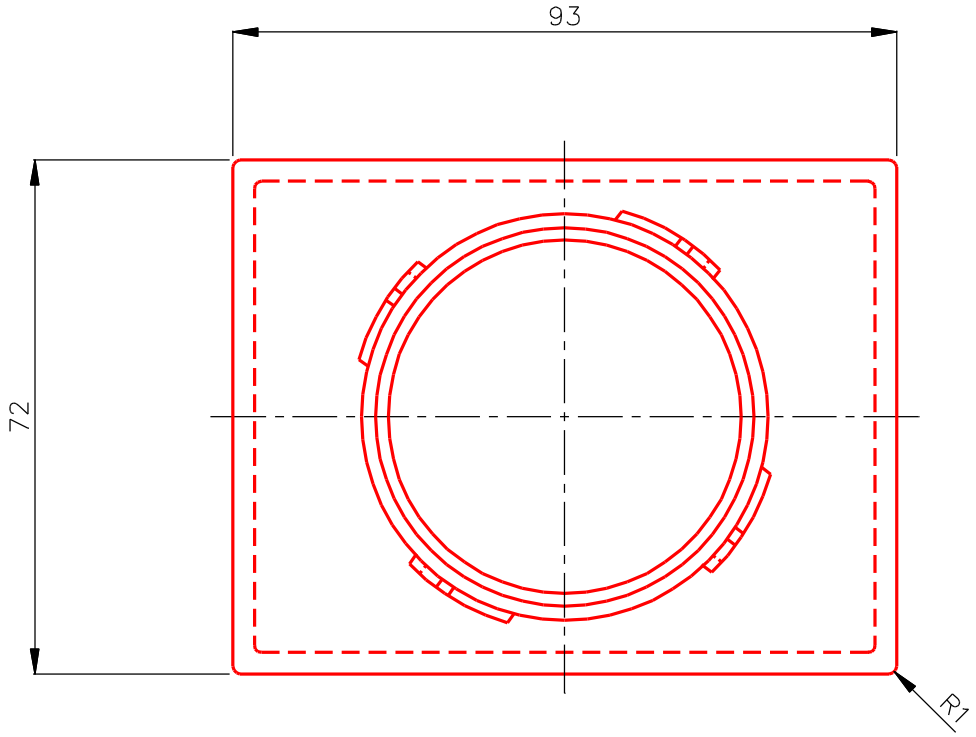

Edic	Modificación		Fecha	Vo.Bo	REF. CAD: T-94	
Tolerancia General	Acabado	Tratamiento	Contracc.	Peso		
±0.2	Dibujado	24-5-16	B.Atanet	Material		
	Comprob.				Aplicar en	Cant:
Escala	Sustituye	Denominación			Nº. Código	
1=1		TARRO RECTANGULAR 50 CC.				
	Sustituido				Nº. de útil 1877/0/0	

PAK-MOL S.L. Barcelona