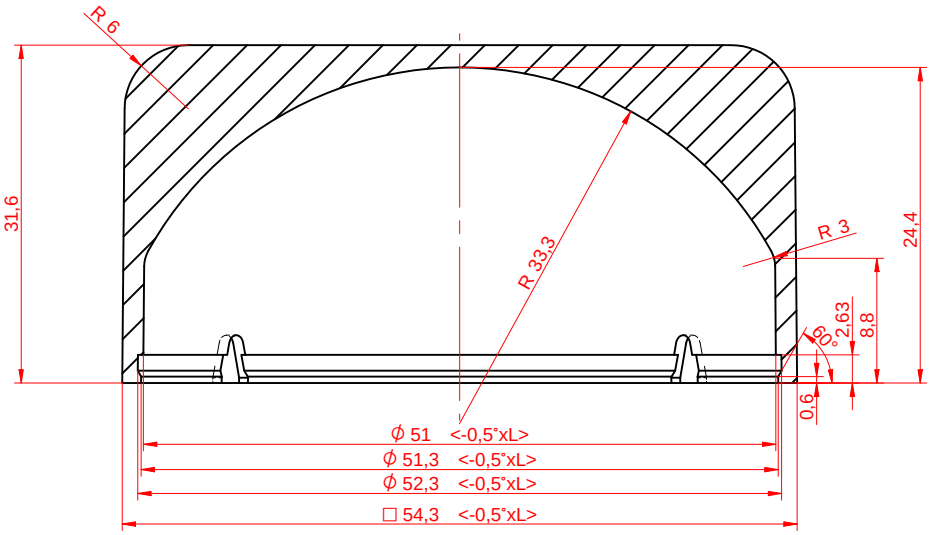

CORTE A-A

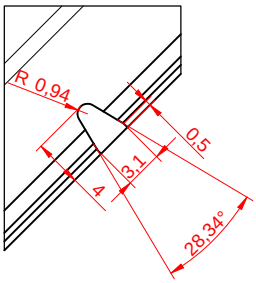

CORTE B-B

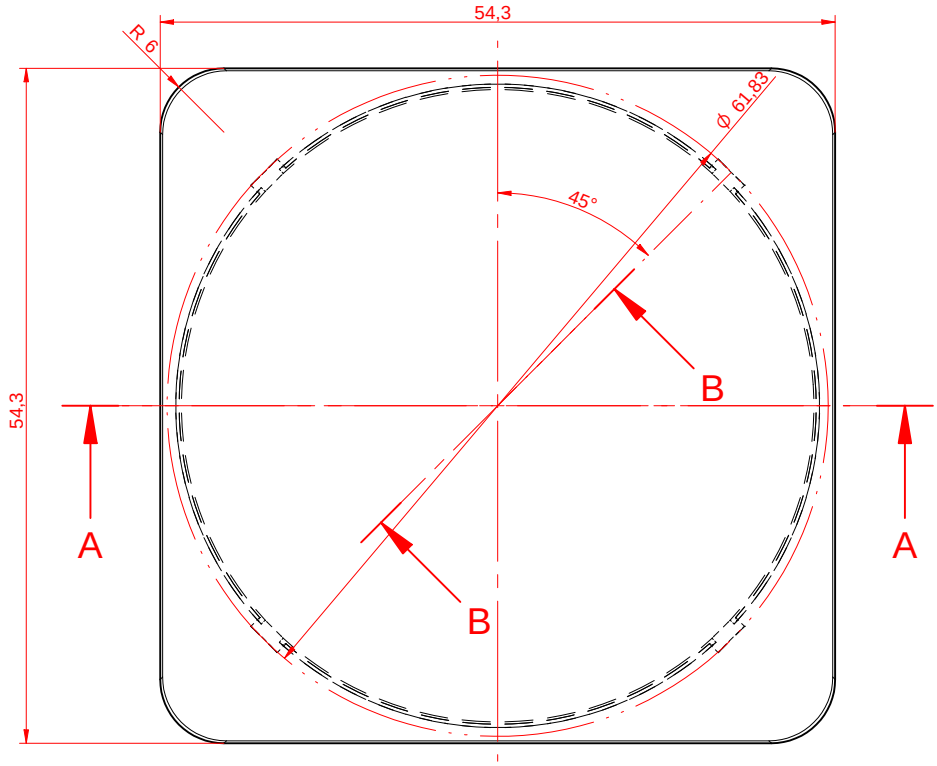

--	--		--	SMMA	--	0,6%	--cm3
NºPieza	Denominación		Cant.	Material	Peso	Contracción	Volumen
	Nombre	Fecha	COTAS SIN TOLERANCIA ±0.20		SUAVIZAR ARISTAS	
Dibujado	R.López	07/02/2017	ANGULOS SIN TOLERANCIA ±1°		CHAFLANES NO ACOTADOS 1x45º	
Comprobado	--	DD/MM/AAAA				
Escala 2:1	-M1799-0-0- -TARRO CUADRADO JUVENA 30ml-					
DinA3	Ref. CAD:					