CORTE A-A

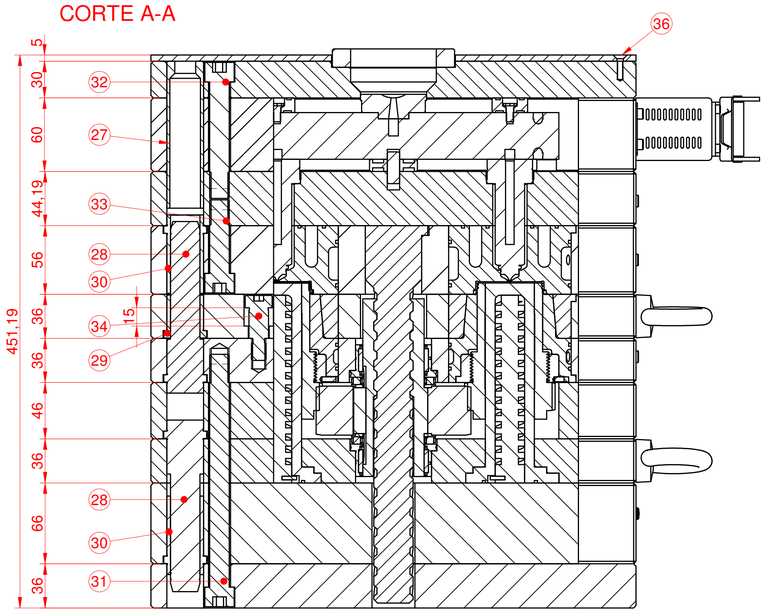

CORTE C-C
SECCION AGUAS

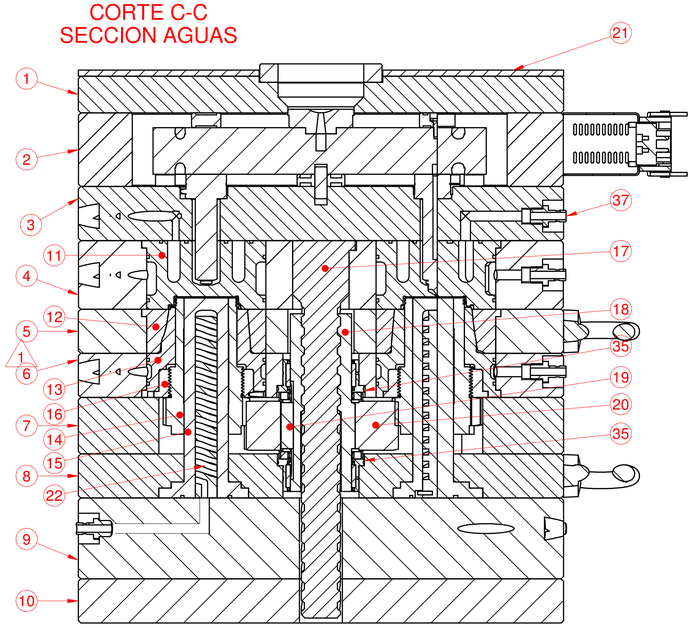

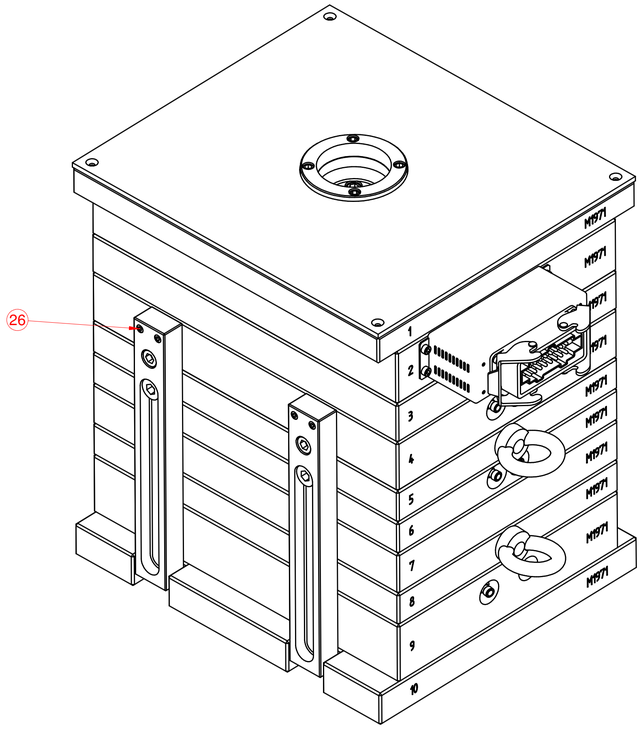

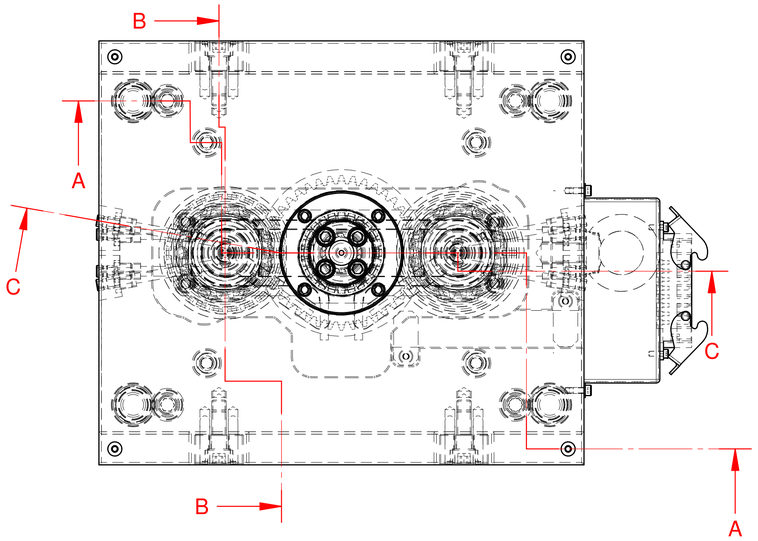

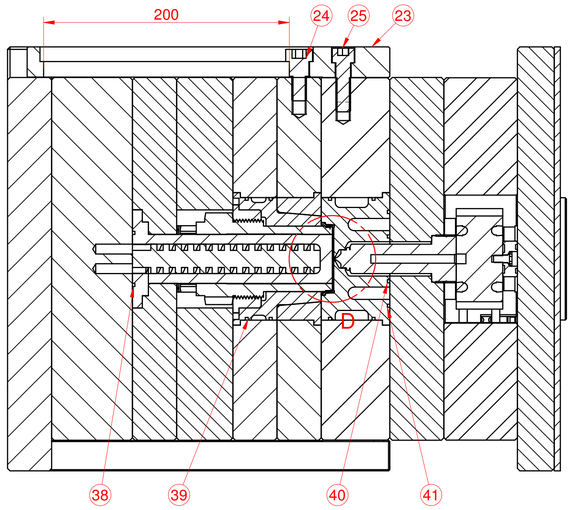

CORTE B-B

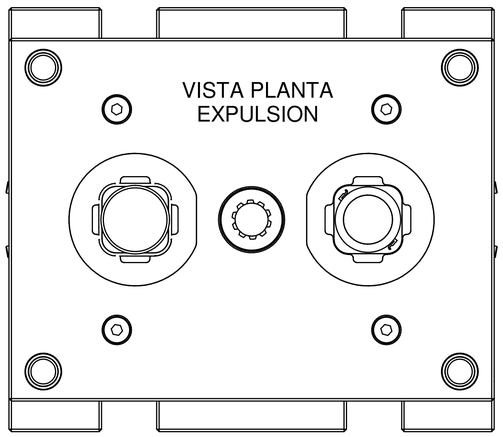

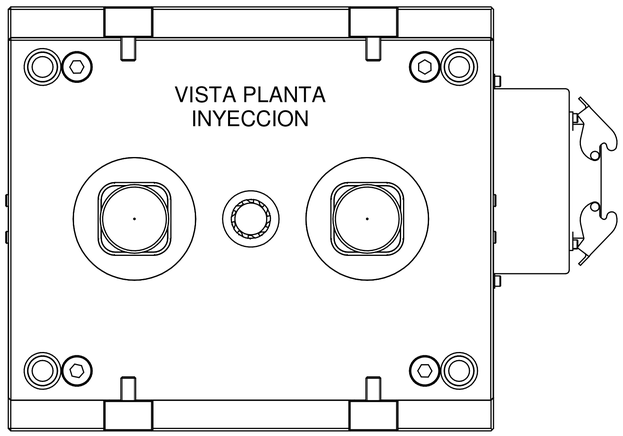

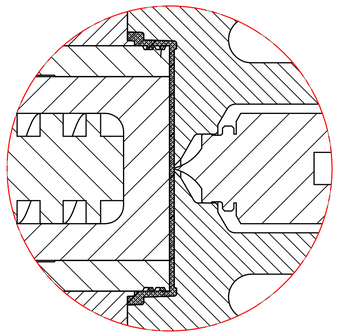

DETALLE D
1.5:1

LISTA DE MATERIALES

MARCA	DESCRIPCION	MEDIDAS	CANT.	MATERIAL
01	PLACA BASE INYECCION	396x346x30	1	1.1730
02	PLACA PORTACAMARA	396x296x60	1	1.1730
03	PLACA INTERMEDIA BOQUILLA	396x296x44.19	1	1.1730
04	PLACA FIGURA	396x296x56	1	1.2311
05	PLACA EXPULSION	396x296x36	1	1.2311
06	PLACA PORTAPUNZON	396x296x36	1	1.2311
07	PLACA ENGRANAJES	396x296x46	1	1.1730
08	PLACA PORTA-NOYO	396X296X36	1	1.1730
09	PLACA INTERMEDIA EXPULSION	396X296X66	1	1.1730
10	PLACA BASE EXPULSION	396X346X36	1	1.1730
11	POSTIZO FIGURA	Ø120X65	2	1.2083
12	CASQUILLO EXPULSOR	Ø120X45	2	1.2083
13	NOYO EXPULSOR	Ø120X85	2	1.2083
14	NOYO ROSCADO	Ø85X120	2	1.2083
15	NOYO EJE INTERIOR	Ø90X175	2	1.2079
16	CASQUILLO ROSCA	Ø100X35	2	1.2079
17	EJE HELICOIDAL Z1500 32X160 L 355		1	
18	TUERCA HELICOIDAL		1	
19	CHAVETA PARA HELICOIDAL	45X20X15	1	1.1730
20	ENGRANAJE RUEDA	Ø135X50	1	1.2379
21	PLACA AISLANTE INYECCION	405X355X5	1	AISLANTE
22	SERPENTIN REFRIGERANTE	Ø30X160	2	LATON
23	TIRANTE EXPULSOR	310X50X35	4	1.1730
24	TGM M12X12	M12X12	4	
25	DIN912	M12X40	4	
26	DIN7979	Ø8X40	8	
27	CASQUILLO CCS	Ø30X120	4	
28	COLUMNA GC2S	Ø24 X 35 X 96	8	
29	CASQUILLO CVS	Ø24 X 35	4	
30	CASQUILLO CV2S	Ø24X55	8	
31	TORNILLO DIN912	M16X190	4	
32	TORNILLO DIN912	M16X100	4	
33	TORNILLO DIN912	M16X60	4	
34	TGM	TGM M12X25 (Ø16)	4	
35	RODAMIENTO AGUJAS/AXIAL DE RODILLOS SKF	NKXR 50	2	
36	TORNILLO AVELLANADO DIN7991	M5X12	4	
37	ENCHUFE RAPIDO	BR82 6 1/4	16	
38	JUNTA TORICA	Ø40XØ45XØ2.5	2	
39	JUNTA TORICA	Ø96XØ101XØ2.5	8	
40	JUNTA TORICA	Ø34XØ39XØ2.5	2	
41	JUNTA TORICA	Ø74XØ79XØ2.5	2	

NºPieza	Denominación		Cant.	Dimensiones en limpio	Material	Tratamiento	1971/0/0 Referencia
	Nombre	Fecha	Material figura	--	Nº de molde	M-1971
Dibujado	E.Villanueva	30/04/2018	Contracción	--	Cantidad de figuras	2 figuras
Comprobado	--	--	Peso figura	--	Referencia cliente	--
Esc. 1:2,5	Tol. ±0.1	MOLDE TAPA INTERIOR MONOPARED 2 CAVIDADES				PIK MOLSA

DinA Ref. CAD:1971-0-0_M00_20180430_CONJUNTO_TAPA-INTERIOR-MONOPARED.dft