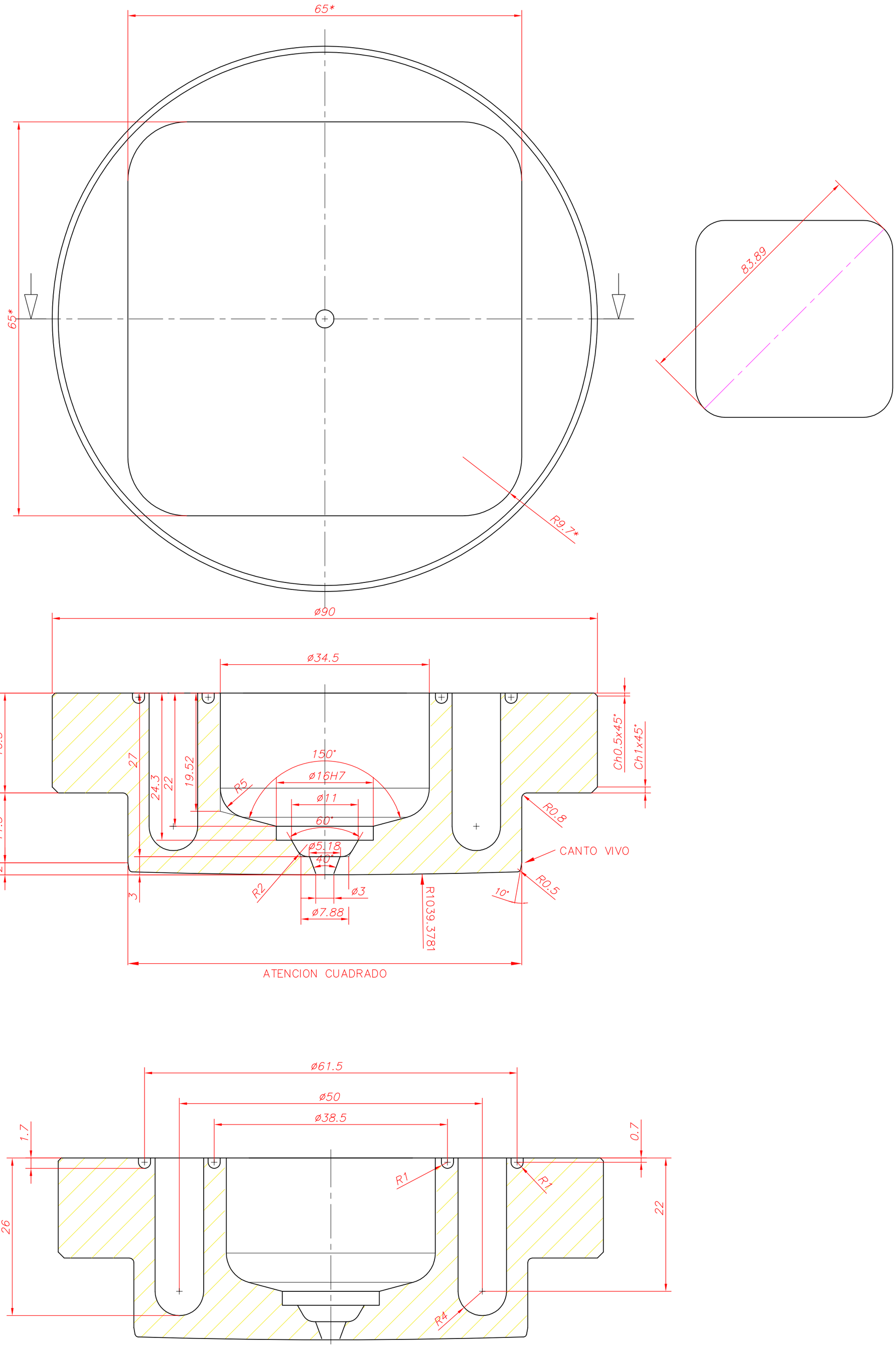

Cor	Ra	To	El	Re
Aj.	Pu.	Fr.	T.T.	Pa

* ZONA DE AJUSTE

5	PUNZON CULOTE		4	ø92x32	1.2083	T.R.52-54Hrc	1704-0-1M05
NºPieza	Denominación		Cant.	Dimensiones en limpio	Material	Tratamiento	Referencia
	Nombre	Fecha	Material figura	PMMA		Nº de molde	M1704-0-1
Dibujado	R.López	20/12/2015	Contracción	0,6%		Cantidad de figuras	4 Figuras
Comprobado	A.Yáñez	19/01/2016	Peso figura	--		Referencia cliente	--
Escala 2:1	PUNZON CULOTE TARRO 50cc - T-65						PAK-MOL S.L.
DinA_	Ref. CAD:--						