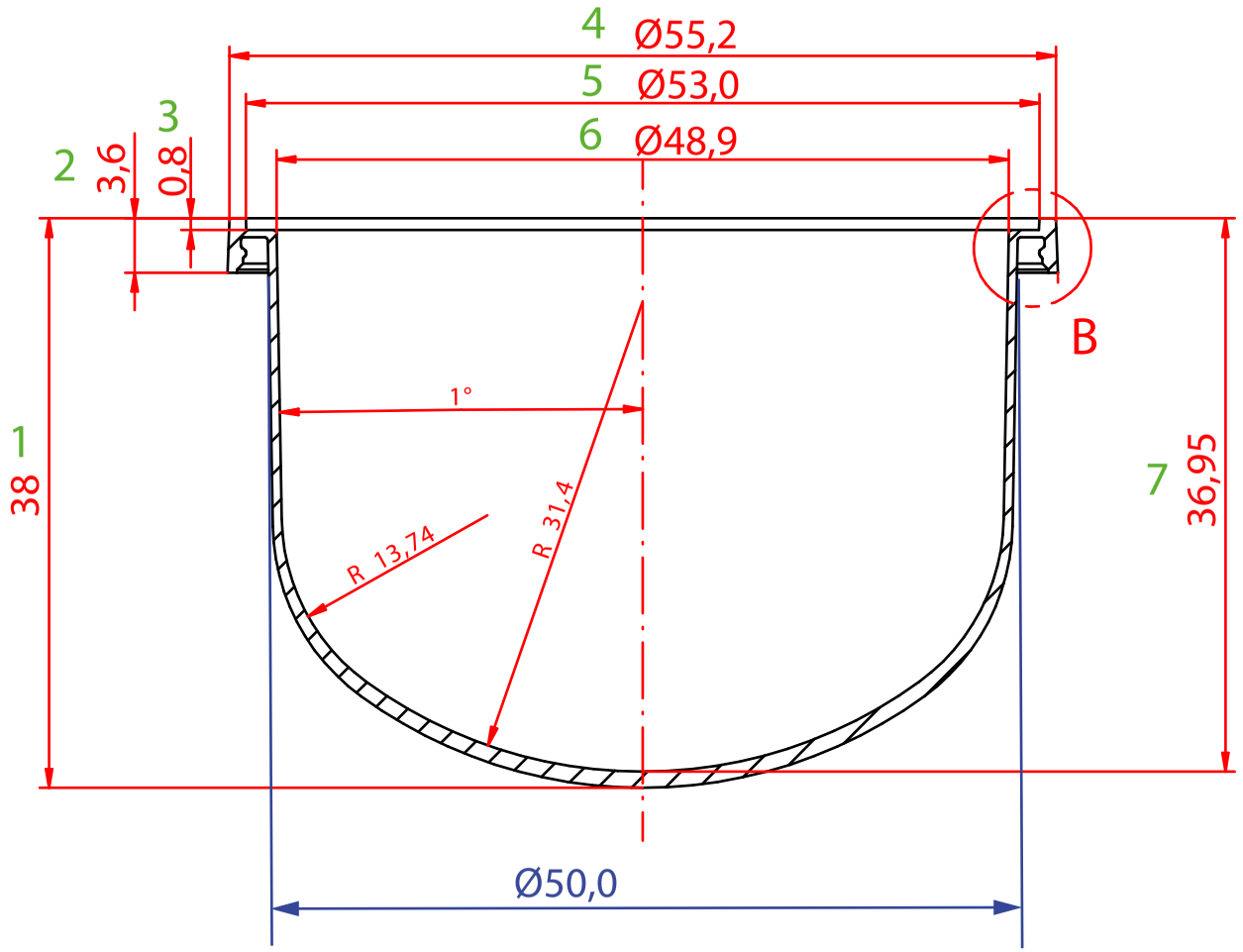

DETALLE B
10:1

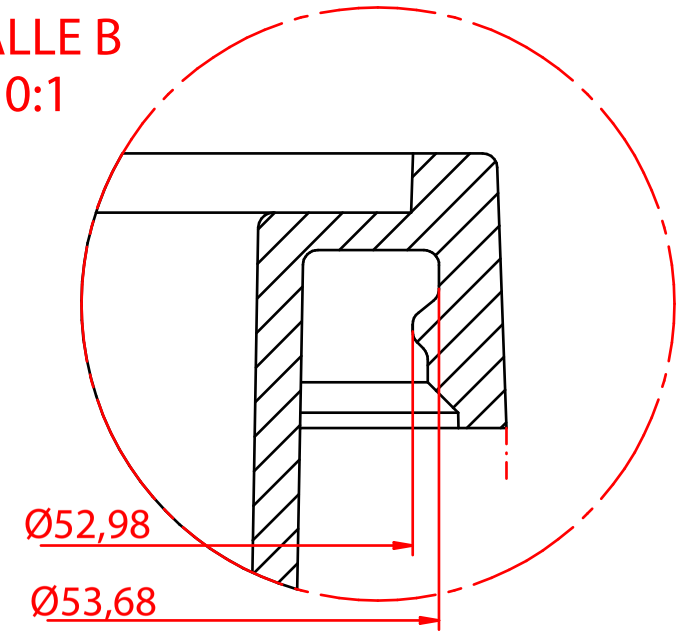

CORTE A-A

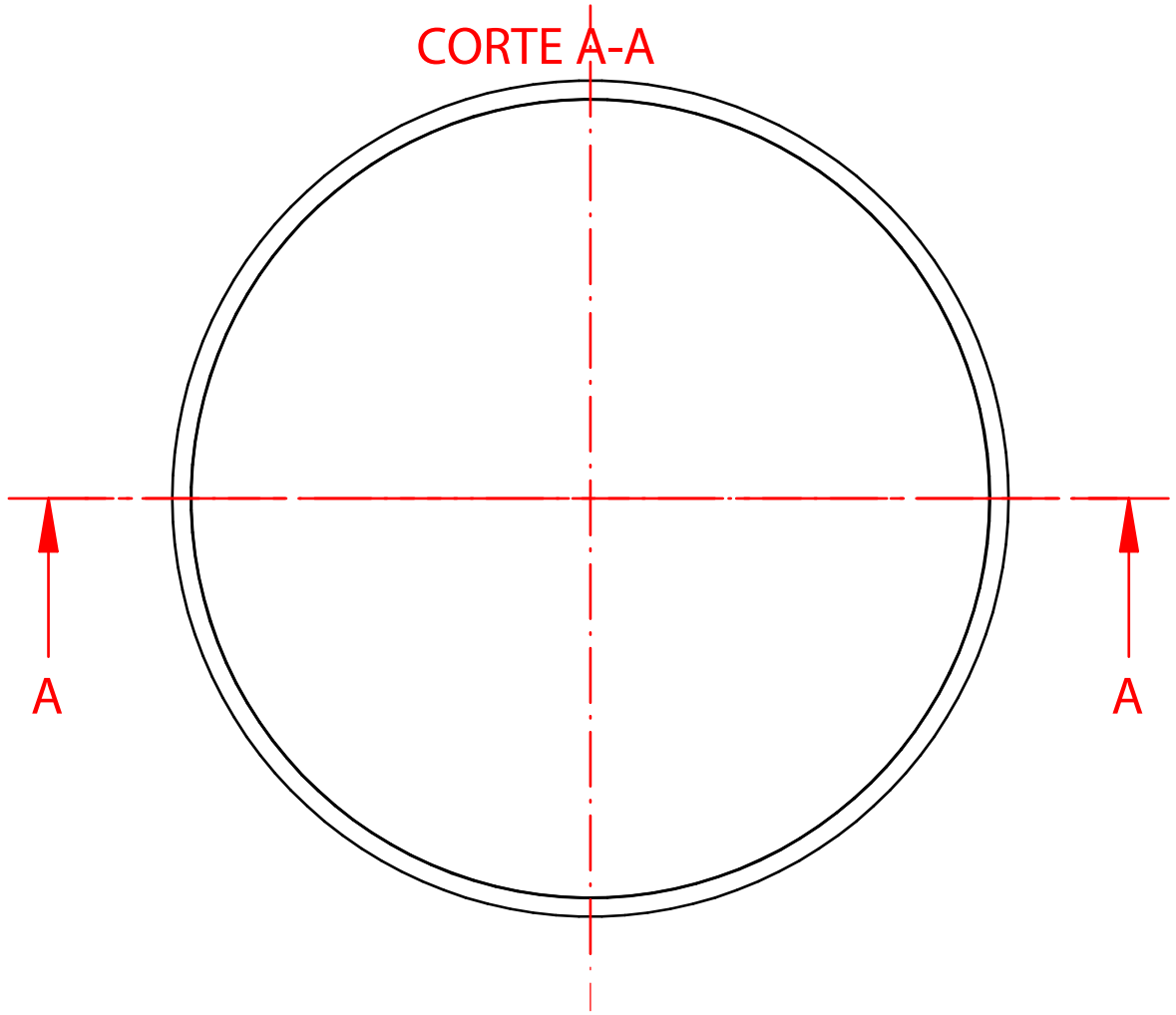

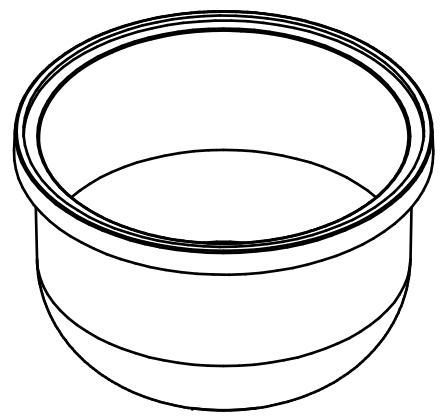

ESCALA 1:1

--	--			--	--	--	--	--
NºPieza	Denominación			Cant.	Material	Peso	Contracción	Tratamiento
	Nombre	Fecha		Material figura			Nº de molde	M-1905
Dibujado	E. VILLANUEVA	23/04/2018		Contracción			Cantidad de figuras	--
Comprobado				Peso figura			Referencia cliente	--
Esc.	Tol.	CUBILETE 50 ML. CON OBTURADOR						
2:1	±0.2	1905 / 1 / 0						
DinA	Ref. CAD:	1905-1-0_PZA_20180423_CUBILETE 50ML_CON_OBTURADOR.dft						

PARAMOL S.L.