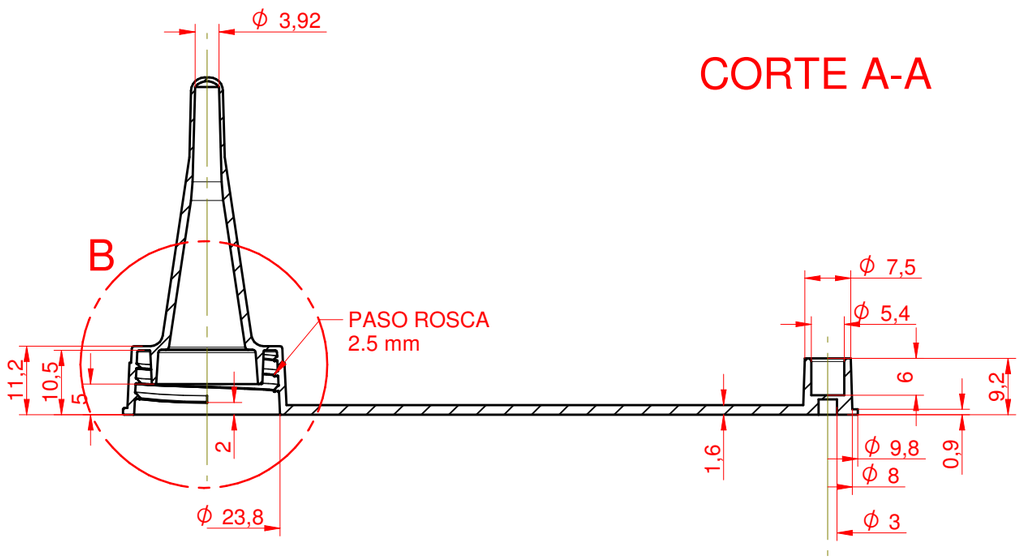

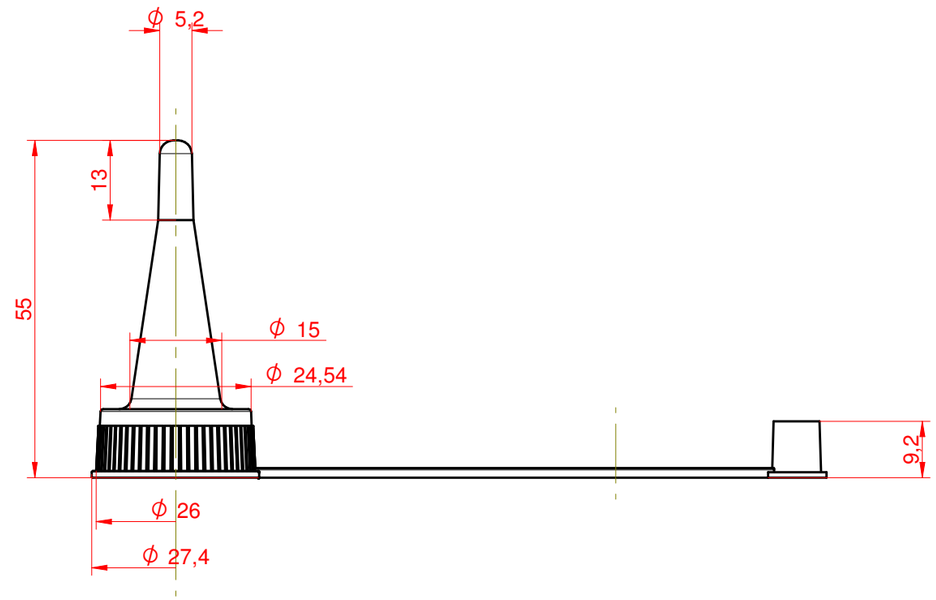

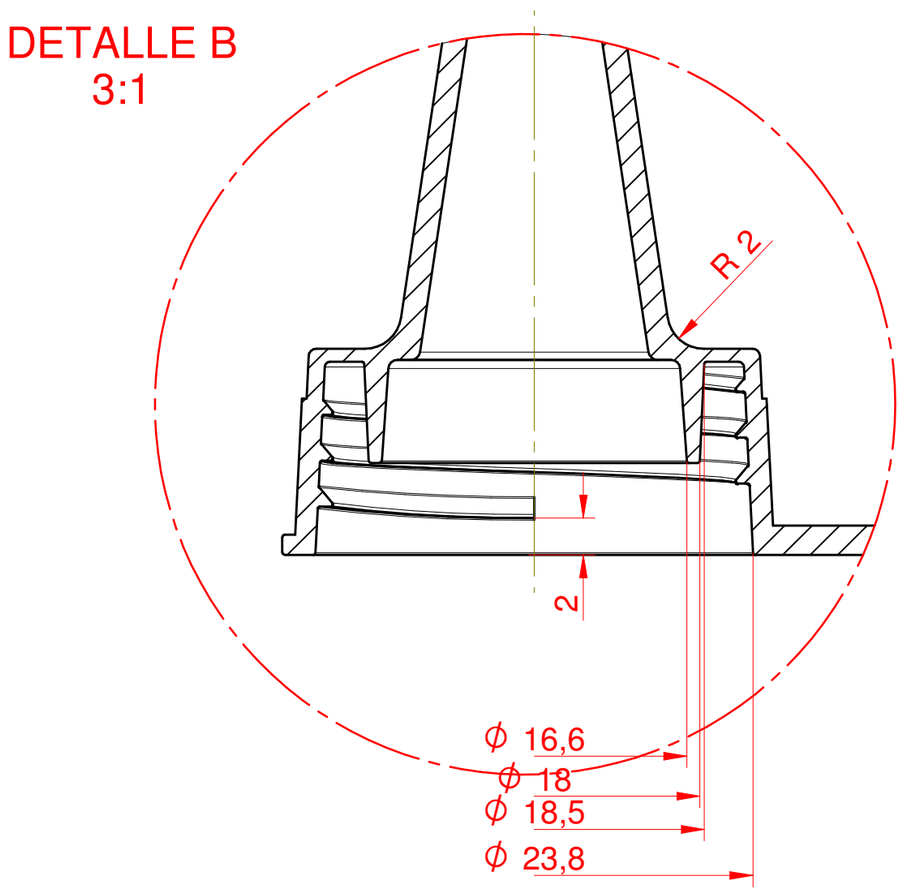

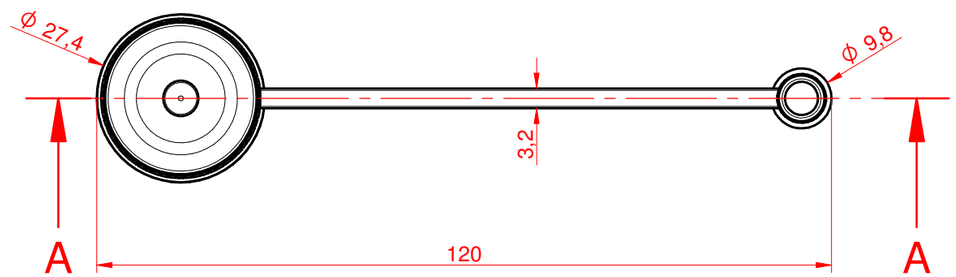

MODIFICACIÓN						INFORME
VERSIÓN	FECHA	OPERACIÓN				SI / NO
	07/01/2021	4 Noyos nuevos restando 1 mm de diametro en la punta				SI
	Nombre	Fecha	Material figura	--	Nº de molde	M-0475
Dibujado	E.V.	07/01/2021	Contracción	--	Cantidad de figuras	-
Comprobado	--	--	Peso figura	--	Referencia cliente	--

Esc.	Tol.	TAPON CANULA CON BRAZO	
1:1	±0.2	0475 / 0 / 0	PMC MOL S.L.
DinA	Ref. CAD: 0475-0-0_20210107_TAPON_CANULA_CON_BRAZO.dft		