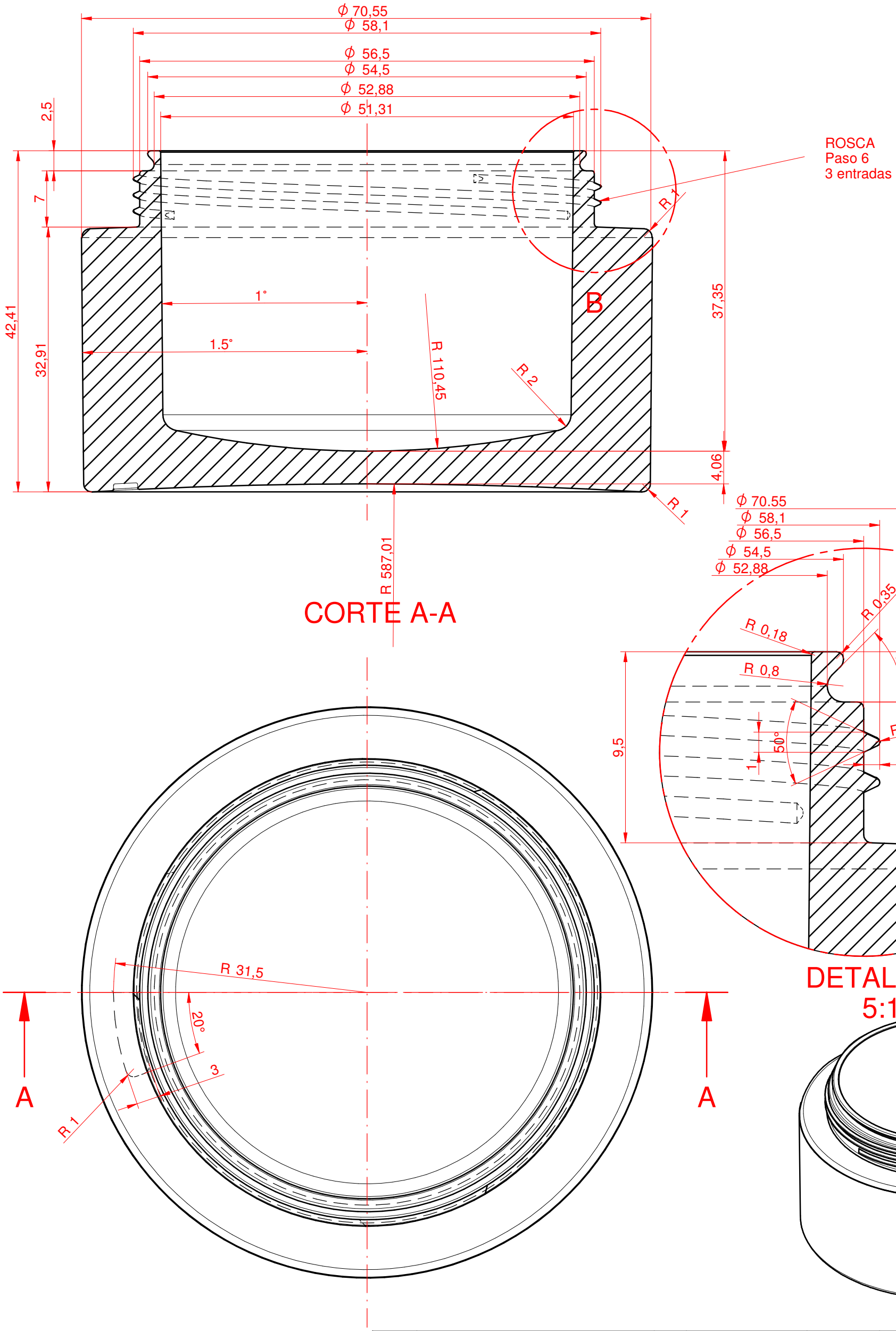

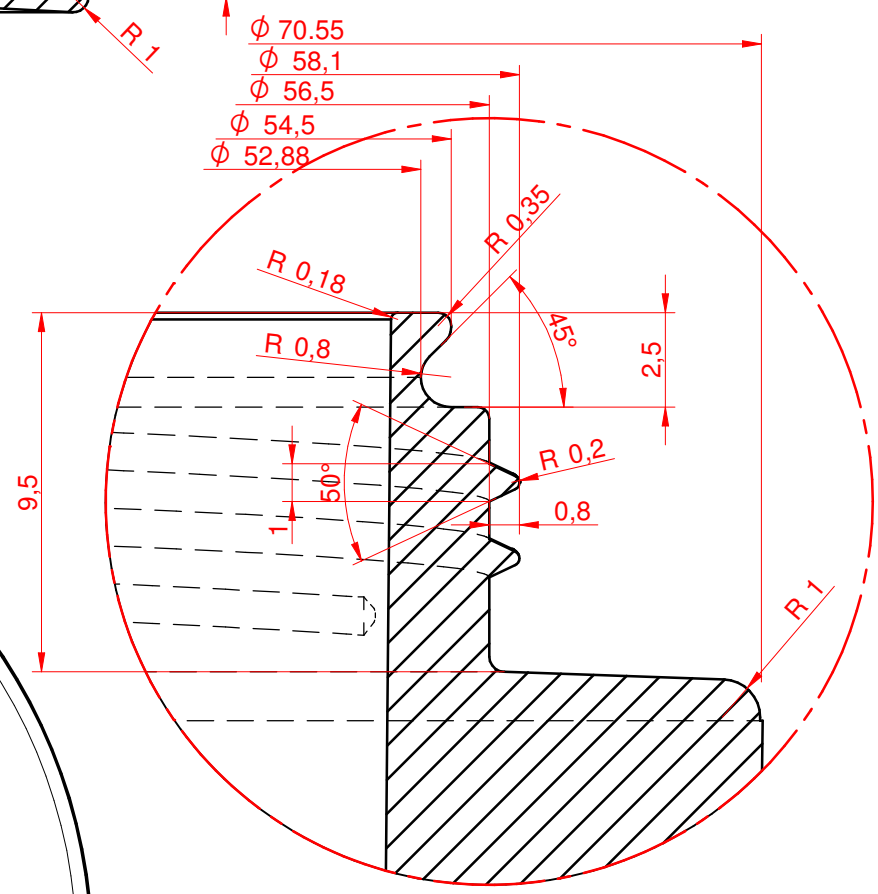

DETALLE B
5:1

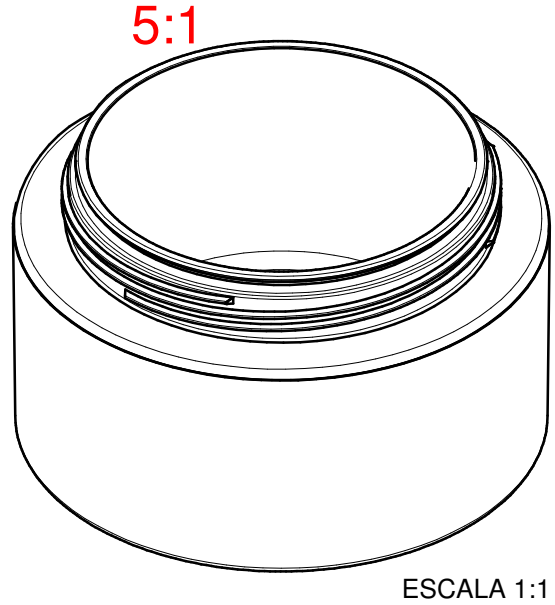

ESCALA 1:1

--	--		--	--	--	--	--
NºPieza	Denominación		Cant.	Material	Peso	Contracción	Tratamiento
	Nombre	Fecha	Material figura			Nº de molde	M1714
Dibujado	E.Villanueva	09/04/2018	Contracción			Cantidad de figuras	--
Comprobado			Peso figura	--		Referencia cliente	--

Escala 2:1

TARRO T-22 SVR SAN

1714 / 0 / 1

PAK MOL S.L.

DinA Ref. CAD: 1714-0-1-PZA_20180409_TARRO-T-22.dft