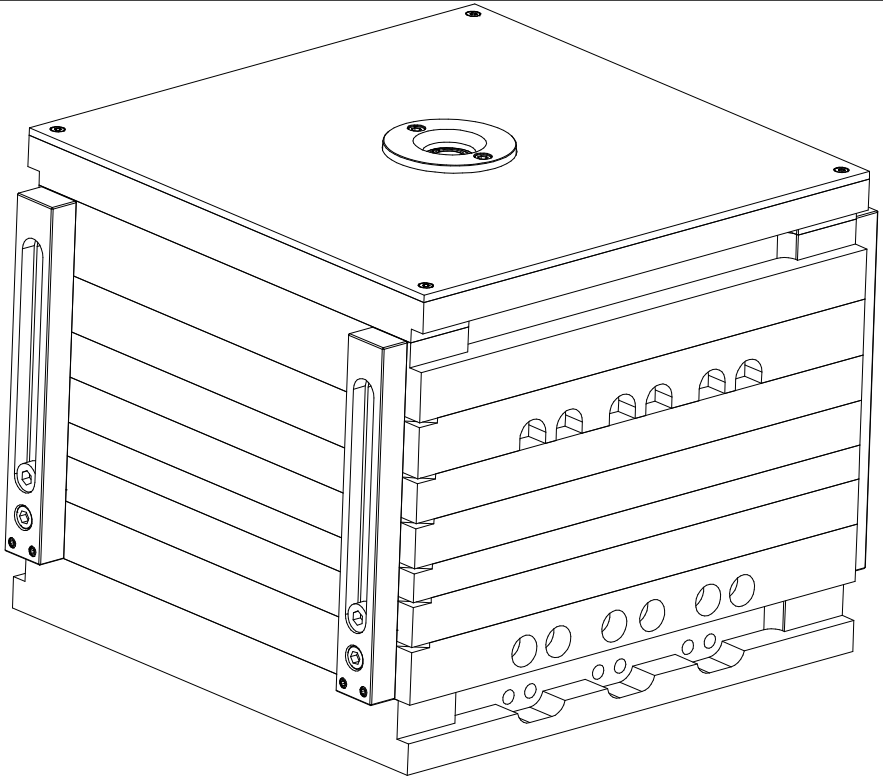

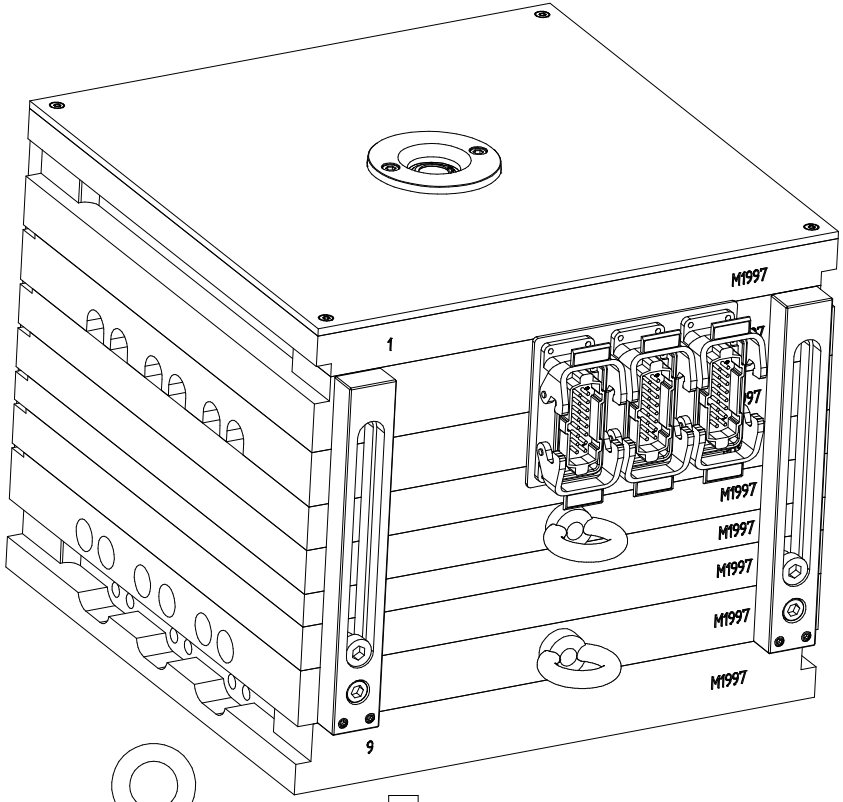

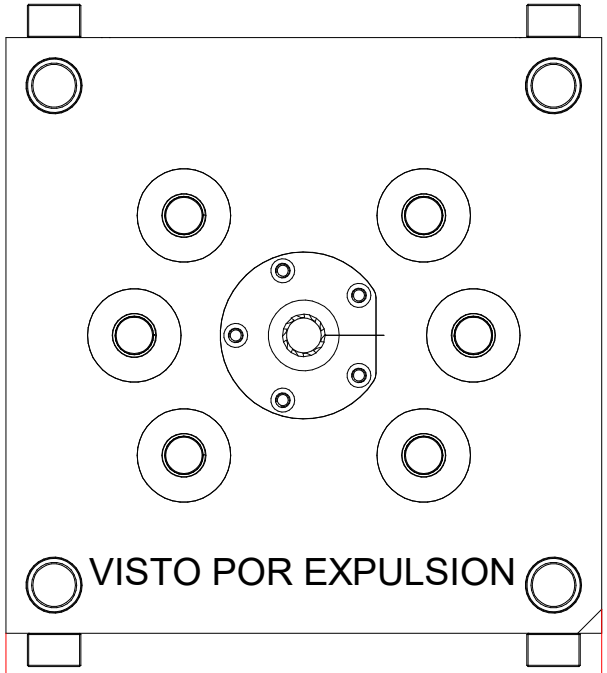

00	CONJUNTO MOLDE		1	--	--	--	1997-0-0
Nº Plaza	Denominación		Cant.	Dimensiones en limpio	Material	Tratamiento	Referencia
	Nombre	Fecha	Material figura	PMMA	Nº de molde		M-1997
Dibujado	E.V.	03/03/2021	Contracción	1.9%	Cantidad de figuras		6 FIGURAS
Comprobado	--	--	Peso figura	--	Referencia cliente		--
Esc.	Tol.	CONJUNTO MOLDE					
1:2	±0.1	MOLDE TAPA 7ML 6CV.					
JpA	Ref. CAD: 1997-0-0 M00.00 20210121 MOLDE TAPA 7ML 6CV 01.dß						