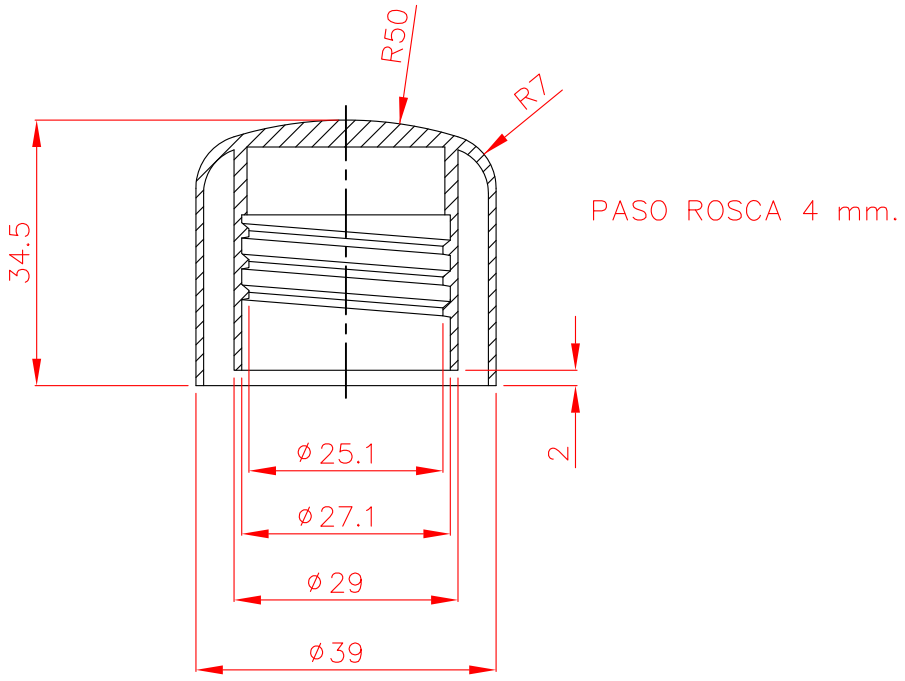

Edic		Modificación		Fecha	Vo.Bo	REF. CAD: 1207	
Tolerancia General		Acabado	Tratamiento	Contracc.	Peso		
±0.2		Dibujado	17-3-10	B.Atanet	Material		
		Comprob.				Aplicar en	Cant:
Escala		Sustituye	Denominación			Nº. Código	
1=1			TAPON Nº 4			TP-4	
		Sustituido				Nº. de útil	1207

PAK-MOL S.L. Barcelona