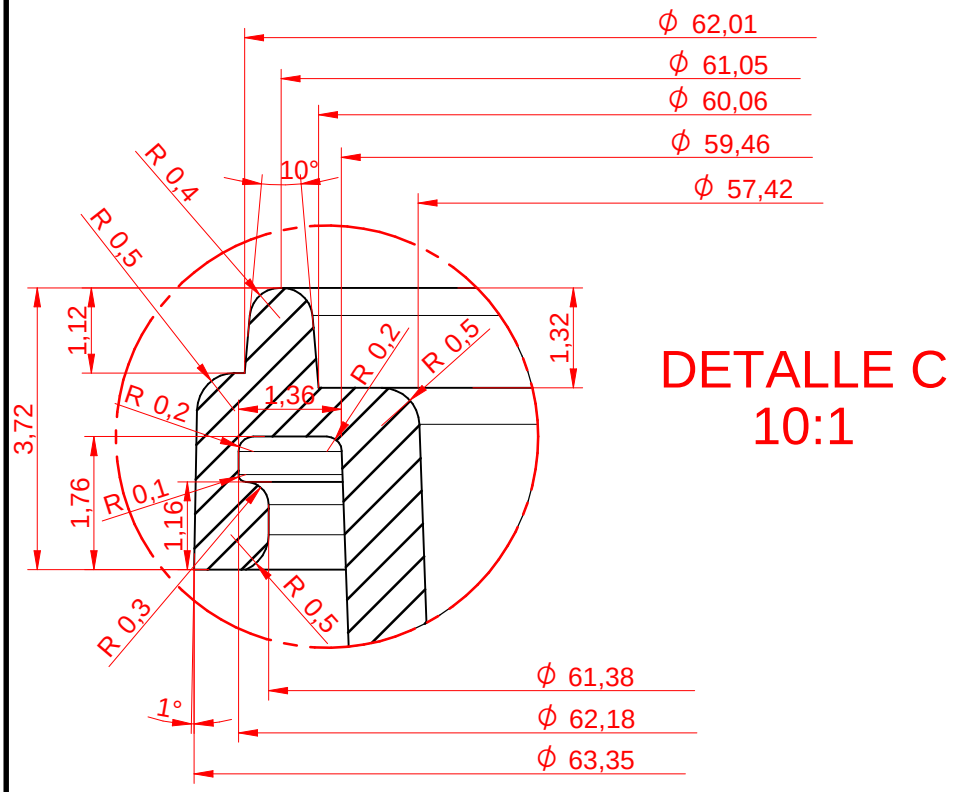

DETALLE C
10:1

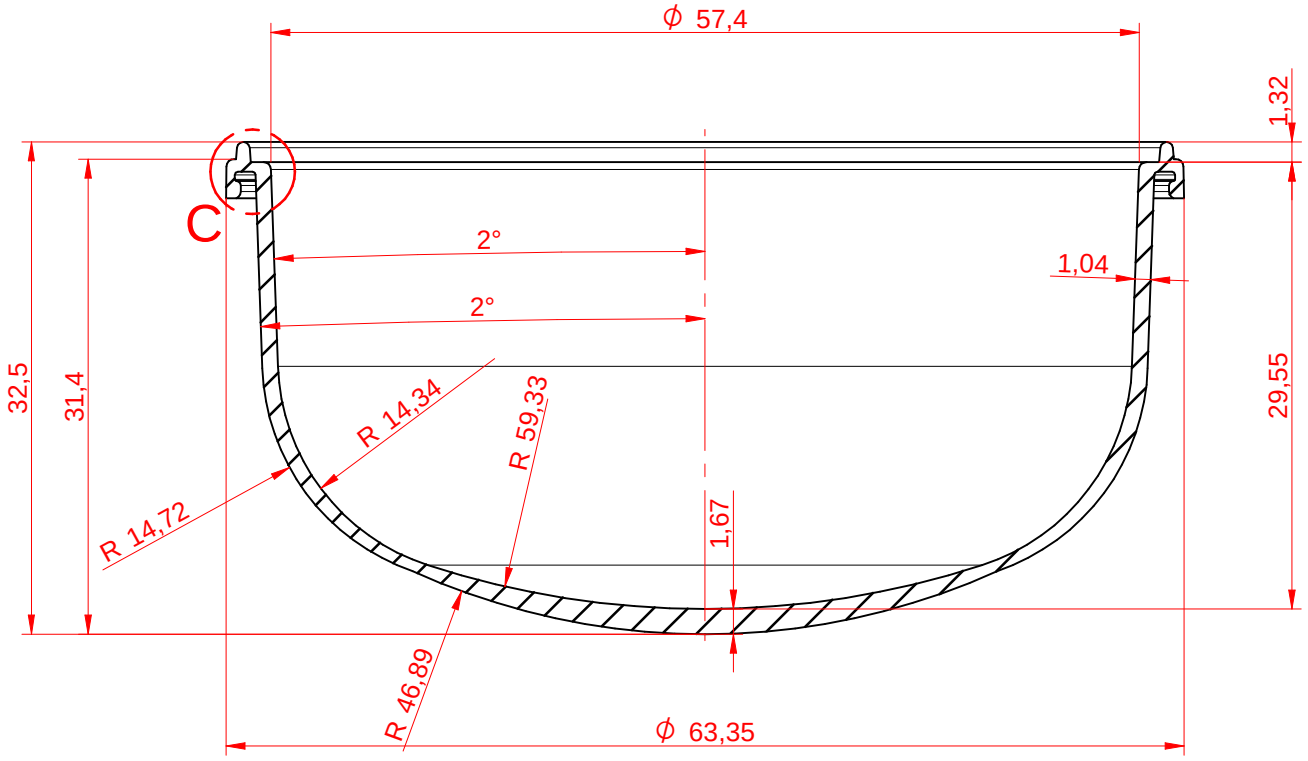

--	--		--	--	--	--	--
NºPieza	Denominación		Cant.	Dimensiones en limpio	Material	Tratamiento	Referencia
	Nombre	Fecha	Material (peso)	PP (5,8g)		Nº de molde	M-1928-0-0
Dibujado	R.López	11/02/2016	Contracción	1,9%		Cantidad de figuras	-- figuras
Comprobado	A.Yáñez	11/02/2016	Volumen	6,5 cm3		Referencia cliente	--

Escala 2:1

-CUBILETE 50ml-

PAK-MOL S.L.

DinA Ref. CAD: W:\Moldes\MOLDES\1928\1928MPZ_20160211_CUBILETE 50ml.dft