MODULOS

MO5168SA-8MM

MODULO TIC-TAC O SALTO

MO5168SA-9MM

MODULO TIC-TAC O SALTO

MO5166SA-12MM

MODULO TIC-TAC O SALTO CON INTERRUPTOR

MO5168SA/SI-12MM

MODULO TIC-TAC O SALTO/SILENCIOSO

MO5168SA/SI-14MM

MODULO TIC-TAC O SALTO/SILENCIOSO

MO5168SAC-14MM

MODULO TIC-TAC O SALTO CON CABLES

MO5168SA/SI-16MM

MODULO TIC-TAC O SALTO/SILENCIOSO

MO5168SAC-16MM

MODULO TIC-TAC O SALTO CON CABLES

MO5168SA/SI-20MM

MODULO TIC-TAC O SALTO/SILENCIOSO

MO5168SAC-22MM

MODULO TIC-TAC O SALTO CON CABLES

MO5168SA-22MM

MODULO TIC-TAC O SALTO

MOPEHD1688SA-14MM

MODULO DE PENDULO TIC-TAC O SALTO

MOPEHD1688SA-20MM

MODULO DE PENDULO TIC-TAC O SALTO

KIT DE MODULOS CON PENDULOS Y MUSICA

TIC-TAC O SALTO

MOMU
MODULO MUSICAL

WP-1

SISTEMA DE PENDULO PARA MODULO

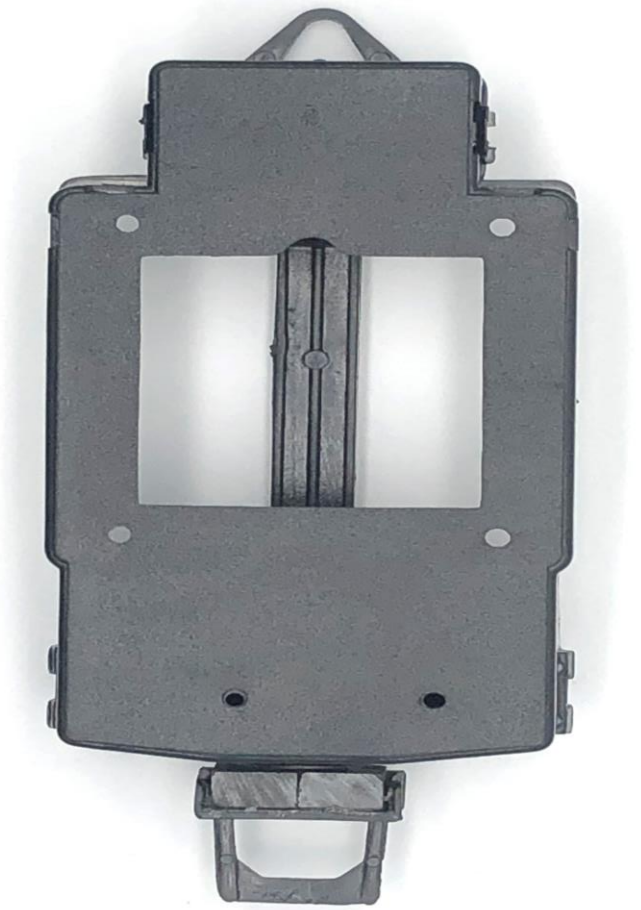

FACIL Y PRACTICO SISTEMA DE PENDULO PARA ADAPTAR A MODULOS DE PARED

MOFU

MODULO DE FUERZA

MODULO DE FUERZA

MOFU + WP-1

MODULODE FUERZA + SISTEMA DE PENDULO

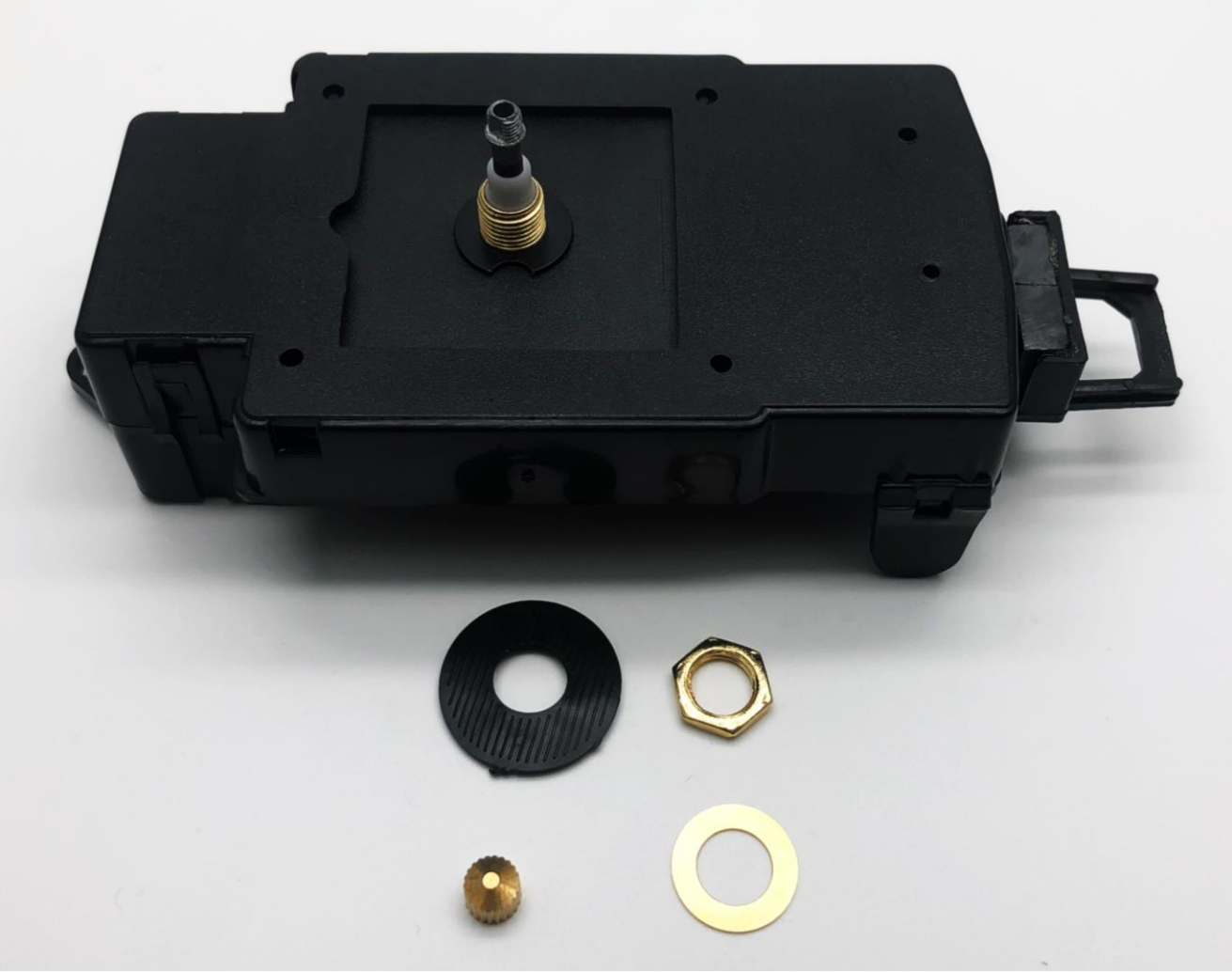

PUNTE-3446

PUNTEROS PARA MODULO DE FUERZA

PUNTEROS METALICOS DORADO, PLATEADO Y NEGRO

HORARIO: 31.5 CENTIMETROS MINUTERO: 39 CENTIMETROS

INSTRUCTION

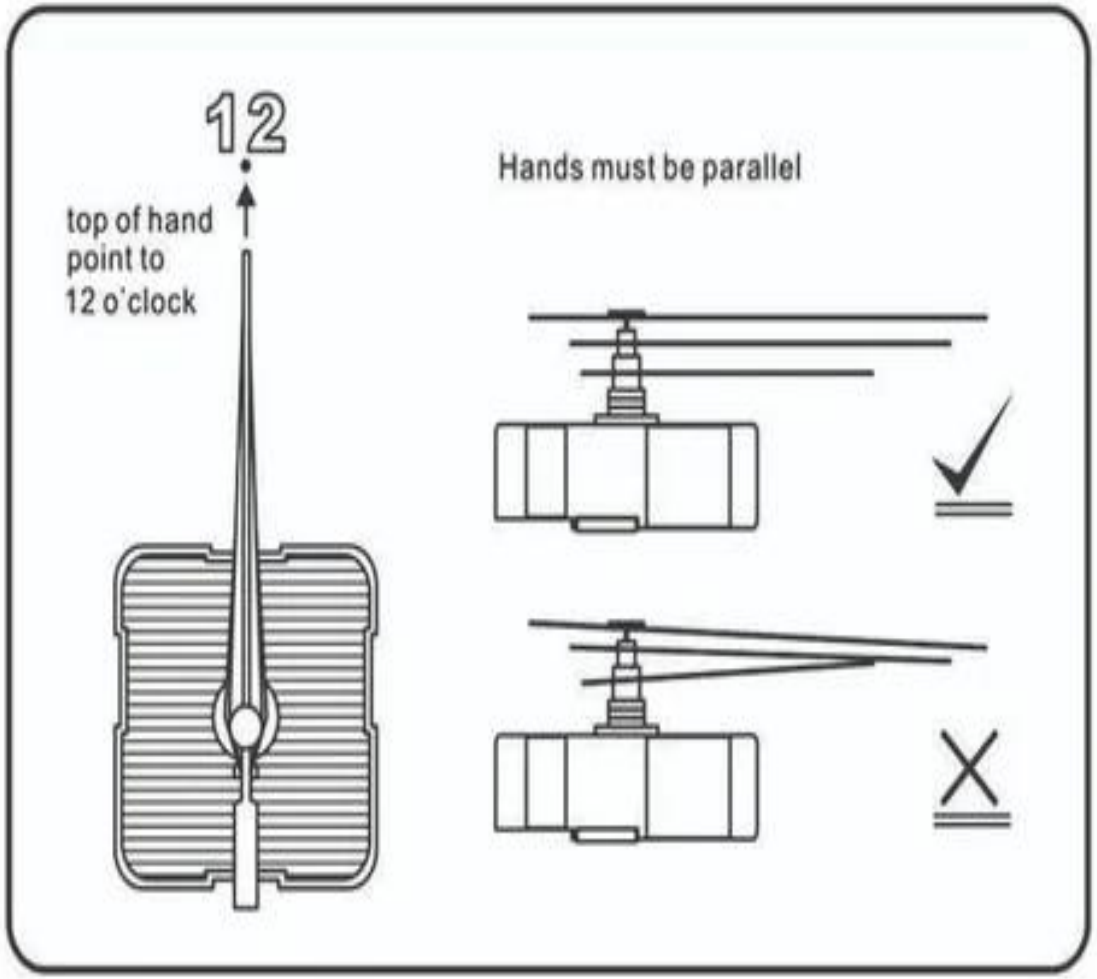

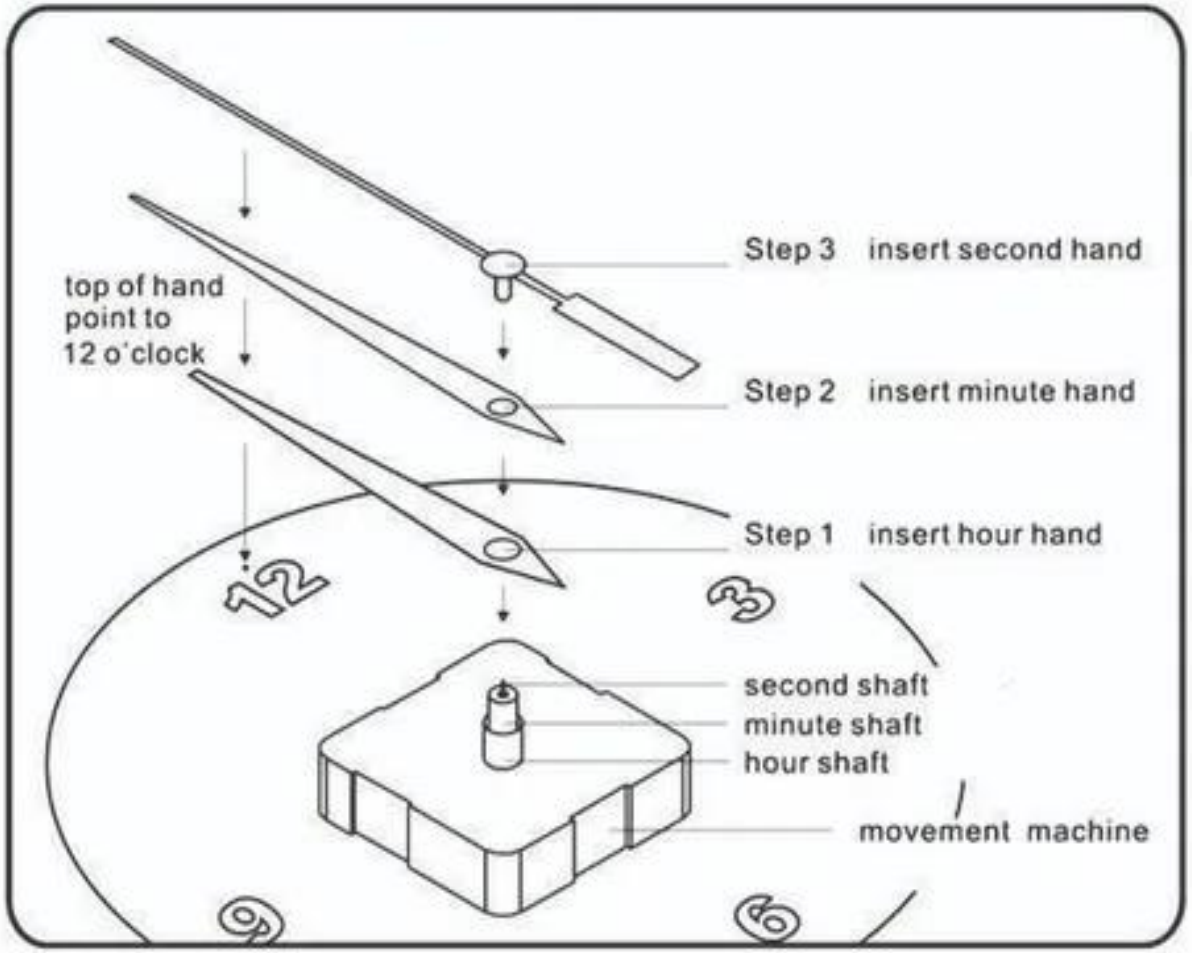

M2188A RELOJ PARA EMPOTRAR
ARABIGO 6.5 CENTIMETROS

M2188R RELOJ PARA EMPOTRAR
ROMANO 6.5 CENTIMETROS

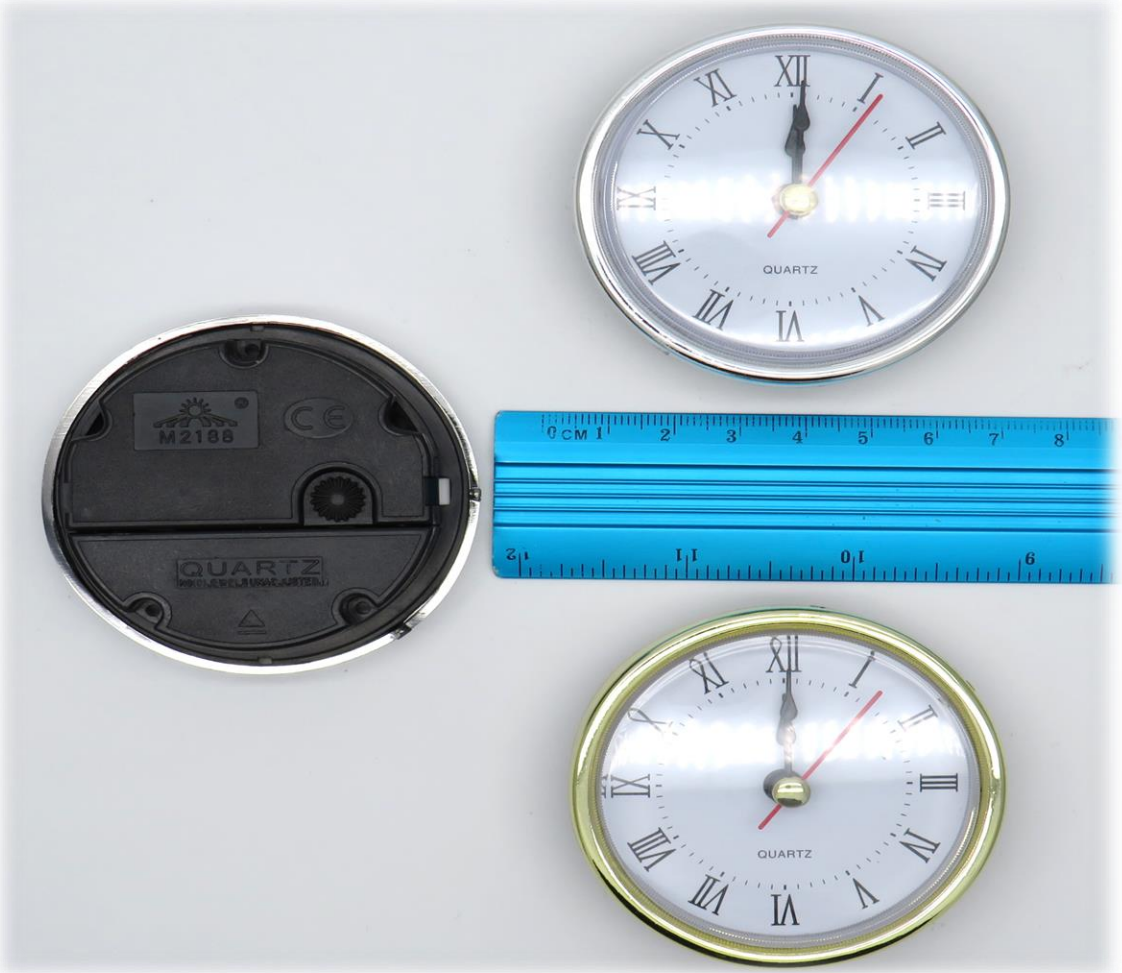

BYM508 RELOJ PARA EMPOTRAR
6 CENTIMETROS

E23 RELOJ PARA EMPOTRAR

5 CENTIMETROS

RP-1

PENDULO PARA RELOJ DE PARED

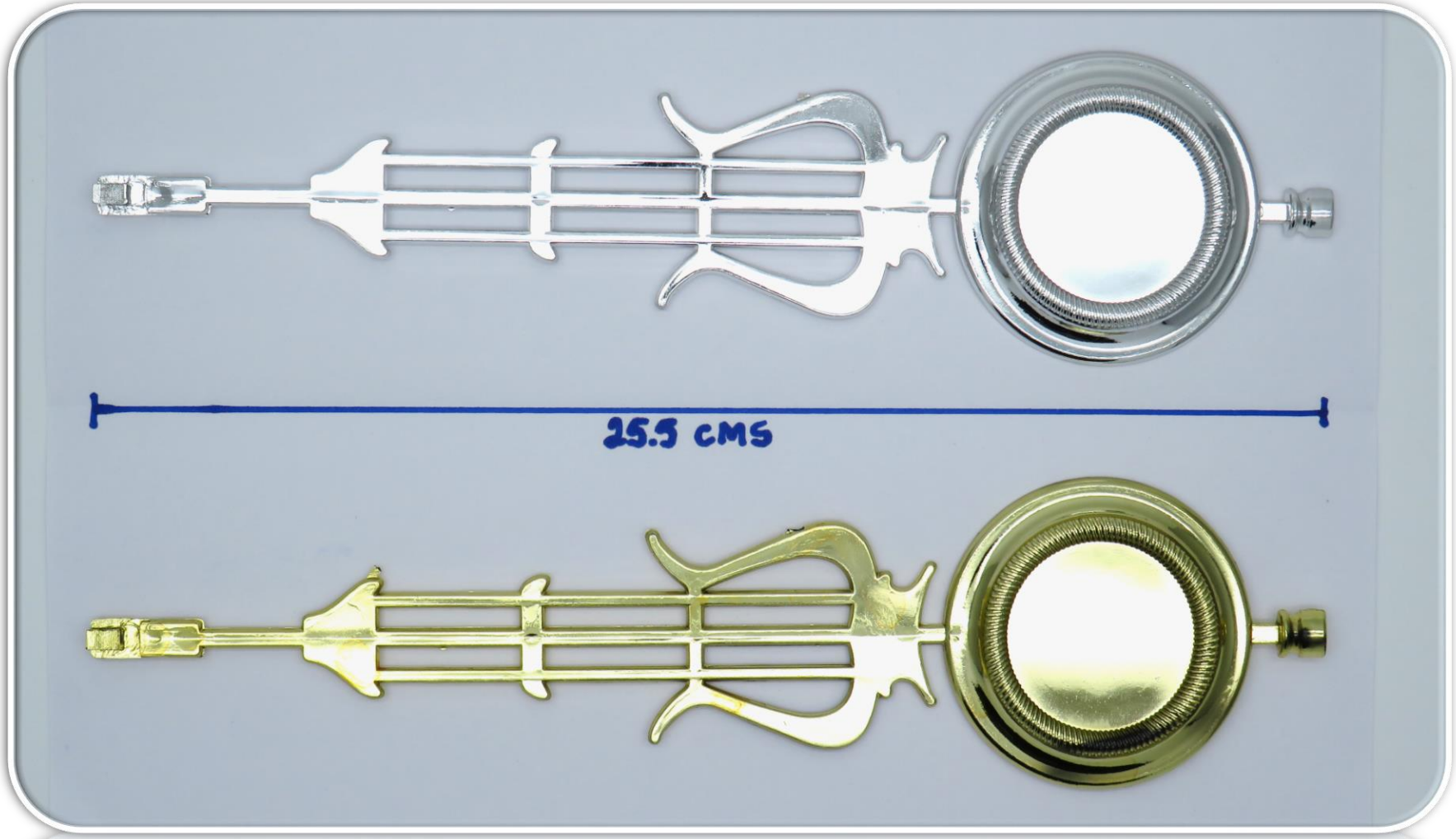

RP-2

PENDULO PARA RELOJ DE PARED

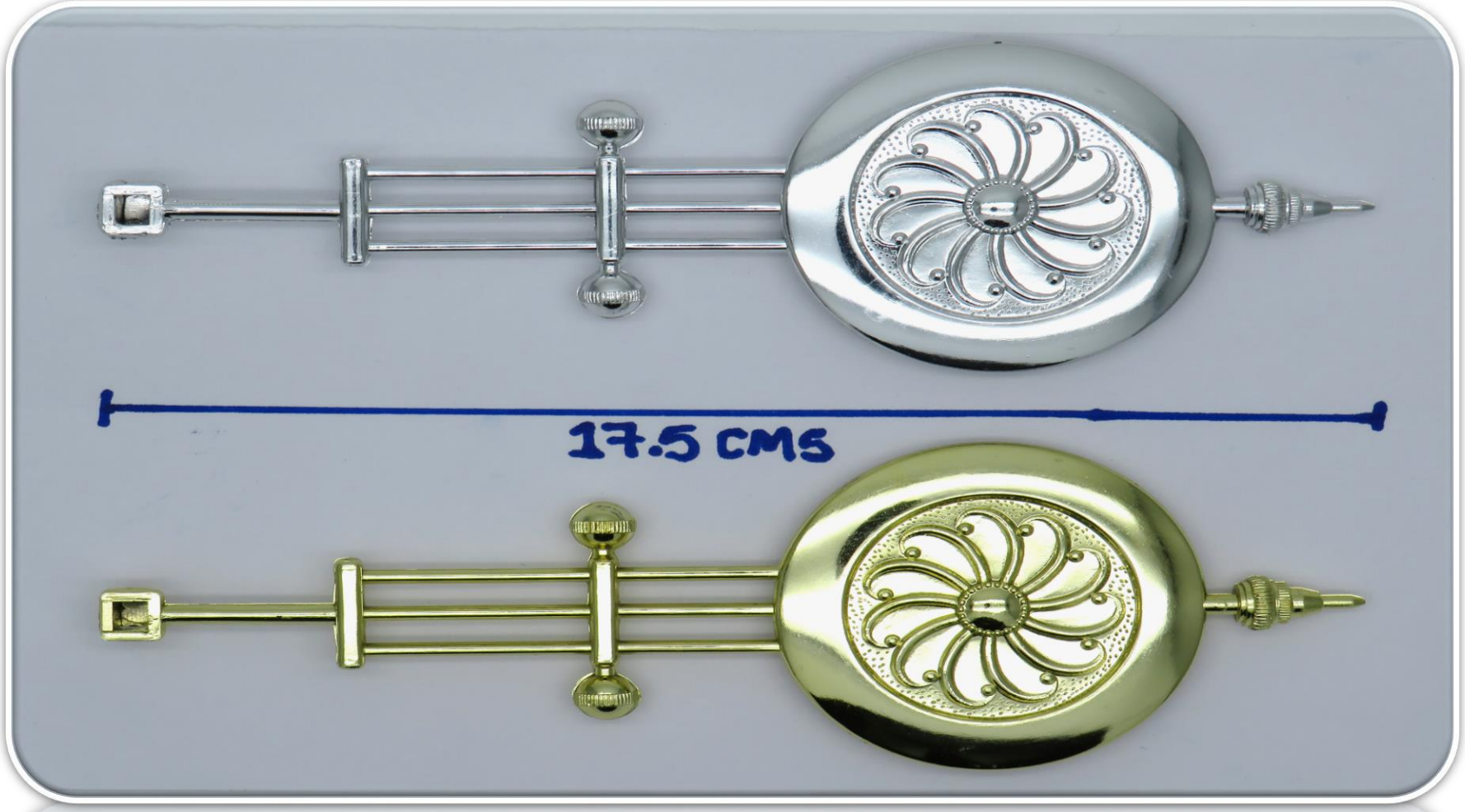

RP-3

PENDULO PARA RELOJ DE PARED

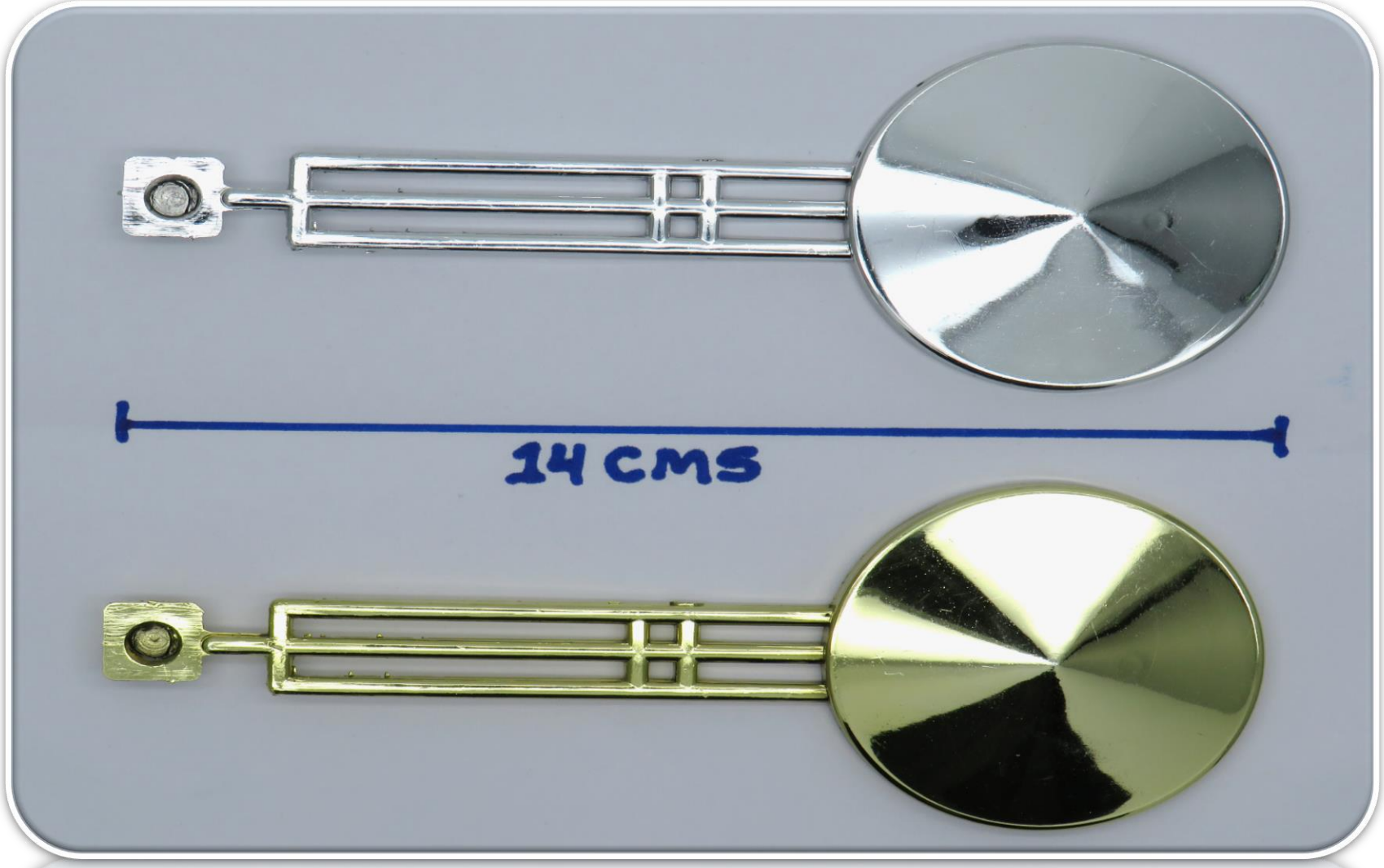

NU15RD / NU15RP

NUMEROS ROMANOS 15MM DORADOS O PLATEADOS

NU15AD / NU15AP

NUMEROS ARABIGOS 15MM DORADOS O PLATEADOS

NU20RD / NU20RP

NUMEROS ROMANOS 20MM DORADOS O PLATEADOS

NU20AD / NU20AP

NUMEROS ARABIGOS 20MM DORADOS O PLATEADOS

NU25RD / NU25RP

NUMEROS ROMANOS 25MM DORADOS O PLATEADOS

NU25AD / NU25AP
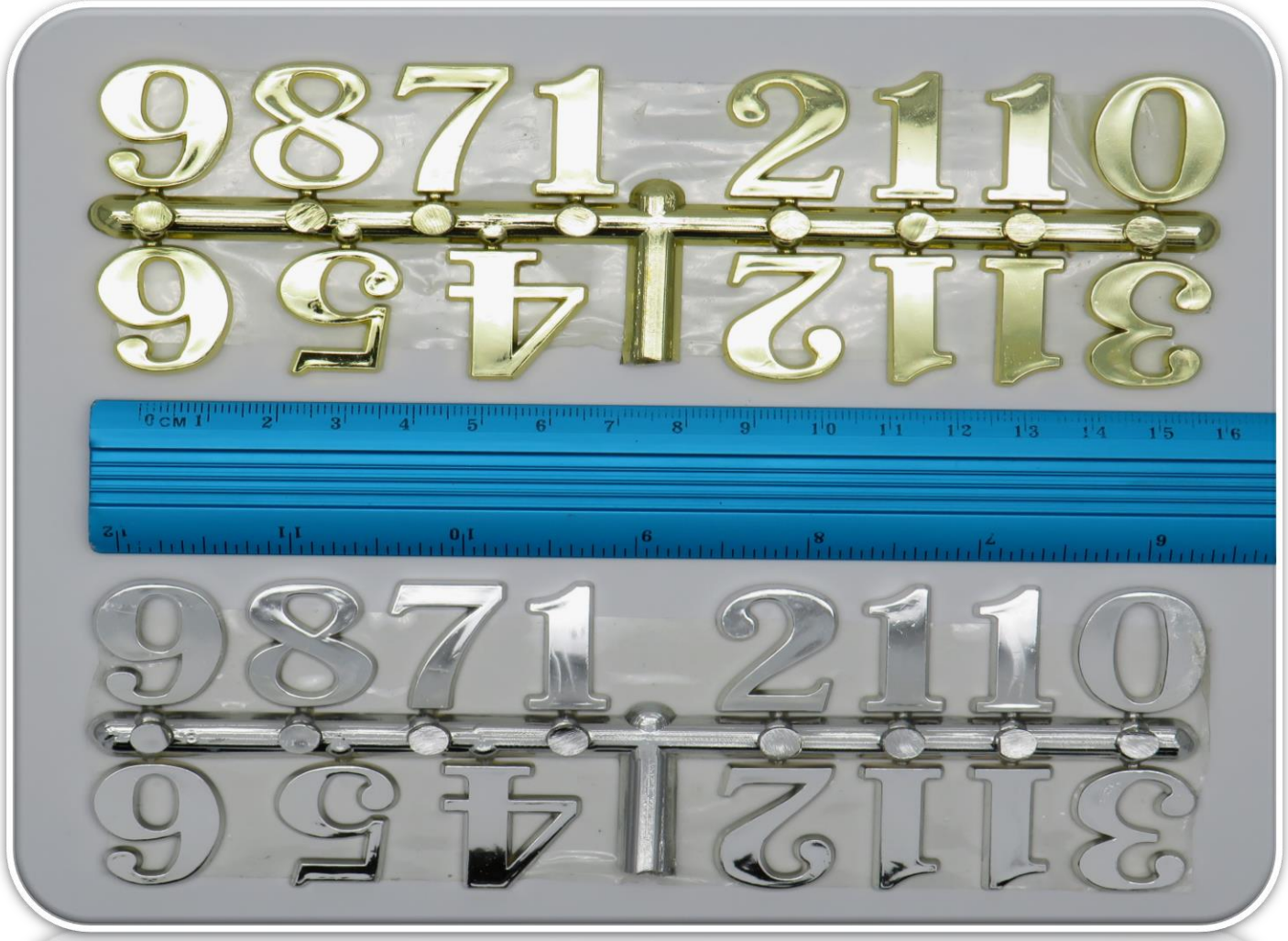
NUMEROS ARABIGOS 25MM DORADOS O PLATEADOS