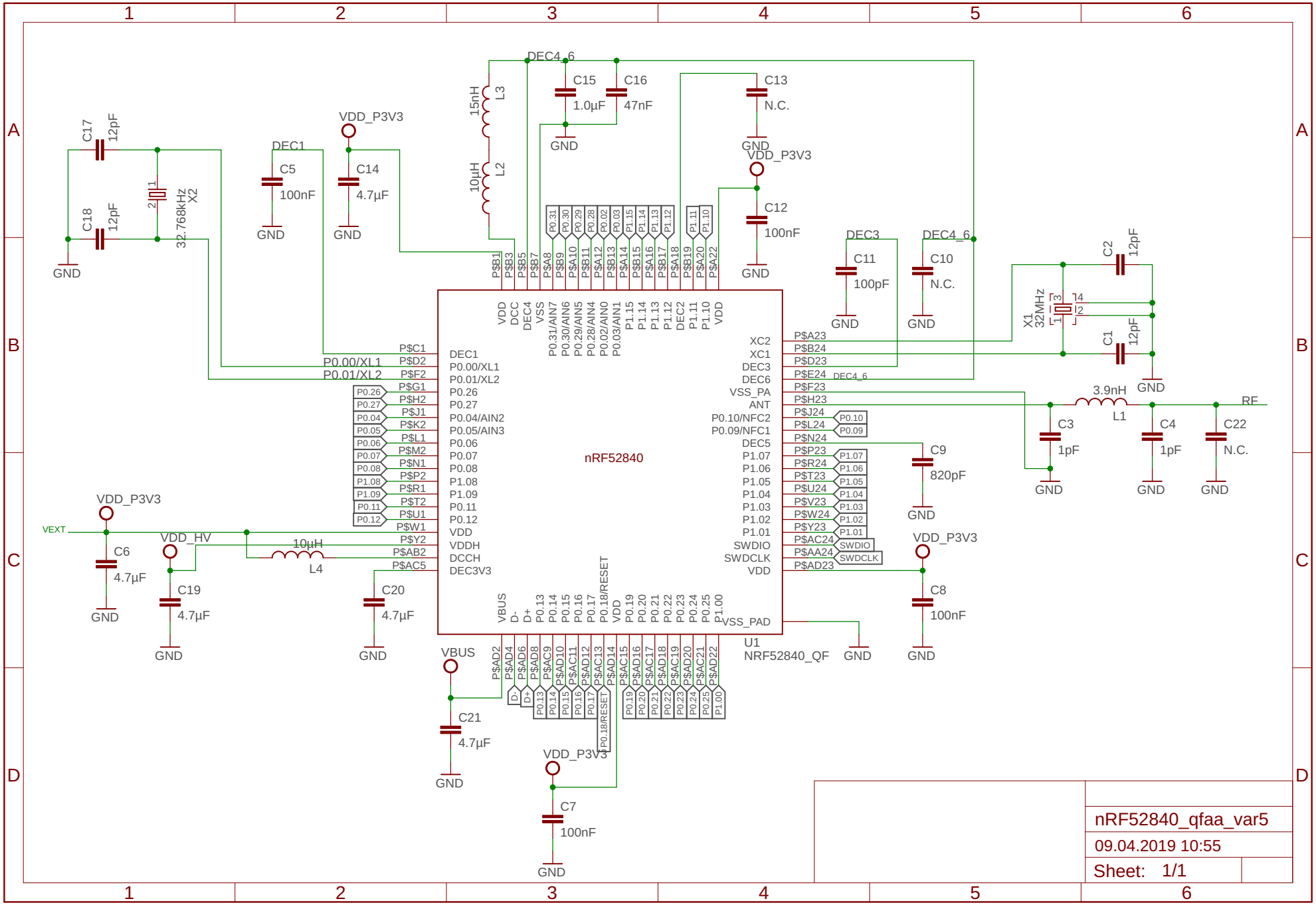

nRF52840_qfaa_var5

09.04.2019 10:55

Sheet: 1/1