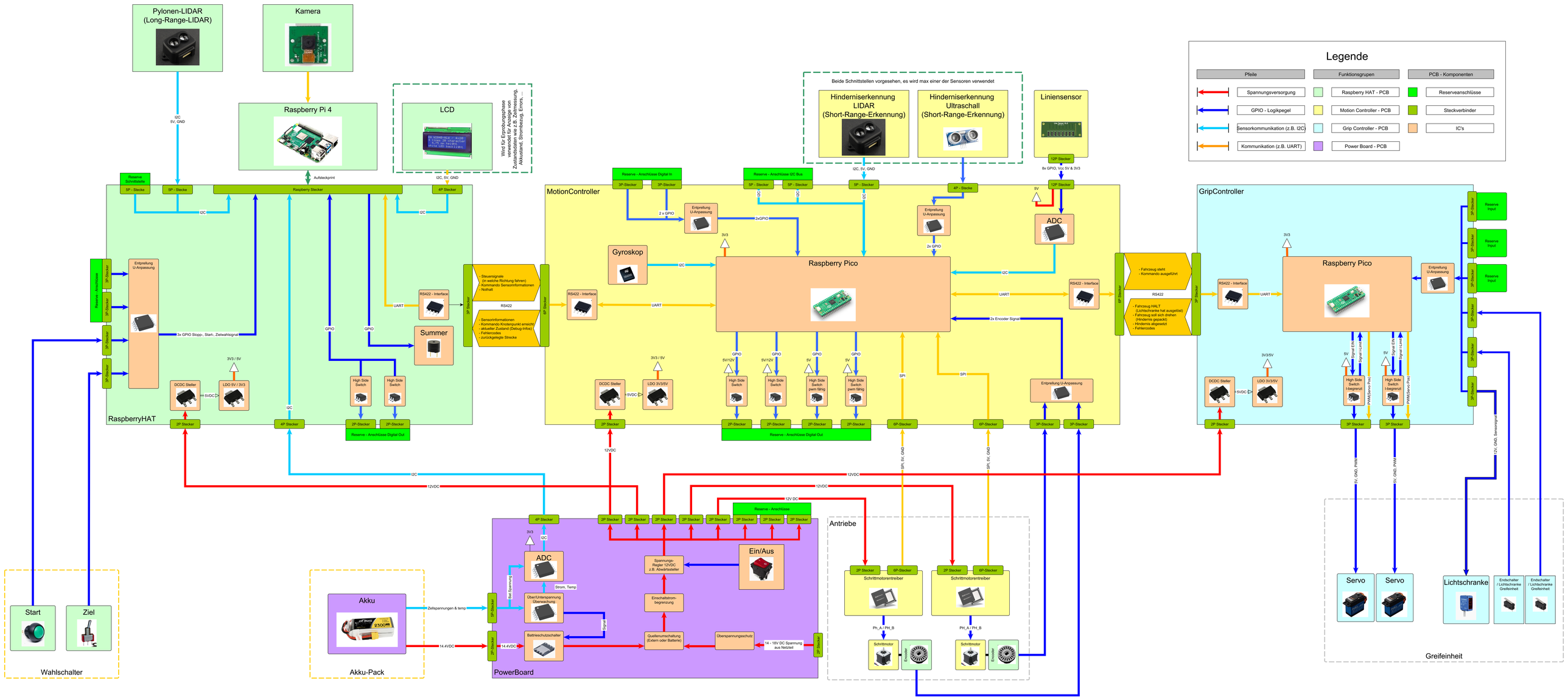
Legende
Pfeile
Spannungsversorgung
GPIO - Logikpegel
Sensorkommunikation (z.B. I2C)
Kommunikation (z.B. UART)
Funktionsgrupen
Raspberry HAT - PCB
Motion Controller - PCB
Grip Controller - PCB
Power Board - PCB
PCB - Komponenten
Reserveanschlüsse
Steckverbinder
IC's
Pylonen-LIDAR (Long-Range-LIDAR)
Kamera
Raspberry Pi 4
LCD
Wird für Eingabegräthen verwendet für Anzeige von Zustandsdaten wie z.B. Zeitmessung, Akkustand, Strombezug, Errors, ...
Beide Schnittstellen vorgesehen, es wird max einer der Sensoren verwendet
Hinderniserkennung LIDAR (Short-Range-Erkennung)
Hinderniserkennung Ultraschall (Short-Range-Erkennung)
Liniensensor
RaspberryHAT
Raspberry Stecker
Summer
MotionController
Raspberry Pico
Gyroskop
ADC
GripController
Raspberry Pico
Servo
Servo
Lichtschranke
Endschalter / Lichtschranke Greifeinheit
Endschalter / Lichtschranke Greifeinheit
Greifeinheit
Start
Ziel
Wahlschalter
Akku
Akku-Pack
PowerBoard
ADC
Ein/Aus
Antriebe
Schrittmotorentreiber
Schrittmotorentreiber
Schrittmotor
Encoder
Schrittmotor
Encoder