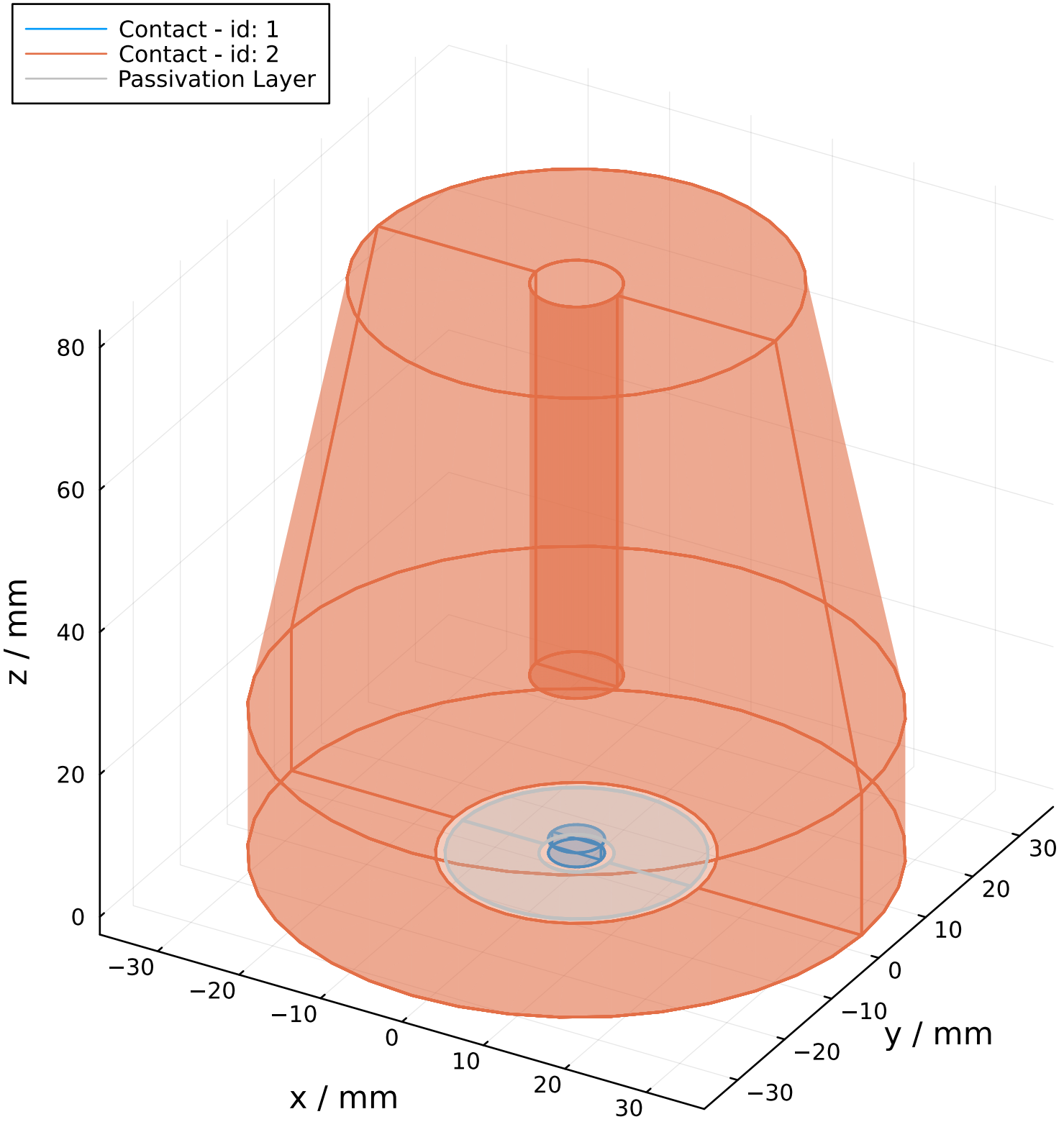
Contact - id: 1
Contact - id: 2
Passivation Layer
z / mm
80
60
40
20
0
x / mm
−30
−20
−10
0
10
20
30
y / mm
30
20
10
0
−10
−20
−30