Universidad Politécnica de Chiapas
Ingeniería en Software
Inteligencia Artificial
Corte 2 – Redes Neuronales

Nombre:	**De Los Santos Bautista Hannia Paola**	**Matrícula:**	**233273**
Cuatrimestre	**8**	**Grupo:**	**A**
Fecha	**2026.02.23**		

1 El dataset

El dataset consta de 150 observaciones. Cada observación tiene 7 características. Dado los datos de la salida, se concluye que la salida es de tipo Funciòn Linel (Rampa).

2 Modelo de neurona implementada

Diagrama de la neurona donde se muestren de manera explícita los componentes que la definen

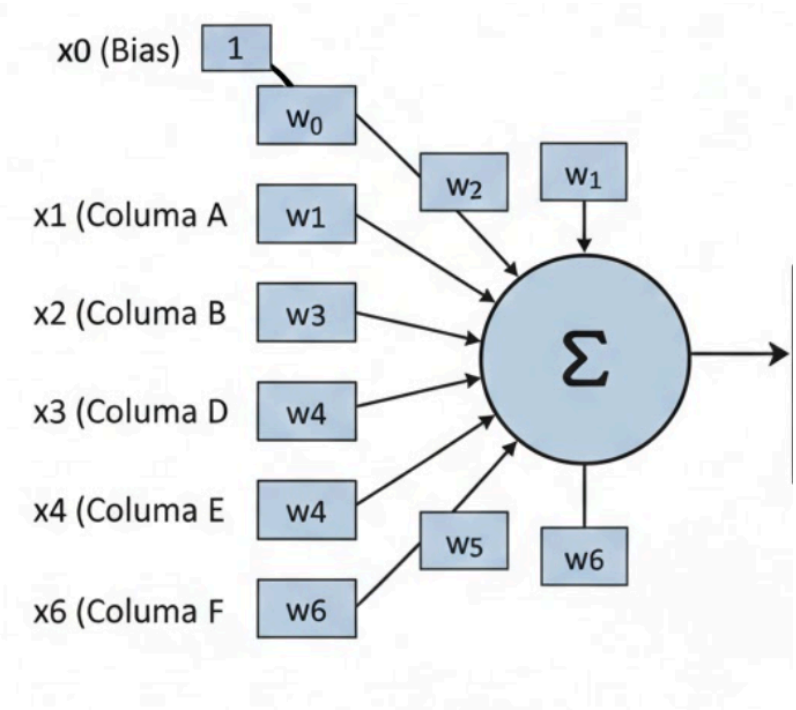

Dado el dataset indicado, se propone el modelo diagramado. La neurona tiene 7 entradas y la función utilizada es : Funciòn Lìneal.

3 Entrenamiento

En la tabla se resumen los datos de entrenamiento para 5 valores de la tasa de aprendizaje

Universidad Politécnica de Chiapas
Ingeniería en Software
Inteligencia Artificial
Corte 2 – Redes Neuronales

Nombre: **De Los Santos Bautista Hannia Paola** **Matrícula:** **233273**
Cuatrimestre **8** **Grupo:** **A** **Fecha** **2026.02.23**

η	W_0	W_f	Cantidad de épocas	$\lvert error \rvert$
0.000001	0.37, 095, 0.73, 0.6, .1, 0.16	1.68, -1.65, -1.66, -1.2, 0.77, 0.032	50	25151.3659
1	0.37, 095, 0.73, 0.6, .1, 0.16	-3.10064567e+178 4.31674290e+180 8.10289070e+179 2.94019318e+180 -2.44201845e+180 2.80622227e+180	50	
0.01	0.37, 095, 0.73, 0.6, .1, 0.16	-2.79090364e+213 3.87213536e+215 7.26890843e+214 2.63751225e+215	50	
0.05	0.37, 095, 0.73, 0.6, .1, 0.16		50	
0.1	0.37, 095, 0.73, 0.6, .1, 0.16		50	

3.1 Evolución del error de entrenamiento

Gráfica donde se visualicen la evolución del error de entrenamiento para 5 valores de la tasa de aprendizaje
Describe los resultados observados.

Universidad Politécnica de Chiapas
Ingeniería en Software
Inteligencia Artificial
Corte 2 – Redes Neuronales

Nombre:	**De Los Santos Bautista Hannia Paola**	**Matrícula:**	**233273**
Cuatrimestre	**8**	**Grupo:**	**A**
Fecha	**2026.02.23**		

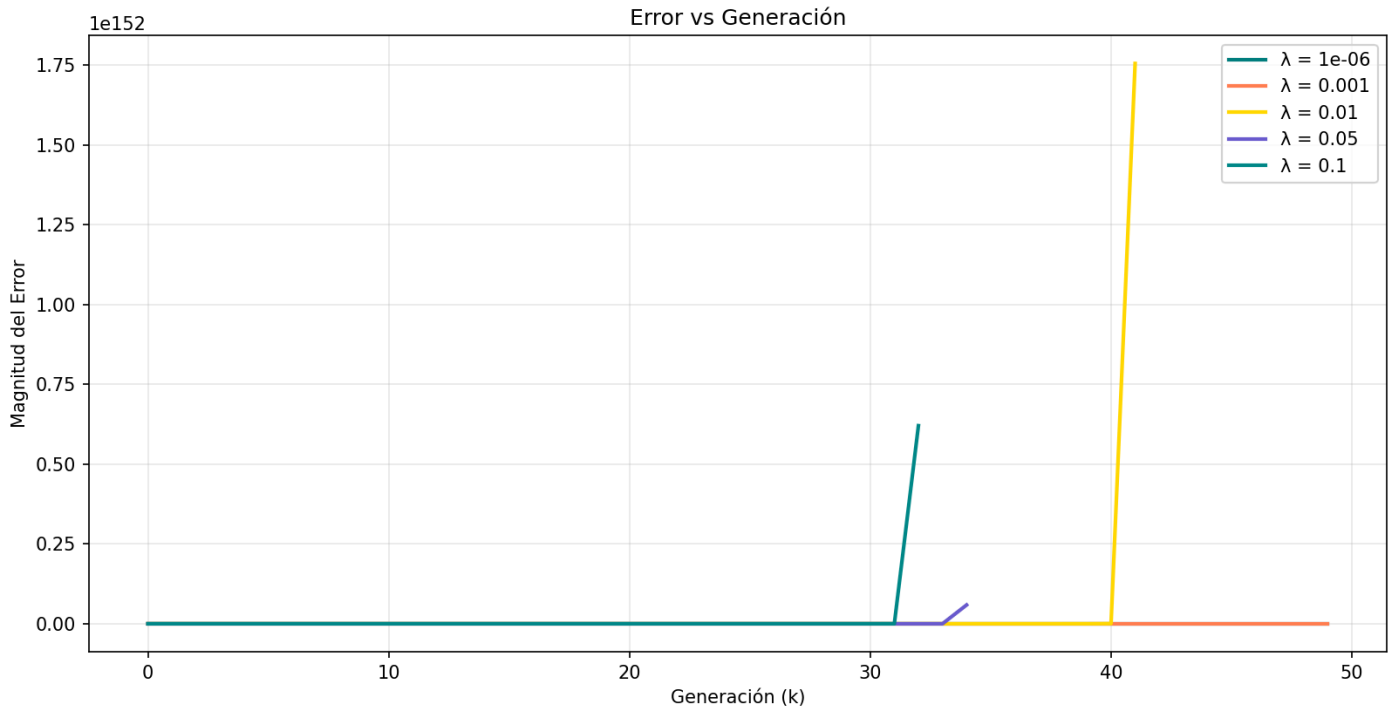

4 Evolución de los pesos

En la gráfica, se muestra la evolución de los pesos a través de las épocas de entrenamiento para una tasa de entrenamiento ___.

Gráfica

Universidad Politécnica de Chiapas
Ingeniería en Software
Inteligencia Artificial
Corte 2 – Redes Neuronales
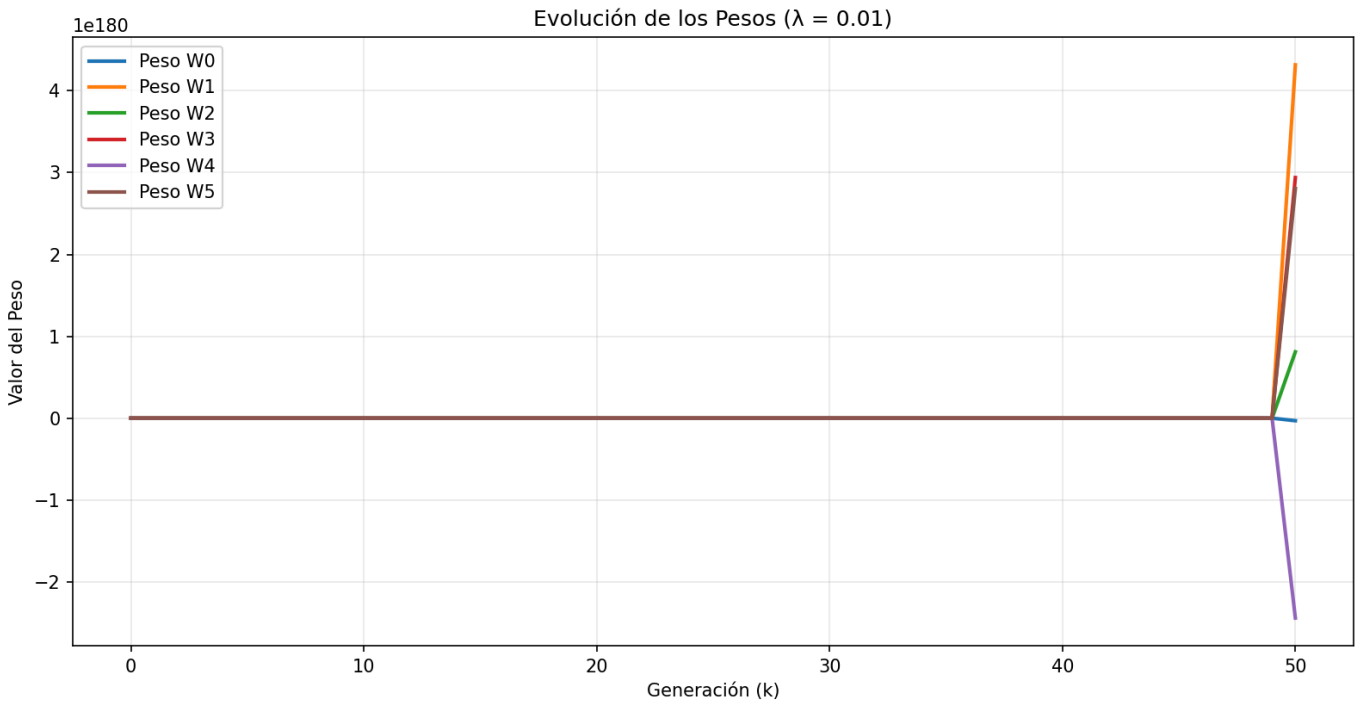
Nombre:	**De Los Santos Bautista Hannia Paola**	**Matrícula:**	**233273**
Cuatrimestre	**8**	**Grupo:**	**A**
Fecha	**2026.02.23**