НЭС.185014.2017-5.1

Перв. примен. | Справ. № | Подп. и дата | Инв. № дубл. | Взам. инв. № | Подп. и дата | Инв. № подл.

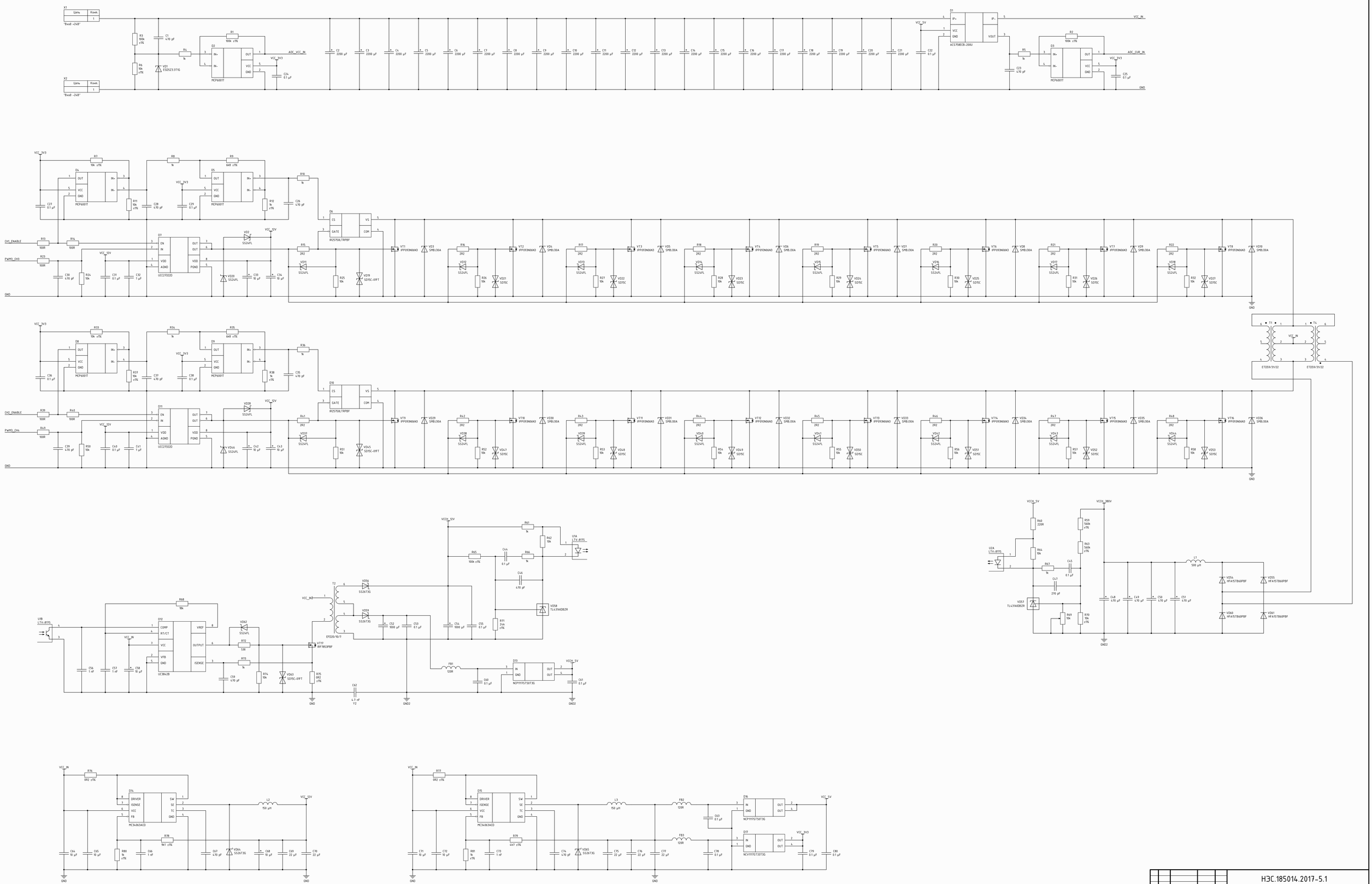

Копировал | Формат А0

Изм.	Лист	№ докум.	Подп.	Дата	НЭС.185014.2017-5.1
Разраб.					Инвертор напряжения 24-380-230В номинальной мощностью 2000 Вт. Схема электрическая принципиальная
Пров.					
Т.контр.					
Н.контр.					
Утв.					

Лит.	Масса	Масштаб
		1:1
Лист 1	Листов 3	

Nordic Energy

НЭС.185014.2017-5.1

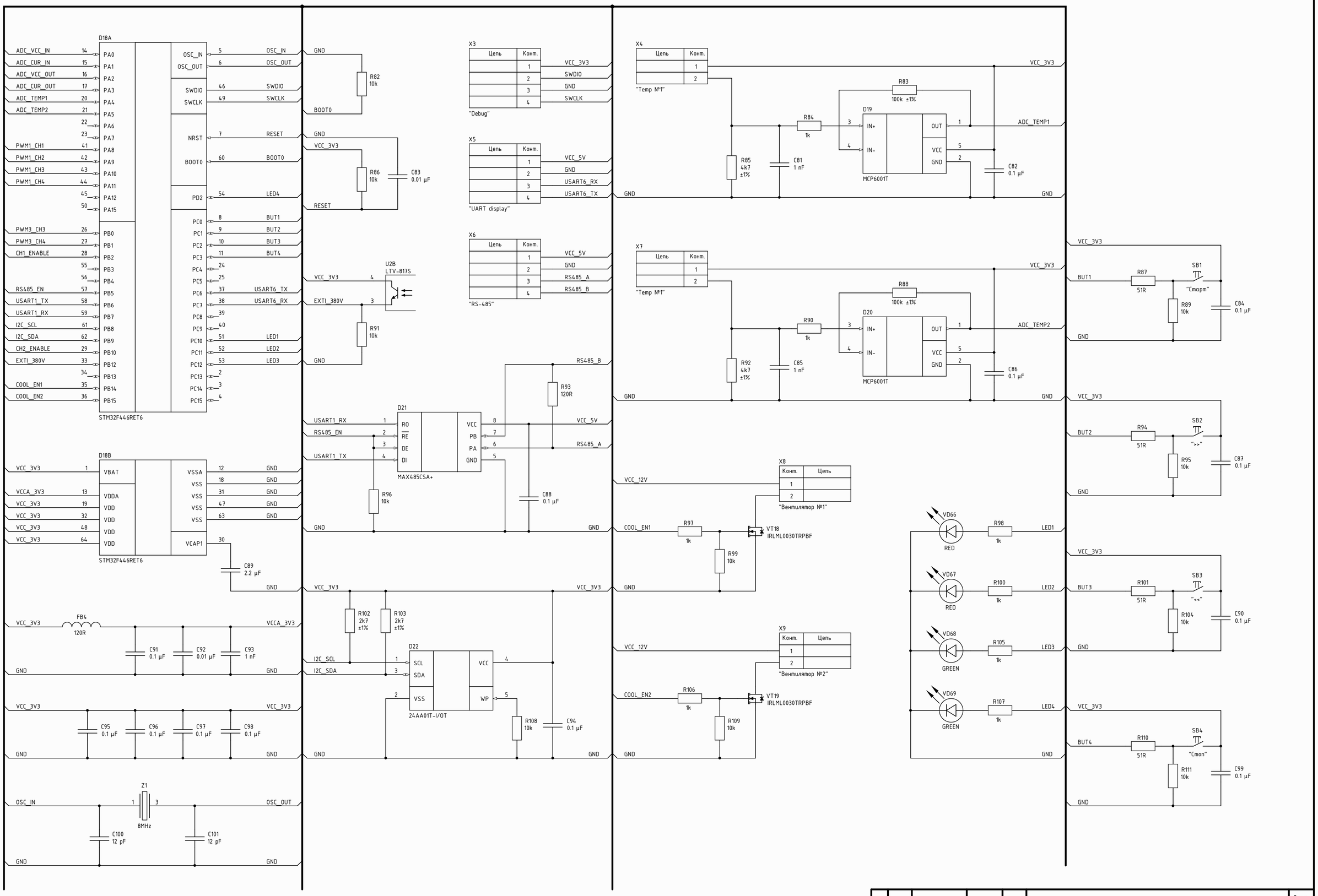

Изм.	Лист	№ докум.	Подп.	Дата	НЭС.185014.2017-5.1	Лист 2

Перв. примен. | НЭС.185014.2017-5.1

Справ. №

Подп. и дата | Инв. № дубл. | Взам. инв. № | Подп. и дата | Инв. № подл.

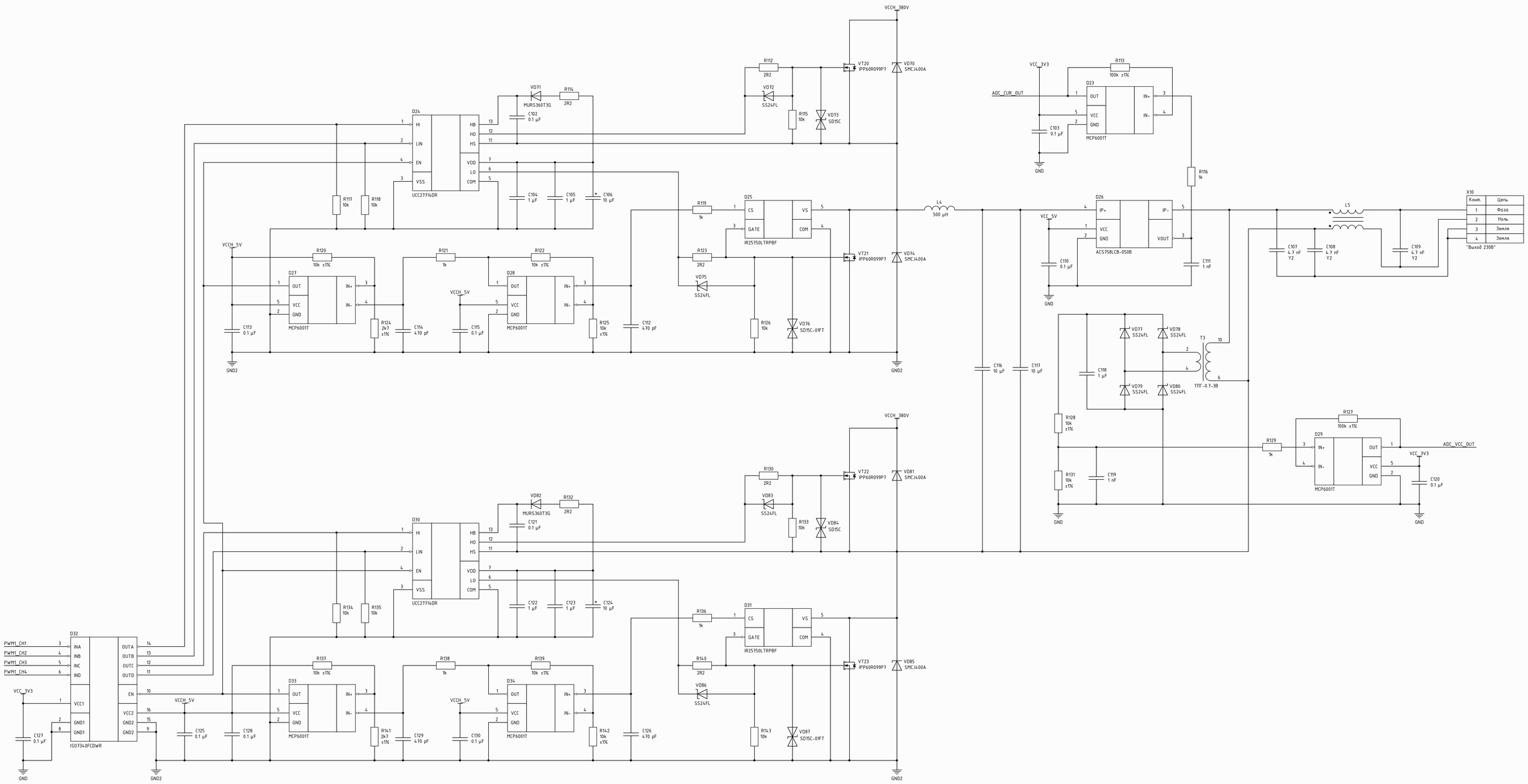

Изм.	Лист	№ докум.	Подп.	Дата	НЭС.185014.2017-5.1	Лист 3

Копировал

Формат А1

2.106-А2

Перв. примен. НЭС.185014.2017-5.1

Справ. №

Подп. и дата

Инв. № дубл.

Взам. инв. №

Подп. и дата

Инв. № подл.