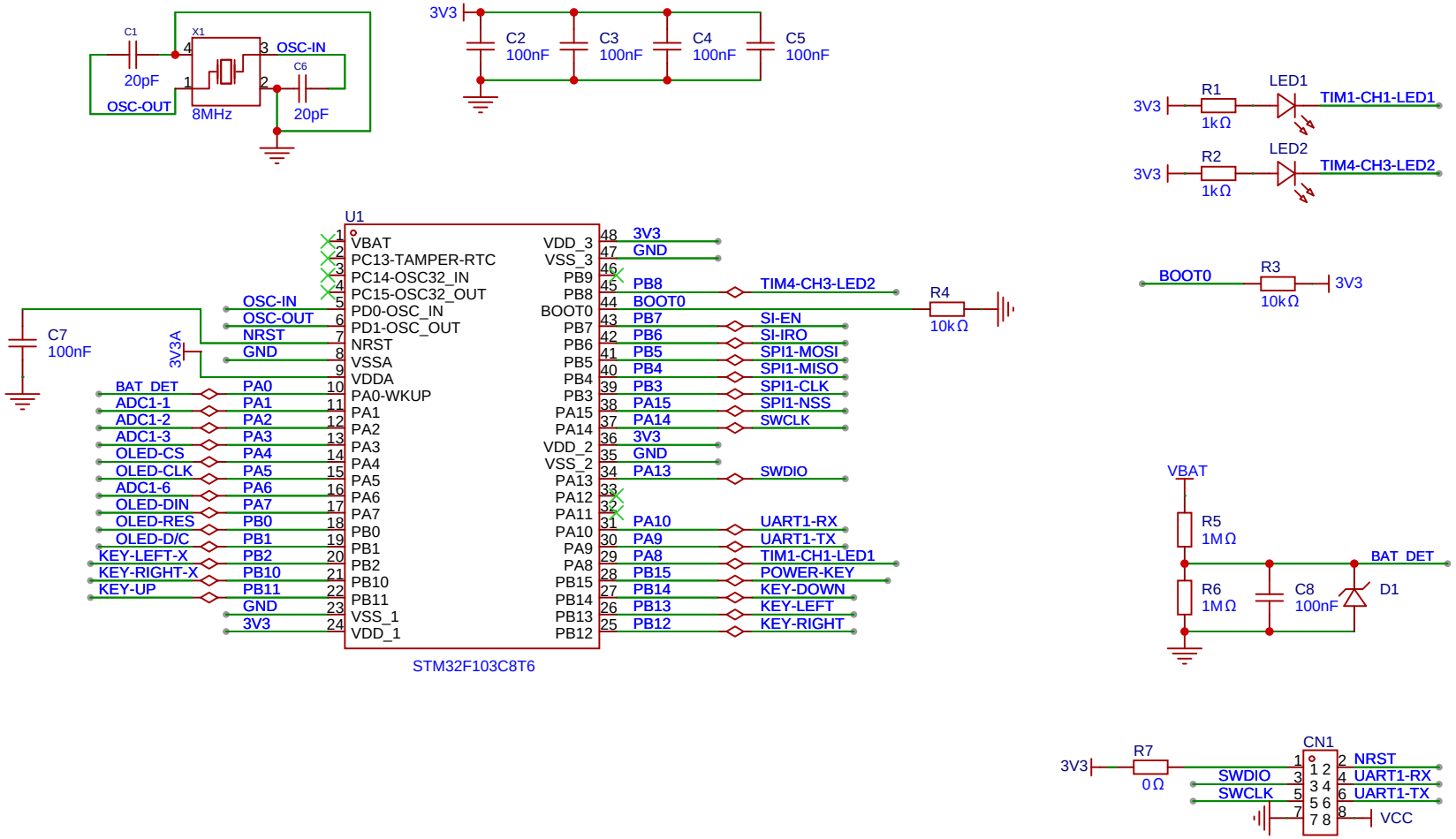

原理图	手柄原理图_1	更新日期	2024-06-13
		创建日期	2024-04-03
图页	MCU	物料编码	
绘制		小型航模	
审阅			
		版本	尺寸	页 1 共 5
尚硅谷 www.atguigu.com		V1.0	A4	尚硅谷-嵌入式教学部

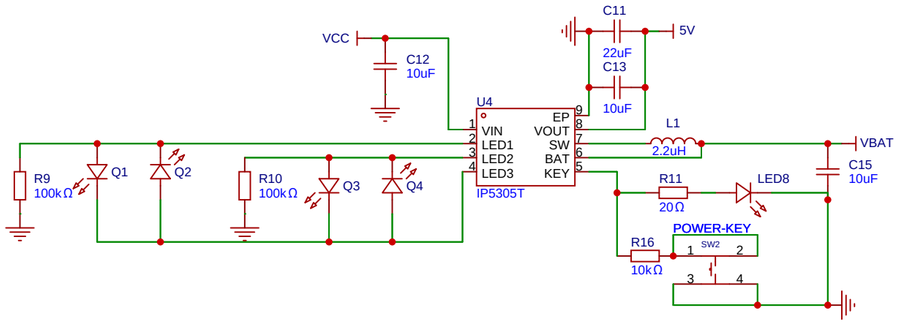

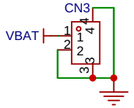

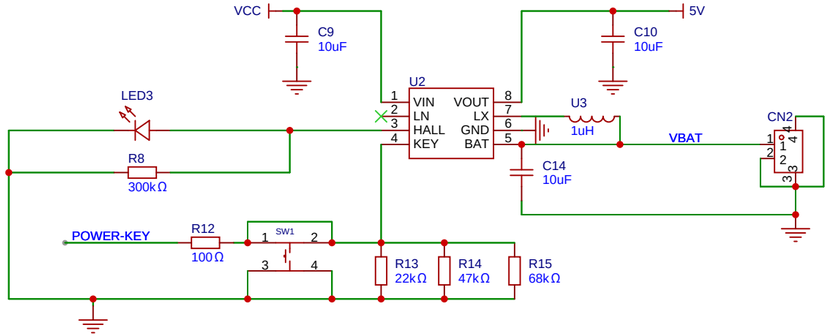

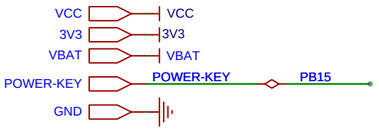

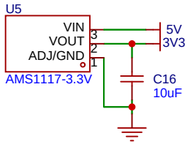

原理图	手柄原理图_1	更新日期	2024-06-20
		创建日期	2024-04-03
图页	电源	物料编码	
绘制	小型航模		
审阅			
	版本	尺寸	页 2 共 5
尚硅谷 www.atguigu.com	V1.0	A4	尚硅谷-嵌入式教学部

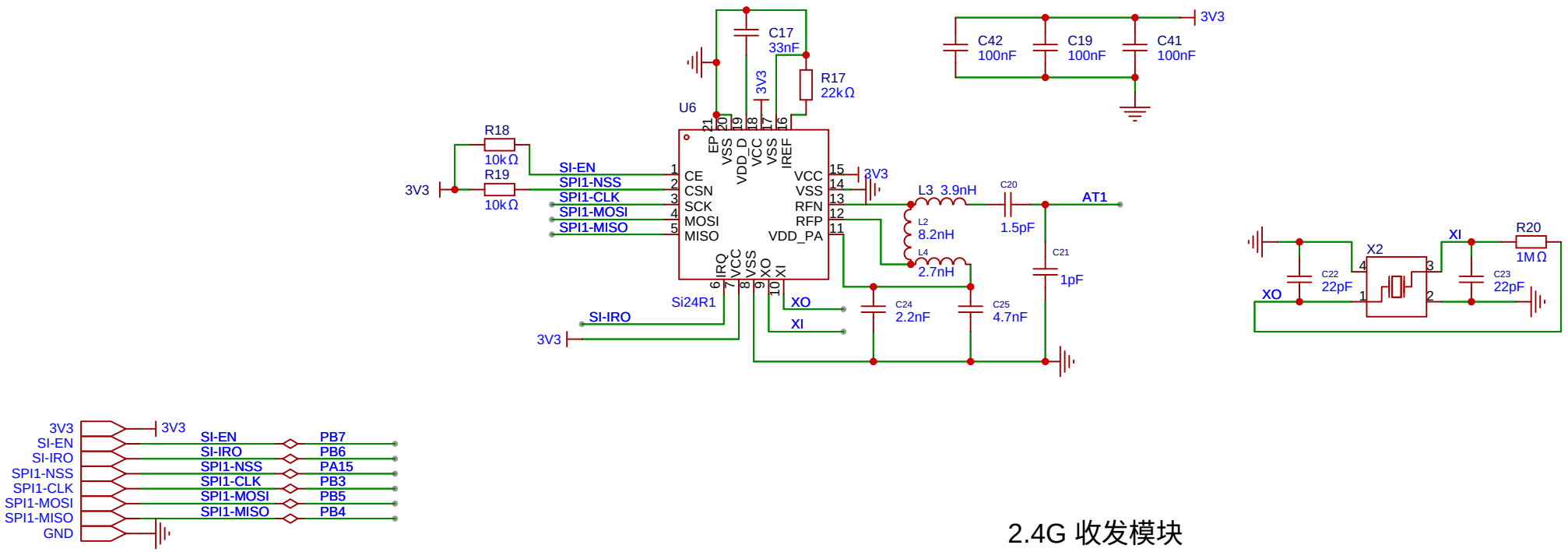

2.4G 收发模块

原理图	手柄原理图_1	更新日期	2024-06-13
		创建日期	2024-04-03
图页	2.4G收发模块	物料编码	
绘制	小型航模		
审阅			
	版本	尺寸	页 3 共 5
尚硅谷 www.atguigu.com	V1.0	A4	尚硅谷-嵌入式教学部

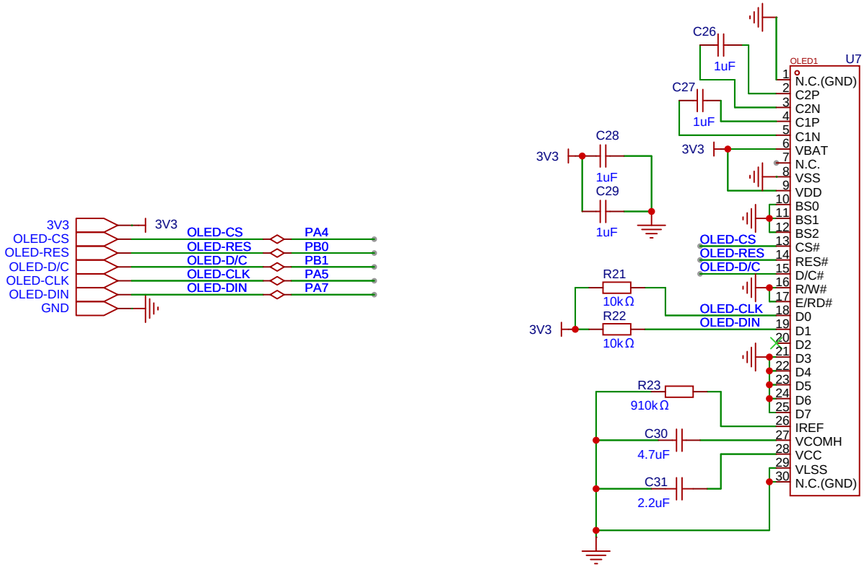

OLED-SSD1315

原理图	手柄原理图_1	更新日期	2024-06-13
		创建日期	2024-04-03
图页	OLED	物料编码	
绘制	小型航模		
审阅			
	版本	尺寸	页 4 共 5
尚硅谷 www.atguigu.com	V1.0	A4	尚硅谷-嵌入式教学部

Communicating Protocol Select

These pins are MCU interface selection input. See the following tal

	BS0	BS1	BS2
I^2C	0	1	0
3-wire SPI	1	0	0
4-wire SPI	0	0	0
8-bit 68XX Parallel	0	0	1
8-bit 80XX Parallel	0	1	1

Power Reset for Controller and Driver

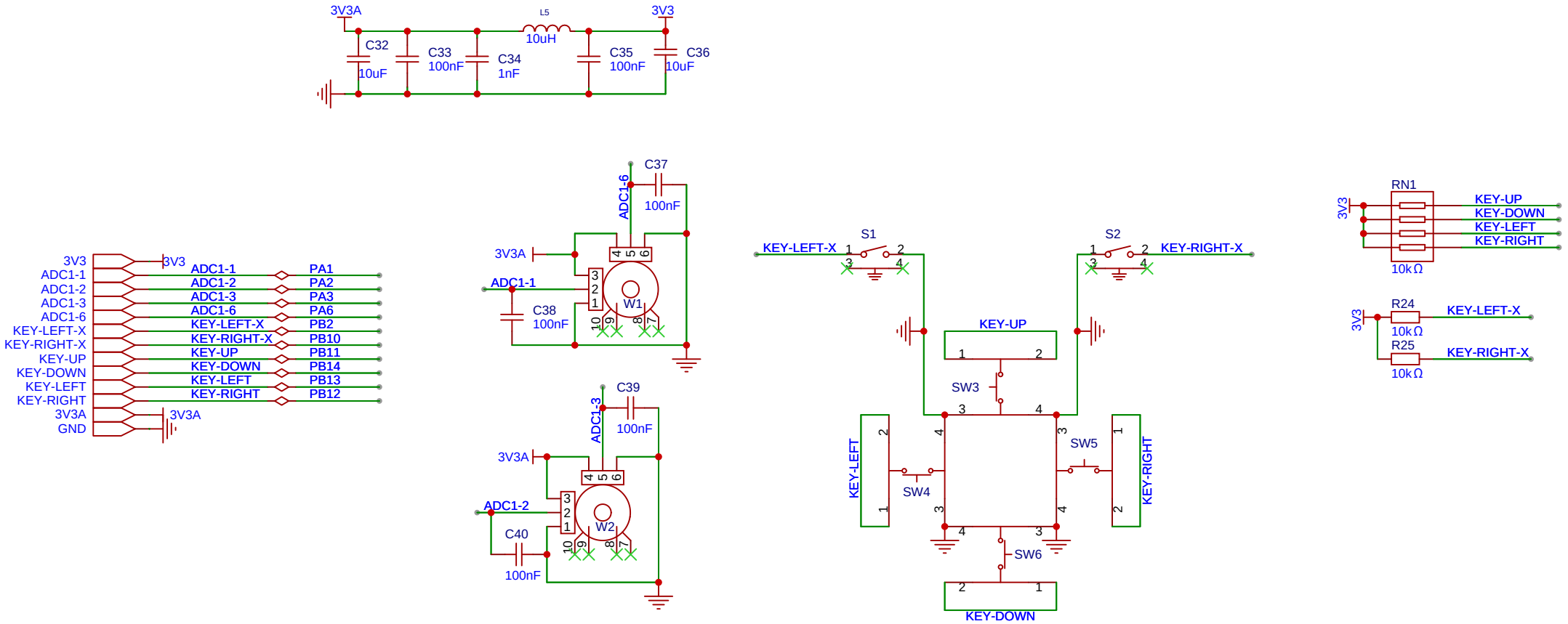

按键电路

原理图	手柄原理图_1	更新日期	2024-06-13
		创建日期	2024-04-03
图页	按键	物料编码	
绘制	小型航模		
审阅			
		版本	尺寸	页 5 共 5
尚硅谷 www.atguigu.com	V1.0	A4	尚硅谷-嵌入式教学部