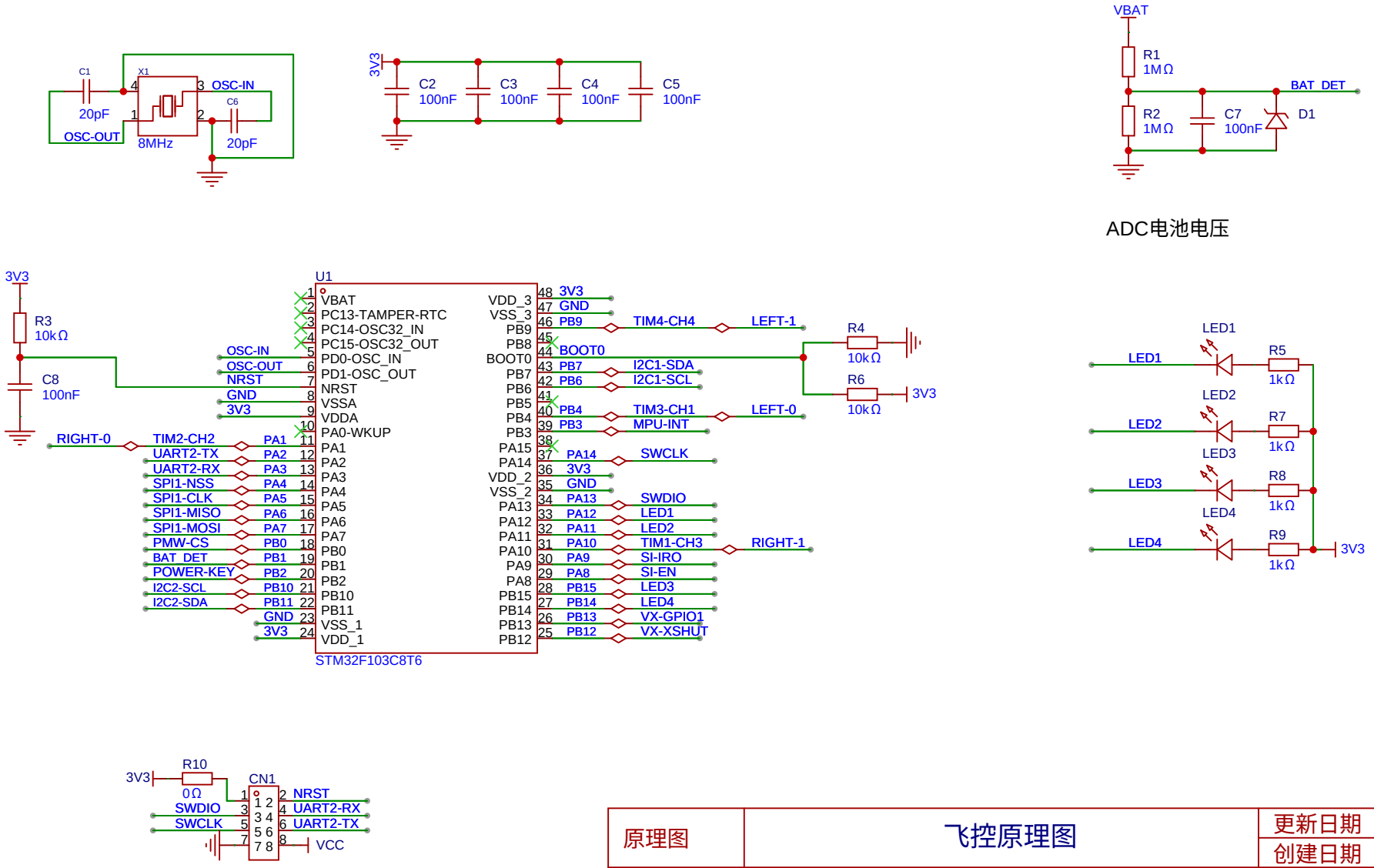

原理图	飞控原理图	更新日期	2024-06-13
		创建日期	2023-10-18
图页	MCU	物料编码	
绘制		小型航模	
审阅			
		版本	尺寸
		V1.0	A4
		页 1 共 7	
		尚硅谷-嵌入式教学部	

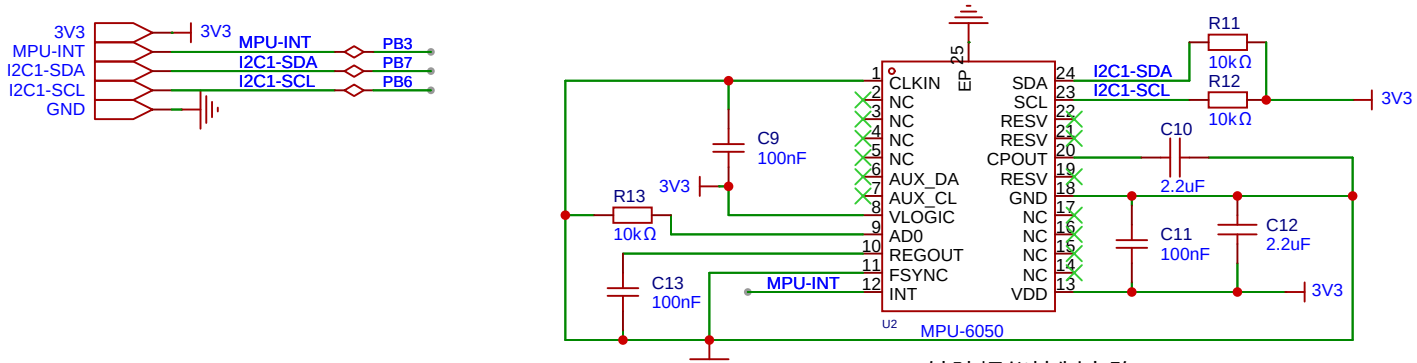

6轴陀螺仪控制电路

原理图	飞控原理图		更新日期	2024-06-13
			创建日期	2023-10-18
图页	MPU-6050		物料编码	
绘制		小型航模		
审阅				
		版本	尺寸	页 2 共 7
尚硅谷 www.atguigu.com		V1.0	A4	尚硅谷-嵌入式教学部

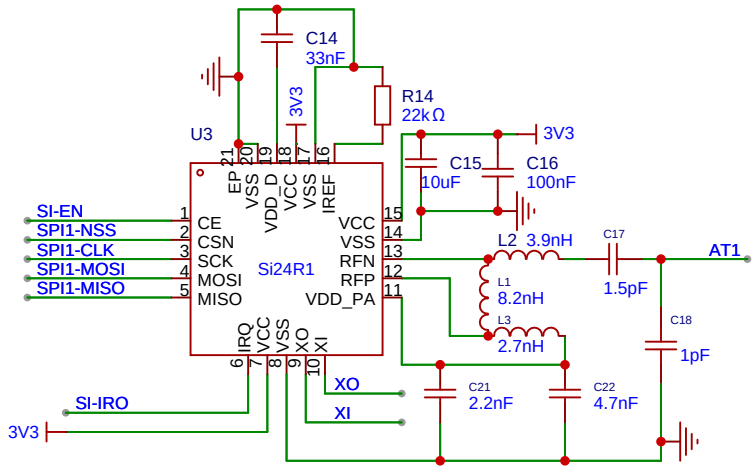

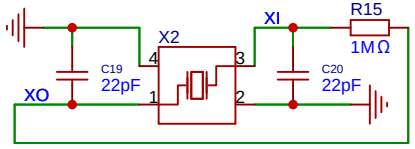

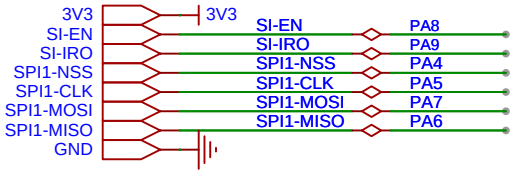

2.4G 收发模块

原理图	飞控原理图	更新日期	2024-06-13
		创建日期	2023-10-18
图页	2.4G收发模块	物料编码	
绘制		小型航模	
审阅			
		版本	尺寸	页 3 共 7
尚硅谷 www.atguigu.com		V1.0	A4	尚硅谷-嵌入式教学部

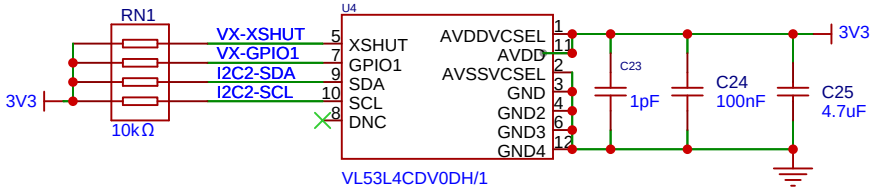

激光测高

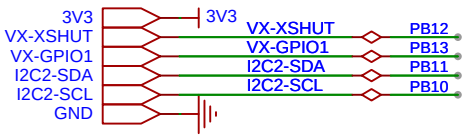

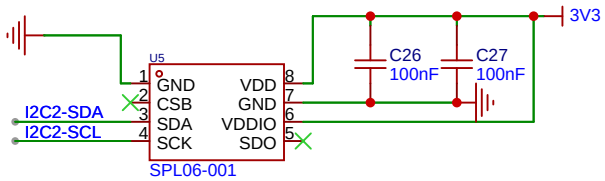

气压测高

原理图	飞控原理图	更新日期	2024-06-13
		创建日期	2023-10-18
图页	激光测高模块	物料编码	
绘制		小型航模	
审阅			
		版本	尺寸	页 4 共 7
尚硅谷 www.atguigu.com		V1.0	A4	尚硅谷-嵌入式教学部

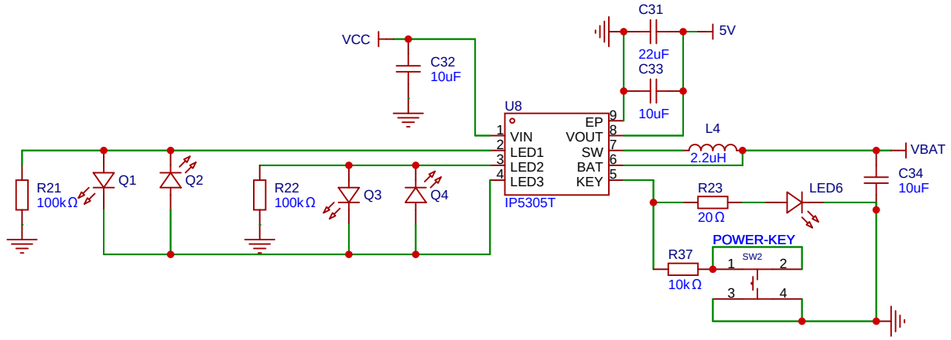

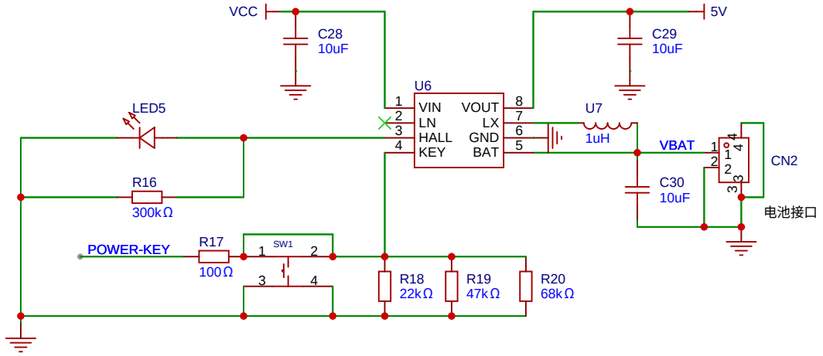

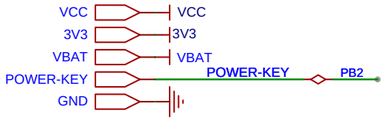

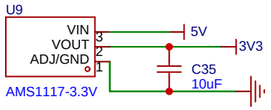

原理图	飞控原理图		更新日期	2024-06-13
			创建日期	2023-10-18
图页	电源		物料编码	
绘制		小型航模		
审阅				
		版本	尺寸	页 5 共 7
尚硅谷 www.atguigu.com		V1.0	A4	尚硅谷-嵌入式教学部

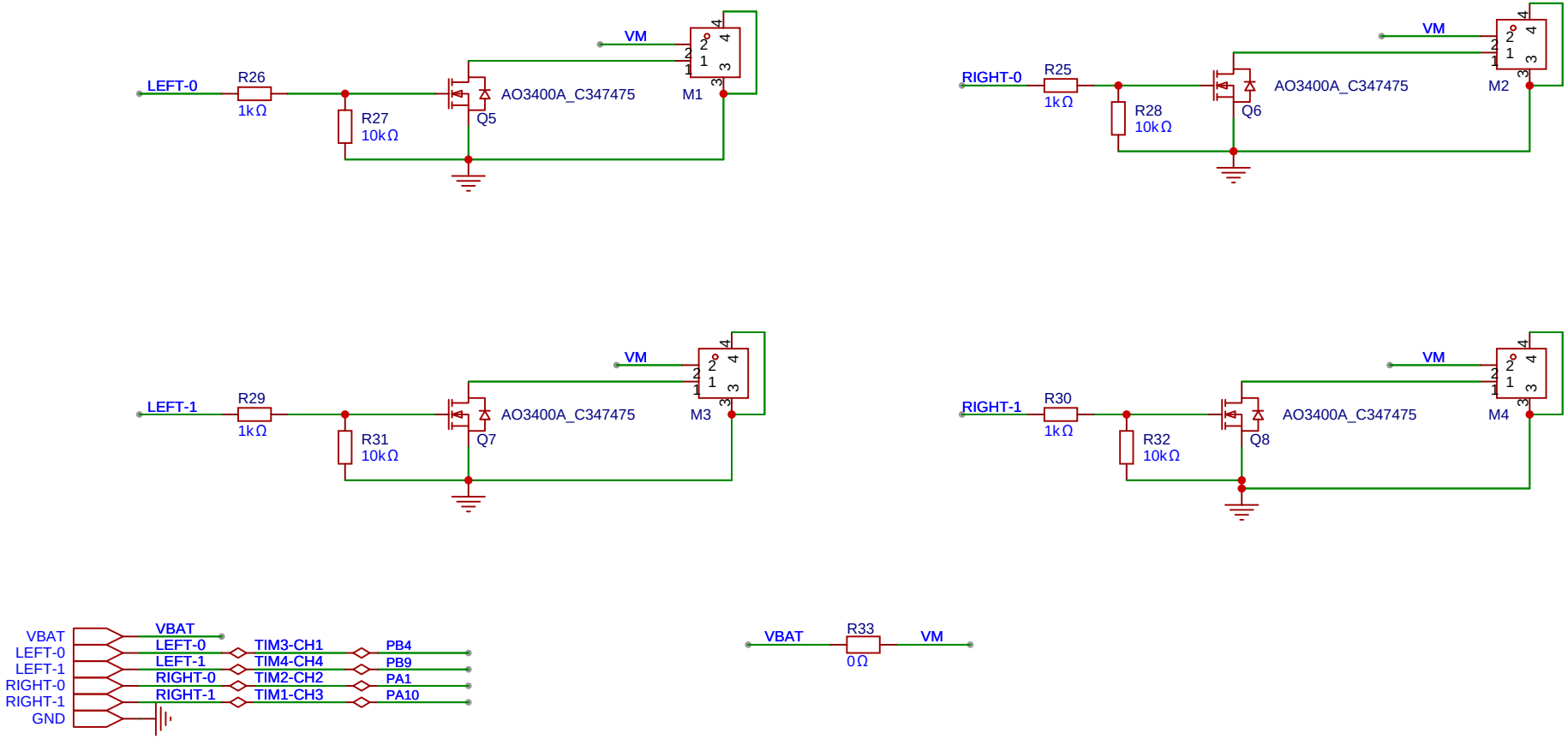

原理图	飞控原理图	更新日期	2024-06-13
		创建日期	2023-10-18
图页	电机驱动	物料编码	
绘制	小型航模		
审阅			
		版本	尺寸	页 6 共 7
尚硅谷 www.atguigu.com		V1.0	A4	尚硅谷-嵌入式教学部

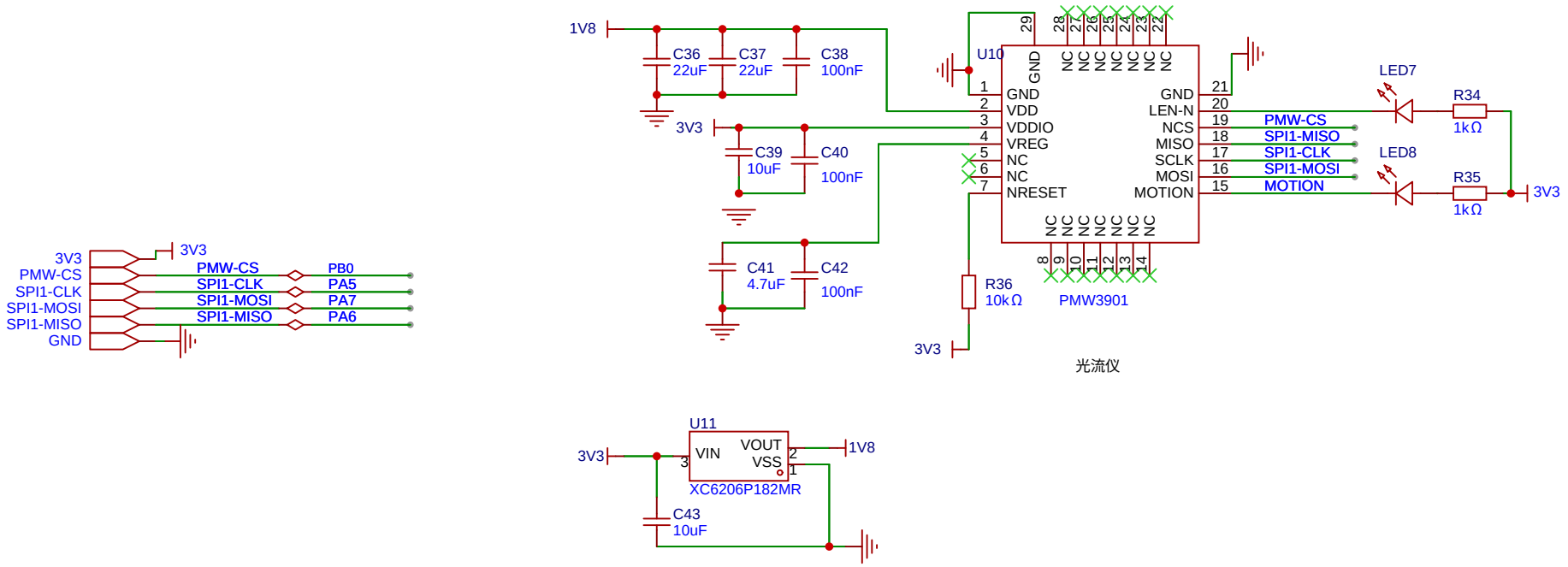

原理图	飞控原理图	更新日期	2024-06-13
		创建日期	2024-04-01
图页	PMW3901	物料编码	
绘制		小型航模	
审阅			
		版本	尺寸	页 7 共 7
尚硅谷 www.atguigu.com		V1.0	A4	尚硅谷-嵌入式教学部