130 万像素 1/2" CMOS USB3.0 板级相机

板级相机采用CMOS 传感器，通过USB3.0 接口实时传输非压缩图像，最高帧率可达 201 fps。相机结构小巧，可满足客户对极小占用空间的需求。

功能特性

- 支持自动或手动调节增益、曝光时间、白平衡、Gamma 校正、LUT 等
- 彩色相机植入优异的图像插值算法，更好的颜色还原
- 通过 USB3.0 接口供电并传输数据
- 兼容 USB3 Vision 协议和 GenICam 标准，可接入第三方软件平台

应用行业

电子半导体、工厂自动化、物流读码、饮料酒类瓶检、医药包装

Sensor 响应曲线

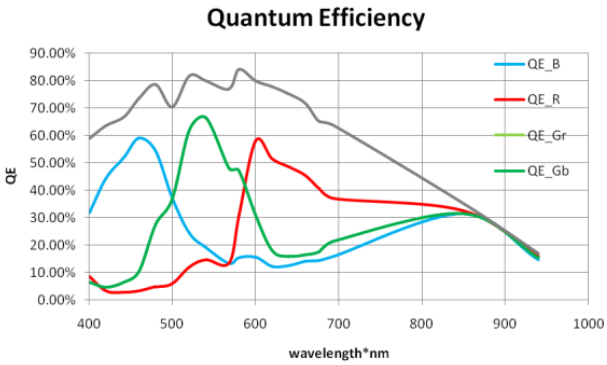

技术参数

型号 / 参数	TaoCamera	
	130 万像素 1/2" CMOS USB3.0 板级相机	
性能		
传感器类型	CMOS，全局快门	
像元尺寸	4.8 μm × 4.8 μm	
靶面尺寸	1/2"	
分辨率	1280 × 1024	
最大帧率	201 fps @1280 × 1024 Mono 8	201 fps @1280 × 1024 Bayer RG 8
动态范围	53 dB	
信噪比	40 dB	
增益	0 dB ~ 16 dB	
曝光时间	9 μs ~ 10 sec	
快门模式	支持自动曝光、手动曝光、一键曝光模式	
黑白/彩色	黑白	彩色
像素格式	Mono 8/10/10Packed/12/12Packed	Mono 8/10/12 Bayer RG 8/10/10Packed/12/12Packed YUV422Packed，YUV422_YUYV_Packed RGB8，BGR8
Binning	支持 1 × 1，2 × 2，4 × 4	
下采样	支持 1 × 1，2 × 2，4 × 4	
镜像	支持水平镜像、垂直镜像	
电气特性		
数据接口	USB 3.0	
数字 I/O	2 路双向可配置非隔离 IO（Line2，Line5）	
供电	支持 USB 供电	
典型功耗	1.6 W@5 VDC（USB 供电）	2.8 W@5 VDC（USB 供电）
结构		
镜头接口	单板式：无 C 口：C-Mount M12 口：M12-Mount	C 口：C-Mount M12 口：M12-Mount
外形尺寸	单板式：32.5 mm × 32.5 mm × 1.6 mm C 口：35 mm ×35 mm × 8.6 mm M12 口：35 mm × 35 mm × 8.6 mm	C 口：35 mm × 35 mm × 8.6 mm M12 口：35 mm × 35 mm × 8.6 mm
重量	单板式：约 10 g C 口：约 30 g M12 口：约 30 g	C 口：约 30 g M12 口：约 30 g
温度	工作温度 0 ~ 50℃，储藏温度-30 ~ 70℃	
湿度	20% ~ 80%RH 无冷凝	
一般规范		
软件	MVS 或者兼容 USB3 Vision 协议的第三方软件	
操作系统	Windows XP/7/10/11 32/64bits，Linux 32/64bits 以及 MacOS 64bits	
协议/标准	USB3 Vision，GenICam	
认证	RoHS，CE，FCC，KC	

外形尺寸

单板式:

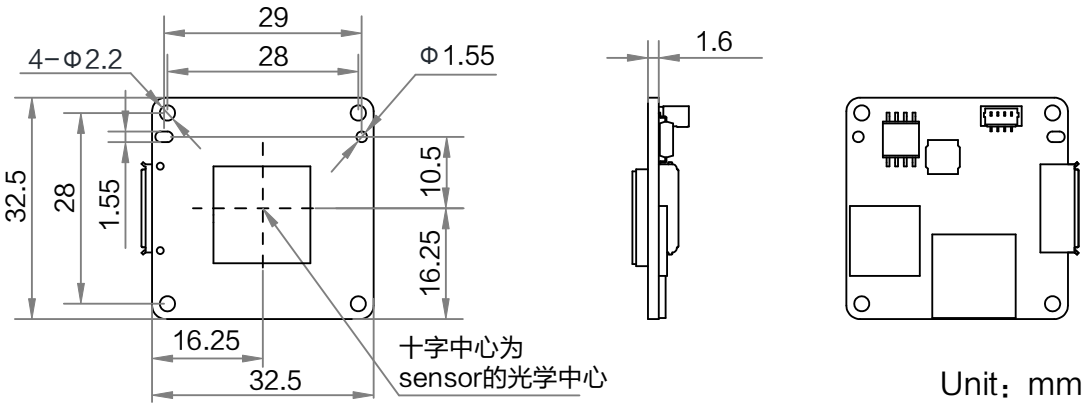

C 口:

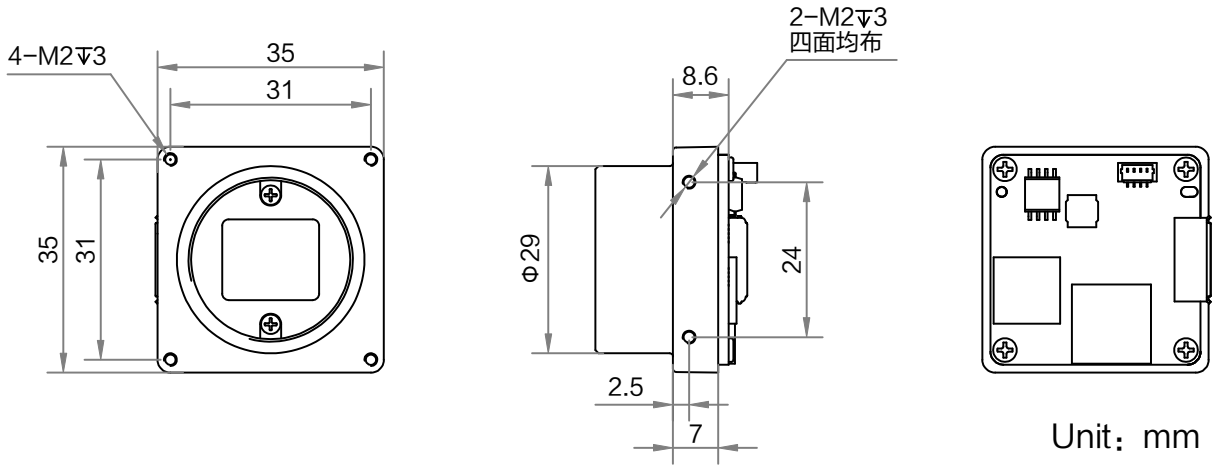
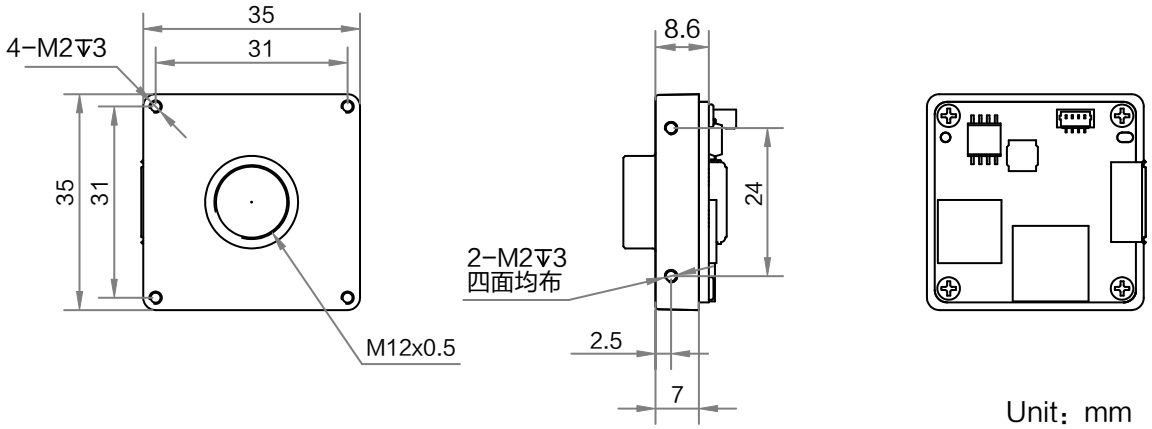
M12 口: