Cliente: (Propietario de la instalación)

Volkswagen de México

Proveedor de la instalación: (Realizador)

Werkzeugbau Marke Volkswagen

Parte eléctrica (líder del proyecto):

Empresa:	Anlagenbau PT-AB/5
Persona de contacto:	T. Hohnke
Teléfono:	05361-9-198467
Dirección:	Brieffach 1326
Ubicación:	D-38436 Wolfsburg

Parte mecánica (opcional):

Empresa:	Anlagenbau PT-AB/5
Persona de contacto:	M. Rössinger
Teléfono:	05361-9-75306
Dirección:	Brieffach 1326
Ubicación:	D-38436 Wolfsburg

Cliente: (Gestor de la instalación)

UO:	M-PSR
Planificador:	Juárez Pérez, Leonardo Daniel
Teléfono:	+52 (222) 230-8598
Dirección:	Nave 60, Cubo 2 Planta Alta
Ubicación:	Puebla, Mexico

Nombre de Proyecto / No. de dibujo:

66-E05-01EKJLTVR3

Instalación:

=KJLTVR

Informaciones de la instalación:

Año de fabricación:	2016	
Sistema de PLC:	Siemens CPU319-F	
Sistema de Bus:	Profinet	
	Red general:	Red soldadura (si se dispone):
Tensión:	440V	440V
Intensidad nominal:	67.7A	165.3A
Potencia	51.6kVA	126kVA
Punto de aliment:	UKVG-04 SAL.65	SVG-06A SAL.4
Fusible previo:	100A	200A

Informaciones EPLAN:

Cantidad total de hojas:	620
Última modificación:	02.02.23
Último adaptador:	CARLO
Última versión de EPLAN usada:	2.7.3
Última versión Build de EPLAN usada:	11418
Tipo de proyecto:	Projeto do esquema

Encadenado con controles de terceros:

Instalación(es):	Larguero delantero derecho
Número(s) de dibujo(s):	66-E00-01EKJLTVR1, 66-E00-01EKJLTVR4
No. inv./No. equipo:	66-96D-313786

Cliente: (Propietario de la instalación)

Volkswagen de México

Nombre de Proyecto / No. de dibujo: 66-E05-01EKJLTVR3

Instalación: =KJLTVR

Lugar de instalación: ++EPLINF

Descripción lugar de instalación: Información E-Plan

Informaciones de la instalación:

Año de fabricación: 2016

Sistema de PLC: Siemens CPU319-F
Sistema de Bus: Profinet

	Red general:	Red soldadura (si se dispone):
Tensión:	440V	440V
Intensidad nominal:	67.7A	165.3A
Potencia	51.6kVA	126kVA
Punto de aliment:	UKVG-04 SAL.65	SVG-06A SAL.4
Fusible previo:	100A	200A

Informaciones EPLAN:

Cantidad total de hojas:	620
Última modificación:	02.02.23
Último adaptador:	CARLO
Última versión de EPLAN usada:	2.7.3
Última versión Build de EPLAN usada:	11418
Tipo de proyecto:	Projeto do esquema

Encadenado con controles de terceros:

Instalación(es):	Larguero delantero derecho
Número(s) de dibujo(s):	66-E00-01EKJLTVR1, 66-E00-01EKJLTVR4
No. inv./No. equipo:	66-96D-313786

Información de modificación

Nr.	Fecha	Empresa	Adaptador	Modificación	Lugar / Página
E00	06.02.16	FFT	HMT	Entrega de construcción de tablero WA: 4590037702	Total
E01	28.09.16	FFT	HMT	Eliminación basculante de sello 311370R01KL1	++311370R01+KS1 löschen
E02	30.09.16	FFT	HMT	Rectificación Paro de emergencia para controlador de sello de Robots	++ANLINF+PNTOPO S.7.
					++31+K1 S. 2,7,9.
					++311370R01+SZ1 S.1./+KL1 S.1.
E03	23.02.17	FFT	HMT	Cambio de nombre +RA2 en +RA3 en Robots	++311310R01
					++311370R01
					++311380R01
					++311390R01
					++311410R01
					++311450R01
E04	20.06.17	FFT	HMT	Cambio de fases en alimentación de Robots (L1, L2, L3)	++3SV S. 9-11.
					++311310R01+RS S. 1.
					++311370R01+RS S. 1.
					++311380R01+RS S. 1.
					++311390R01+RS S. 1.
					++311410R01+RS S. 1.
					++311450R01+RS S. 1.
E05	26.06.17	FFT	HMT	Eliminación control de tipo en estación	++311360V01+VI1 S.3.
					++311380V01+VI1 S.3.
					++311400+VI1 S.3.
					++311420+VI1 S.3.

Índice

Asignación	Página	Descripción	Fecha / Adaptador	Realizador
==ET =KJLTVR ++EPLINF		Información E-Plan		
	1	Portada de instalación	30.01.17 / FFT FFT	FFT
	2	Portada	22.01.18 / FFT FFT	FFT FFT
==ET =KJLTVR ++EPLINF +AENINF		Información E-Plan Informaciones de modificaciones		
	1	Informaciones de modificaciones	22.11.17 / FFT FFT	FFT FFT
==ET =KJLTVR ++EPLINF +INHVZ		Información E-Plan Índice general		
	1	Índice general	03.08.17 / FFT FFT	FFT FFT
	2	Índice general	03.08.17 / FFT FFT	FFT FFT
	3	Índice general	03.08.17 / FFT FFT	FFT FFT
	4	Índice general	03.08.17 / FFT FFT	FFT FFT
	5	Índice general	03.08.17 / FFT FFT	FFT FFT
	6	Índice general	03.08.17 / FFT FFT	FFT FFT
	7	Índice general	03.08.17 / FFT FFT	FFT FFT
	8	Índice general	03.08.17 / FFT FFT	FFT FFT
	9	Índice general	03.08.17 / FFT FFT	FFT FFT
	10	Índice general	03.08.17 / FFT FFT	FFT FFT
	11	Índice general	03.08.17 / FFT FFT	FFT FFT
	12	Índice general	03.08.17 / FFT FFT	FFT FFT
	13	Índice general	03.08.17 / FFT FFT	FFT FFT
	14	Índice general	03.08.17 / FFT FFT	FFT FFT
	15	Índice general	03.08.17 / FFT FFT	FFT FFT
	16	Índice general	03.08.17 / FFT FFT	FFT FFT
	17	Índice general	03.08.17 / FFT FFT	FFT FFT
	18	Índice general	03.08.17 / FFT FFT	FFT FFT
	19	Índice general	03.08.17 / FFT FFT	FFT FFT
	20	Índice general	03.08.17 / FFT FFT	FFT FFT
	21	Índice general	03.08.17 / FFT FFT	FFT FFT

Índice

Asignación	Página	Descripción	Fecha / Adaptador	Realizador
==ET =KJLTVR ++EPLINF +INHVZ		Información E-Plan Índice general		
	22	Índice general	03.08.17 / FFT FFT	FFT FFT
	23	Índice general	03.08.17 / FFT FFT	FFT FFT
	24	Índice general	03.08.17 / FFT FFT	FFT FFT
	25	Índice general	03.08.17 / FFT FFT	FFT FFT
	26	Índice general	03.08.17 / FFT FFT	FFT FFT
	27	Índice general	03.08.17 / FFT FFT	FFT FFT
	28	Índice general	03.08.17 / FFT FFT	FFT FFT
==ET =KJLTVR ++ANLINF		Informaciones de la instalación		
	1	Portada	22.01.18 / FFT FFT	FFT FFT
	2	Vista general de identificativos Instalación/Lugar	22.01.18 / FFT FFT	FFT FFT
	3	Vista general de identificativos Instalación/Lugar	22.01.18 / FFT FFT	FFT FFT
==ET =KJLTVR ++ANLINF +ANLUEB		Informaciones de la instalación Vista general de instalaciones		
	1	Vista general completa de instalaciones	18.01.18 / FFT FFT	FFT FFT
==ET =KJLTVR ++ANLINF +ROBVER		Informaciones de la instalación Enclavamiento robot		
	1	Bloqueo Robot	30.03.17 / FFT FFT	FFT
==ET =KJLTVR ++ANLINF +PNTOPO		Informaciones de la instalación PN-Topología		
	1	Vista general Bus interna	13.07.17 / FFT FFT	FFT
	2	Vista general Bus interna	13.07.17 / FFT FFT	FFT
	3	Vista general Bus interna/externa	13.07.17 / FFT FFT	FFT
	4	Vista general Bus interna/externa	13.07.17 / FFT FFT	FFT
	5	Vista general Bus periferia	13.07.17 / FFT FFT	FFT
	6	Vista general Bus periferia	13.07.17 / FFT FFT	FFT
	7	Vista general Bus periferia	13.07.17 / FFT FFT	FFT
	8	Vista general Bus periferia	13.07.17 / FFT FFT	FFT
	9	Vista general Bus periferia	13.07.17 / FFT FFT	FFT
	10	Vista general Bus periferia	13.07.17 / FFT FFT	FFT

Índice

Asignación	Página	Descripción	Fecha / Adaptador	Realizador
==ET =KJLTVR ++ANLINF +PNTOPO		Informaciones de la instalación PN-Topología		
	11	Vista general Bus periferia	13.07.17 / FFT FFT	FFT
==ET =KJLTVR ++ANLINF +S7ADUE		Informaciones de la instalación S7-Espacio direcciones		
	1	S7-Espacio direcciones	30.03.17 / FFT FFT	FFT
	2	S7-Espacio direcciones	30.03.17 / FFT FFT	FFT
	3	S7-Espacio direcciones	30.03.17 / FFT FFT	FFT
	4	S7-Espacio direcciones	06.07.17 / FFT FFT	FFT
	5	S7-Espacio direcciones	30.03.17 / FFT FFT	FFT
	6	S7-Espacio direcciones	30.03.17 / FFT FFT	FFT
	7	S7-Espacio direcciones	30.03.17 / FFT FFT	FFT
	8	S7-Espacio direcciones	30.03.17 / FFT FFT	FFT
	9	S7-Espacio direcciones	30.03.17 / FFT FFT	FFT
	10	S7-Espacio direcciones	30.03.17 / FFT FFT	FFT
==ET =KJLTVR ++3KV		Armario de dist. de soldadura		
	1	Portada	22.01.18 / FFT FFT	FFT FFT
	2	Vista armario KV	26.05.17 / FFT FFT	FFT
	3	Construcción sistema de bastidor de montaje	19.01.18 / FFT FFT	FFT
	4	Alimentación	29.05.17 / FFT FFT	FFT
	5	Medición de energía	24.06.17 / FFT FFT	FFT
	6	Alimentación Interruptor de potencia	04.06.17 / FFT FFT	FFT
	7	440V Distribución	13.07.17 / FFT FFT	FFT
	8	440V Distribución	13.07.17 / FFT FFT	FFT
	9	Alumbrado	13.07.17 / FFT FFT	FFT
	10	Distribución de potencial	13.07.17 / FFT FFT	FFT
	11	Vista general PLC	10.05.17 / FFT FFT	FFT
	12	Diagrama de bornes	22.01.18 / FFT FFT	FFT FFT
	13	Diagrama de bornes	22.01.18 / FFT FFT	FFT FFT

Índice

Asignación	Página	Descripción	Fecha / Adaptador	Realizador
==ET =KJLTVR ++3SV		Armario de dist. de corriente		
	1	Portada	22.01.18 / FFT FFT	FFT FFT
	2	Vista de armario SV	29.05.17 / FFT FFT	FFT
	3	Construcción sistema de bastidor de montaje	19.01.18 / FFT FFT	FFT
	4	Alimentación	29.05.17 / FFT FFT	FFT
	5	Sistema de medición	24.06.17 / FFT FFT	FFT
	6	Alimentación Interruptor de potencia	13.07.17 / FFT FFT	FFT
	7	Alimentación USV	29.05.17 / FFT FFT	FFT
	8	Alumbrado	29.05.17 / FFT FFT	FFT
	9	440V Distribución	13.07.17 / FFT FFT	FFT
	10	440V Distribución	13.07.17 / FFT FFT	FFT
	11	440V Distribución	13.07.17 / FFT FFT	FFT
	12	440V Distribución	13.07.17 / FFT FFT	FFT
	13	440V Distribución	29.05.17 / FFT FFT	FFT
	14	230V Distribución	10.05.17 / FFT FFT	FFT
	15	alimentación 24V	29.05.17 / FFT FFT	FFT
	16	alimentación 24V	13.07.17 / FFT FFT	FFT
	17	alimentación 24V	10.05.17 / FFT FFT	FFT
	18	Distribución de potencial 24V	10.05.17 / FFT FFT	FFT
	19	Vista general PLC	10.05.17 / FFT FFT	FFT
	20	Vista general PLC	10.05.17 / FFT FFT	FFT
	21	Diagrama de bornes	22.01.18 / FFT FFT	FFT FFT
	22	Diagrama de bornes	22.01.18 / FFT FFT	FFT FFT
	23	Diagrama de bornes	22.01.18 / FFT FFT	FFT FFT
	24	Diagrama de bornes	22.01.18 / FFT FFT	FFT FFT
	25	Diagrama de bornes	22.01.18 / FFT FFT	FFT FFT
	26	Diagrama de bornes	22.01.18 / FFT FFT	FFT FFT

Índice

Asignación	Página	Descripción	Fecha / Adaptador	Realizador
==ET =KJLTVR ++3SV		Armario de dist. de corriente		
	27	Diagrama de bornes	22.01.18 / FFT FFT	FFT FFT
==ET =KJLTVR ++3BS		Armario de medio de producción		
	1	Portada	22.01.18 / FFT FFT	FFT FFT
==ET =KJLTVR ++3BS +ALLG		Armario de medio de producción general		
	1	Vista del armario BS	26.05.17 / FFT FFT	FFT
	2	Construcción sistema de bastidor de montaje	31.03.17 / FFT FFT	FFT
	3	alimentación 24V	10.05.17 / FFT FFT	FFT
	4	alimentación 24V	10.05.17 / FFT FFT	FFT
	5	alimentación 24V	10.05.17 / FFT FFT	FFT
	6	Distribución de potencial 0V	04.06.17 / FFT FFT	FFT
	7	Tensión de mando ON / OFF Puente de puesta en marcha	10.05.17 / FFT FFT	FFT
	8	Alimentación de bus	10.05.17 / FFT FFT	FFT
	9	Alimentación de bus	13.07.17 / FFT FFT	FFT
	10	Alumbrado_Temperatura	13.07.17 / FFT FFT	FFT
	11	Vista general PLC	10.05.17 / FFT FFT	FFT
	12	Vista general PLC	10.05.17 / FFT FFT	FFT
	13	Diagrama de bornes	22.01.18 / FFT FFT	FFT FFT
	14	Diagrama de bornes	22.01.18 / FFT FFT	FFT FFT
	15	Diagrama de bornes	22.01.18 / FFT FFT	FFT FFT
	16	Diagrama de bornes	22.01.18 / FFT FFT	FFT FFT
	17	Diagrama de bornes	22.01.18 / FFT FFT	FFT FFT
	18	Diagrama de bornes	22.01.18 / FFT FFT	FFT FFT
==ET =KJLTVR ++3BS +31		Armario de medio de producción Zona de seguridad 1		
	1	Alimentación de bus instalación	10.05.17 / FFT FFT	FFT
	2	Alimentación de bus instalación	10.05.17 / FFT FFT	FFT
	3	Alimentación de bus instalación	10.05.17 / FFT FFT	FFT

Índice

Asignación	Página	Descripción	Fecha / Adaptador	Realizador
==ET =KJLTVR ++3BS +31		Armario de medio de producción Zona de seguridad 1		
	4	Alimentación de bus instalación	10.05.17 / FFT FFT	FFT
	5	Diagrama de bornes	22.01.18 / FFT FFT	FFT FFT
	6	Diagrama de bornes	22.01.18 / FFT FFT	FFT FFT
	7	Diagrama de bornes	22.01.18 / FFT FFT	FFT FFT
==ET =KJLTVR ++3BS +32		Armario de medio de producción Zona de seguridad 2		
	1	Alimentación de bus instalación	10.05.17 / FFT FFT	FFT
	2	Alimentación de bus instalación	10.05.17 / FFT FFT	FFT
	3	Diagrama de bornes	22.01.18 / FFT FFT	FFT FFT
	4	Diagrama de bornes	22.01.18 / FFT FFT	FFT FFT
==ET =KJLTVR ++3I1		Pupitre de manejo PC677		
	1	Portada	22.01.18 / FFT FFT	FFT FFT
	2	Estación de manejo	13.07.17 / FFT FFT	FFT
	3	Diagrama de bornes	22.01.18 / FFT FFT	FFT FFT
	4	Diagrama de bornes	22.01.18 / FFT FFT	FFT FFT
==ET =KJLTVR ++3I1 +K1		Pupitre de manejo PC677 Caja de bornes / Caja de módulos		
	1	Construcción caja de bornes	30.01.17 / FFT FFT	FFT
	2	Caja de bornes USV	13.07.17 / FFT FFT	FFT
	3	Caja de bornes USV	13.07.17 / FFT FFT	FFT
	4	Diagrama de bornes	22.01.18 / FFT FFT	FFT FFT
==ET =KJLTVR ++3I2		Pupitre de manejo MP377		
	1	Portada	22.01.18 / FFT FFT	FFT FFT
	2	Box de conexión Panel remoto MP377	13.07.17 / FFT FFT	FFT
	3	Diagrama de bornes	22.01.18 / FFT FFT	FFT FFT
	4	Diagrama de bornes	22.01.18 / FFT FFT	FFT FFT
==ET =KJLTVR ++3I3		Pupitre de manejo MP277		
	1	Portada	22.01.18 / FFT FFT	FFT FFT

Índice

Asignación	Página	Descripción	Fecha / Adaptador	Realizador
==ET =KJLTVR ++3I3		Pupitre de manejo MP277		
	2	Box de conexión Mobile-Panel MP277	13.07.17 / FFT FFT	FFT
	3	Diagrama de bornes	22.01.18 / FFT FFT	FFT FFT
	4	Diagrama de bornes	22.01.18 / FFT FFT	FFT FFT
==ET =KJLTVR ++3I4		Pupitre de manejo MP277		
	1	Portada	22.01.18 / FFT FFT	FFT FFT
	2	Box de conexión Mobile-Panel MP277	13.07.17 / FFT FFT	FFT FFT
	3	E2 puenteo zona de seguridad	13.07.17 / FFT FFT	FFT FFT
	4	Diagrama de bornes	22.01.18 / FFT FFT	FFT FFT
	5	Diagrama de bornes	22.01.18 / FFT FFT	FFT FFT
==ET =KJLTVR ++31		Zona de seguridad 1		
	1	Portada	22.01.18 / FFT FFT	FFT FFT
	2	POF-Switch IP65	13.07.17 / FFT FFT	FFT
==ET =KJLTVR ++31 +K1		Zona de seguridad 1 Caja de bornes / Caja de módulos		
	1	Construcción caja de módulos	30.01.17 / FFT FFT	FFT
	2	Distribución de potencial	13.07.17 / FFT FFT	FFT
	3	Alimentación de bus instalación	30.01.17 / FFT FFT	FFT
	4	Alimentación de bus instalación	08.07.17 / FFT FFT	FFT
	5	Alimentación de bus instalación	13.07.17 / FFT FFT	FFT
	6	Zona de seguridad para unidad abatible	13.07.17 / FFT FFT	FFT
	7	Parada de emergencia Aparatos de proceso	08.07.17 / FFT FFT	FFT FFT
	8	Vista general PLC	10.05.17 / FFT FFT	FFT
	9	Vista general PLC	10.05.17 / FFT FFT	FFT
	10	Diagrama de bornes	22.01.18 / FFT FFT	FFT FFT
	11	Diagrama de bornes	22.01.18 / FFT FFT	FFT FFT
==ET =KJLTVR ++31 +K2		Zona de seguridad 1 Caja de bornes / Caja de módulos		
	1	Construcción caja de módulos	30.01.17 / FFT FFT	FFT

Índice

Asignación	Página	Descripción	Fecha / Adaptador	Realizador
==ET =KJLTVR ++31 +K2		Zona de seguridad 1 Caja de bornes / Caja de módulos		
	2	Distribución de potencial	13.07.17 / FFT FFT	FFT
	3	Alimentación de bus instalación	10.05.17 / FFT FFT	FFT
	4	Zona de seguridad para unidad abatible	13.07.17 / FFT FFT	FFT
	5	Zona de seguridad para unidad abatible	13.07.17 / FFT FFT	FFT
	6	Zona de seguridad para unidad abatible	13.07.17 / FFT FFT	FFT
	7	Zona de seguridad para unidad abatible	13.07.17 / FFT FFT	FFT
	8	Vista general PLC	10.05.17 / FFT FFT	FFT
	9	Vista general PLC	10.05.17 / FFT FFT	FFT
	10	Diagrama de bornes	22.01.18 / FFT FFT	FFT FFT
==ET =KJLTVR ++31 +I1		Zona de seguridad 1 SG Caja de manejo		
	1	Construcción caja de manejo vallado de protección	12.05.17 / FFT FFT	FFT
	2	Distribución de potencial	13.07.17 / FFT FFT	FFT
	3	Teclado - KP 8 PN	10.05.17 / FFT FFT	FFT
	4	Teclado - KP 8 PN	10.05.17 / FFT FFT	FFT
	5	Teclado - KP 8 PN	10.05.17 / FFT FFT	FFT
	6	Teclado - KP 8 PN	29.05.17 / FFT FFT	FFT
	7	Interruptor del vallado de protección	13.07.17 / FFT FFT	FFT
	8	Parada de emergencia/Interruptor llave	10.05.17 / FFT FFT	FFT
	9	Alimentación de bus instalación	30.01.17 / FFT FFT	FFT
	10	Vista general PLC	10.05.17 / FFT FFT	FFT
	11	Diagrama de bornes	22.01.18 / FFT FFT	FFT FFT
	12	Diagrama de bornes	22.01.18 / FFT FFT	FFT FFT
==ET =KJLTVR ++31 +I2		Zona de seguridad 1 SG Caja de manejo		
	1	Construcción caja de manejo vallado de protección	12.05.17 / FFT FFT	FFT
	2	Distribución de potencial	13.07.17 / FFT FFT	FFT
	3	Teclado - KP 8 PN	10.05.17 / FFT FFT	FFT

Índice

Asignación	Página	Descripción	Fecha / Adaptador	Realizador
==ET =KJLTVR ++31 +I2		Zona de seguridad 1 SG Caja de manejo		
	4	Teclado - KP 8 PN	10.05.17 / FFT FFT	FFT
	5	Teclado - KP 8 PN	10.05.17 / FFT FFT	FFT
	6	Teclado - KP 8 PN	29.05.17 / FFT FFT	FFT
	7	Interruptor del vallado de protección	13.07.17 / FFT FFT	FFT
	8	Parada de emergencia/Interruptor llave	10.05.17 / FFT FFT	FFT
	9	Vista general PLC	10.05.17 / FFT FFT	FFT
	10	Diagrama de bornes	22.01.18 / FFT FFT	FFT FFT
	11	Diagrama de bornes	22.01.18 / FFT FFT	FFT FFT
==ET =KJLTVR ++31HP		Panoplia de Fluidos de Zona (HIP)		
	1	Portada	22.01.18 / FFT FFT	FFT FFT
==ET =KJLTVR ++31HP +VI1		Panoplia de Fluidos de Zona (HIP) Vario Interface		
	1	Esquema de montaje	30.01.17 / FFT FFT	FFT
	2	24V-Alimentación y válvulas	13.07.17 / FFT FFT	FFT
	3	Entradas HIP	13.07.17 / FFT FFT	FFT
==ET =KJLTVR ++311320		Estación Útil		
	1	Portada	22.01.18 / FFT FFT	FFT FFT
==ET =KJLTVR ++311320 +VI1		Estación Útil Vario Interface		
	1	Esquema de montaje	30.01.17 / FFT FFT	FFT
	2	24V-Alimentación y válvulas	03.08.17 / FFT FFT	FFT
	3	Isla de válvulas Módulo de entradas 16DI	13.07.17 / FFT FFT	FFT
==ET =KJLTVR ++311360V01		Estación Útil		
	1	Portada	22.01.18 / FFT FFT	FFT FFT
==ET =KJLTVR ++311360V01 +VI1		Estación Útil Vario Interface		
	1	Esquema de montaje	30.01.17 / FFT FFT	FFT
	2	24V-Alimentación y válvulas	03.08.17 / FFT FFT	FFT
	3	Isla de válvulas Módulo de entradas 16DI	13.07.17 / FFT FFT	FFT

Índice

Asignación	Página	Descripción	Fecha / Adaptador	Realizador
==ET =KJLTVR ++311360SF1		Ventana de protección		
	1	Portada	22.01.18 / FFT FFT	FFT FFT
==ET =KJLTVR ++311360SF1 +K1		Ventana de protección Caja de bornes / Caja de módulos		
	1	Construcción caja de módulos	30.01.17 / FFT FFT	FFT
	2	Distribución de potencial	13.07.17 / FFT FFT	FFT
	3	Alimentación de bus instalación	10.05.17 / FFT FFT	FFT
	4	Liberación parada de emergencia	10.05.17 / FFT FFT	FFT
	5	Estación 311360	13.07.17 / FFT FFT	FFT
	6	Protección corredera cerrada	13.07.17 / FFT FFT	FFT
	7	Vista general PLC	10.05.17 / FFT FFT	FFT
	8	Vista general PLC	10.05.17 / FFT FFT	FFT
	9	Diagrama de bornes	22.01.18 / FFT FFT	FFT FFT
==ET =KJLTVR ++311360SF1 +AS		Ventana de protección Caja de control Puerta enrollable Albany		
	1	Ventana de protección Albany RP300 MCC Construcción caja de control	30.01.17 / FFT FFT	FFT
	2	Ventana de protección Albany RP300 MCC	13.07.17 / FFT FFT	FFT
	3	Ventana de protección Albany RP300 MCC	13.07.17 / FFT FFT	FFT
	4	Ventana de protección Albany RP300 MCC Visualización	13.07.17 / FFT FFT	FFT
	5	Ventana de protección Albany RP300 MCC Protección de sobrepaso posterior	13.07.17 / FFT FFT	FFT
	6	Ventana de protección Albany RP300 MCC en caso necesario Esclusa	13.07.17 / FFT FFT	FFT
	7	Diagrama de bornes	22.01.18 / FFT FFT	FFT FFT
	8	Diagrama de bornes	22.01.18 / FFT FFT	FFT FFT
	9	Diagrama de bornes	22.01.18 / FFT FFT	FFT FFT
	10	Diagrama de bornes	22.01.18 / FFT FFT	FFT FFT
==ET =KJLTVR ++311360SF1 +VI1		Ventana de protección Vario Interface		
	1	Esquema de montaje	30.01.17 / FFT FFT	FFT
	2	24V-Alimentación y válvulas	13.07.17 / FFT FFT	FFT

Índice

Asignación	Página	Descripción	Fecha / Adaptador	Realizador
==ET =KJLTVR ++311360SF1 +VI1		Ventana de protección Vario Interface		
	3	Isla de válvulas Módulo de entradas 16DI	13.07.17 / FFT FFT	FFT
==ET =KJLTVR ++311380DT1		Mesa giratoria		
	1	Portada	22.01.18 / FFT FFT	FFT FFT
	2	POF-Switch IP65	13.07.17 / FFT FFT	FFT
	3	Esquema de conector	22.01.18 / FFT FFT	FFT FFT
	4	Esquema de conector	22.01.18 / FFT FFT	FFT FFT
==ET =KJLTVR ++311380DT1 +VI1		Mesa giratoria Vario Interface		
	1	Esquema de montaje	04.03.17 / FFT FFT	FFT FFT
	2	24V-Alimentación y válvulas	13.07.17 / FFT FFT	FFT FFT
==ET =KJLTVR ++311380DT1 +AE1		Mesa giratoria Unidad motriz		
	1	MoviPro variador de frecuencia unidad de potencia	13.07.17 / FFT FFT	FFT
	2	MoviPro variador de frecuencia encoder	13.07.17 / FFT FFT	FFT
	3	MoviPro variador de frecuencia entradas/salidas digitales	13.07.17 / FFT FFT	FFT
	4	MoviPro variador de frecuencia entradas/salidas digitales	10.05.17 / FFT FFT	FFT
	5	Esquema de conector	22.01.18 / FFT FFT	FFT FFT
	6	Esquema de conector	22.01.18 / FFT FFT	FFT FFT
	7	Esquema de conector	22.01.18 / FFT FFT	FFT FFT
	8	Esquema de conector	22.01.18 / FFT FFT	FFT FFT
	9	Esquema de conector	22.01.18 / FFT FFT	FFT FFT
==ET =KJLTVR ++311380V01		Dispositivo Mesa Giratoria		
	1	Portada	22.01.18 / FFT FFT	FFT FFT
==ET =KJLTVR ++311380V01 +VI1		Dispositivo Mesa Giratoria Vario Interface		
	1	Esquema de montaje	30.01.17 / FFT FFT	FFT
	2	24V-Alimentación y válvulas	13.07.17 / FFT FFT	FFT
	3	Isla de válvulas Módulo de entradas 16DI	13.07.17 / FFT FFT	FFT
	4	Isla de válvulas Módulo de entradas 16DI	13.07.17 / FFT FFT	FFT

Índice

Asignación	Página	Descripción	Fecha / Adaptador	Realizador
==ET =KJLTVR ++311380V01 +VI2		Dispositivo Mesa Giratoria Vario Interface		
	1	Esquema de montaje	30.01.17 / FFT FFT	FFT
	2	24V-Alimentación y válvulas	03.08.17 / FFT FFT	FFT
	3	Isla de válvulas Módulo de entradas 16DI	13.07.17 / FFT FFT	FFT
	4	Isla de válvulas Módulo de entradas 16DI	13.07.17 / FFT FFT	FFT
	5	Isla de válvulas Módulo de entradas 16DI	10.05.17 / FFT FFT	FFT
==ET =KJLTVR ++311400		Estación Útil		
	1	Portada	22.01.18 / FFT FFT	FFT FFT
==ET =KJLTVR ++311400 +VI1		Estación Útil Vario Interface		
	1	Esquema de montaje	30.01.17 / FFT FFT	FFT
	2	24V-Alimentación y válvulas	13.07.17 / FFT FFT	FFT
	3	Isla de válvulas Módulo de entradas 16DI	13.07.17 / FFT FFT	FFT
==ET =KJLTVR ++311420		Estación Útil		
	1	Portada	22.01.18 / FFT FFT	FFT FFT
==ET =KJLTVR ++311420 +VI1		Estación Útil Vario Interface		
	1	Esquema de montaje	30.01.17 / FFT FFT	FFT
	2	24V-Alimentación y válvulas	13.07.17 / FFT FFT	FFT
	3	Isla de válvulas Módulo de entradas 16DI	13.07.17 / FFT FFT	FFT
==ET =KJLTVR ++321300SB1		Cinta de acúmulo		
	1	Portada	22.01.18 / FFT FFT	FFT FFT
	2	Esquema de conector	22.01.18 / FFT FFT	FFT FFT
	3	Esquema de conector	22.01.18 / FFT FFT	FFT FFT
==ET =KJLTVR ++321300SB1 +K1		Cinta de acúmulo Caja de bornes / Caja de módulos		
	1	Construcción caja de control AE1060	12.05.17 / FFT FFT	FFT
	2	Vista general Cinta de acúmulo	30.01.17 / FFT FFT	FFT
	3	Arrancador, unidad de potencia cinta de acúmulo	13.07.17 / FFT FFT	FFT
	4	Distribución de potencial	13.07.17 / FFT FFT	FFT

Índice

Asignación	Página	Descripción	Fecha / Adaptador	Realizador
==ET =KJLTVR ++321300SB1 +K1		Cinta de acúmulo Caja de bornes / Caja de módulos		
	5	Alimentación de bus instalación	10.05.17 / FFT FFT	FFT
	6	Elementos de manejo	13.07.17 / FFT FFT	FFT
	7	Lubricación	13.07.17 / FFT FFT	FFT
	8	Vista general PLC	10.05.17 / FFT FFT	FFT
	9	Vista general PLC	10.05.17 / FFT FFT	FFT
	10	Vista general PLC	10.05.17 / FFT FFT	FFT
	11	Diagrama de bornes	22.01.18 / FFT FFT	FFT FFT
==ET =KJLTVR ++321300SB1 +VI1		Cinta de acúmulo Vario Interface		
	1	Esquema de montaje	30.01.17 / FFT FFT	FFT
	2	24V-Alimentación y válvulas	03.08.17 / FFT FFT	FFT
	3	Isla de válvulas Módulo de entradas 16DI	13.07.17 / FFT FFT	FFT
	4	Isla de válvulas Módulo de entradas 16DI	13.07.17 / FFT FFT	FFT
==ET =KJLTVR ++321300SB1 +VI2		Cinta de acúmulo Vario Interface		
	1	Esquema de montaje	21.04.17 / FFT FFT	FFT
	2	24V-Alimentación y válvulas	03.08.17 / FFT FFT	FFT
	3	Isla de válvulas Módulo de entradas 16DI	13.07.17 / FFT FFT	FFT
	4	Isla de válvulas Módulo de entradas 16DI	13.07.17 / FFT FFT	FFT
==ET =KJLTVR ++311310R01		Robot SZ1 Fija, G1		
	1	Portada	22.01.18 / FFT FFT	FFT FFT
==ET =KJLTVR ++311310R01 +RS		Robot SZ1 Fija, G1 Armario del robot		
	1	440V AC Alimentación, 24V Interfaz, Conexión Bus	13.07.17 / FFT FFT	FFT
	2	Esquema de conector	22.01.18 / FFT FFT	FFT FFT
	3	Esquema de conector	22.01.18 / FFT FFT	FFT FFT
==ET =KJLTVR ++311310R01 +RP1		Robot SZ1 Fija, G1 Panoplia de Fluidos de Robot (RIP)		
	1	Esquema de montaje	30.01.17 / FFT FFT	FFT
	2	24V-Alimentación y válvulas	13.07.17 / FFT FFT	FFT

Índice

Asignación	Página	Descripción	Fecha / Adaptador	Realizador
==ET =KJLTVR ++311310R01 +RP1		Robot SZ1 Fija, G1 Panoplia de Fluidos de Robot (RIP)		
	3	Entradas -KA111	13.07.17 / FFT FFT	FFT
	4	Salidas -KA112	13.07.17 / FFT FFT	FFT
==ET =KJLTVR ++311310R01 +RA1		Robot SZ1 Fija, G1 Robot eje 1		
	1	Esquema de montaje	30.01.17 / FFT FFT	FFT
	2	24V-Alimentación y válvulas	13.07.17 / FFT FFT	FFT
==ET =KJLTVR ++311310R01 +RA3		Robot SZ1 Fija, G1 Robot eje 3		
	1	Esquema de montaje	02.03.17 / FFT FFT	FFT
	2	24V-Alimentación y válvulas	10.05.17 / FFT FFT	FFT
==ET =KJLTVR ++311310R01 +G1		Robot SZ1 Fija, G1 Garra		
	1	Esquema de montaje	14.02.17 / FFT FFT	FFT
	2	24V-Alimentación y válvulas	10.05.17 / FFT FFT	FFT
	3	Isla de válvulas Módulo de entradas 16DI	13.07.17 / FFT FFT	FFT
	4	Isla de válvulas Módulo de entradas 16DI	13.07.17 / FFT FFT	FFT
==ET =KJLTVR ++311310R01 +KF1		Robot SZ1 Fija, G1 Fresadora de puntas 1		
	1	Alimentación de tensión Fresadora de puntas motorizada	13.07.17 / FFT FFT	FFT
	2	Alimentación de tensión Fresadora de puntas motorizada	10.05.17 / FFT FFT	FFT
	3	Alimentación de tensión Fresadora de puntas motorizada	13.07.17 / FFT FFT	FFT
	4	Diagrama de bornes	22.01.18 / FFT FFT	FFT FFT
	5	Diagrama de bornes	22.01.18 / FFT FFT	FFT FFT
	6	Esquema de conector	22.01.18 / FFT FFT	FFT FFT
	7	Esquema de conector	22.01.18 / FFT FFT	FFT FFT
	8	Esquema de conector	22.01.18 / FFT FFT	FFT FFT
	9	Esquema de conector	22.01.18 / FFT FFT	FFT FFT
	10	Esquema de conector	22.01.18 / FFT FFT	FFT FFT
	11	Esquema de conector	22.01.18 / FFT FFT	FFT FFT

Índice

Asignación	Página	Descripción	Fecha / Adaptador	Realizador
==ET =KJLTVR ++311310R01 +SK1		Robot SZ1 Fija, G1 Control de soldadura		
	1	Bosch Rexroth PSI 63C0.757-106 L1 (440V)	13.07.17 / FFT FFT	FFT
	2	Esquema de conector	22.01.18 / FFT FFT	FFT FFT
	3	Esquema de conector	22.01.18 / FFT FFT	FFT FFT
	4	Esquema de conector	22.01.18 / FFT FFT	FFT FFT
	5	Esquema de conector	22.01.18 / FFT FFT	FFT FFT
==ET =KJLTVR ++311310R01 +SZ1		Robot SZ1 Fija, G1 Pinza de soldadura		
	1	SMC Servo-Box	13.07.17 / FFT FFT	FFT
	2	Transformador de soldadura	13.07.17 / FFT FFT	FFT
	3	Esquema de conector	22.01.18 / FFT FFT	FFT FFT
==ET =KJLTVR ++311370R01		Robot est. SZ1, G1, KL1		
	1	Portada	22.01.18 / FFT FFT	FFT FFT
==ET =KJLTVR ++311370R01 +RS		Robot est. SZ1, G1, KL1 Armario del robot		
	1	440V AC Alimentación, 24V Interfaz, Conexión Bus	13.07.17 / FFT FFT	FFT
	2	Esquema de conector	22.01.18 / FFT FFT	FFT FFT
	3	Esquema de conector	22.01.18 / FFT FFT	FFT FFT
==ET =KJLTVR ++311370R01 +RP1		Robot est. SZ1, G1, KL1 Panoplia de Fluidos de Robot (RIP)		
	1	Esquema de montaje	30.01.17 / FFT FFT	FFT
	2	24V-Alimentación y válvulas	13.07.17 / FFT FFT	FFT
	3	Entradas -KA111	13.07.17 / FFT FFT	FFT
	4	Salidas -KA112	13.07.17 / FFT FFT	FFT
==ET =KJLTVR ++311370R01 +RA1		Robot est. SZ1, G1, KL1 Robot eje 1		
	1	Esquema de montaje	30.01.17 / FFT FFT	FFT
	2	24V-Alimentación y válvulas	13.07.17 / FFT FFT	FFT
==ET =KJLTVR ++311370R01 +RA3		Robot est. SZ1, G1, KL1 Robot eje 3		
	1	Esquema de montaje	02.03.17 / FFT FFT	FFT
	2	24V-Alimentación y válvulas	10.05.17 / FFT FFT	FFT

Índice

Asignación	Página	Descripción	Fecha / Adaptador	Realizador
==ET =KJLTVR ++311370R01 +G1		Robot est. SZ1, G1, KL1 Garra		
	1	Esquema de montaje	14.02.17 / FFT FFT	FFT
	2	24V-Alimentación y válvulas	10.05.17 / FFT FFT	FFT
	3	Isla de válvulas Módulo de entradas 16DI	13.07.17 / FFT FFT	FFT
	4	Isla de válvulas Módulo de entradas 16DI	13.07.17 / FFT FFT	FFT
==ET =KJLTVR ++311370R01 +KF1		Robot est. SZ1, G1, KL1 Fresadora de puntas 1		
	1	Alimentación de tensión Fresadora de puntas motorizada	13.07.17 / FFT FFT	FFT
	2	Alimentación de tensión Fresadora de puntas motorizada	10.05.17 / FFT FFT	FFT
	3	Alimentación de tensión Fresadora de puntas motorizada	13.07.17 / FFT FFT	FFT
	4	Diagrama de bornes	22.01.18 / FFT FFT	FFT FFT
	5	Diagrama de bornes	22.01.18 / FFT FFT	FFT FFT
	6	Esquema de conector	22.01.18 / FFT FFT	FFT FFT
	7	Esquema de conector	22.01.18 / FFT FFT	FFT FFT
	8	Esquema de conector	22.01.18 / FFT FFT	FFT FFT
	9	Esquema de conector	22.01.18 / FFT FFT	FFT FFT
	10	Esquema de conector	22.01.18 / FFT FFT	FFT FFT
	11	Esquema de conector	22.01.18 / FFT FFT	FFT FFT
==ET =KJLTVR ++311370R01 +SK1		Robot est. SZ1, G1, KL1 Control de soldadura		
	1	Bosch Rexroth PSI 63C0.757-106 L1 (440V)	13.07.17 / FFT FFT	FFT
	2	Esquema de conector	22.01.18 / FFT FFT	FFT FFT
	3	Esquema de conector	22.01.18 / FFT FFT	FFT FFT
	4	Esquema de conector	22.01.18 / FFT FFT	FFT FFT
	5	Esquema de conector	22.01.18 / FFT FFT	FFT FFT
==ET =KJLTVR ++311370R01 +SZ1		Robot est. SZ1, G1, KL1 Pinza de soldadura		
	1	SMC Servo-Box	13.07.17 / FFT FFT	FFT
	2	Transformador de soldadura	13.07.17 / FFT FFT	FFT
	3	Esquema de conector	22.01.18 / FFT FFT	FFT FFT

Índice

Asignación	Página	Descripción	Fecha / Adaptador	Realizador
==ET =KJLTVR ++311370R01 +KL1		Robot est. SZ1, G1, KL1 Adhesivo		
	1	DUERR L1001152x	13.07.17 / FFT FFT	FFT
	2	Esquema de conector	22.01.18 / FFT FFT	FFT FFT
==ET =KJLTVR ++311380R01		Robot SZ1		
	1	Portada	22.01.18 / FFT FFT	FFT FFT
==ET =KJLTVR ++311380R01 +RS		Robot SZ1 Armario del robot		
	1	440V AC Alimentación, 24V Interfaz, Conexión Bus	13.07.17 / FFT FFT	FFT
	2	Esquema de conector	22.01.18 / FFT FFT	FFT FFT
	3	Esquema de conector	22.01.18 / FFT FFT	FFT FFT
==ET =KJLTVR ++311380R01 +RP1		Robot SZ1 Panoplia de Fluidos de Robot (RIP)		
	1	Esquema de montaje	30.01.17 / FFT FFT	FFT
	2	24V-Alimentación y válvulas	13.07.17 / FFT FFT	FFT
	3	Entradas -KA111	13.07.17 / FFT FFT	FFT
	4	Salidas -KA112	13.07.17 / FFT FFT	FFT
==ET =KJLTVR ++311380R01 +RA1		Robot SZ1 Robot eje 1		
	1	Esquema de montaje	30.01.17 / FFT FFT	FFT
	2	24V-Alimentación y válvulas	13.07.17 / FFT FFT	FFT
	3	Esquema de conector	22.01.18 / FFT FFT	FFT FFT
==ET =KJLTVR ++311380R01 +RA3		Robot SZ1 Robot eje 3		
	1	Esquema de montaje	02.03.17 / FFT FFT	FFT
	2	24V-Alimentación y válvulas	10.05.17 / FFT FFT	FFT
	3	Esquema de conector	22.01.18 / FFT FFT	FFT FFT
==ET =KJLTVR ++311380R01 +KF1		Robot SZ1 Fresadora de puntas 1		
	1	Alimentación de tensión Fresadora de puntas motorizada	13.07.17 / FFT FFT	FFT
	2	Diagrama de bornes	22.01.18 / FFT FFT	FFT FFT
	3	Esquema de conector	22.01.18 / FFT FFT	FFT FFT
	4	Esquema de conector	22.01.18 / FFT FFT	FFT FFT

Índice

Asignación	Página	Descripción	Fecha / Adaptador	Realizador
==ET =KJLTVR ++311380R01 +SK1		Robot SZ1 Control de soldadura		
	1	Bosch Rexroth PSI 63C0.757-106 L1 (440V)	13.07.17 / FFT FFT	FFT
	2	Esquema de conector	22.01.18 / FFT FFT	FFT FFT
	3	Esquema de conector	22.01.18 / FFT FFT	FFT FFT
	4	Esquema de conector	22.01.18 / FFT FFT	FFT FFT
	5	Esquema de conector	22.01.18 / FFT FFT	FFT FFT
==ET =KJLTVR ++311380R01 +SZ1		Robot SZ1 Pinza de soldadura		
	1	SMC Servo-Box	13.07.17 / FFT FFT	FFT
	2	Transformador de soldadura	13.07.17 / FFT FFT	FFT
	3	Esquema de conector	22.01.18 / FFT FFT	FFT FFT
==ET =KJLTVR ++311390R01		Robot SZ1 Fija, G1		
	1	Portada	22.01.18 / FFT FFT	FFT FFT
==ET =KJLTVR ++311390R01 +RS		Robot SZ1 Fija, G1 Armario del robot		
	1	440V AC Alimentación, 24V Interfaz, Conexión Bus	13.07.17 / FFT FFT	FFT
	2	Esquema de conector	22.01.18 / FFT FFT	FFT FFT
	3	Esquema de conector	22.01.18 / FFT FFT	FFT FFT
==ET =KJLTVR ++311390R01 +RP1		Robot SZ1 Fija, G1 Panoplia de Fluidos de Robot (RIP)		
	1	Esquema de montaje	30.01.17 / FFT FFT	FFT
	2	24V-Alimentación y válvulas	13.07.17 / FFT FFT	FFT
	3	Entradas -KA111	13.07.17 / FFT FFT	FFT
	4	Salidas -KA112	13.07.17 / FFT FFT	FFT
==ET =KJLTVR ++311390R01 +RA1		Robot SZ1 Fija, G1 Robot eje 1		
	1	Esquema de montaje	30.01.17 / FFT FFT	FFT
	2	24V-Alimentación y válvulas	13.07.17 / FFT FFT	FFT
==ET =KJLTVR ++311390R01 +RA3		Robot SZ1 Fija, G1 Robot eje 3		
	1	Esquema de montaje	02.03.17 / FFT FFT	FFT
	2	24V-Alimentación y válvulas	10.05.17 / FFT FFT	FFT

Índice

Asignación	Página	Descripción	Fecha / Adaptador	Realizador
==ET =KJLTVR ++311390R01 +G1		Robot SZ1 Fija, G1 Garra		
	1	Esquema de montaje	14.02.17 / FFT FFT	FFT
	2	24V-Alimentación y válvulas	10.05.17 / FFT FFT	FFT
	3	Isla de válvulas Módulo de entradas 16DI	13.07.17 / FFT FFT	FFT
	4	Isla de válvulas Módulo de entradas 16DI	13.07.17 / FFT FFT	FFT
==ET =KJLTVR ++311390R01 +KF1		Robot SZ1 Fija, G1 Fresadora de puntas 1		
	1	Alimentación de tensión Fresadora de puntas motorizada	13.07.17 / FFT FFT	FFT
	2	Alimentación de tensión Fresadora de puntas motorizada	10.05.17 / FFT FFT	FFT
	3	Alimentación de tensión Fresadora de puntas motorizada	13.07.17 / FFT FFT	FFT
	4	Diagrama de bornes	22.01.18 / FFT FFT	FFT FFT
	5	Diagrama de bornes	22.01.18 / FFT FFT	FFT FFT
	6	Esquema de conector	22.01.18 / FFT FFT	FFT FFT
	7	Esquema de conector	22.01.18 / FFT FFT	FFT FFT
	8	Esquema de conector	22.01.18 / FFT FFT	FFT FFT
	9	Esquema de conector	22.01.18 / FFT FFT	FFT FFT
	10	Esquema de conector	22.01.18 / FFT FFT	FFT FFT
	11	Esquema de conector	22.01.18 / FFT FFT	FFT FFT
==ET =KJLTVR ++311390R01 +SK1		Robot SZ1 Fija, G1 Control de soldadura		
	1	Bosch Rexroth PSI 63C0.757-106 L1 (440V)	13.07.17 / FFT FFT	FFT
	2	Esquema de conector	22.01.18 / FFT FFT	FFT FFT
	3	Esquema de conector	22.01.18 / FFT FFT	FFT FFT
	4	Esquema de conector	22.01.18 / FFT FFT	FFT FFT
	5	Esquema de conector	22.01.18 / FFT FFT	FFT FFT
==ET =KJLTVR ++311390R01 +SZ1		Robot SZ1 Fija, G1 Pinza de soldadura		
	1	SMC Servo-Box	13.07.17 / FFT FFT	FFT
	2	Transformador de soldadura	13.07.17 / FFT FFT	FFT
	3	Esquema de conector	22.01.18 / FFT FFT	FFT FFT

Índice

Asignación	Página	Descripción	Fecha / Adaptador	Realizador
==ET =KJLTVR ++311410R01		Robot SZ1 Fija, G1		
	1	Portada	22.01.18 / FFT FFT	FFT FFT
==ET =KJLTVR ++311410R01 +RS		Robot SZ1 Fija, G1 Armario del robot		
	1	440V AC Alimentación, 24V Interfaz, Conexión Bus	13.07.17 / FFT FFT	FFT
	2	Esquema de conector	22.01.18 / FFT FFT	FFT FFT
	3	Esquema de conector	22.01.18 / FFT FFT	FFT FFT
==ET =KJLTVR ++311410R01 +RP1		Robot SZ1 Fija, G1 Panoplia de Fluidos de Robot (RIP)		
	1	Esquema de montaje	30.01.17 / FFT FFT	FFT
	2	24V-Alimentación y válvulas	13.07.17 / FFT FFT	FFT
	3	Entradas -KA111	13.07.17 / FFT FFT	FFT
	4	Salidas -KA112	13.07.17 / FFT FFT	FFT
==ET =KJLTVR ++311410R01 +RA1		Robot SZ1 Fija, G1 Robot eje 1		
	1	Esquema de montaje	30.01.17 / FFT FFT	FFT
	2	24V-Alimentación y válvulas	13.07.17 / FFT FFT	FFT
==ET =KJLTVR ++311410R01 +RA3		Robot SZ1 Fija, G1 Robot eje 3		
	1	Esquema de montaje	02.03.17 / FFT FFT	FFT
	2	24V-Alimentación y válvulas	10.05.17 / FFT FFT	FFT
==ET =KJLTVR ++311410R01 +G1		Robot SZ1 Fija, G1 Garra		
	1	Esquema de montaje	14.02.17 / FFT FFT	FFT
	2	24V-Alimentación y válvulas	10.05.17 / FFT FFT	FFT
	3	Isla de válvulas Módulo de entradas 16DI	13.07.17 / FFT FFT	FFT
	4	Isla de válvulas Módulo de entradas 16DI	13.07.17 / FFT FFT	FFT
==ET =KJLTVR ++311410R01 +KF1		Robot SZ1 Fija, G1 Fresadora de puntas 1		
	1	Alimentación de tensión Fresadora de puntas motorizada	13.07.17 / FFT FFT	FFT
	2	Alimentación de tensión Fresadora de puntas motorizada	10.05.17 / FFT FFT	FFT
	3	Alimentación de tensión Fresadora de puntas motorizada	13.07.17 / FFT FFT	FFT
	4	Diagrama de bornes	22.01.18 / FFT FFT	FFT FFT

Índice

Asignación	Página	Descripción	Fecha / Adaptador	Realizador
==ET =KJLTVR ++311410R01 +KF1		Robot SZ1 Fija, G1 Fresadora de puntas 1		
	5	Diagrama de bornes	22.01.18 / FFT FFT	FFT FFT
	6	Esquema de conector	22.01.18 / FFT FFT	FFT FFT
	7	Esquema de conector	22.01.18 / FFT FFT	FFT FFT
	8	Esquema de conector	22.01.18 / FFT FFT	FFT FFT
	9	Esquema de conector	22.01.18 / FFT FFT	FFT FFT
	10	Esquema de conector	22.01.18 / FFT FFT	FFT FFT
	11	Esquema de conector	22.01.18 / FFT FFT	FFT FFT
==ET =KJLTVR ++311410R01 +SK1		Robot SZ1 Fija, G1 Control de soldadura		
	1	Bosch Rexroth PSI 63C0.757-106 L1 (440V)	13.07.17 / FFT FFT	FFT
	2	Esquema de conector	22.01.18 / FFT FFT	FFT FFT
	3	Esquema de conector	22.01.18 / FFT FFT	FFT FFT
	4	Esquema de conector	22.01.18 / FFT FFT	FFT FFT
	5	Esquema de conector	22.01.18 / FFT FFT	FFT FFT
==ET =KJLTVR ++311410R01 +SZ1		Robot SZ1 Fija, G1 Pinza de soldadura		
	1	SMC Servo-Box	13.07.17 / FFT FFT	FFT
	2	Transformador de soldadura	13.07.17 / FFT FFT	FFT
	3	Esquema de conector	22.01.18 / FFT FFT	FFT FFT
==ET =KJLTVR ++311450R01		Robot SZ1 Fija, G1		
	1	Portada	22.01.18 / FFT FFT	FFT FFT
==ET =KJLTVR ++311450R01 +RS		Robot SZ1 Fija, G1 Armario del robot		
	1	440V AC Alimentación, 24V Interfaz, Conexión Bus	13.07.17 / FFT FFT	FFT
	2	Esquema de conector	22.01.18 / FFT FFT	FFT FFT
	3	Esquema de conector	22.01.18 / FFT FFT	FFT FFT
==ET =KJLTVR ++311450R01 +RP1		Robot SZ1 Fija, G1 Panoplia de Fluidos de Robot (RIP)		
	1	Esquema de montaje	30.01.17 / FFT FFT	FFT
	2	24V-Alimentación y válvulas	13.07.17 / FFT FFT	FFT

Índice

Asignación	Página	Descripción	Fecha / Adaptador	Realizador
==ET =KJLTVR ++311450R01 +RP1		Robot SZ1 Fija, G1 Panoplia de Fluidos de Robot (RIP)		
	3	Entradas -KA111	13.07.17 / FFT FFT	FFT
	4	Salidas -KA112	13.07.17 / FFT FFT	FFT
==ET =KJLTVR ++311450R01 +RA1		Robot SZ1 Fija, G1 Robot eje 1		
	1	Esquema de montaje	30.01.17 / FFT FFT	FFT
	2	24V-Alimentación y válvulas	13.07.17 / FFT FFT	FFT
==ET =KJLTVR ++311450R01 +RA3		Robot SZ1 Fija, G1 Robot eje 3		
	1	Esquema de montaje	02.03.17 / FFT FFT	FFT
	2	24V-Alimentación y válvulas	10.05.17 / FFT FFT	FFT
==ET =KJLTVR ++311450R01 +G1		Robot SZ1 Fija, G1 Garra		
	1	Esquema de montaje	14.02.17 / FFT FFT	FFT
	2	24V-Alimentación y válvulas	10.05.17 / FFT FFT	FFT
	3	Isla de válvulas Módulo de entradas 16DI	13.07.17 / FFT FFT	FFT
	4	Isla de válvulas Módulo de entradas 16DI	13.07.17 / FFT FFT	FFT
==ET =KJLTVR ++311450R01 +KF1		Robot SZ1 Fija, G1 Fresadora de puntas 1		
	1	Alimentación de tensión Fresadora de puntas motorizada	13.07.17 / FFT FFT	FFT
	2	Alimentación de tensión Fresadora de puntas motorizada	10.05.17 / FFT FFT	FFT
	3	Alimentación de tensión Fresadora de puntas motorizada	13.07.17 / FFT FFT	FFT
	4	Diagrama de bornes	22.01.18 / FFT FFT	FFT FFT
	5	Diagrama de bornes	22.01.18 / FFT FFT	FFT FFT
	6	Esquema de conector	22.01.18 / FFT FFT	FFT FFT
	7	Esquema de conector	22.01.18 / FFT FFT	FFT FFT
	8	Esquema de conector	22.01.18 / FFT FFT	FFT FFT
	9	Esquema de conector	22.01.18 / FFT FFT	FFT FFT
	10	Esquema de conector	22.01.18 / FFT FFT	FFT FFT
	11	Esquema de conector	22.01.18 / FFT FFT	FFT FFT

Índice

Asignación	Página	Descripción	Fecha / Adaptador	Realizador
==ET =KJLTVR ++311450R01 +SK1		Robot SZ1 Fija, G1 Control de soldadura		
	1	Bosch Rexroth PSI 63C0.757-106 L1 (440V)	13.07.17 / FFT FFT	FFT
	2	Esquema de conector	22.01.18 / FFT FFT	FFT FFT
	3	Esquema de conector	22.01.18 / FFT FFT	FFT FFT
	4	Esquema de conector	22.01.18 / FFT FFT	FFT FFT
	5	Esquema de conector	22.01.18 / FFT FFT	FFT FFT
==ET =KJLTVR ++311450R01 +SZ1		Robot SZ1 Fija, G1 Pinza de soldadura		
	1	SMC Servo-Box	13.07.17 / FFT FFT	FFT
	2	Transformador de soldadura	13.07.17 / FFT FFT	FFT
	3	Esquema de conector	22.01.18 / FFT FFT	FFT FFT
==ET =KJLTVR ++KONINF		Información de diseño técnico		
	1	Portada	22.01.18 / FFT FFT	FFT FFT
==ET =KJLTVR ++KONINF +ALLG		Información de diseño técnico general		
	1	Especificaciones de diseño técnico generales extendido del área	30.01.17 / FFT FFT	FFT
	2	Especificaciones de diseño técnico generales específicas del área	30.01.17 / FFT FFT	FFT
	3	Especificaciones de diseño técnico Colores de hilo de potenciales	30.01.17 / FFT FFT	FFT
	4	Especificaciones de diseño técnico vista general de la instalación, armario eléctrico	30.01.17 / FFT FFT	FFT
	5	Identificativo de instalación Chapistería	29.05.17 / FFT FFT	FFT
	6	Identificativo de instalación Chapistería	30.01.17 / FFT FFT	FFT
	7	Identificativo de instalación Chapistería	30.01.17 / FFT FFT	FFT
	8	Identificativo de instalación Técnica de Transporte	30.01.17 / FFT FFT	FFT
	9	Identificativo de instalación Montaje	30.01.17 / FFT FFT	FFT
	10	Identificativo de lugar (lugar de instalación) Chapistería y Montaje	30.01.17 / FFT FFT	FFT
	11	Identificativo de lugar (lugar de instalación) Chapistería y Montaje	30.01.17 / FFT FFT	FFT
	12	Identificativo de lugar (lugar de montaje) Chapistería y Montaje	30.01.17 / FFT FFT	FFT
	13	Identificativo de lugar (lugar de instalación/montaje) Técnica de Transporte	14.02.17 / FFT FFT	FFT
	14	Categoría de BMK Letras identificativas	30.01.17 / FFT FFT	FFT

Índice

Asignación	Página	Descripción	Fecha / Adaptador	Realizador
==ET =KJLTVR ++KONINF +ALLG		Información de diseño técnico general		
	15	Subcategoría BMK Letras identificativas	30.01.17 / FFT FFT	FFT
	16	Subcategoría BMK Letras identificativas Básico	10.05.17 / FFT FFT	FFT
	17	Subcategoría BMK Letra identificativa números ordinales Protecciones	30.01.17 / FFT FFT	FFT
	18	Subcategoría BMK Letra identificativa números ordinales Comandos	30.01.17 / FFT FFT	FFT
	19	Subcategoría BMK Letra identificativa números ordinales Comandos	30.01.17 / FFT FFT	FFT
	20	Subcategoría BMK Letra identificativa números ordinales Elementos de manejo	30.01.17 / FFT FFT	FFT
	21	Subcategoría BMK Letra identificativa números ordinales Elementos de visualización	30.01.17 / FFT FFT	FFT
	22	BMK subclase, signo de identificación números ordinales nombre de regleta de bornes	10.06.17 / FFT FFT	FFT
	23	Profinet Nombre de dispositivo	30.01.17 / FFT FFT	FFT
	24	Consumo de corriente de los aparatos	30.01.17 / FFT FFT	FFT
	25	Consumo de corriente de los aparatos	30.01.17 / FFT FFT	FFT
	26	Indicación placas identificadoras de Chapistería y Montaje	30.01.17 / FFT FFT	FFT
	27	Indicación placas identificadoras de la Técnica de Transporte	30.01.17 / FFT FFT	FFT
	28	Esquema de montaje isla de válvulas SMC	30.01.17 / FFT FFT	FFT
	29	Plano de construcción Isla de valvulas-Festo	30.01.17 / FFT FFT	FFT
	30	Plano de construcción Isla de valvulas-Festo	30.01.17 / FFT FFT	FFT
==ET =KJLTVR ++MATINF +SSTCKL		Información de material Lista de suma de artículos de piezas		
	1	Lista de suma de artículos de piezas	22.01.18 / FFT FFT	FFT FFT
	2	Lista de suma de artículos de piezas	22.01.18 / FFT FFT	FFT FFT
	3	Lista de suma de artículos de piezas	22.01.18 / FFT FFT	FFT FFT
	4	Lista de suma de artículos de piezas	22.01.18 / FFT FFT	FFT FFT
	5	Lista de suma de artículos de piezas	22.01.18 / FFT FFT	FFT FFT
	6	Lista de suma de artículos de piezas	22.01.18 / FFT FFT	FFT FFT
	7	Lista de suma de artículos de piezas	22.01.18 / FFT FFT	FFT FFT
	8	Lista de suma de artículos de piezas	22.01.18 / FFT FFT	FFT FFT
	9	Lista de suma de artículos de piezas	22.01.18 / FFT FFT	FFT FFT

Índice

Asignación	Página	Descripción	Fecha / Adaptador	Realizador
==ET =KJLTVR ++MATINF +SSTCKL		Información de material Lista de suma de artículos de piezas		
	10	Lista de suma de artículos de piezas	22.01.18 / FFT FFT	FFT FFT
	11	Lista de suma de artículos de piezas	22.01.18 / FFT FFT	FFT FFT
	12	Lista de suma de artículos de piezas	22.01.18 / FFT FFT	FFT FFT
	13	Lista de suma de artículos de piezas	22.01.18 / FFT FFT	FFT FFT
	14	Lista de suma de artículos de piezas	22.01.18 / FFT FFT	FFT FFT
	15	Lista de suma de artículos de piezas	22.01.18 / FFT FFT	FFT FFT
	16	Lista de suma de artículos de piezas	22.01.18 / FFT FFT	FFT FFT
	17	Lista de suma de artículos de piezas	22.01.18 / FFT FFT	FFT FFT
	18	Lista de suma de artículos de piezas	22.01.18 / FFT FFT	FFT FFT
==ET =KJLTVR ++MATINF +ASTCKL		Información de material Lista de artículos de piezas		
	1	Lista de artículos de piezas	22.01.18 / FFT FFT	FFT FFT
	2	Lista de artículos de piezas	22.01.18 / FFT FFT	FFT FFT
	3	Lista de artículos de piezas	22.01.18 / FFT FFT	FFT FFT
	4	Lista de artículos de piezas	22.01.18 / FFT FFT	FFT FFT
	5	Lista de artículos de piezas	22.01.18 / FFT FFT	FFT FFT
	6	Lista de artículos de piezas	22.01.18 / FFT FFT	FFT FFT
	7	Lista de artículos de piezas	22.01.18 / FFT FFT	FFT FFT
	8	Lista de artículos de piezas	22.01.18 / FFT FFT	FFT FFT
	9	Lista de artículos de piezas	22.01.18 / FFT FFT	FFT FFT
	10	Lista de artículos de piezas	22.01.18 / FFT FFT	FFT FFT
	11	Lista de artículos de piezas	22.01.18 / FFT FFT	FFT FFT
	12	Lista de artículos de piezas	22.01.18 / FFT FFT	FFT FFT
	13	Lista de artículos de piezas	22.01.18 / FFT FFT	FFT FFT
	14	Lista de artículos de piezas	22.01.18 / FFT FFT	FFT FFT
	15	Lista de artículos de piezas	22.01.18 / FFT FFT	FFT FFT
	16	Lista de artículos de piezas	22.01.18 / FFT FFT	FFT FFT

Índice

Asignación	Página	Descripción	Fecha / Adaptador	Realizador
==ET =KJLTVR ++MATINF +ASTCKL		Información de material Lista de artículos de piezas		
	17	Lista de artículos de piezas	22.01.18 / FFT FFT	FFT FFT
	18	Lista de artículos de piezas	22.01.18 / FFT FFT	FFT FFT
	19	Lista de artículos de piezas	22.01.18 / FFT FFT	FFT FFT
	20	Lista de artículos de piezas	22.01.18 / FFT FFT	FFT FFT
	21	Lista de artículos de piezas	22.01.18 / FFT FFT	FFT FFT
	22	Lista de artículos de piezas	22.01.18 / FFT FFT	FFT FFT
	23	Lista de artículos de piezas	22.01.18 / FFT FFT	FFT FFT
	24	Lista de artículos de piezas	22.01.18 / FFT FFT	FFT FFT
	25	Lista de artículos de piezas	22.01.18 / FFT FFT	FFT FFT
	26	Lista de artículos de piezas	22.01.18 / FFT FFT	FFT FFT
	27	Lista de artículos de piezas	22.01.18 / FFT FFT	FFT FFT
	28	Lista de artículos de piezas	22.01.18 / FFT FFT	FFT FFT
	29	Lista de artículos de piezas	22.01.18 / FFT FFT	FFT FFT
	30	Lista de artículos de piezas	22.01.18 / FFT FFT	FFT FFT
	31	Lista de artículos de piezas	22.01.18 / FFT FFT	FFT FFT
	32	Lista de artículos de piezas	22.01.18 / FFT FFT	FFT FFT
	33	Lista de artículos de piezas	22.01.18 / FFT FFT	FFT FFT
	34	Lista de artículos de piezas	22.01.18 / FFT FFT	FFT FFT
	35	Lista de artículos de piezas	22.01.18 / FFT FFT	FFT FFT
	36	Lista de artículos de piezas	22.01.18 / FFT FFT	FFT FFT
	37	Lista de artículos de piezas	22.01.18 / FFT FFT	FFT FFT
	38	Lista de artículos de piezas	22.01.18 / FFT FFT	FFT FFT
	39	Lista de artículos de piezas	22.01.18 / FFT FFT	FFT FFT
	40	Lista de artículos de piezas	22.01.18 / FFT FFT	FFT FFT
	41	Lista de artículos de piezas	22.01.18 / FFT FFT	FFT FFT
	42	Lista de artículos de piezas	22.01.18 / FFT FFT	FFT FFT

Índice

Asignación	Página	Descripción	Fecha / Adaptador	Realizador
==ET =KJLTVR ++MATINF +ASTCKL		Información de material Lista de artículos de piezas		
	43	Lista de artículos de piezas	22.01.18 / FFT FFT	FFT FFT
	44	Lista de artículos de piezas	22.01.18 / FFT FFT	FFT FFT
	45	Lista de artículos de piezas	22.01.18 / FFT FFT	FFT FFT
	46	Lista de artículos de piezas	22.01.18 / FFT FFT	FFT FFT
	47	Lista de artículos de piezas	22.01.18 / FFT FFT	FFT FFT
	48	Lista de artículos de piezas	22.01.18 / FFT FFT	FFT FFT
	49	Lista de artículos de piezas	22.01.18 / FFT FFT	FFT FFT
	50	Lista de artículos de piezas	22.01.18 / FFT FFT	FFT FFT
	51	Lista de artículos de piezas	22.01.18 / FFT FFT	FFT FFT
	52	Lista de artículos de piezas	22.01.18 / FFT FFT	FFT FFT
	53	Lista de artículos de piezas	22.01.18 / FFT FFT	FFT FFT
	54	Lista de artículos de piezas	22.01.18 / FFT FFT	FFT FFT
	55	Lista de artículos de piezas	22.01.18 / FFT FFT	FFT FFT
	56	Lista de artículos de piezas	22.01.18 / FFT FFT	FFT FFT
	57	Lista de artículos de piezas	22.01.18 / FFT FFT	FFT FFT
	58	Lista de artículos de piezas	22.01.18 / FFT FFT	FFT FFT
	59	Lista de artículos de piezas	22.01.18 / FFT FFT	FFT FFT
	60	Lista de artículos de piezas	22.01.18 / FFT FFT	FFT FFT
	61	Lista de artículos de piezas	22.01.18 / FFT FFT	FFT FFT
	62	Lista de artículos de piezas	22.01.18 / FFT FFT	FFT FFT
==ET =KJLTVR ++KABINF +KABUEB		Vista general cables Vista general cables		
	1	Vista general cables	22.01.18 / FFT FFT	FFT FFT
	2	Vista general cables	22.01.18 / FFT FFT	FFT FFT
	3	Vista general cables	22.01.18 / FFT FFT	FFT FFT
	4	Vista general cables	22.01.18 / FFT FFT	FFT FFT
	5	Vista general cables	22.01.18 / FFT FFT	FFT FFT

Índice

Asignación	Página	Descripción	Fecha / Adaptador	Realizador
==ET =KJLTVR ++KABINF +KABUEB		Vista general cables Vista general cables		
	6	Vista general cables	22.01.18 / FFT FFT	FFT FFT
	7	Vista general cables	22.01.18 / FFT FFT	FFT FFT
	8	Vista general cables	22.01.18 / FFT FFT	FFT FFT
	9	Vista general cables	22.01.18 / FFT FFT	FFT FFT
	10	Vista general cables	22.01.18 / FFT FFT	FFT FFT
	11	Vista general cables	22.01.18 / FFT FFT	FFT FFT
	12	Vista general cables	22.01.18 / FFT FFT	FFT FFT
	13	Vista general cables	22.01.18 / FFT FFT	FFT FFT
	14	Vista general cables	22.01.18 / FFT FFT	FFT FFT
	15	Vista general cables	22.01.18 / FFT FFT	FFT FFT
	16	Vista general cables	22.01.18 / FFT FFT	FFT FFT
	17	Vista general cables	22.01.18 / FFT FFT	FFT FFT
	18	Vista general cables	22.01.18 / FFT FFT	FFT FFT
	19	Vista general cables	22.01.18 / FFT FFT	FFT FFT
	20	Vista general cables	22.01.18 / FFT FFT	FFT FFT
	21	Vista general cables	22.01.18 / FFT FFT	FFT FFT
	22	Vista general cables	22.01.18 / FFT FFT	FFT FFT

Cliente: (Propietario de la instalación)

Volkswagen de México

Nombre de Proyecto / No. de dibujo: 66-E05-01EKJLTVR3

Instalación: =KJLTVR

Lugar de instalación: ++ANLINF

Descripción lugar de instalación: Informaciones de la instalación

Informaciones de la instalación:

Año de fabricación:	2016	
Sistema de PLC:	Siemens CPU319-F	
Sistema de Bus:	Profinet	
	Red general:	Red soldadura (si se dispone):
Tensión:	440V	440V
Intensidad nominal:	67.7A	165.3A
Potencia	51.6kVA	126kVA
Punto de aliment:	UKVG-04 SAL.65	SVG-06A SAL.4
Fusible previo:	100A	200A

Informaciones EPLAN:

Cantidad total de hojas:	620
Última modificación:	02.02.23
Último adaptador:	CARLO
Última versión de EPLAN usada:	2.7.3
Última versión Build de EPLAN usada:	11418
Tipo de proyecto:	Projeto do esquema

Encadenado con controles de terceros:

Instalación(es):	Larguero delantero derecho
Número(s) de dibujo(s):	66-E00-01EKJLTVR1, 66-E00-01EKJLTVR4
No. inv./No. equipo:	66-96D-313786

Vista general identificativo Instalación/Lugar

Instalación	Descripción
=KJLTVR	Larguero delantero derecho
=KJLVNS1	Armario de red
=SVG_06A	Distribuidor de fuerza de Soldadura
=UKVG_04	Armario de dist. de corriente

Lugar de instalación	Descripción
++EPLINF	Información E-Plan
++ANLINF	Informaciones de la instalación
++3KV	Armario de dist. de soldadura
++3SV	Armario de dist. de corriente
++1BS	Armario de medio de producción
++3BS	Armario de medio de producción
++4BS	Armario de medio de producción
++3I1	Pupitre de manejo PC677
++3I2	Pupitre de manejo MP377
++3I3	Pupitre de manejo MP277
++3I4	Pupitre de manejo MP277
++31	Zona de seguridad 1
++31HP	Panoplia de Fluidos de Zona (HIP)
++321300	Estación Útil
++311320	Estación Útil
++311360V01	Estación Útil
++311360SF1	Ventana de protección
++311380DT1	Mesa giratoria
++311380	Estación Útil
++311380V01	Dispositivo Mesa Giratoria
++311400	Estación Útil
++311420	Estación Útil
++321300SB1	Cinta de acúmulo
++311310R01	Robot SZ1 Fija, G1
++311370R01	Robot est. SZ1, G1, KL1
++311380R01	Robot SZ1
++311390R01	Robot SZ1 Fija, G1
++311410R01	Robot SZ1 Fija, G1

Lugar de montaje	Descripción
+ANLUEB	Vista general de instalaciones
+ROBVER	Enclavamiento robot
+AENINF	Informaciones de modificaciones
+PNTOPO	PN-Topología
+S7ADUE	S7-Espacio direcciones
+ALLG	general
+31	Zona de seguridad 1
+32	Zona de seguridad 2
+RS	Armario del robot
+K1	Caja de bornes / Caja de módulos
+K2	Caja de bornes / Caja de módulos
+RP1	Panoplia de Fluidos de Robot (RIP)
+I1	SG Caja de manejo
+I2	SG Caja de manejo
+AS	Caja de control Puerta enrollable Albany
+RA1	Robot eje 1
+RA3	Robot eje 3
+G1	Garra
+KF1	Fresadora de puntas 1
+VI1	Vario Interface
+VI2	Vario Interface
+SK1	Control de soldadura
+SZ1	Pinza de soldadura
+KL1	Adhesivo
+AE1	Unidad motriz
+KABUEB	Vista general cables
+SSTCKL	Lista de suma de artículos de piezas
+ASTCKL	Lista de artículos de piezas

Vista general identificativo Instalación/Lugar

Instalación	Descripción

Lugar de instalación	Descripción
++311450R01	Robot SZ1 Fija, G1
++KONINF	Información de diseño técnico
++MATINF	Información de material
++KABINF	Vista general cables
++NS	Armario de red
++311370R01KL1	

Lugar de montaje	Descripción
+INHVZ	Índice general

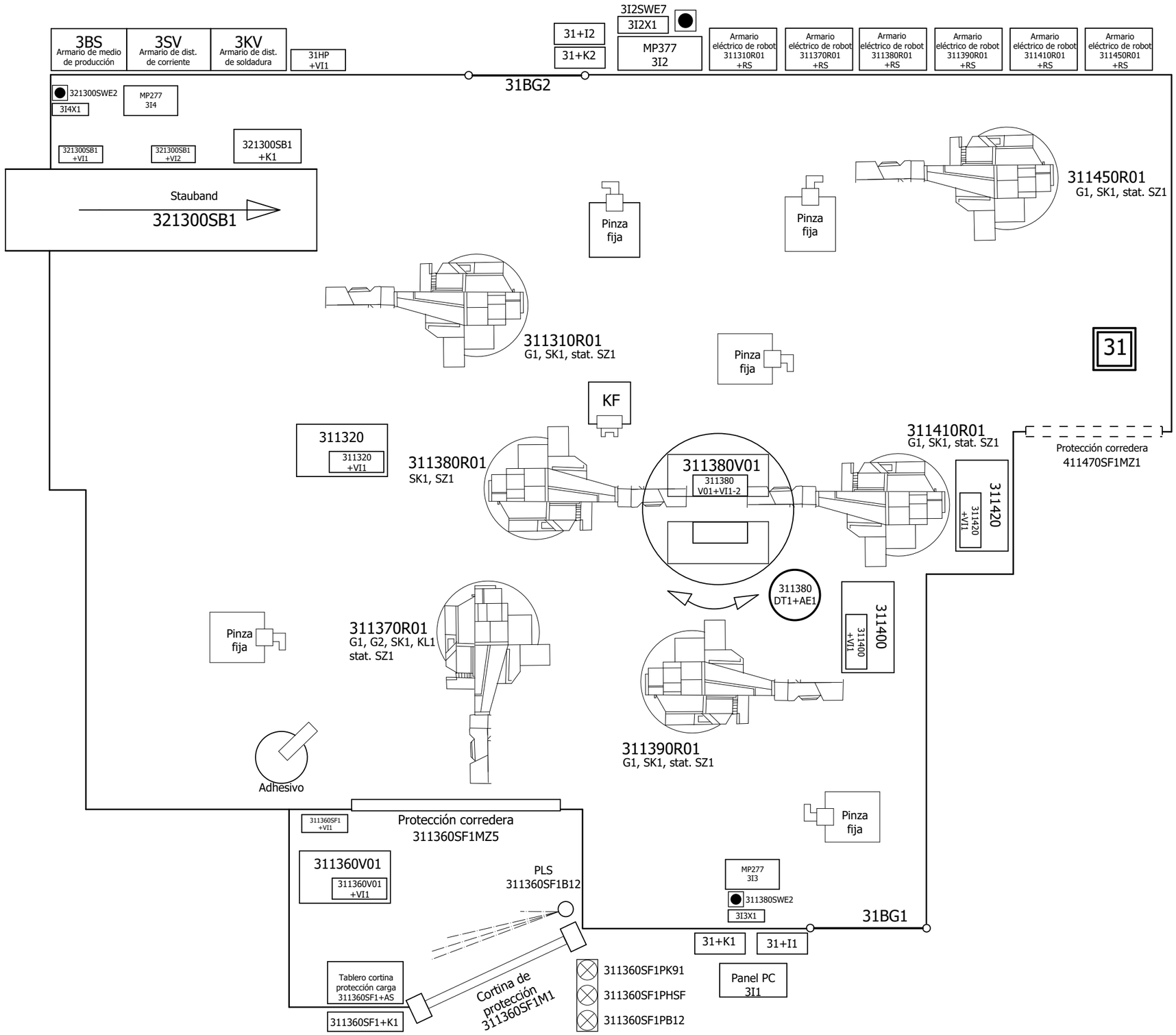

◄ +/3 | +ROBVER/1 ►

Larguero delantero derecho ARG3, 311310-321300 Emplaza Planta: 66 Nave: 102 Campo: F04	Vista general completa de instalaciones	No. inv./No. equipo: 66-96D-313786 Nombre de Proyecto / No. de dibujo: 66-E05-01EKJLTVR3	FFT MÉXICO S.A. DE C.V. Dibuj.: PMP-A/B fecha: 12.03.14 Modif.: FFT FFT fecha: 18.01.18 Fecha de impresión: 26.05.23	Larguero delantero derecho Informaciones de la instalación Vista general de instalaciones	= KJLTVR ++ ANLINF + ANLUEB	== ET Página: 1

Bloqueos Robot-Robot

Bloq..	Salida	Entrada	Consulta
1	41	41	81
2	42	42	82
3	43	43	83
4	44	44	84
5	45	45	85
6	46	46	86
7	47	47	87
8	48	48	88
9	49	49	89
10	50	50	90
11	51	51	91
12	52	52	92
13	53	53	93
14	54	54	94
15	55	55	95
16	56	56	96

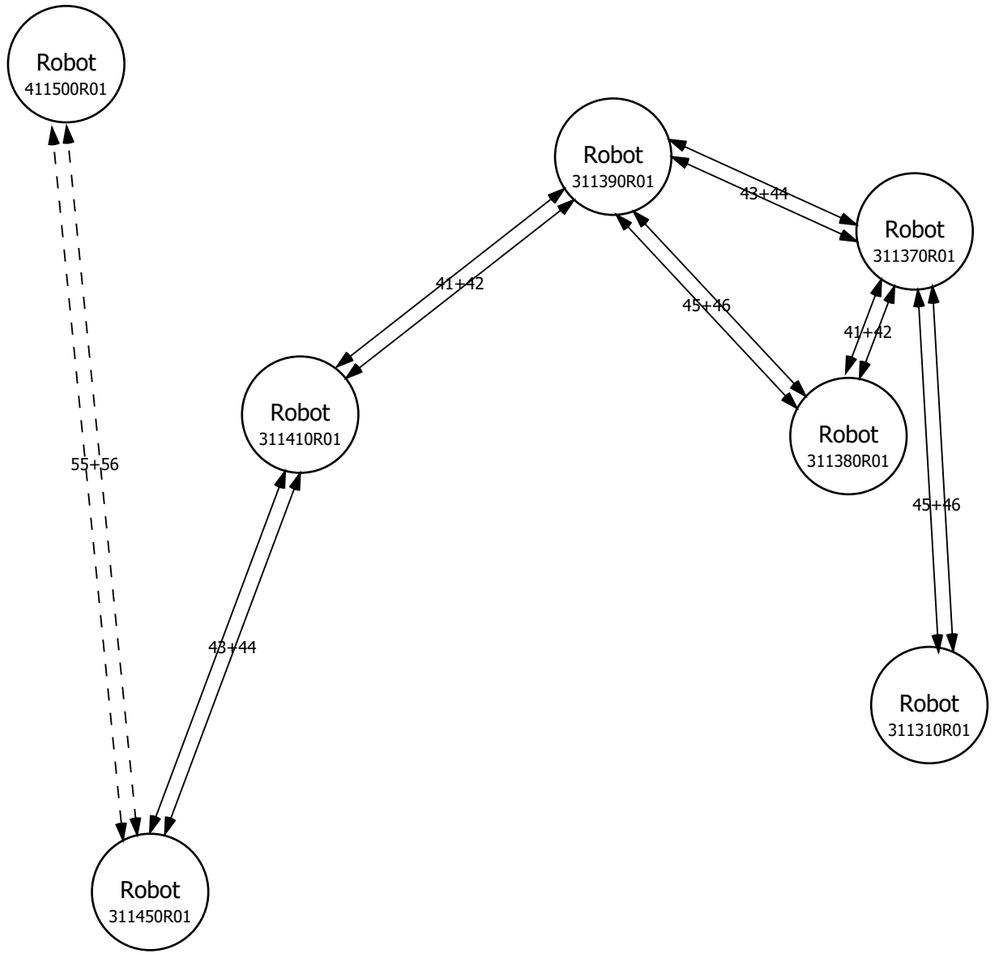

Larguero delantero derecho
ARG3, 311310-321300
Emplaza Planta: 66 Nave: 102 Campo: F04

Bloqueo Robot

No. inv./No. equipo: 66-96D-313786
Nombre de Proyecto / No. de dibujo:
66-E05-01EKJLTVR3

FFT MÉXICO S.A. DE C.V.
Dibuj.: PMP-A/B fecha: 12.03.14
Modif.: FFT FFT fecha: 30.03.17
Fecha de impresión: 26.05.23

Larguero delantero derecho	= KJLTVR	== ET
Informaciones de la instalación	++ ANLINF	Página:
Enclavamiento robot	+ ROBVER	1

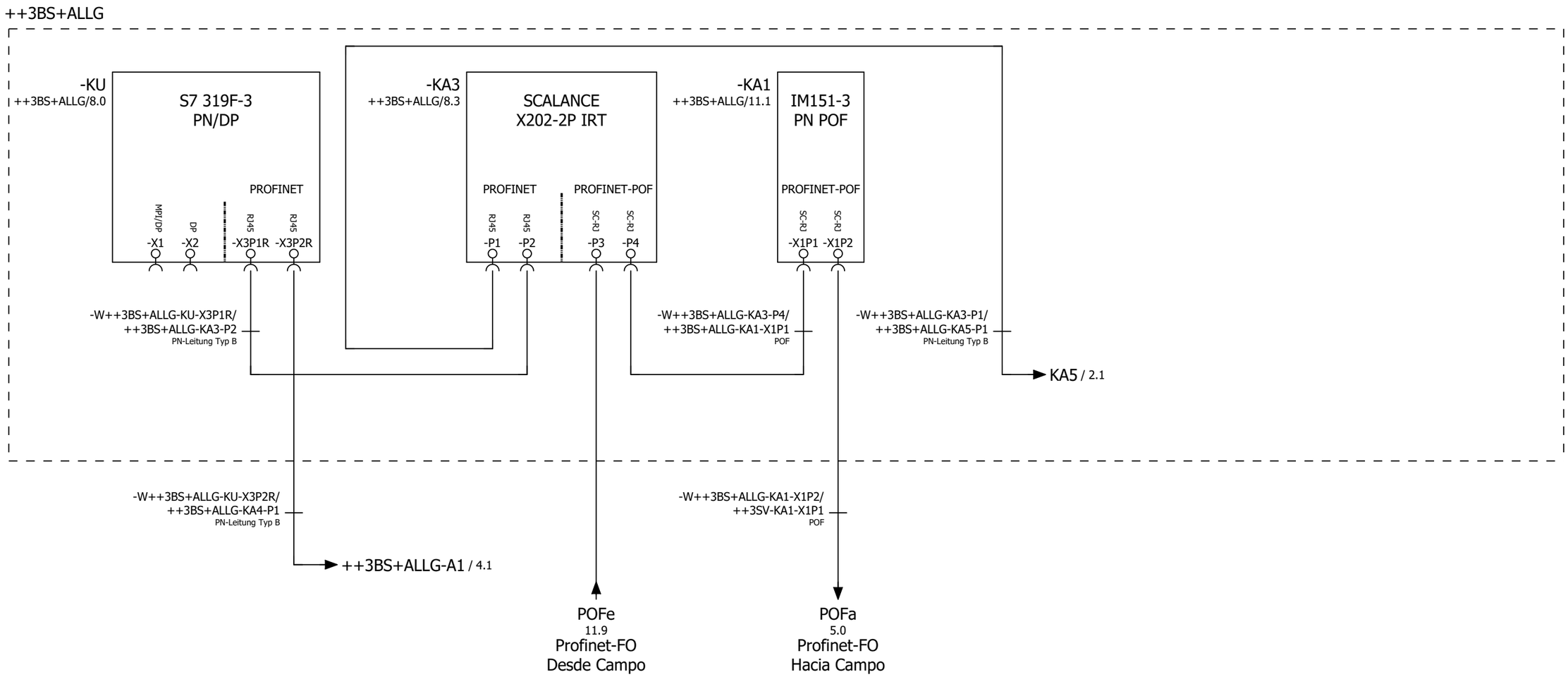

Dispositivo:	CPU	Profinet Switch	Modulo Interfaz
Profinet re de dispositivo:	KJLTVR3-----BS-ALLGKUX	KJLTVR3-----BS-ALLGKA3	KJLTVR3-----BS-ALLGKA1

◄ +ROBVER/1 | 0 | 1 | 2 | 3 | 4 | 5 | 6 | 7 | 8 | 9 | 2 ►

Larguero delantero derecho
ARG3, 311310-321300
Emplaza Planta: 66 Nave: 102 Campo: F04

Vista general Bus interna

No. inv./No. equipo: 66-96D-313786
Nombre de Proyecto / No. de dibujo:
66-E05-01EKJLTVR3

FFT MÉXICO S.A. DE C.V.
Dibuj.: PMP-A/B fecha: 12.03.14
Modif.: CARLO fecha: 02.02.23
Fecha de impresión: 26.05.23

Larguero delantero derecho	= KJLTVR	== ET
Informaciones de la instalación	++ ANLINF	Página: 1
PN-Topología	+ PNTOPO	

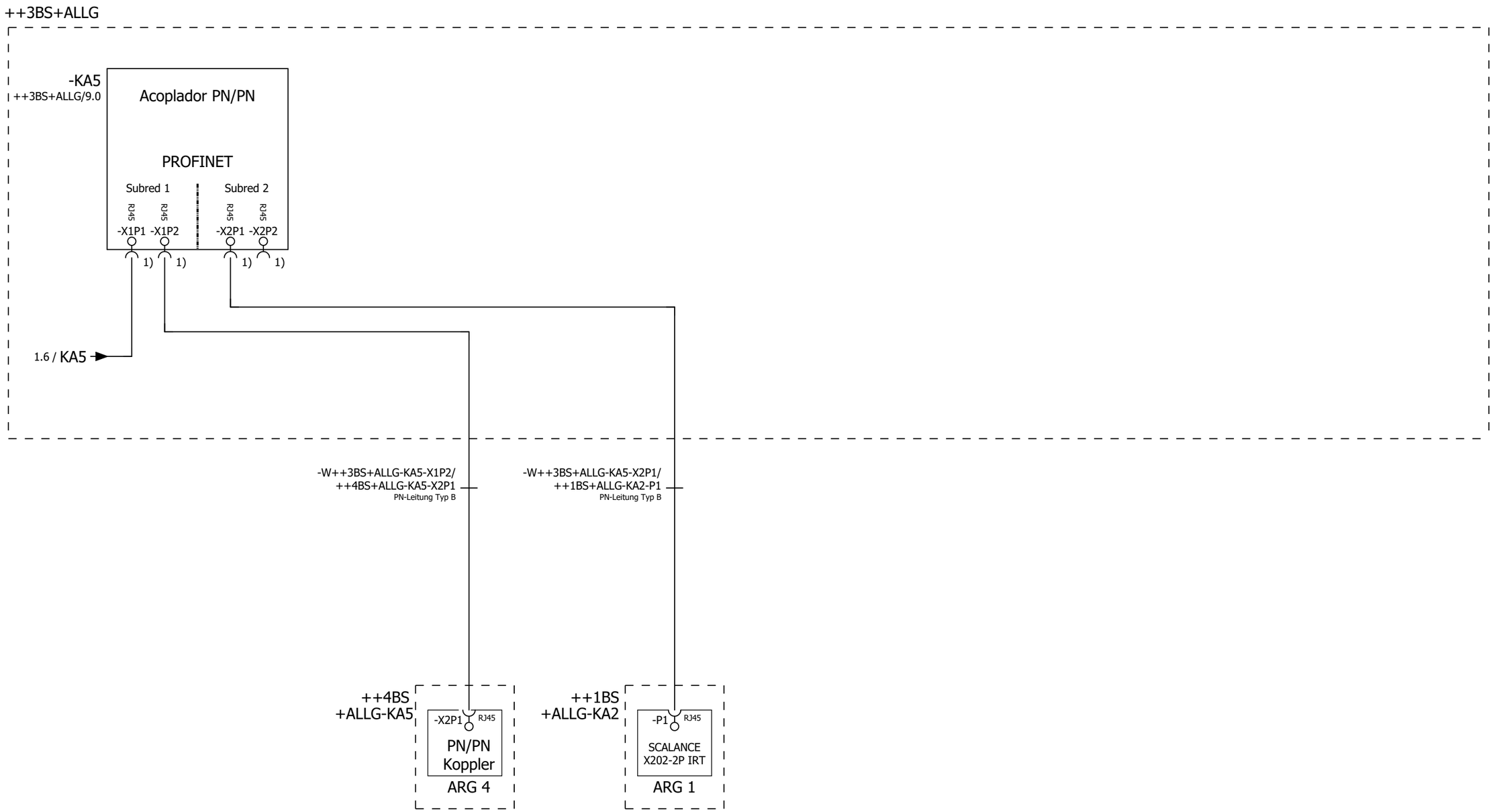

Dispositivo:	Profinet Koppler	Profinet Acoplador	Profinet Switch
Profinet	KJLTVR3-----BS-ALLGK51		
re de dispositivo:	KJLTVR3-----BS-ALLGK52	KJLTVR4-----BS-ALLGK52	KJLTVR1-----BS-ALLGKA2

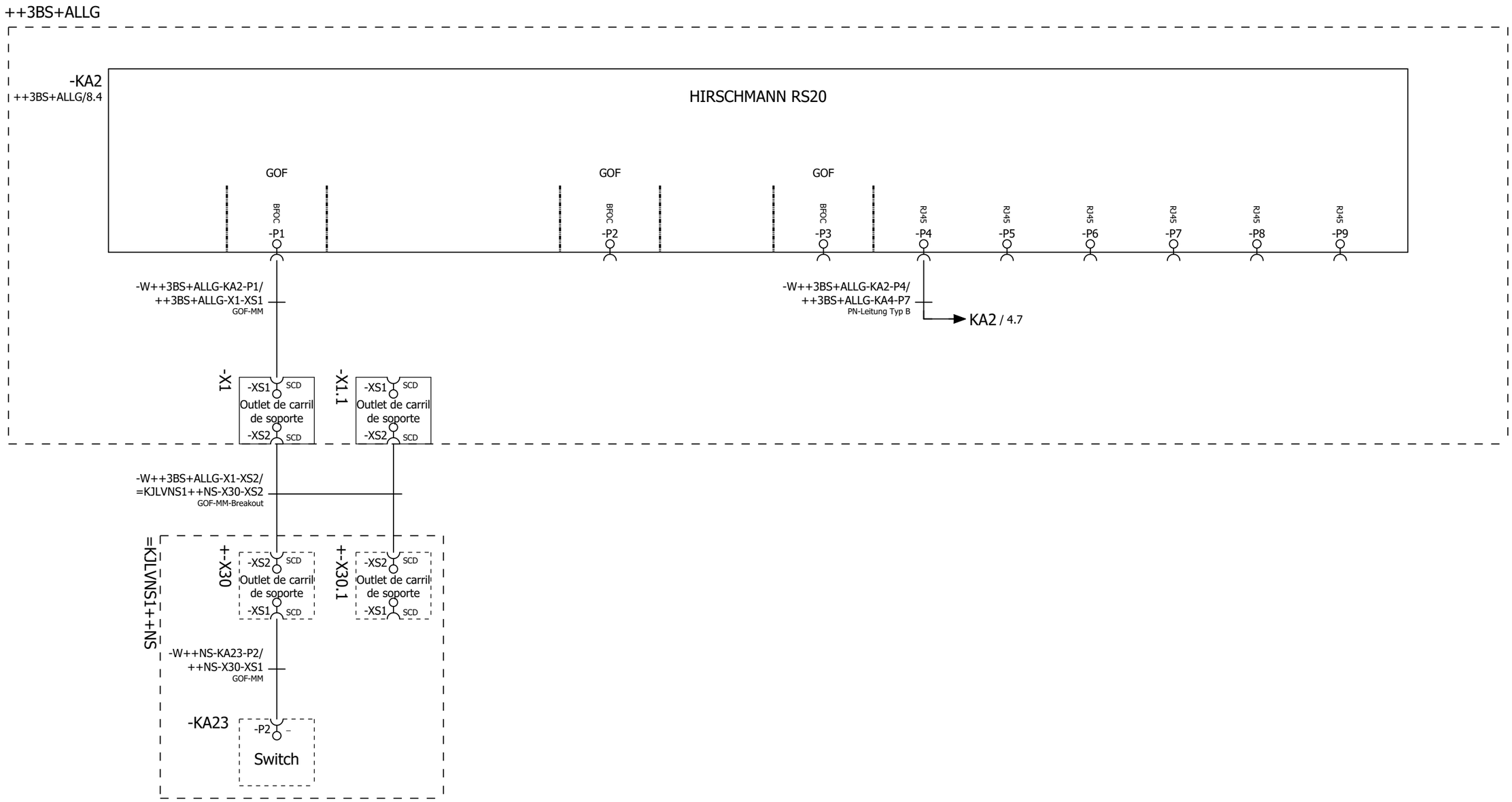

Dispositivo: Switch Armario de red

Profinet KJLTVR3-----BS-ALLGKA2

re de dispositivo: KJLVNS1-----NS-----K23

Larguero delantero derecho ARG3, 311310-321300 Emplaza Planta: 66 Nave: 102 Campo: F04	Vista general Bus interna/externa	No. inv./No. equipo: 66-96D-313786 Nombre de Proyecto / No. de dibujo: 66-E05-01EKJLTVR3	FFT MÉXICO S.A. DE C.V. Dibuj.: PMP-A/B fecha: 12.03.14 Modif.: CARLO fecha: 02.02.23 Fecha de impresión: 26.05.23	Larguero delantero derecho	= KJLTVR	== ET
				Informaciones de la instalación	++ ANLINF	Página: 3
				PN-Topología	+ PNTOPO	

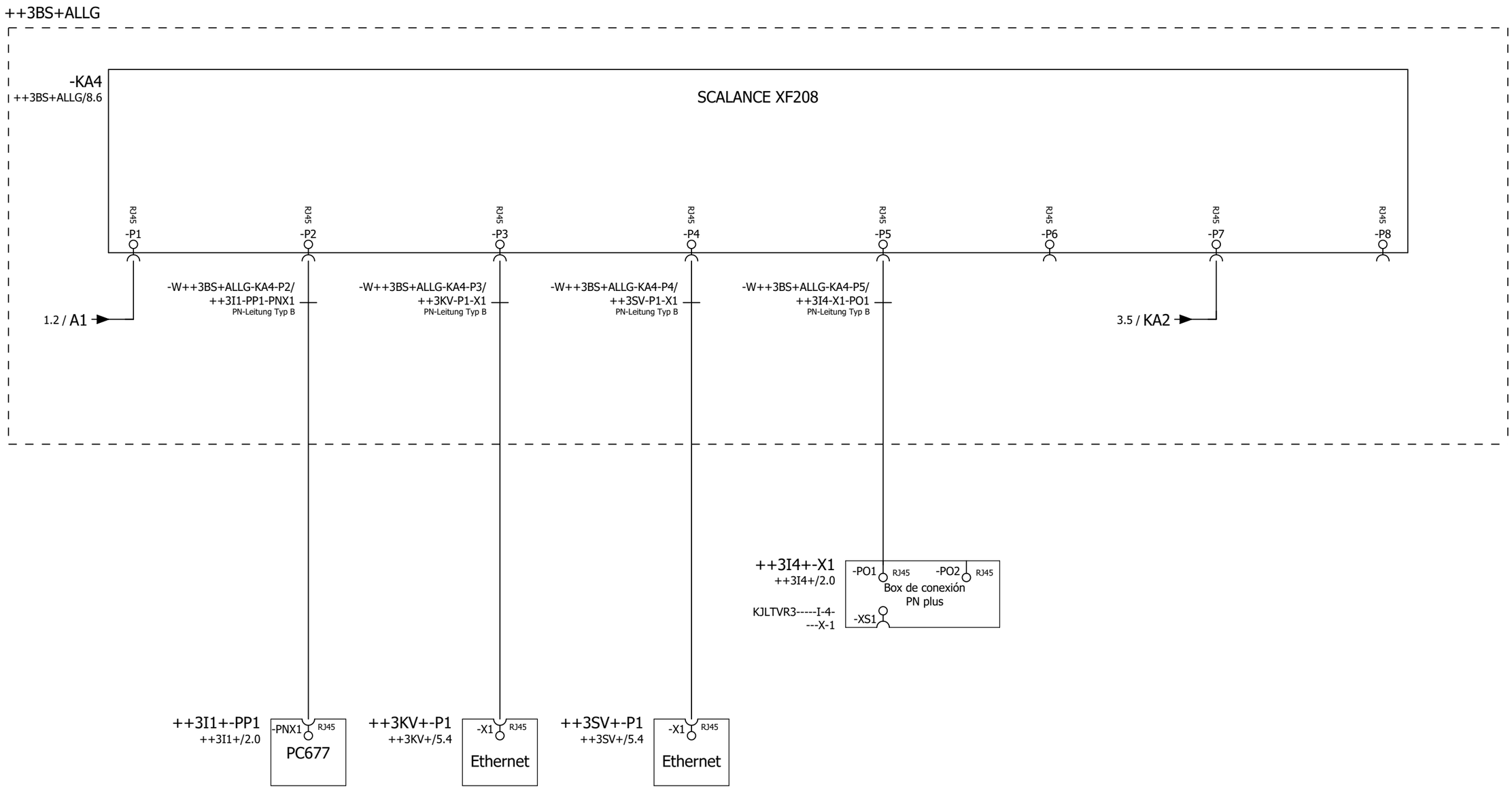

Dispositivo:	Switch	Estación de manejo Panel PC	Modulo de medicion Phoenix	Modulo de medicion Phoenix
Profinet re de dispositivo:	KJLTVR3-----BS-ALLGKA4	KJLTVR3-----I-1----PP1	KJLTVR3-----KV-----P-1	KJLTVR3-----SV-----P-1

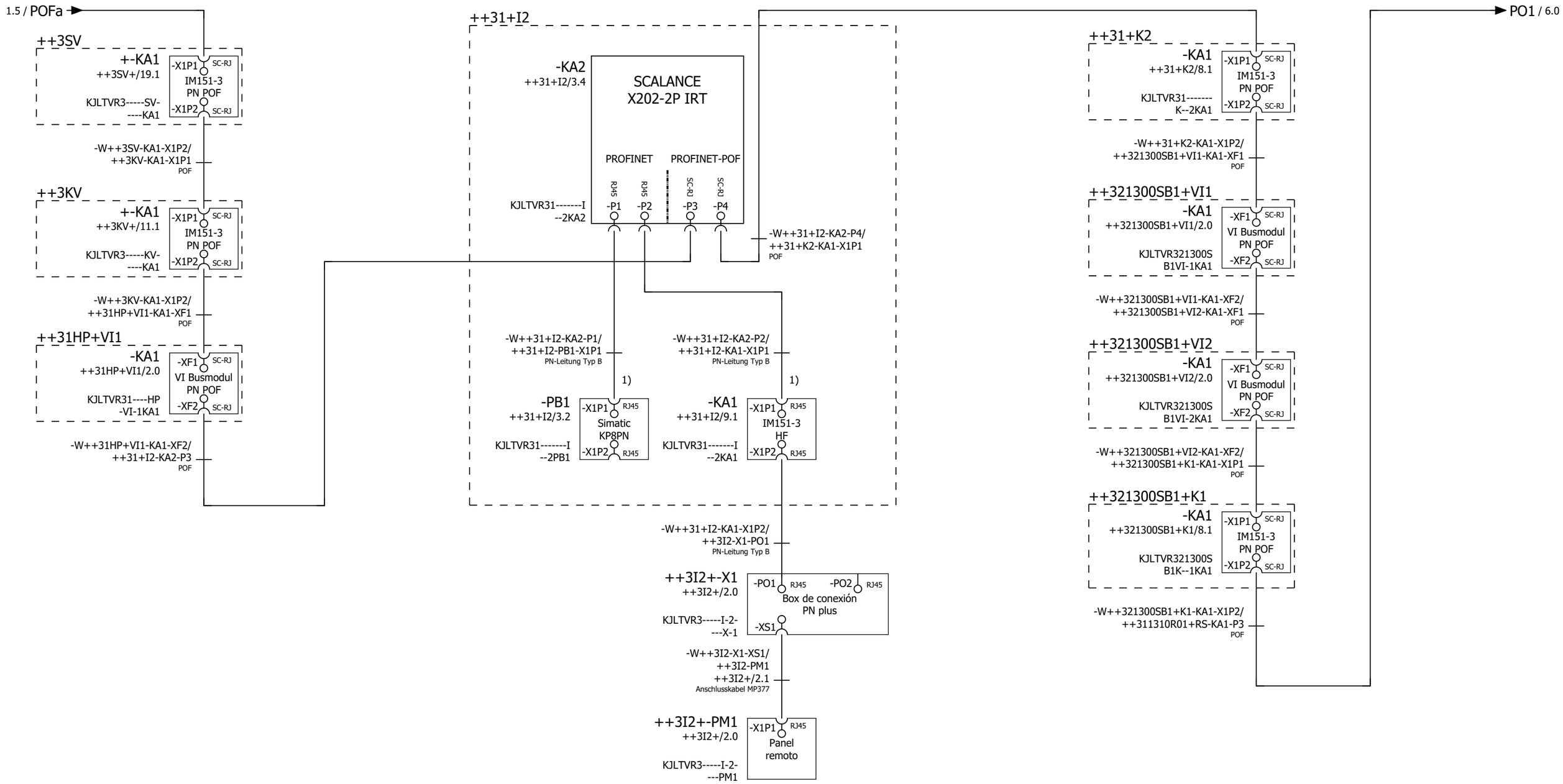

1) Conexión mediante RJ45 90° acodada.

Larguero delantero derecho ARG3, 311310-321300 Emplaza Planta: 66 Nave: 102 Campo: F04	Vista general Bus periferia	No. inv./No. equipo: 66-96D-313786 Nombre de Proyecto / No. de dibujo: 66-E05-01EKJLTVR3	FFT MÉXICO S.A. DE C.V. Dibuj.: PMP-A/B fecha: 12.03.14 Modif.: CARLO fecha: 02.02.23 Fecha de impresión: 26.05.23	Larguero delantero derecho Informaciones de la instalación PN-Topología	= KJLTVR ++ ANLINF + PNTOPO	== ET Página: 5

Robot 311310R01

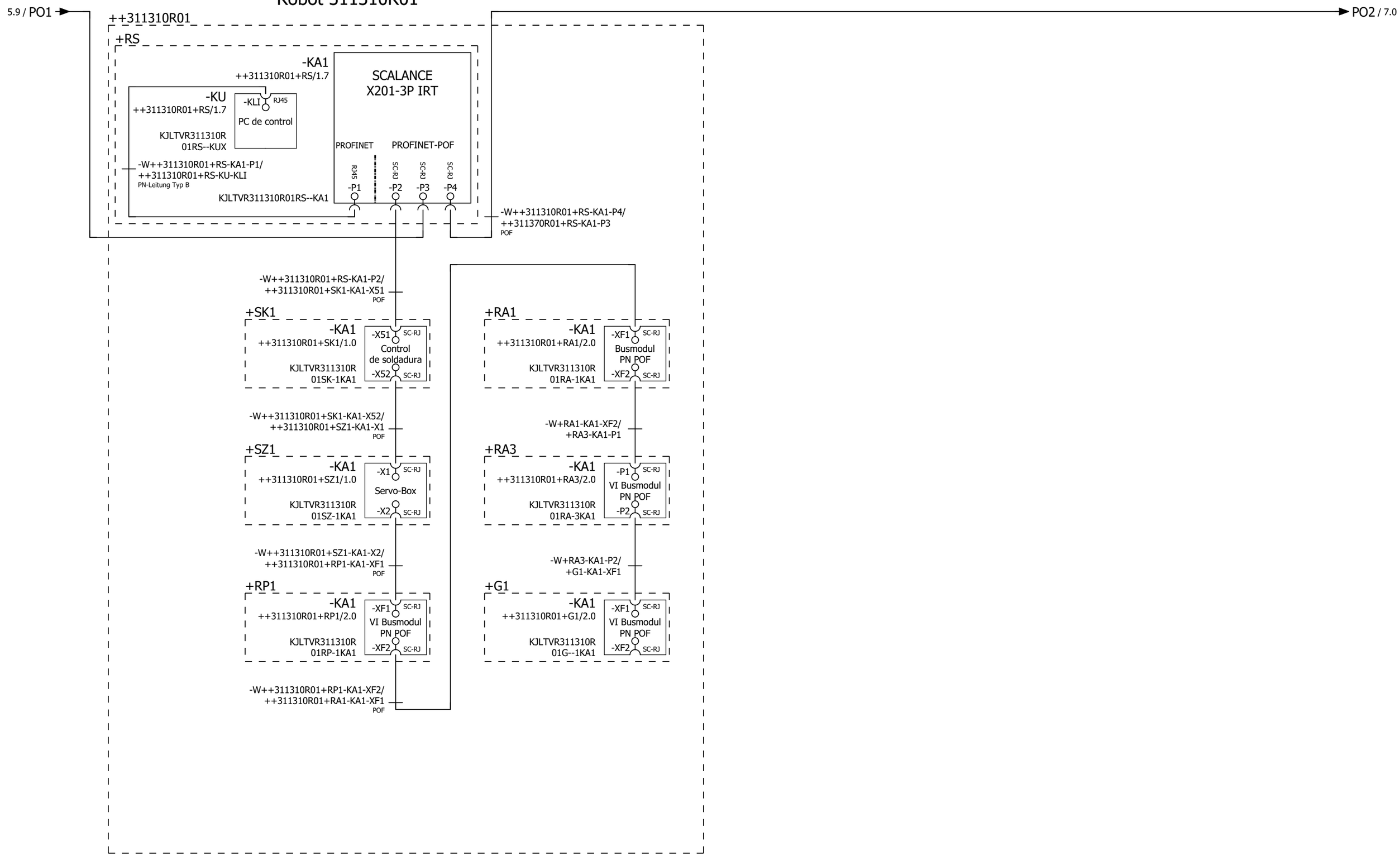

Larguero delantero derecho ARG3, 311310-321300 Emplaza Planta: 66 Nave: 102 Campo: F04	Vista general Bus periferia	No. inv./No. equipo: 66-96D-313786 Nombre de Proyecto / No. de dibujo: 66-E05-01EKJLTVR3	FFT MÉXICO S.A. DE C.V. Dibuj.: PMP-A/B fecha: 12.03.14 Modif.: CARLO fecha: 02.02.23 Fecha de impresión: 26.05.23	Larguero delantero derecho Informaciones de la instalación PN-Topología	= KJLTVR ++ ANLINF + PNTOPO	== ET Página: 6

Robot 311370R01

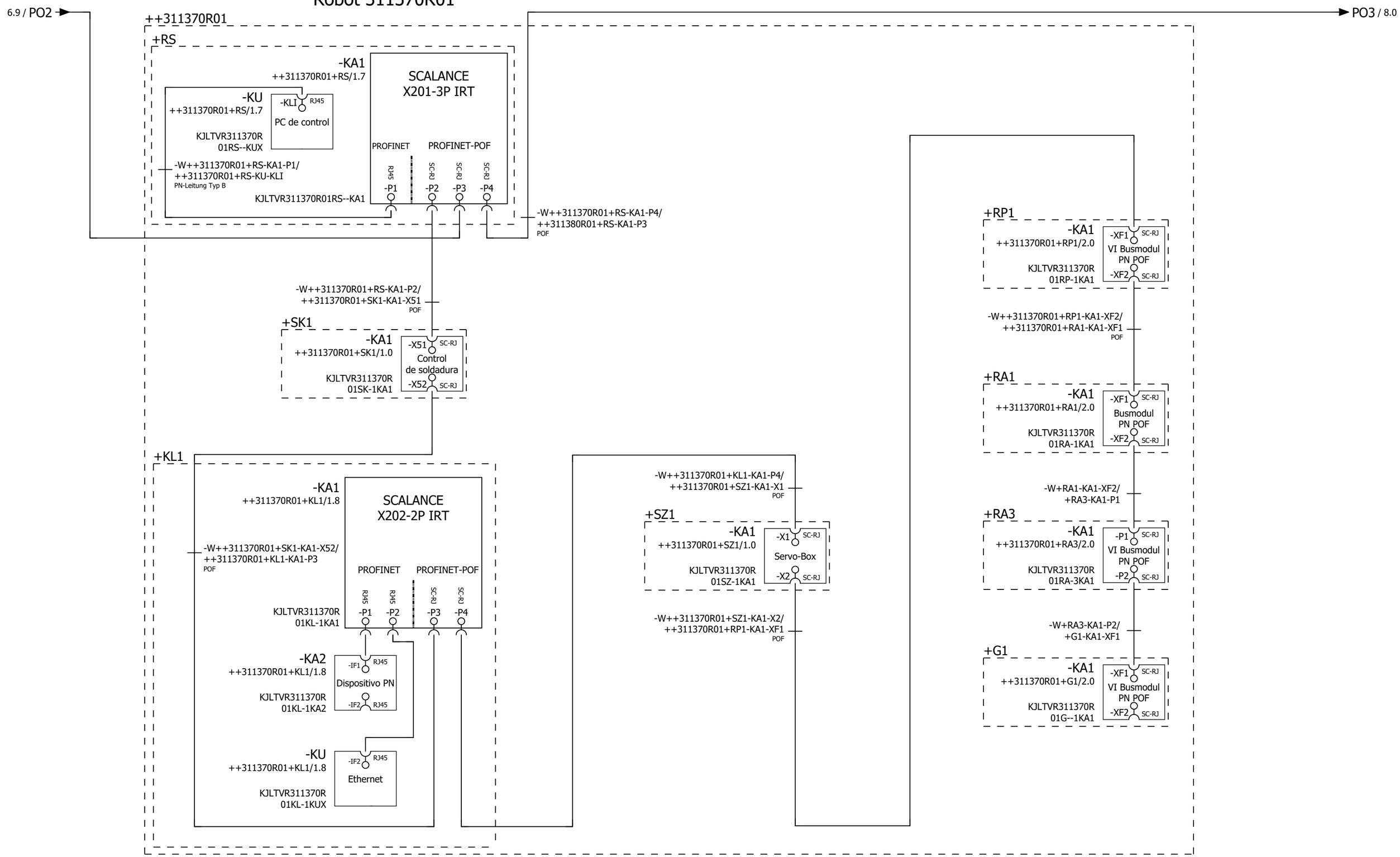

Larguero delantero derecho ARG3, 311310-321300 Emplaza Planta: 66 Nave: 102 Campo: F04	Vista general Bus periferia	No. inv./No. equipo: 66-96D-313786 Nombre de Proyecto / No. de dibujo: 66-E05-01EKJLTVR3	FFT MÉXICO S.A. DE C.V. Dibuj.: PMP-A/B fecha: 12.03.14 Modif.: CARLO fecha: 02.02.23 Fecha de impresión: 26.05.23	Larguero delantero derecho Informaciones de la instalación PN-Topología	= KJLTVR ++ ANLINF + PNTOPO	== ET Página: 7

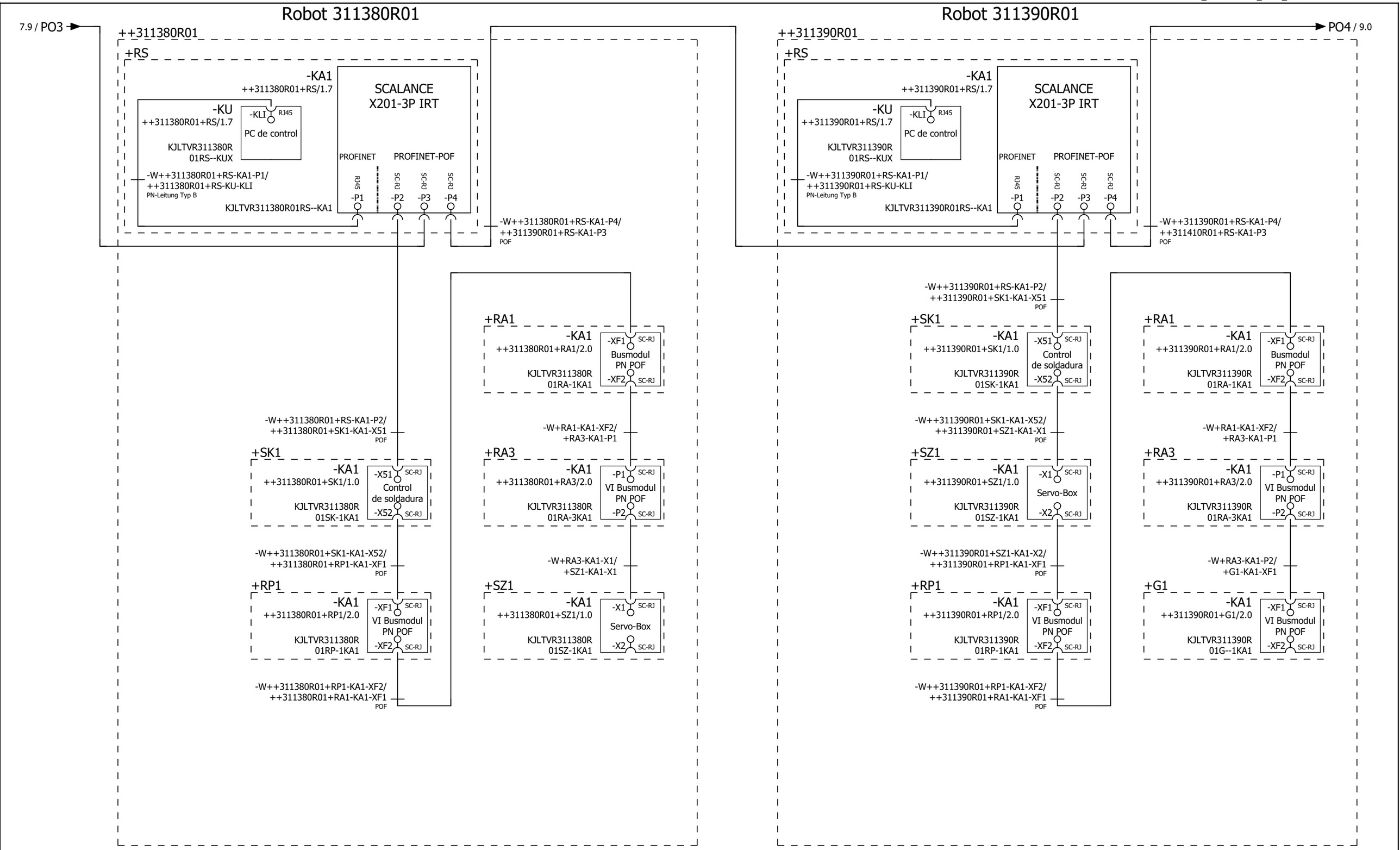

Larguero delantero derecho ARG3, 311310-321300 Emplaza Planta: 66 Nave: 102 Campo: F04	Vista general Bus periferia	No. inv./No. equipo: 66-96D-313786 Nombre de Proyecto / No. de dibujo: 66-E05-01EKJLTVR3	FFT MÉXICO S.A. DE C.V. Dibuj.: PMP-A/B fecha: 12.03.14 Modif.: CARLO fecha: 02.02.23 Fecha de impresión: 26.05.23	Larguero delantero derecho	= KJLTVR	== ET	Página: 8
				Informaciones de la instalación	++ ANLINF		
				PN-Topología	+ PNTOPO		

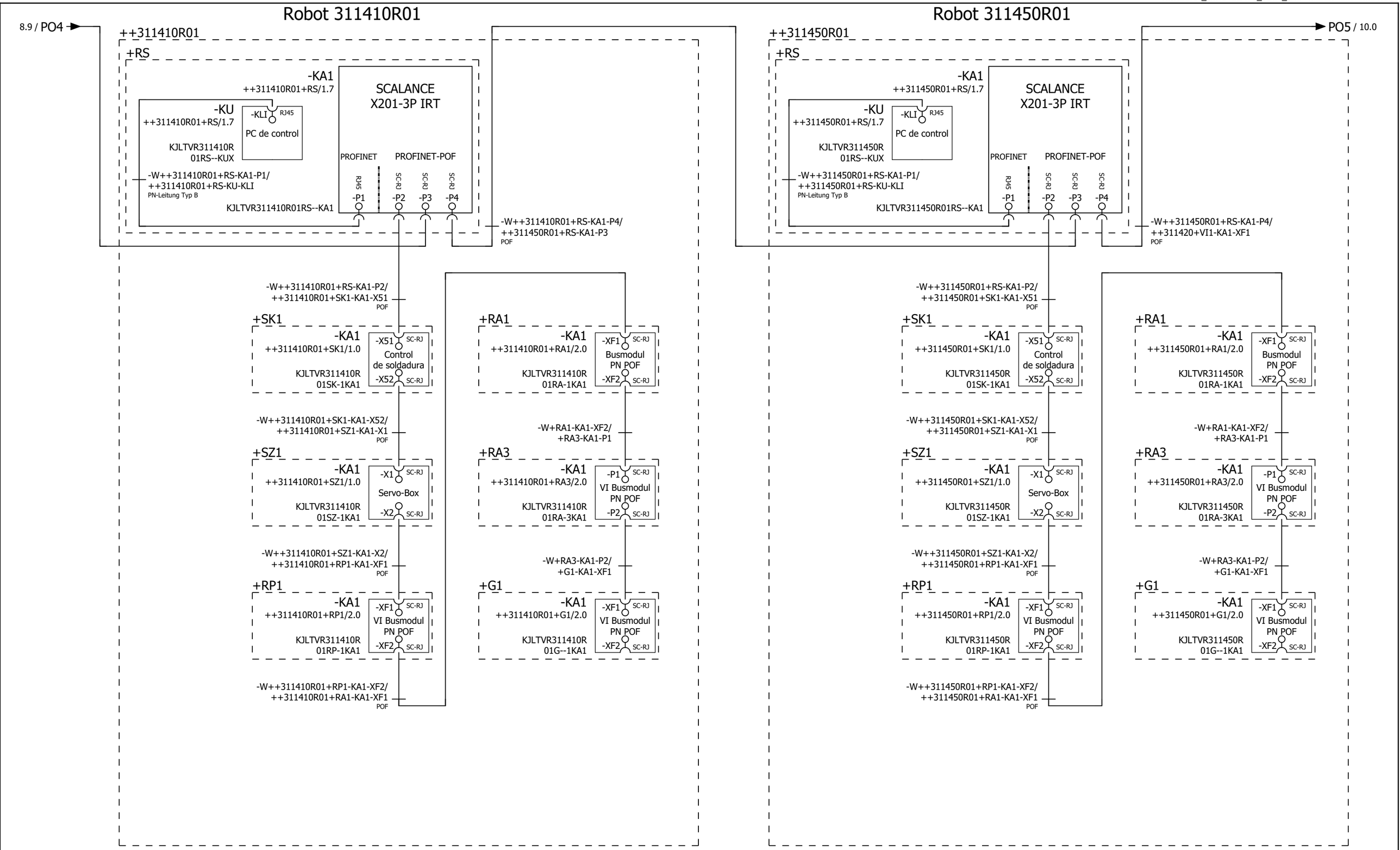

Larguero delantero derecho ARG3, 311310-321300 Emplaza Planta: 66 Nave: 102 Campo: F04	Vista general Bus periferia	No. inv./No. equipo: 66-96D-313786 Nombre de Proyecto / No. de dibujo: 66-E05-01EKJLTVR3	FFT MÉXICO S.A. DE C.V. Dibuj.: PMP-A/B fecha: 12.03.14 Modif.: CARLO fecha: 02.02.23 Fecha de impresión: 26.05.23	Larguero delantero derecho	= KJLTVR	== ET	Página: 9
				Informaciones de la instalación	++ ANLINF		
				PN-Topología	+ PNTOPO		

Mesa giratoria 311380DT1

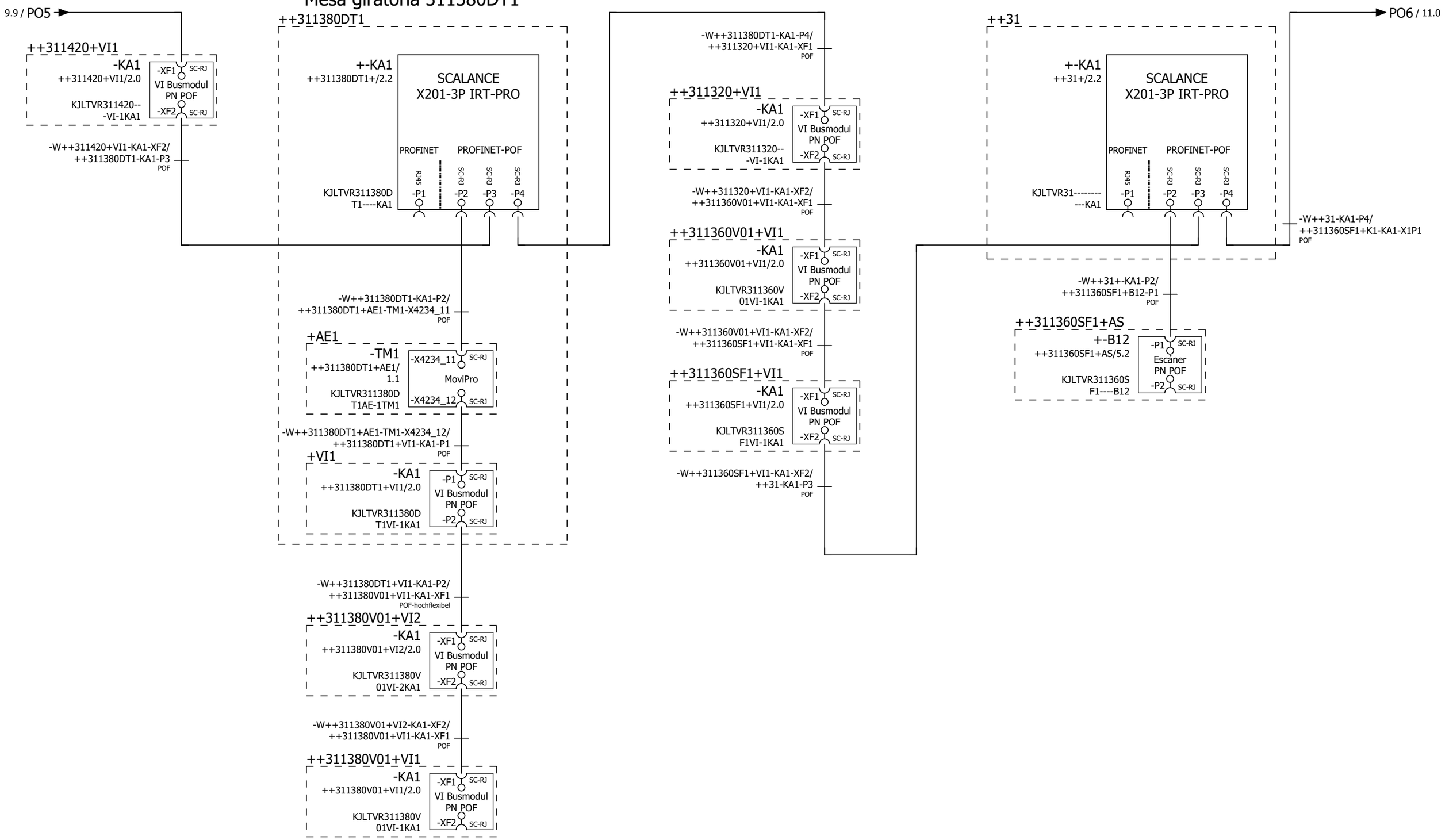

◄ 9	0	1	2	3	4	5	6	7	8	9	11 ►

Larguero delantero derecho
ARG3, 311310-321300
Emplaza Planta: 66 Nave: 102 Campo: F04

Vista general Bus periferia

No. inv./No. equipo: 66-96D-313786
Nombre de Proyecto / No. de dibujo:
66-E05-01EKJLTVR3

FFT MÉXICO S.A. DE C.V.
Dibuj.: PMP-A/B fecha: 12.03.14
Modif.: CARLO fecha: 02.02.23
Fecha de impresión: 26.05.23

Larguero delantero derecho | = KJLTVR | == ET
Informaciones de la instalación | ++ ANLINF
PN-Topología | + PNTOPO
Página: 10

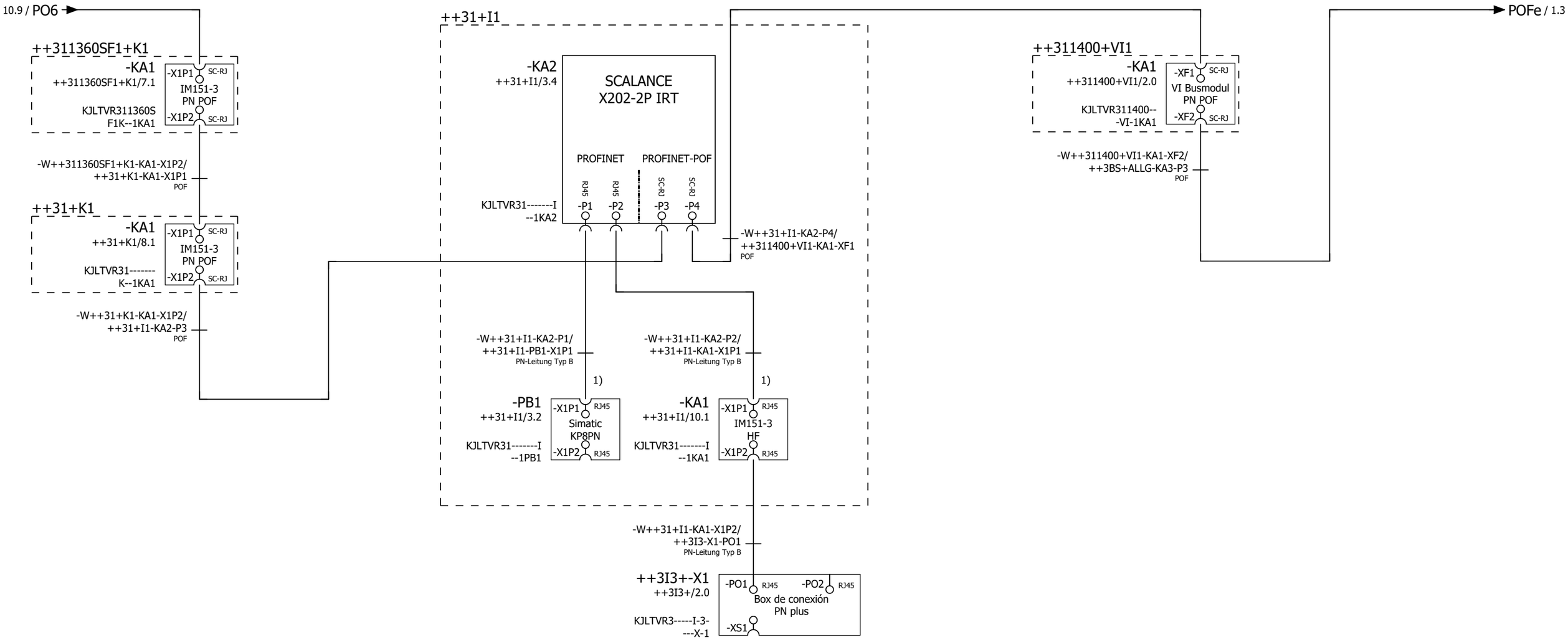

1) Conexión mediante RJ45 90° acodada.

10	0	1	2	3	4	5	6	7	8	9	+S7ADUE/1

Larguero delantero derecho
ARG3, 311310-321300
Emplaza Planta: 66 Nave: 102 Campo: F04

Vista general Bus periferia

No. inv./No. equipo: 66-96D-313786
Nombre de Proyecto / No. de dibujo:
66-E05-01EKJLTVR3

FFT MÉXICO S.A. DE C.V.
Dibuj.: PMP-A/B fecha: 12.03.14
Modif.: CARLO fecha: 02.02.23
Fecha de impresión: 26.05.23

Larguero delantero derecho	= KJLTVR	== ET
Informaciones de la instalación	++ ANLINF	Página: 11
PN-Topología	+ PNTOPO	

	Entrada	Salida
0	3SV_KA111-KA112	3SV_KA121
2		
4		
6	3KV_KA111	
8		
10	3BS_ALLG_KA111	3BS_ALLG_KA121
12		
14	3BS_ALLG_KA131	
16		
18		
20		
22		
24		
26		
28		
30		
32		
34		
36		
38		
40		
42		
44		
46		
48		
50	31_K1_KA111	
52		
54	31_K1_KA121	
56		
58		
60	31_K1_KA122	
62		
64		
66	31_K1_KA131	
68		
70		
72	31_K1_KA132	
74		
76	31_K1_KA133	
	31_K1_KA134	
78		
80		
82		
84		
86		
88		
90	31_K2_KA111	
92		
94	31_K2_KA121	
96		
98		
100	31_K2_KA131	
102		
104		
106	31_K2_KA132	
108		
110	31_K2_KA133	
	31_K2_KA134	
112	31_K2_KA135	
	31_K2_KA136	
114		
116		
118		
120		
122		
124		
126	311360SF1_K1_KA111	311360SF1_K1_KA121

	Entrada	Salida
128	311360SF1_K1_KA112	311360SF1_K1_KA122
130		
132	311360SF1_K1_KA131	
134		
136		
138	311360SF1_K1_KA141	
140		
142	311360SF1_K1_KA142	
144		
146		
148		
150		
152		
154		
156		
158		
160		
162		
164		
166		
168	31_I1_PB1_1	
170	31_I1_PB1_2	
172		
174	31_I1_KA111	
176		
178	31_I1_KA112	
180		
182		
184		
186		
188		
190	31_I2_PB1_1	
192	31_I2_PB1_2	
194		
196	31_I2_KA111	
198		
200		
202	31_I2_KA112	
204		
206		
208		
210		
212	32_K1_KA111	32_K1_KA121
214		
216	32_K1_KA131	
218		
220		
222		
224		
226		
228		
230		
232	321300SB1_K1_KA111	321300SB1_K1_KA121
234	321300SB1_K1_KA112	
236		
238	321300SB1_K1_KA131	
240		
242		
244		
246		
248		
250	321300SB1_K1_KA141	
252		
254		

2

Larguero delantero derecho	= KJLTVR	== ET	Página: 1
Informaciones de la instalación	++ ANLINF		
S7-Espacio direcciones	+ S7ADUE		

FFT MÉXICO S.A. DE C.V.

Dibuj.: PMP-A/B fecha: 12.03.14
Modif.: FFT FFT fecha: 30.03.17
Fecha de impresión: 26.05.23

No. inv./No. equipo: 66-96D-313786

Nombre de Proyecto / No. de dibujo: 66-E05-01EKJLTVR3

S7-Espacio direcciones

Larguero delantero derecho
ARG3, 311310-321300
Emplaza Planta: 66 Nave: 102 Campo: F04

VOLKSWAGEN AKTIENGESELLSCHAFT

+PNTOPO/11

	Entrada	Salida
256 258 260 262 264 266 268 270 272 274 276 278 280 282 284 286 288 290 292 294 296 298 300 302 304 306 308 310 312 314 316 318 320 322 324 326 328 330 332 334 336 338 340 342 344 346 348 350 352 354 356 358 360 362 364 366 368 370 372 374 376 378 380 382		

	Entrada	Salida
384 386 388 390 392 394 396 398 400 402 404 406 408 410 412 414 416 418 420 422 424 426 428 430 432 434 436 438 440 442 444 446 448 450 452 454 456 458 460 462 464 466 468 470 472 474 476 478 480 482 484 486 488 490 492 494 496 498 500 502 504 506 508 510		

	Entrada	Salida
512		
514	31HP_VI1_KA1	
516		
518	31HP_VI1_KA111	
520		
522	311320_VI1_KA1	
524		
526	311320_VI1_KA111	
528		
530	311360V01_VI1_KA1	
532		
534	311360V01_VI1_KA111	
536		
538		
540		
542		
544		
546		
548		
550	311360SF1_VI3_KA1	
552		
554	311360SF1_VI3_KA111	
556		
558	311380V01_VI1_KA1	
560		
562	311380V01_VI1_KA111	
564	311380V01_VI1_KA112	
566		
568		
570	311380V01_VI2_KA1	
572		
574	311380V01_VI2_KA111	
576	311380V01_VI2_KA112	
578	311380V01_VI2_KA113	
580		
582		
584		
586		
588		
590		
592		
594		
596		
598		
600		
602		
604		
606		
608	311400_VI1_KA1	
610		
612	311400_VI1_KA111	
614		
616	311420_VI1_KA1	
618		
620	311420_VI1_KA111	
622		
624		
626		
628		
630		
632	321300SB1_VI1_KA1	
634		
636	321300SB1_VI1_KA111	
638	321300SB1_VI1_KA112	

	Entrada	Salida
640		
642	321300SB1_VI2_KA1	
644		
646	321300SB1_VI2_KA111	
648	321300SB1_VI2_KA112	
650		
652		
654		
656		
658		
660		
662		
664		
666		
668		
670		
672		
674		
676		
678		
680		
682		
684		
686		
688		
690		
692		
694		
696		
698		
700		
702		
704		
706		
708		
710		
712		
714		
716		
718		
720		
722		
724		
726		
728		
730		
732		
734		
736		
738		
740		
742		
744		
746		
748		
750		
752		
754		
756		
758		
760		
762		
764		
766		

VOLKSWAGEN AKTIENGESELLSCHAFT

Larguero delantero derecho
ARG3, 311310-321300
Emplaza Planta: 66 Nave: 102 Campo: F04

S7-Espacio direcciones

No. inv./No. equipo: 66-96D-313786
Nombre de Proyecto / No. de dibujo: 66-E05-01EKJLTVR3

FFT MÉXICO S.A. DE C.V.
Dibuj.: PMP-A/B fecha: 12.03.14
Modif.: FFT FFT fecha: 30.03.17
Fecha de impresión: 26.05.23

Larguero delantero derecho
Informaciones de la instalación
S7-Espacio direcciones

= KJLTVR
++ ANLINF
+ S7ADUE

== ET
Página: 3

	Entrada	Salida
768	PN - PN - Acoplador ++KJLTVR+3BS-ALLG-KA5 KJLTVR1 - KJLTVR3 Zona-seguridad	
770		
772		
774		
776		
778		
780		
782		
784		
786		
788		
790		
792	PN - PN - Acoplador ++KJLTVR+3BS-ALLG-KA5 KJLTVR1 - KJLTVR3	
794		
796		
798		
800		
802		
804		
806		
808		
810		
812		
814		
816		
818		
820		
822		
824		
826		
828		
830		
832		
834		
836		
838		
840		
842		
844		
846		
848		
850		
852		
854		
856		
858		
860		
862		
864		
866		
868		
870		
872		
874		
876		
878		
880		
882		
884		
886		
888		
890		
892		
894		

	Entrada	Salida
896	PN - PN - Acoplador ++KJLTVR+4BS-ALLG-KA5 KJLTVR3 - KJLTVR4 Zona-seguridad	
898		
900		
902		
904		
906		
908		
910		
912		
914		
916		
918		
920	PN - PN - Acoplador ++KJLTVR+4BS-ALLG-KA5 KJLTVR3 - KJLTVR4	
922		
924		
926		
928		
930		
932		
934		
936		
938		
940		
942		
944		
946		
948		
950		
952		
954		
956		
958		
960		
962		
964		
966		
968		
970		
972		
974		
976		
978		
980		
982		
984		
986		
988		
990		
992		
994		
996		
998		
1000		
1002		
1004		
1006		
1008		
1010		
1012		
1014		
1016		
1018		
1020		
1022		

VOLKSWAGEN AKTIENGESELLSCHAFT

Larguero delantero derecho
ARG3, 311310-321300
Emplaza Planta: 66 Nave: 102 Campo: F04

S7-Espacio direcciones

No. inv./No. equipo: 66-96D-313786
Nombre de Proyecto / No. de dibujo: 66-E05-01EKJLTVR3

FFT MÉXICO S.A. DE C.V.
Dibuj.: PMP-A/B fecha: 12.03.14
Modif.: FFT FFT fecha: 06.07.17
Fecha de impresión: 26.05.23

Larguero delantero derecho
Informaciones de la instalación
S7-Espacio direcciones

= KJLTVR
++ ANLINF
+ S7ADUE

== ET
Página: 4

1024	Entrada	Robot 311310R01	Salida
1026			
1028			
1030			
1032			
1034			
1036			
1038			
1040			
1042			
1044			
1046			
1048			
1050			
1052			
1054			
1056			
1058			
1060			
1062		Zona seguridad 311310R01	
1064			
1066			
1068			
1070			
1072			
1074			
1076			
1078			
1080			
1082			
1084		Robot 311370R01	
1086			
1088			
1090			
1092			
1094			
1096			
1098			
1100			
1102			
1104		Roboter 311370R01 Zona seguridad	
1106			
1108			
1110			
1112			
1114			
1116			
1118			
1120			
1122			
1124			
1126		Robot 311380R01	
1128			
1130			
1132			
1134			
1136			
1138			
1140			
1142			
1144			
1146			
1148		Roboter 311380R01 Zona seguridad	
1150			

1152	Entrada	Roboter 311380R01 Zona seguridad	Salida
1154			
1156			
1158			
1160			
1162			
1164			
1166			
1168			
1170			
1172		Robot 311390R01	
1174			
1176			
1178			
1180			
1182			
1184			
1186			
1188			
1190			
1192		Zona seguridad 311390R01	
1194			
1196			
1198			
1200			
1202			
1204			
1206			
1208			
1210			
1212		Robot 311410R01	
1214			
1216			
1218			
1220			
1222			
1224			
1226			
1228			
1230			
1232			
1234			
1236		Roboter 311410R01 Zona seguridad	
1238			
1240			
1242			
1244			
1246			
1248			
1250			
1252			
1254		Robot 311450R01	
1256			
1258			
1260			
1262			
1264			
1266			
1268			
1270			
1272			
1274			
1276		Roboter 311450R01 Zona seguridad	
1278			

	Entrada	Salida
1280–1286		
1288	Roboter 311450R01 Zona seguridad	
1290–1406		

	Entrada	Salida
1408–1534		

	Entrada	Salida
1536		
1538		
1540		
1542		
1544		
1546		
1548		
1550		
1552		
1554		
1556		
1558		
1560		
1562		
1564		
1566		
1568		
1570		
1572		
1574		
1576		
1578		
1580		
1582		
1584		
1586		
1588		
1590		
1592		
1594		
1596		
1598		
1600		
1602		
1604		
1606		
1608		
1610		
1612		
1614		
1616		
1618		
1620		
1622		
1624		
1626		
1628		
1630		
1632		
1634		
1636		
1638		
1640		
1642		
1644		
1646		
1648		
1650		
1652		
1654		
1656		
1658		
1660		
1662		

	Entrada	Salida
1664		
1666		
1668		
1670		
1672		
1674		
1676		
1678		
1680		
1682		
1684		
1686		
1688		
1690		
1692		
1694		
1696		
1698		
1700		
1702		
1704		
1706		
1708		
1710		
1712		
1714		
1716		
1718		
1720		
1722		
1724		
1726		
1728		
1730		
1732		
1734		
1736		
1738		
1740		
1742		
1744		
1746		
1748		
1750		
1752		
1754		
1756		
1758		
1760		
1762		
1764		
1766		
1768		
1770		
1772		
1774		
1776		
1778		
1780		
1782		
1784		
1786		
1788		
1790		

	Entrada	Salida
1792 1794 1796 1798 1800 1802 1804 1806 1808 1810 1812 1814 1816 1818 1820 1822 1824 1826 1828 1830 1832 1834 1836 1838 1840 1842 1844 1846 1848 1850 1852 1854 1856 1858 1860 1862 1864 1866 1868 1870 1872 1874 1876 1878 1880 1882 1884 1886 1888 1890 1892 1894 1896 1898 1900 1902 1904 1906 1908 1910 1912 1914 1916 1918		

	Entrada	Salida
1920 1922 1924 1926 1928 1930 1932 1934 1936 1938 1940 1942 1944 1946 1948 1950 1952 1954 1956 1958 1960 1962 1964 1966 1968 1970 1972 1974 1976 1978 1980 1982 1984 1986 1988 1990 1992 1994 1996 1998 2000 2002 2004 2006 2008 2010 2012 2014 2016 2018 2020 2022 2024 2026 2028 2030 2032 2034 2036 2038 2040 2042 2044 2046		

	Entrada	Salida
2048	Movipro 311380DT1AE1TM1	
2050		
2052		
2054		
2056		
2058		
2060		
2062		
2064	311380DT1AE1TM1 Zona-Seguridad	
2066		
2068		
2070	321300SB1_K1_KA15	
2072		
2074		
2076	321300SB1_K1_KA151	
2078		
2080		
2082		
2084		
2086		
2088		
2090		
2092		
2094		
2096		
2098		
2100		
2102		
2104		
2106		
2108		
2110		
2112		
2114		
2116		
2118		
2120		
2122		
2124		
2126		
2128		
2130		
2132		
2134		
2136		
2138		
2140		
2142		
2144		
2146		
2148		
2150		
2152		
2154		
2156		
2158		
2160		
2162		
2164		
2166		
2168		
2170		
2172		
2174		

	Entrada	Salida
2176		
2178		
2180		
2182		
2184		
2186		
2188		
2190		
2192		
2194		
2196		
2198		
2200		
2202		
2204		
2206		
2208		
2210		
2212		
2214		
2216		
2218		
2220		
2222		
2224		
2226		
2228		
2230		
2232		
2234	Escaner Profinet IO 311360SF1+-B12	
2236		
2238		
2240		
2242		
2244		
2246		
2248		
2250		
2252		
2254		
2256		
2258		
2260		
2262		
2264		
2266		
2268		
2270		
2272		
2274		
2276		
2278		
2280		
2282		
2284		
2286		
2288		
2290		
2292		
2294		
2296		
2298		
2300		
2302		

10 ▶

Larguero delantero derecho = KJLTVR == ET

Informaciones de la instalación ++ ANLINF Página: 9

S7-Espacio direcciones + S7ADUE

FFT MÉXICO S.A. DE C.V.

Dibuj.: PMP-A/B fecha: 12.03.14
Modif.: FFT FFT fecha: 30.03.17
Fecha de impresión: 26.05.23

No. inv./No. equipo: 66-96D-313786

Nombre de Proyecto / No. de dibujo: 66-E05-01EKJLTVR3

S7-Espacio direcciones

Larguero delantero derecho
ARG3, 311310-321300
Emplaza Planta: 66 Nave: 102 Campo: F04

◀8

VOLKSWAGEN AKTIENGESELLSCHAFT

	Entrada	Salida
2304 2306 2308 2310 2312 2314 2316 2318 2320 2322 2324 2326 2328 2330 2332 2334 2336 2338 2340 2342 2344 2346 2348 2350 2352 2354 2356 2358 2360 2362 2364 2366 2368 2370 2372 2374 2376 2378 2380 2382 2384 2386 2388 2390 2392 2394 2396 2398 2400 2402 2404 2406 2408 2410 2412 2414 2416 2418 2420 2422 2424 2426 2428 2430		

	Entrada	Salida
2432 2434 2436 2438 2440 2442 2444 2446 2448 2450 2452 2454 2456 2458 2460 2462 2464 2466 2468 2470 2472 2474 2476 2478 2480 2482 2484 2486 2488 2490 2492 2494 2496 2498 2500 2502 2504 2506 2508 2510 2512 2514 2516 2518 2520 2522 2524 2526 2528 2530 2532 2534 2536 2538 2540 2542 2544 2546 2548 2550 2552 2554 2556 2558		

Larguero delantero derecho
ARG3, 311310-321300
Emplaza Planta: 66 Nave: 102 Campo: F04

S7-Espacio direcciones

No. inv./No. equipo: 66-96D-313786
Nombre de Proyecto / No. de dibujo:
66-E05-01EKJLTVR3

FFT MÉXICO S.A. DE C.V.
Dibuj.: PMP-A/B fecha: 12.03.14
Modif.: FFT FFT fecha: 30.03.17
Fecha de impresión: 26.05.23

Larguero delantero derecho	= KJLTVR	== ET
Informaciones de la instalación	++ ANLINF	Página: 10
S7-Espacio direcciones	+ S7ADUE	

Cliente: (Propietario de la instalación)

Volkswagen de México

Nombre de Proyecto / No. de dibujo: 66-E05-01EKJLTVR3

Instalación: =KJLTVR

Lugar de instalación: ++3KV

Descripción lugar de instalación: Armario de dist. de soldadura

Informaciones de la instalación:

Año de fabricación: 2016

Sistema de PLC: Siemens CPU319-F
Sistema de Bus: Profinet

	Red general:	Red soldadura (si se dispone):
Tensión:	440V	440V
Intensidad nominal:	67.7A	165.3A
Potencia	51.6kVA	126kVA
Punto de aliment:	UKVG-04 SAL.65	SVG-06A SAL.4
Fusible previo:	100A	200A

Informaciones EPLAN:

Cantidad total de hojas:	620
Última modificación:	02.02.23
Último adaptador:	CARLO
Última versión de EPLAN usada:	2.7.3
Última versión Build de EPLAN usada:	11418
Tipo de proyecto:	Projeto do esquema

Encadenado con controles de terceros:

Instalación(es):	Larguero delantero derecho
Número(s) de dibujo(s):	66-E00-01EKJLTVR1, 66-E00-01EKJLTVR4
No. inv./No. equipo:	66-96D-313786

Placa identificativa

66-E05-01EKJLTVR3
=KJLTVR ++3KV
Längsträger Vorn rechts
Larguero delantero derecho
ARG3, 311310-321300

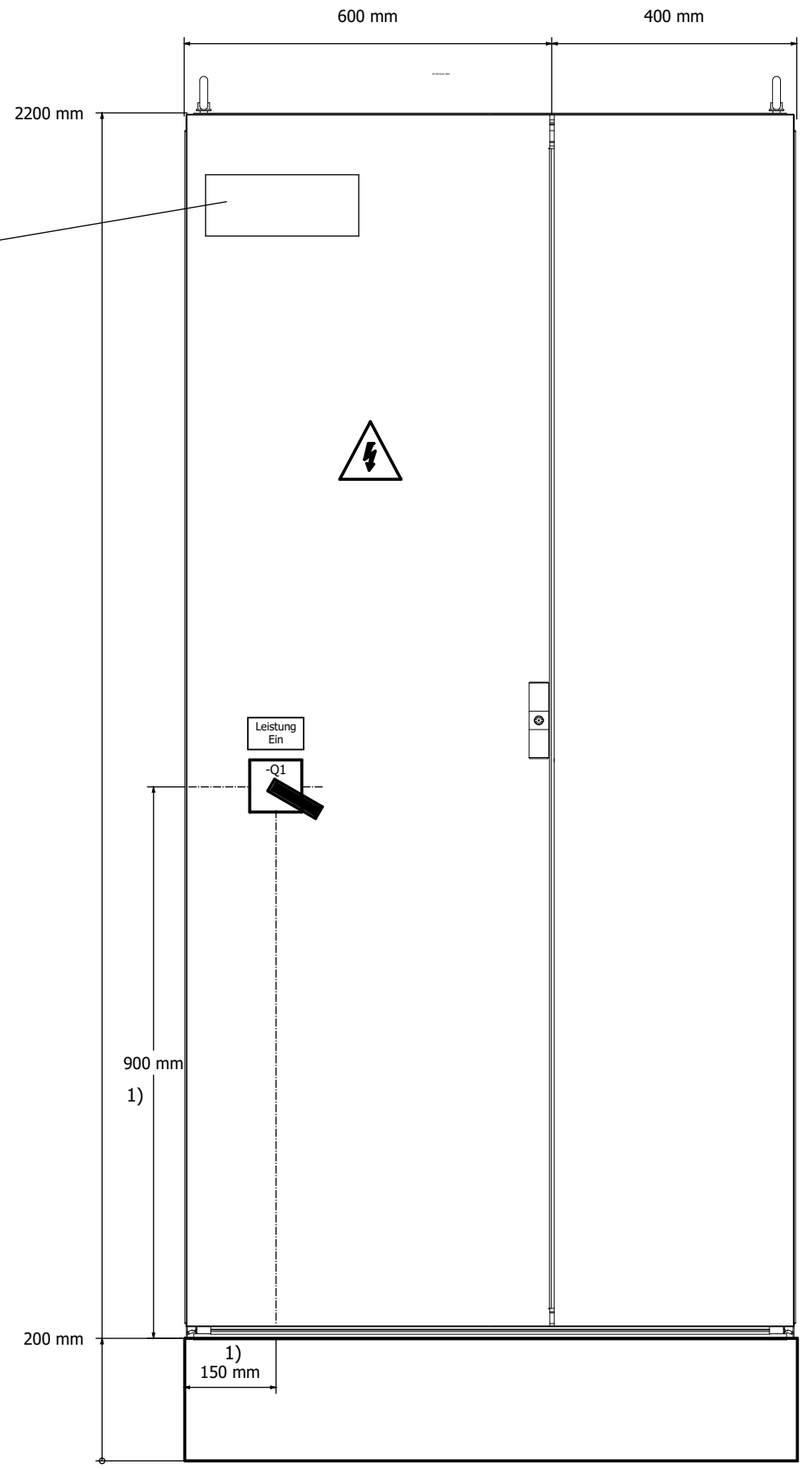

1) Nota:
Las medidas son aproximadas.
Después de interruptor de montaje se introducen las dimensiones exactas!

Larguero delantero derecho ARG3, 311310-321300 Emplaza Planta: 66 Nave: 102 Campo: F04	Vista armario KV	No. inv./No. equipo: 66-96D-313786 Nombre de Proyecto / No. de dibujo: 66-E05-01EKJLTVR3	FFT MÉXICO S.A. DE C.V. Dibuj.: PMP-A/B fecha: 12.03.14 Modif.: FFT FFT fecha: 26.05.17 Fecha de impresión: 26.05.23	Larguero delantero derecho Armario de dist. de soldadura	= KJLTVR ++ 3KV +	== ET Página: 2

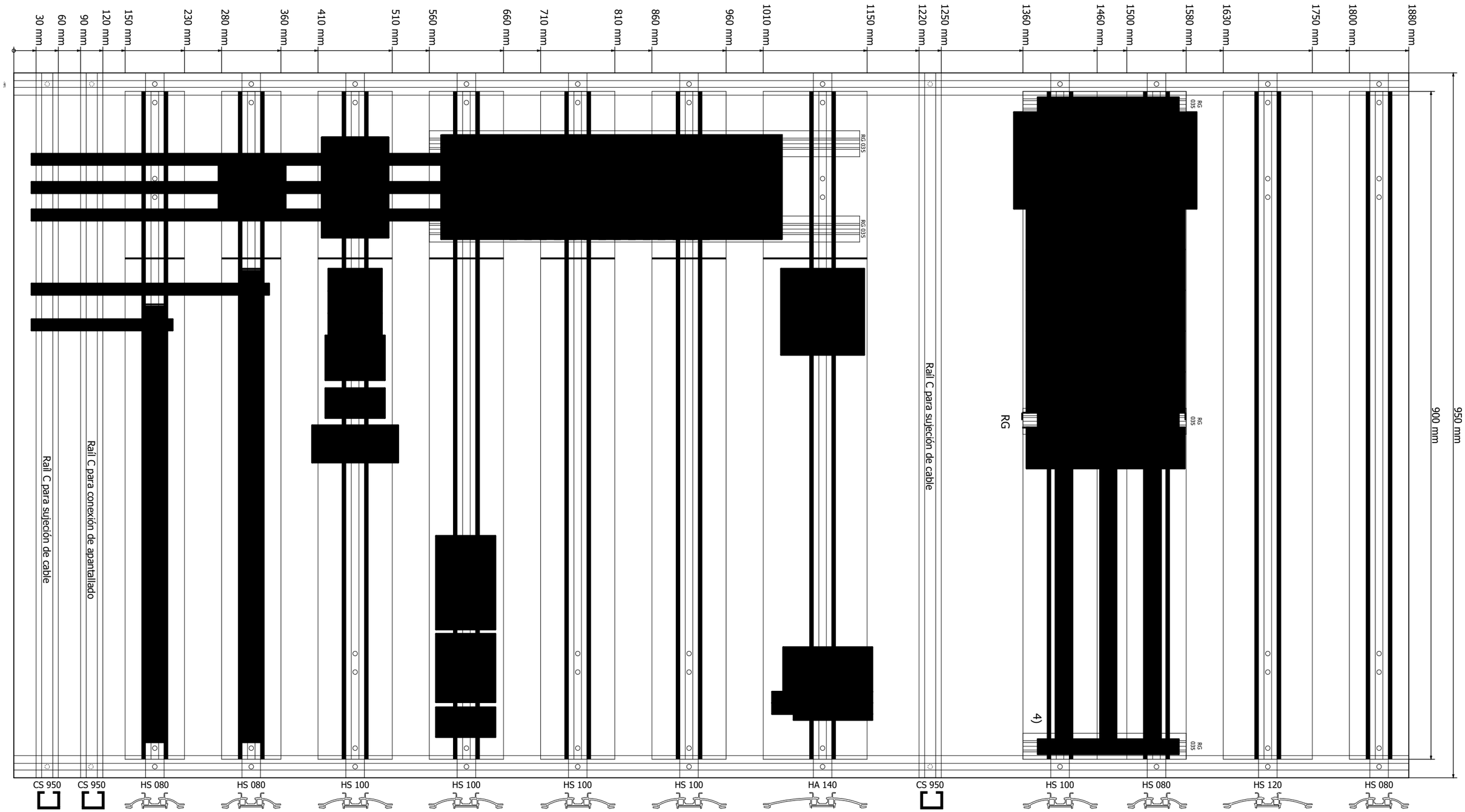

Construcción para 12 salidas de control de soldadura

1) Bornes L1-L3 ST6-Twin
Bornes 1-3 STS2,5-Quattro

2) -XLBEL borne 1-3 (STS2,5-Quattro)

3) -XLXM borne 1-2 (STS2,5-Quattro)

4) Cubrir embarrados.

Larguero delantero derecho ARG3, 311310-321300 Emplaza Planta: 66 Nave: 102 Campo: F04	Construcción sistema de bastidor de montaje	No. inv./No. equipo: 66-96D-313786 Nombre de Proyecto / No. de dibujo: 66-E05-01EKJLTVR3	FFT MÉXICO S.A. DE C.V. Dibuj.: PMP-A/B fecha: 12.03.14 Modif.: FFT FFT fecha: 22.01.18 Fecha de impresión: 26.05.23	Larguero delantero derecho Armario de dist. de soldadura	= KJLTVR ++ 3KV +	== ET Página: 3

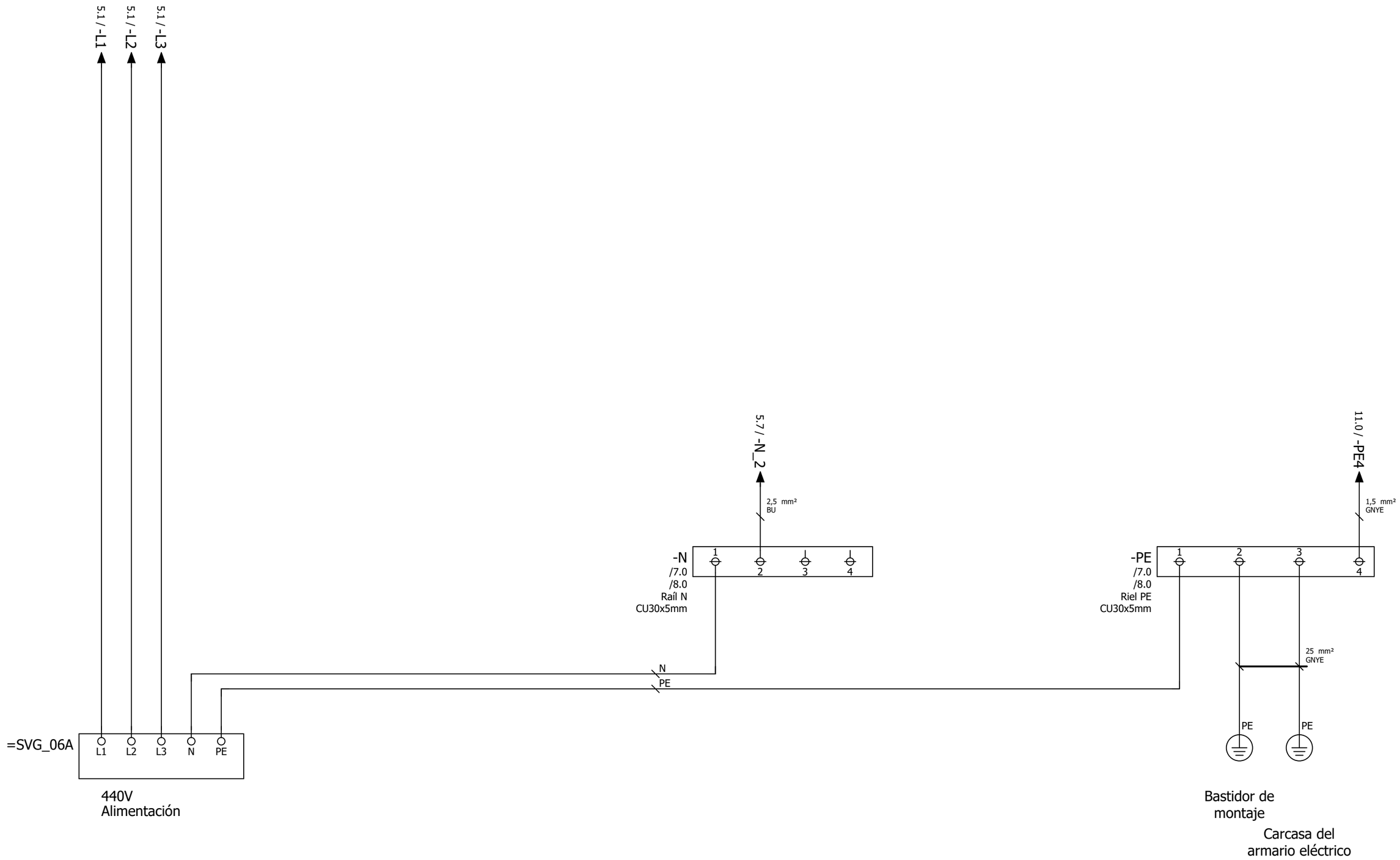

Alimentación: en caso de KV400-> 1 Cable con
5x240mm² en caso de KV630-> 2 cable con 5x185mm²

Larguero delantero derecho ARG3, 311310-321300 Emplaza Planta: 66 Nave: 102 Campo: F04	Alimentación	No. inv./No. equipo: 66-96D-313786 Nombre de Proyecto / No. de dibujo: 66-E05-01EKJLTVR3	FFT MÉXICO S.A. DE C.V. Dibuj.: PMP-A/B fecha: 12.03.14 Modif.: FFT FFT fecha: 29.05.17 Fecha de impresión: 26.05.23	Larguero delantero derecho Armario de dist. de soldadura	= KJLTVR ++ 3KV +	== ET Página: 4

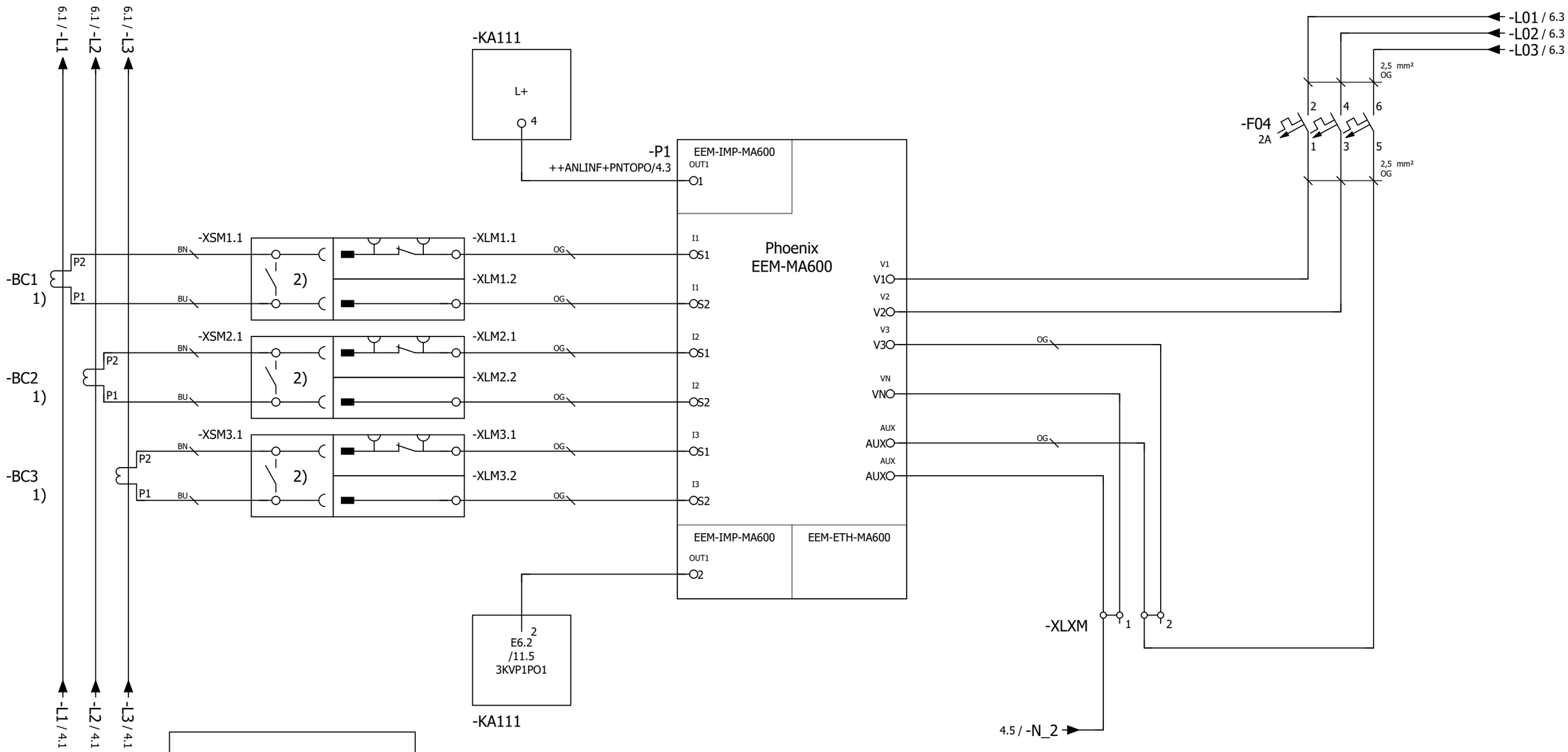

PRECAUCIÓN

Está con tensión incluso con interruptor principal desactivado

módulo de medición Salida de impulso

Definición de los puntos de conexión de borne 4-Conexiones de cable

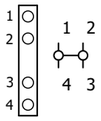

1) Los cables de conexión de los transductores no deben acortarse! Identificación del cable de conexión en naranja (manguera).

2) Con el conector sacado el transformador de corriente se autocortocircuita.

Larguero delantero derecho ARG3, 311310-321300 Emplaza Planta: 66 Nave: 102 Campo: F04	Medición de energía	No. inv./No. equipo: 66-96D-313786 Nombre de Proyecto / No. de dibujo: 66-E05-01EKJLTVR3	FFT MÉXICO S.A. DE C.V. Dibuj.: PMP-A/B fecha: 12.03.14 Modif.: CARLO fecha: 02.02.23 Fecha de impresión: 26.05.23	Larguero delantero derecho Armario de dist. de soldadura	= KJLTVR ++ 3KV +	== ET Página: 5

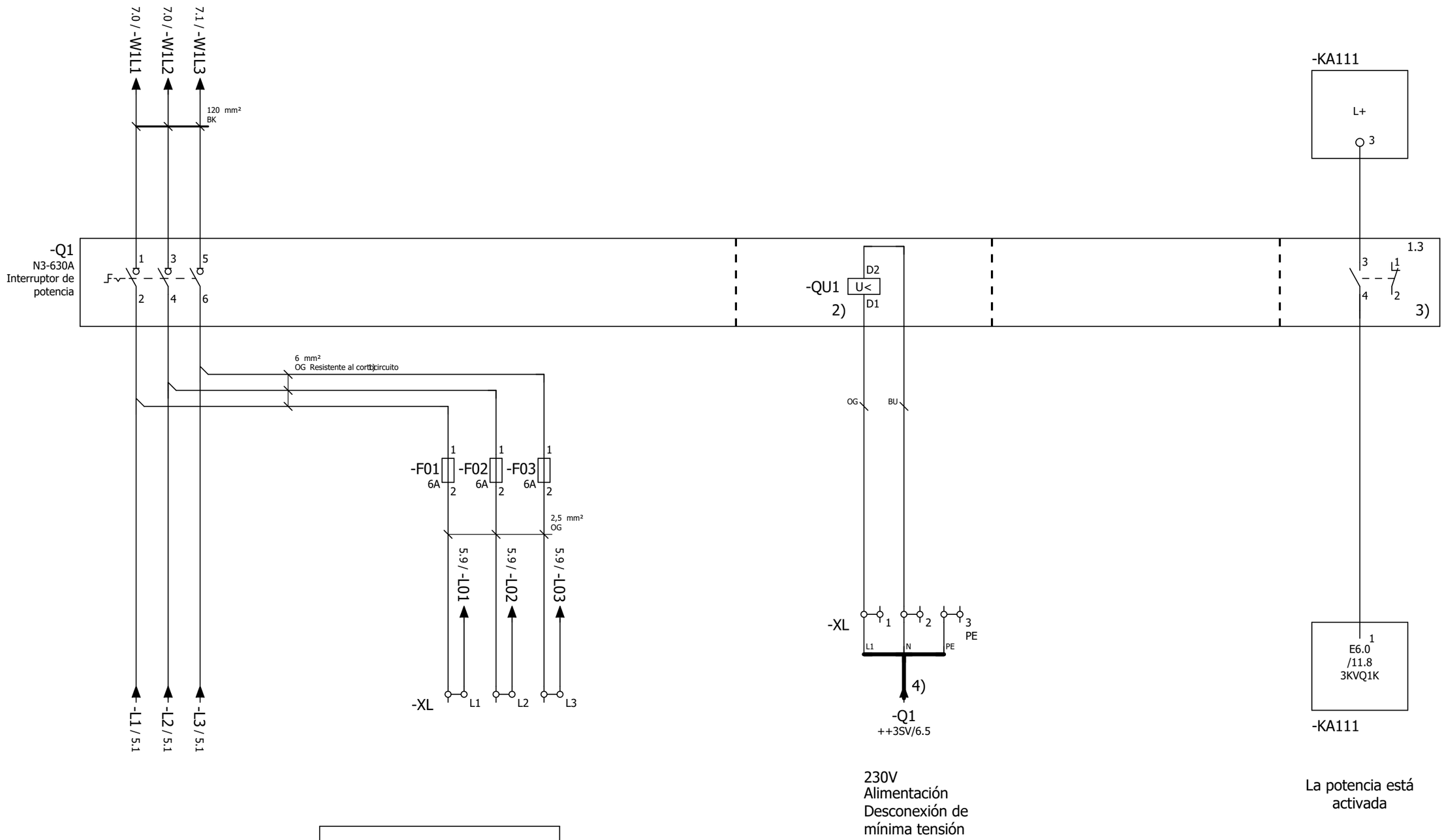

Definición de los puntos de conexión de borne 4-Conexiones de cable

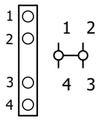

Definición de los puntos de conexión de borne 3-Conexiones de cable

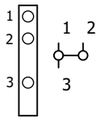

PRECAUCIÓN

Está con tensión incluso con interruptor principal desactivado

1) 4 GKW-AX plus Fa. Leoni
4) Identificación del cable de conexión en naranja (al inicio del cable instalar 5cm de manguera retráctil).

2) Módulo de ampliación Disparador de mínima tensión
3) Módulo de ampliación Interruptor auxiliar

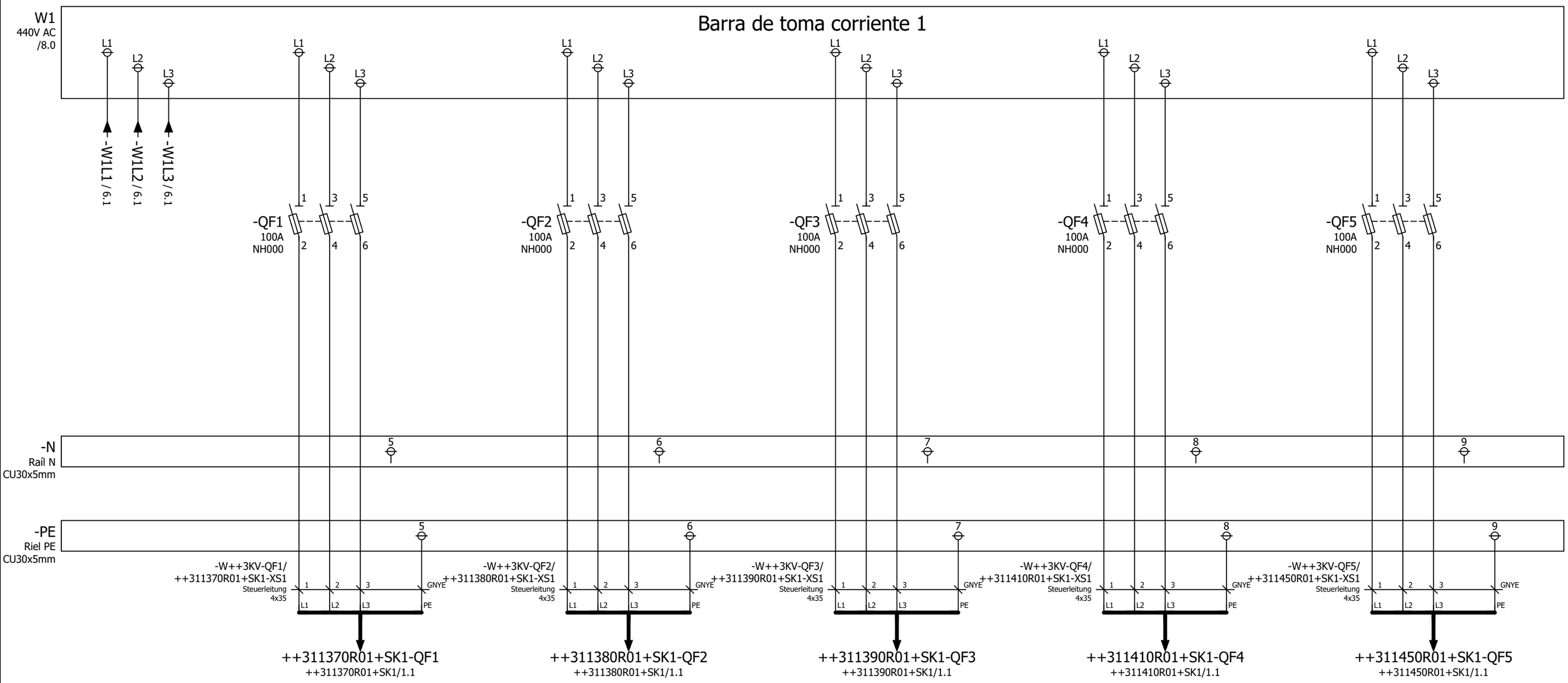

440V
Alimentación Control de soldadura

440V
Alimentación Control de soldadura

440V
Alimentación Control de soldadura

440V
Alimentación Control de soldadura

440V
Alimentación Control de soldadura

Larguero delantero derecho ARG3, 311310-321300 Emplaza Planta: 66 Nave: 102 Campo: F04	440V Distribución	No. inv./No. equipo: 66-96D-313786 Nombre de Proyecto / No. de dibujo: 66-E05-01EKJLTVR3	FFT MÉXICO S.A. DE C.V. Dibuj.: PMP-A/B fecha: 12.03.14 Modif.: FFT FFT fecha: 13.07.17 Fecha de impresión: 26.05.23	Larguero delantero derecho Armario de dist. de soldadura	= KJLTVR ++ 3KV +	== ET Página: 7

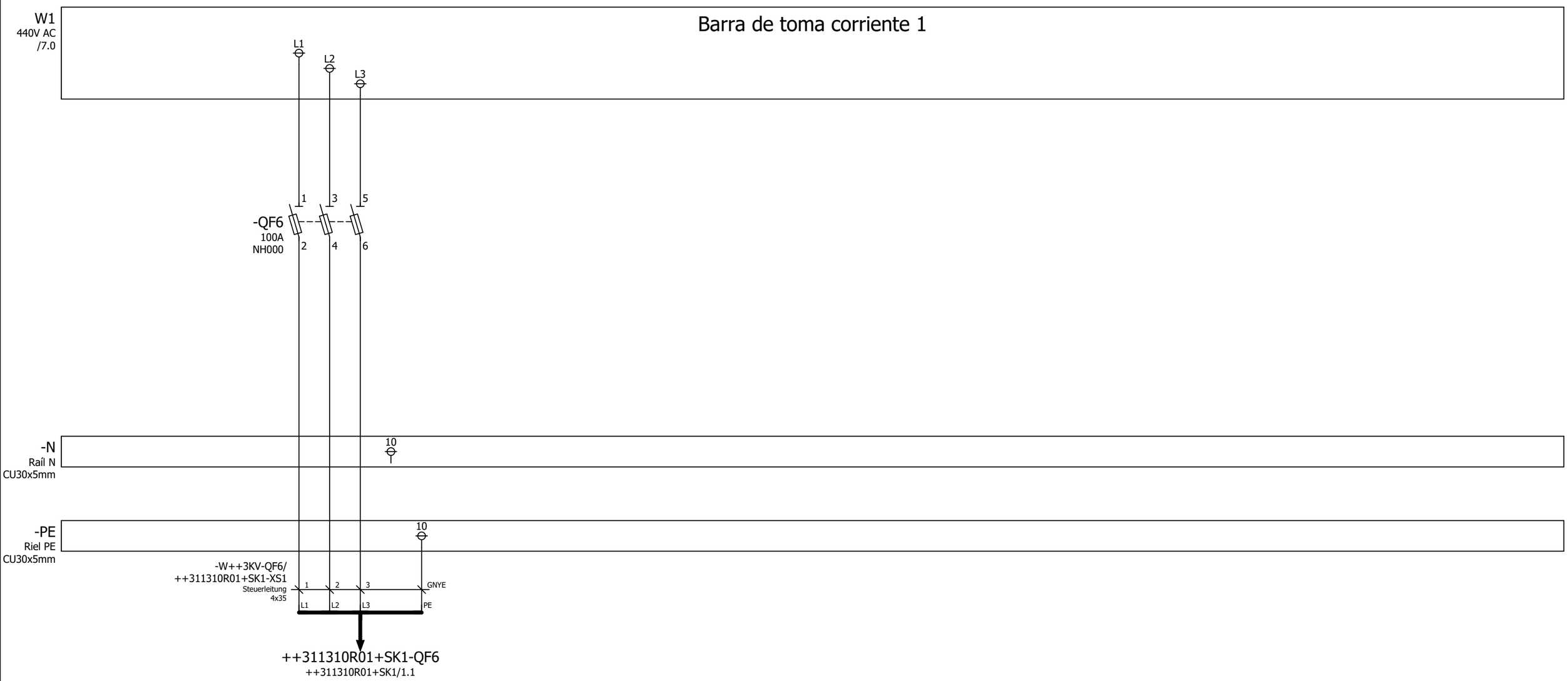

440V
Alimentación Control de soldadura

Larguero delantero derecho ARG3, 311310-321300 Emplaza Planta: 66 Nave: 102 Campo: F04	440V Distribución	No. inv./No. equipo: 66-96D-313786 Nombre de Proyecto / No. de dibujo: 66-E05-01EKJLTVR3	FFT MÉXICO S.A. DE C.V. Dibuj.: PMP-A/B fecha: 12.03.14 Modif.: FFT FFT fecha: 13.07.17 Fecha de impresión: 26.05.23	Larguero delantero derecho Armario de dist. de soldadura	= KJLTVR ++ 3KV +	== ET Página: 8

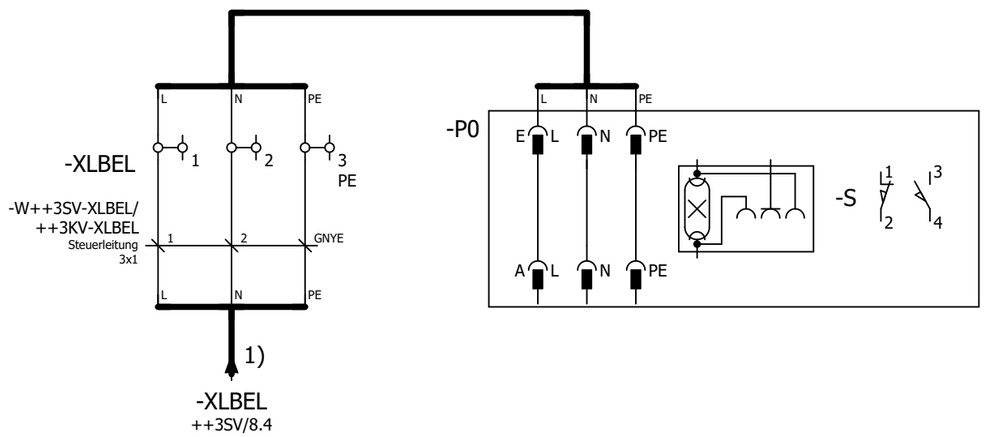

Iluminación de
armario

Definición de
los puntos de conexión
de borne 4-Conexiones de cable

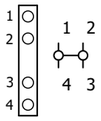

1) Identificación del cable de conexión en naranja (al inicio del cable instalar 5cm de manguera retráctil).

Larguero delantero derecho ARG3, 311310-321300 Emplaza Planta: 66 Nave: 102 Campo: F04	Alumbrado	No. inv./No. equipo: 66-96D-313786 Nombre de Proyecto / No. de dibujo: 66-E05-01EKJLTVR3	FFT MÉXICO S.A. DE C.V. Dibuj.: PMP-A/B fecha: 12.03.14 Modif.: FFT FFT fecha: 13.07.17 Fecha de impresión: 26.05.23	Larguero delantero derecho Armario de dist. de soldadura	= KJLTVR ++ 3KV +	== ET Página: 9

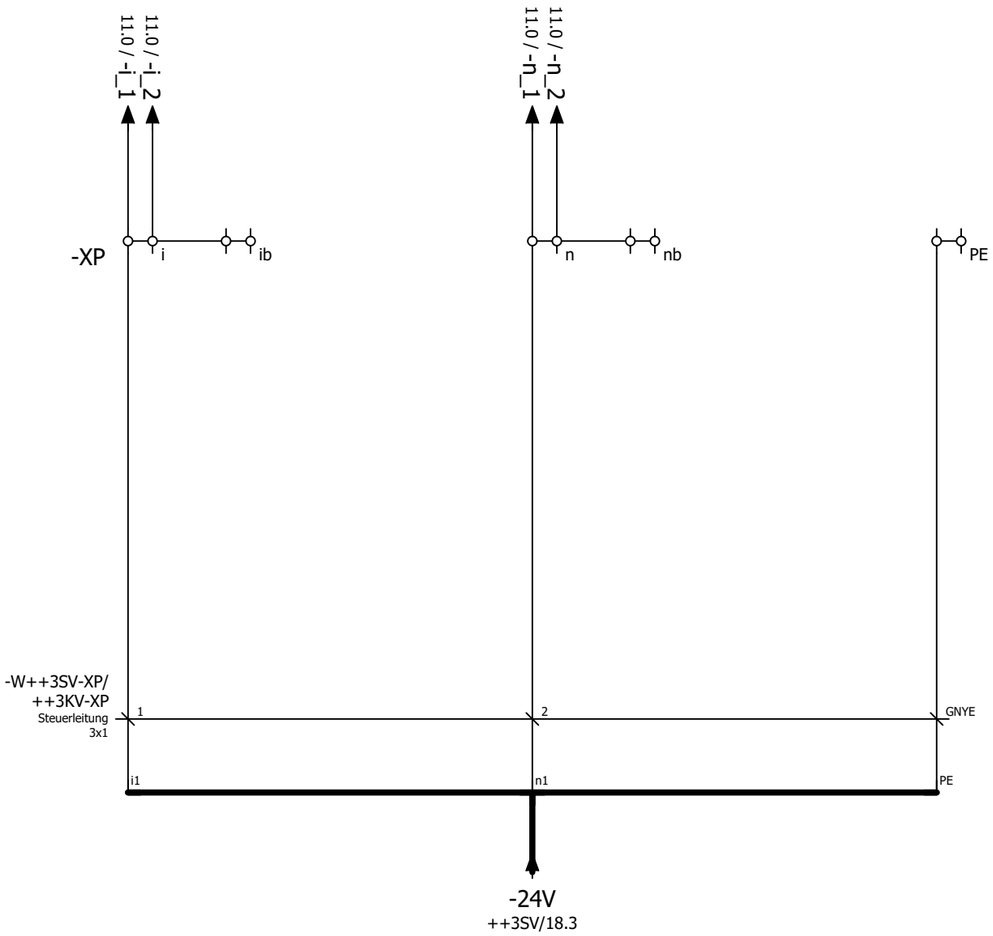

24V
Alimentación

Definición de
los puntos de conexión
de borne 4-Conexiones de cable

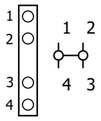

9	0	1	2	3	4	5	6	7	8	9	11

Larguero delantero derecho
ARG3, 311310-321300
Emplaza Planta: 66 Nave: 102 Campo: F04

Distribución de potencial

No. inv./No. equipo: 66-96D-313786
Nombre de Proyecto / No. de dibujo:
66-E05-01EKJLTVR3

FFT MÉXICO S.A. DE C.V.
Dibuj.: PMP-A/B fecha: 12.03.14
Modif.: FFT FFT fecha: 13.07.17
Fecha de impresión: 26.05.23

Larguero delantero derecho
Armario de dist. de soldadura

= KJLTVR
++ 3KV
+

== ET
Página:
10

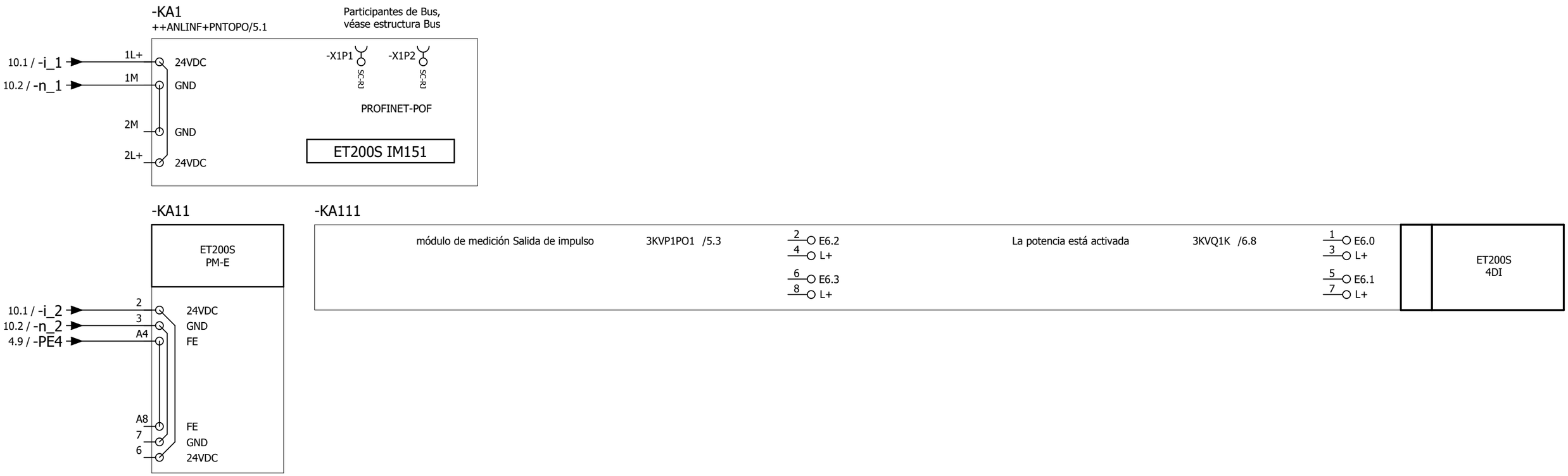
-KA1
++ANLINF+PNTOPO/5.1
Participantes de Bus,
véase estructura Bus
10.1 / -i_1
10.2 / -n_1
1L+
1M
2M
2L+
24VDC
GND
GND
24VDC
-X1P1
-X1P2
SC-RJ
SC-RJ
PROFINET-POF
ET200S IM151
-KA11
ET200S
PM-E
10.1 / -i_2
10.2 / -n_2
4.9 / -PE4
2
3
A4
A8
7
6
24VDC
GND
FE
FE
GND
24VDC
-KA111
módulo de medición Salida de impulso
3KVP1PO1 /5.3
2 E6.2
4 L+
6 E6.3
8 L+
La potencia está activada
3KVQ1K /6.8
1 E6.0
3 L+
5 E6.1
7 L+
ET200S
4DI

Denominación Regletero
=KJLTVR++3KV+-XL

Textos de función	-W++3SV-XL/++3KV-XL 3x1 mm² Steuerleitung	Designación de cable Tipo de cable	Denominación destino exterior y Conexión		Número de bornes	[mm²]*	Denominación destino interior y Conexión		Designación de cable Tipo de cable	BU	OG	2,5 mm² OG	Página / ruta
					L1	6	-F01 -F04	2 2				* *	/6.3
					L2	6	-F02 -F04	2 4				* *	/6.3
					L3	6	-F03 -F04	2 6				* *	/6.3
230V	1		++3SV-XL	1	1	2,5	-Q1-QU1	D1			*		/6.5
Alimentación Desconexión de mínima tensión	2		++3SV-XL	2	2	2,5	-Q1-QU1	D2		*			/6.5
=	GNYE		++3SV-XL	3	3 ⏚	2,5							/6.6

Denominación Regletero
=KJLTVR++3KV+-XLBEL

Textos de función	-W++3SV-XLBEL/++3KV-XLBEL 3x1 mm² Steuerleitung	Designación de cable Tipo de cable	Denominación destino exterior y Conexión		Número de bornes	[mm²]*	Denominación destino interior y Conexión		Designación de cable Tipo de cable	Página / ruta
Iluminación de armario	1		++3SV-XLBEL	4	1	2,5	-P0-E	L		/9.1
=	2		++3SV-XLBEL	5	2 Ⓝ	2,5	-P0-E	N		/9.1
=	GNYE		++3SV-XLBEL	6	3 ⏚	2,5	-P0-E	PE		/9.1

* Sección transversal del dimensionado del bornero

Larguero delantero derecho
ARG3, 311310-321300
Emplaza Planta: 66 Nave: 102 Campo: F04

Diagrama de bornes

No. inv./No. equipo: 66-96D-313786
Nombre de Proyecto / No. de dibujo:
66-E05-01EKJLTVR3

FFT MÉXICO S.A. DE C.V.
Dibuj.: PMP-A/B fecha: 12.03.14
Modif.: FFT FFT fecha: 22.01.18
Fecha de impresión: 26.05.23

Larguero delantero derecho | = KJLTVR | == ET
Armario de dist. de soldadura | ++ 3KV | Página: 12
+

Denominación Regletero
=KJLTVR++3KV+-XLXM

Textos de función	2,5 mm² BU	2,5 mm² OG								Designación de cable / Tipo de cable	Denominación destino exterior y Conexión		Número de bornes [mm²]*		Denominación destino interior y Conexión		Designación de cable / Tipo de cable								OG		Página / ruta
módulo de medición Salida de impulso	*										-N	2	1	Ⓝ 2,5	-P1 -P1	AUX VN											/5.7
=		*									-F04	5	2	2,5	-P1 -P1	AUX V3									*		/5.7

Denominación Regletero
=KJLTVR++3KV+-XP

Textos de función									-W++3SV-XP/++3KV-XP 3x1 mm² Steuerleitung	Designación de cable / Tipo de cable	Denominación destino exterior y Conexión		Número de bornes [mm²]*		Denominación destino interior y Conexión		Designación de cable / Tipo de cable										Página / ruta
24V									1		++3SV-XP	ic	i	2,5	-KA1 -KA11	1L+ 2											/10.1
Alimentación													ib	2,5													/10.1
=									2		++3SV-XP	nc	n	2,5	-KA1 -KA11	1M 3											/10.2
=													nb	2,5													/10.3
=									GNYE		++3SV-XP	PE	PE ⏚	2,5													/10.4

* Sección transversal del dimensionado del bornero

Larguero delantero derecho
ARG3, 311310-321300
Emplaza Planta: 66 Nave: 102 Campo: F04

Diagrama de bornes

No. inv./No. equipo: 66-96D-313786
Nombre de Proyecto / No. de dibujo:
66-E05-01EKJLTVR3

FFT MÉXICO S.A. DE C.V.
Dibuj.: PMP-A/B fecha: 12.03.14
Modif.: FFT FFT fecha: 22.01.18
Fecha de impresión: 26.05.23

Larguero delantero derecho | = KJLTVR | == ET
Armario de dist. de soldadura | ++ 3KV | Página: 13
+

Cliente: (Propietario de la instalación)

Volkswagen de México

Nombre de Proyecto / No. de dibujo: 66-E05-01EKJLTVR3

Instalación: =KJLTVR

Lugar de instalación: ++3SV

Descripción lugar de instalación: Armario de dist. de corriente

Informaciones de la instalación:

Año de fabricación:	2016	
Sistema de PLC:	Siemens CPU319-F	
Sistema de Bus:	Profinet	
	Red general:	Red soldadura (si se dispone):
Tensión:	440V	440V
Intensidad nominal:	67.7A	165.3A
Potencia	51.6kVA	126kVA
Punto de aliment:	UKVG-04 SAL.65	SVG-06A SAL.4
Fusible previo:	100A	200A

Informaciones EPLAN:

Cantidad total de hojas:	620
Última modificación:	02.02.23
Último adaptador:	CARLO
Última versión de EPLAN usada:	2.7.3
Última versión Build de EPLAN usada:	11418
Tipo de proyecto:	Projeto do esquema

Encadenado con controles de terceros:

Instalación(es):	Larguero delantero derecho
Número(s) de dibujo(s):	66-E00-01EKJLTVR1, 66-E00-01EKJLTVR4
No. inv./No. equipo:	66-96D-313786

Placa identificativa

66-E05-01EKJLTVR3
=KJLTVR ++3SV
Längsträger Vorn rechts
Larguero delantero derecho
ARG3, 311310-321300

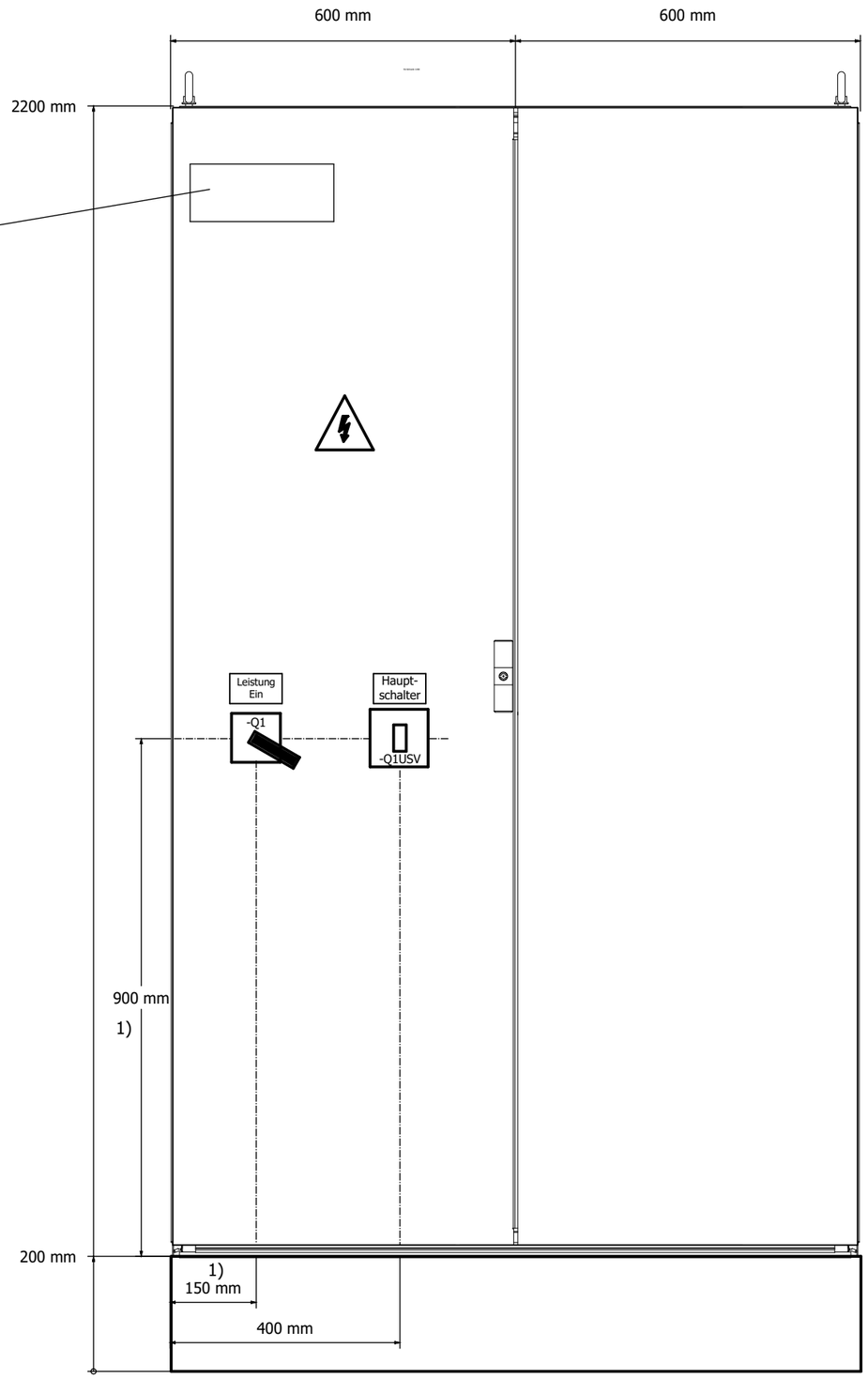

1) Nota:
Las medidas son aproximadas.
Después de interruptor de montaje se introducen las dimensiones exactas!

Larguero delantero derecho ARG3, 311310-321300 Emplaza Planta: 66 Nave: 102 Campo: F04	Vista de armario SV	No. inv./No. equipo: 66-96D-313786 Nombre de Proyecto / No. de dibujo: 66-E05-01EKJLTVR3	FFT MÉXICO S.A. DE C.V. Dibuj.: PMP-A/B fecha: 12.03.14 Modif.: FFT FFT fecha: 29.05.17 Fecha de impresión: 26.05.23	Larguero delantero derecho Armario de dist. de corriente	= KJLTVR ++ 3SV +	== ET Página: 2

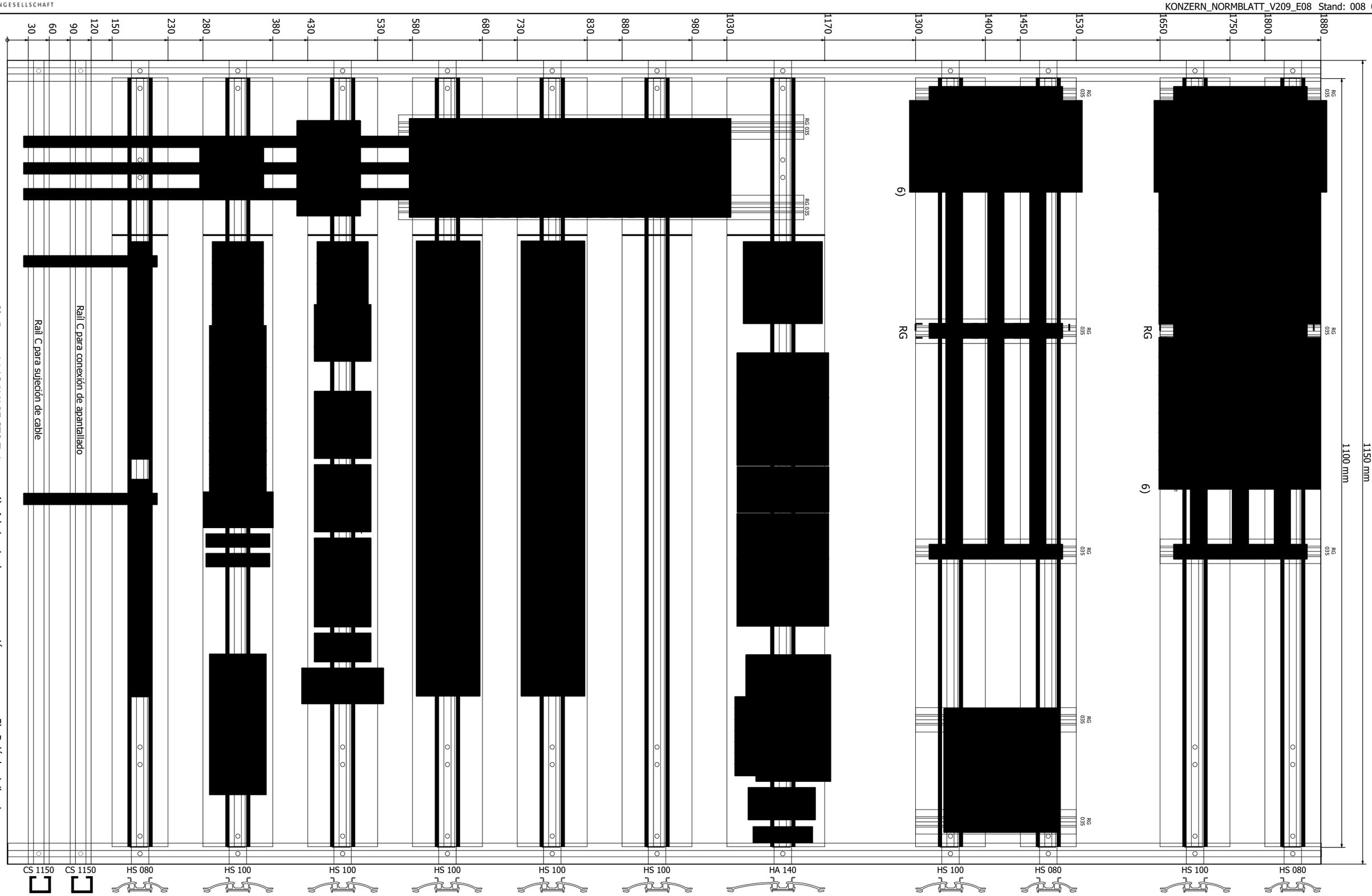

1) Bornes L1-L3,N,PE ST6-Twin
Bornes 1-6 ST52,5-Quattro Bornes
7-19 STI10

2) Bornes L1-L3,N,PE ST6-Twin
Bornes 1-10 ST52,5-Quattro

3) -XLXM borne 1-2
(ST52,5-Quattro)

4) A la izquierda, prever conexión para barra colectora N. Cada 20 cm, montar soporte de fijación para la barra colectora N.

5) Relé de vigilancia de fases

6) Cubrir embarrados

◄ 2 4 ►

Larguero delantero derecho ARG3, 311310-321300 Emplaza Planta: 66 Nave: 102 Campo: F04	Construcción sistema de bastidor de montaje	No. inv./No. equipo: 66-96D-313786 Nombre de Proyecto / No. de dibujo: 66-E05-01EKJLTVR3	FFT MÉXICO S.A. DE C.V. Dibuj.: PMP-A/B fecha: 12.03.14 Modif.: FFT FFT fecha: 19.01.18 Fecha de impresión: 26.05.23	Larguero delantero derecho Armario de dist. de corriente	= KJLTVR ++ 3SV +	== ET Página: 3

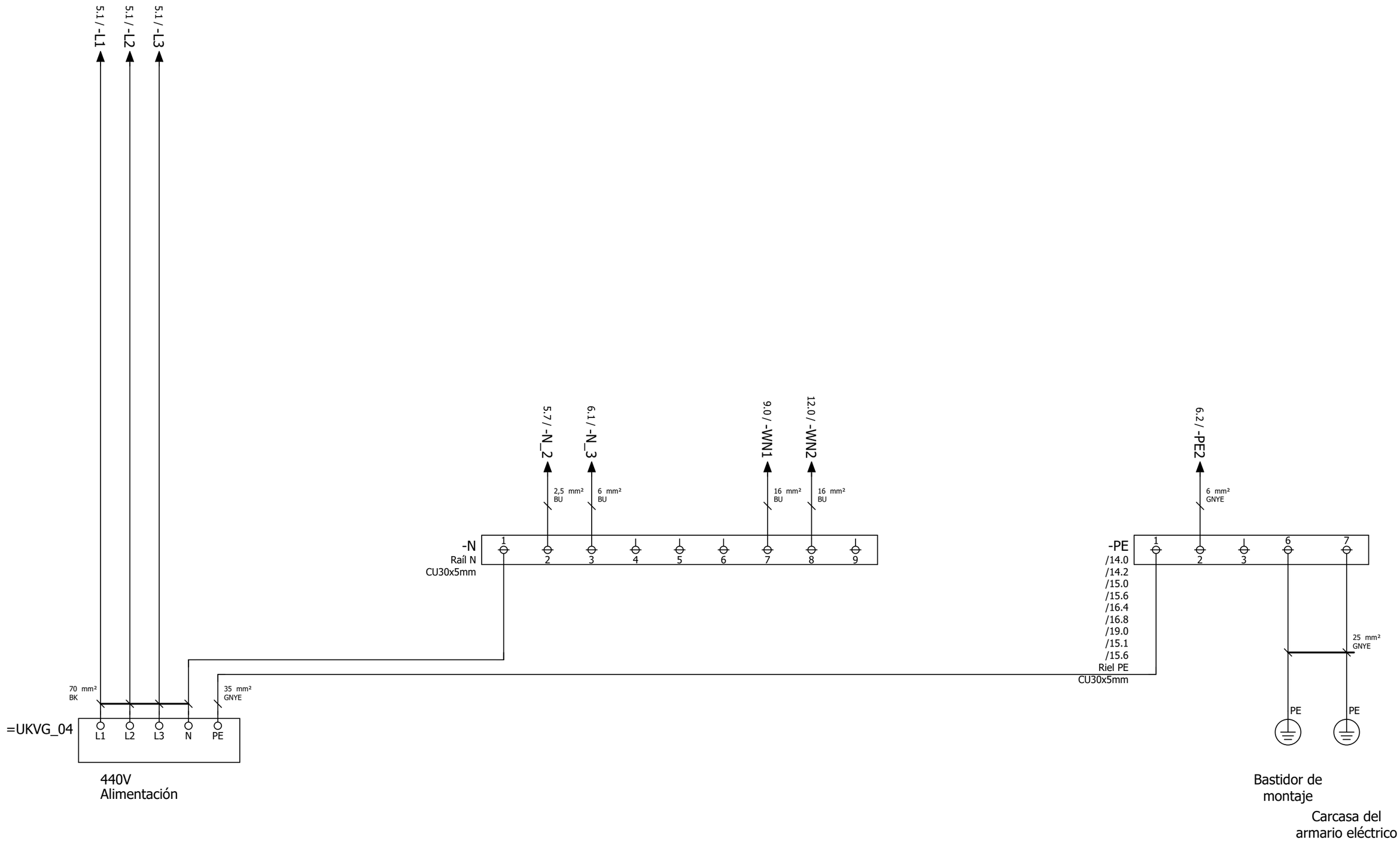

Larguero delantero derecho ARG3, 311310-321300 Emplaza Planta: 66 Nave: 102 Campo: F04	Alimentación	No. inv./No. equipo: 66-96D-313786 Nombre de Proyecto / No. de dibujo: 66-E05-01EKJLTVR3	FFT MÉXICO S.A. DE C.V. Dibuj.: PMP-A/B fecha: 12.03.14 Modif.: FFT FFT fecha: 29.05.17 Fecha de impresión: 26.05.23	Larguero delantero derecho Armario de dist. de corriente	= KJLTVR ++ 3SV +	== ET Página: 4

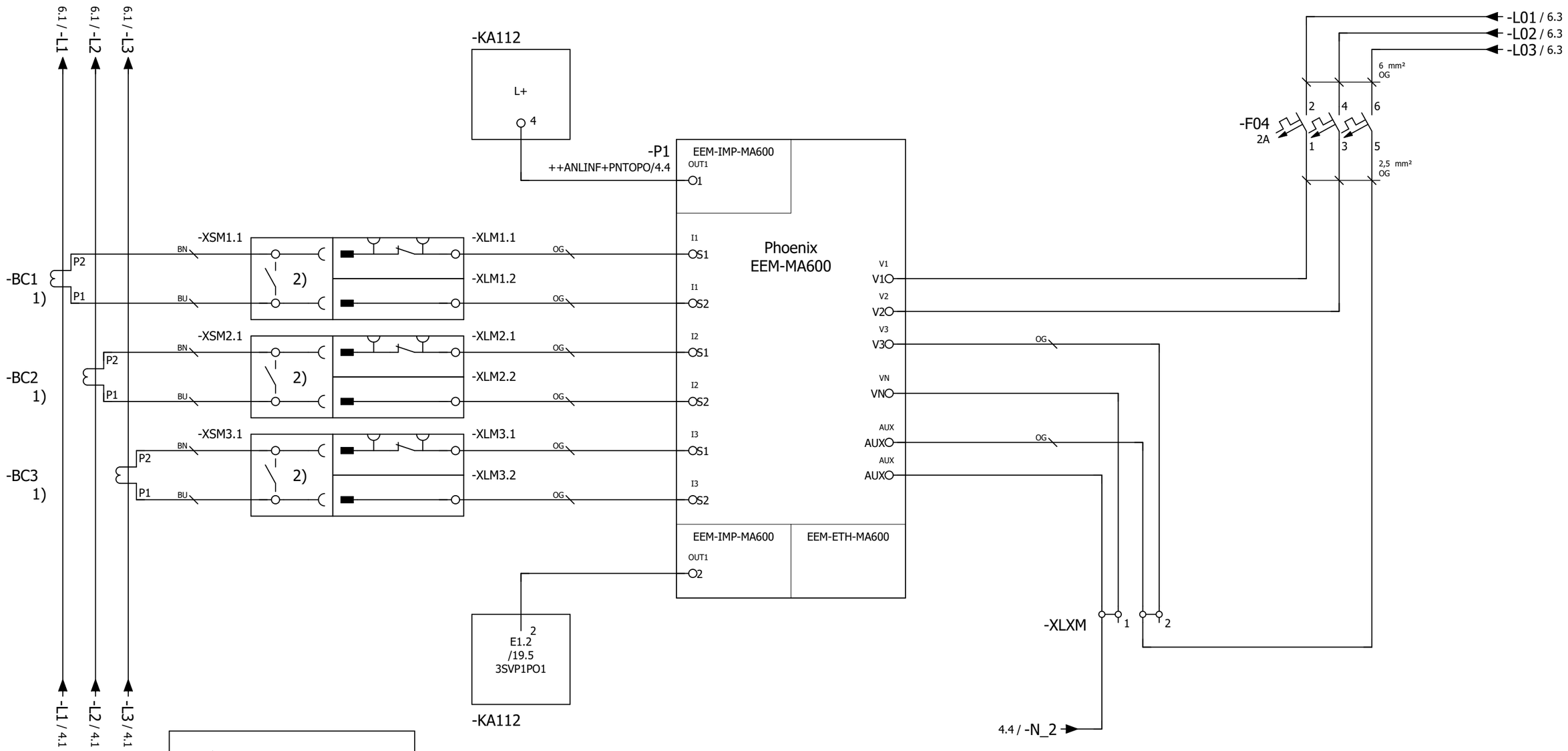

PRECAUCIÓN

Está con tensión incluso con interruptor principal desactivado

módulo de medición Salida de impulso

Definición de los puntos de conexión de borne 4-Conexiones de cable

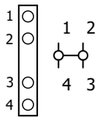

1) Los cables de conexión de los transductores no deben acortarse! Identificación del cable de conexión en naranja (manguera).

2) Con el conector sacado el transformador de corriente se autocortocircuita.

Larguero delantero derecho ARG3, 311310-321300 Emplaza Planta: 66 Nave: 102 Campo: F04	Sistema de medición	No. inv./No. equipo: 66-96D-313786 Nombre de Proyecto / No. de dibujo: 66-E05-01EKJLTVR3	FFT MÉXICO S.A. DE C.V. Dibuj.: PMP-A/B fecha: 12.03.14 Modif.: CARLO fecha: 02.02.23 Fecha de impresión: 26.05.23	Larguero delantero derecho Armario de dist. de corriente	= KJLTVR ++ 3SV +	== ET Página: 5

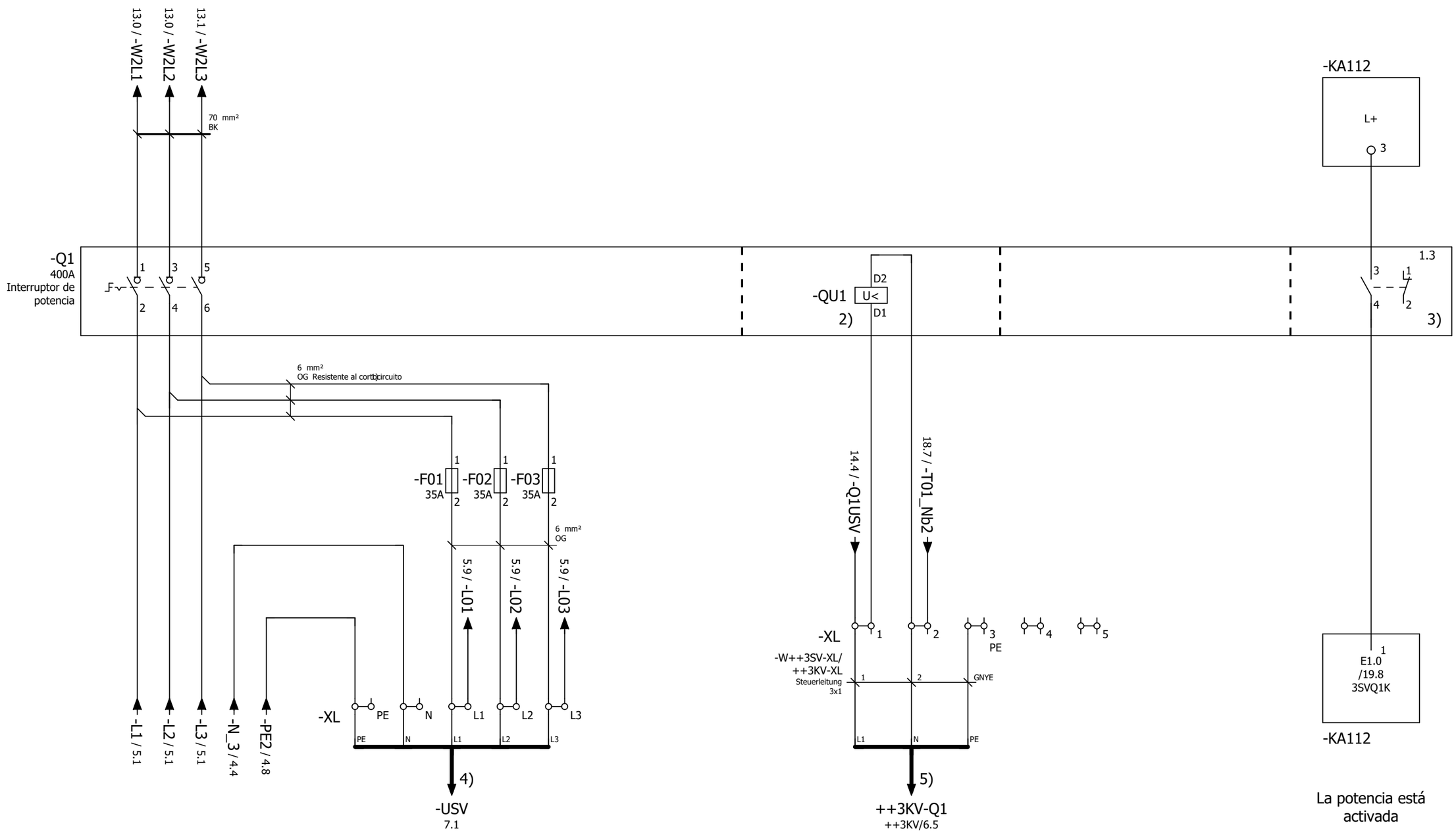

230V
Alimentación
Desconexión de
mínima tensión

La potencia está
activada

Definición de
los puntos de conexión
de borne 4-Conexiones de cable

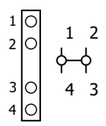

Definición de
los puntos de conexión
de borne 3-Conexiones de cable

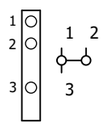

PRECAUCIÓN

Está con tensión incluso con interruptor principal desactivado

1) 4 GKW-AX plus Fa. Leoni
4) En caso de alimentación vía USV, retirar unión
5) Identificación del cable de conexión en naranja (al inicio del cable instalar 5cm de manguera retráctil).

2) Módulo de ampliación Disparador de mínima tensión
3) Módulo de ampliación Interruptor auxiliar

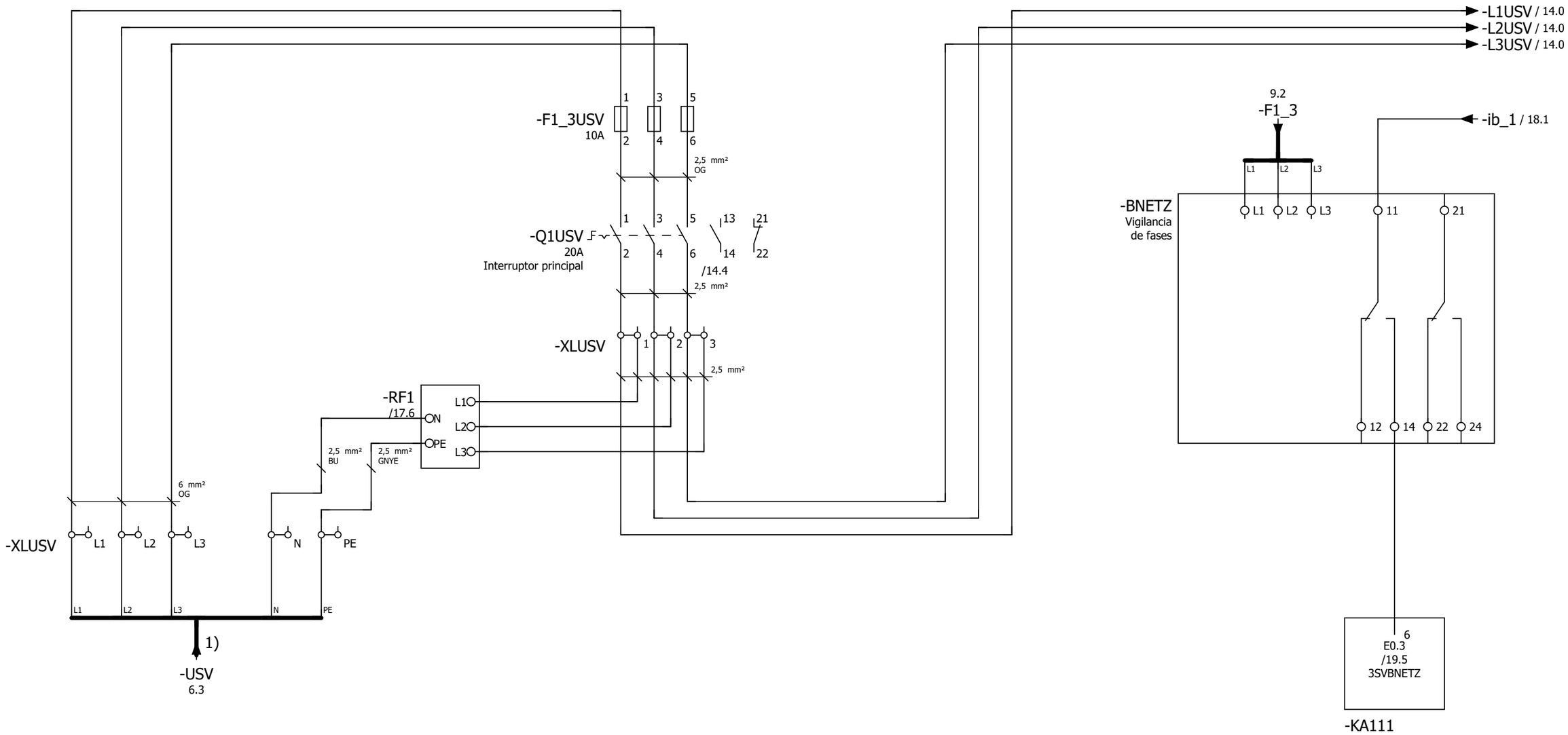

USV
Alimentación

Protección contra
sobretensión tipo
2

Control de red OK

Definición de
los puntos de conexión
de borne 4-Conexiones de cable

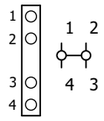

Definición de
los puntos de conexión
de borne 3-Conexiones de cable

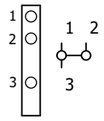

1) En caso de alimentación vía USV, retirar unión.

Larguero delantero derecho ARG3, 311310-321300 Emplaza Planta: 66 Nave: 102 Campo: F04	Alimentación USV	No. inv./No. equipo: 66-96D-313786 Nombre de Proyecto / No. de dibujo: 66-E05-01EKJLTVR3	FFT MÉXICO S.A. DE C.V. Dibuj.: PMP-A/B fecha: 12.03.14 Modif.: CARLO fecha: 02.02.23 Fecha de impresión: 26.05.23	Larguero delantero derecho Armario de dist. de corriente	= KJLTVR ++ 3SV +	== ET Página: 7

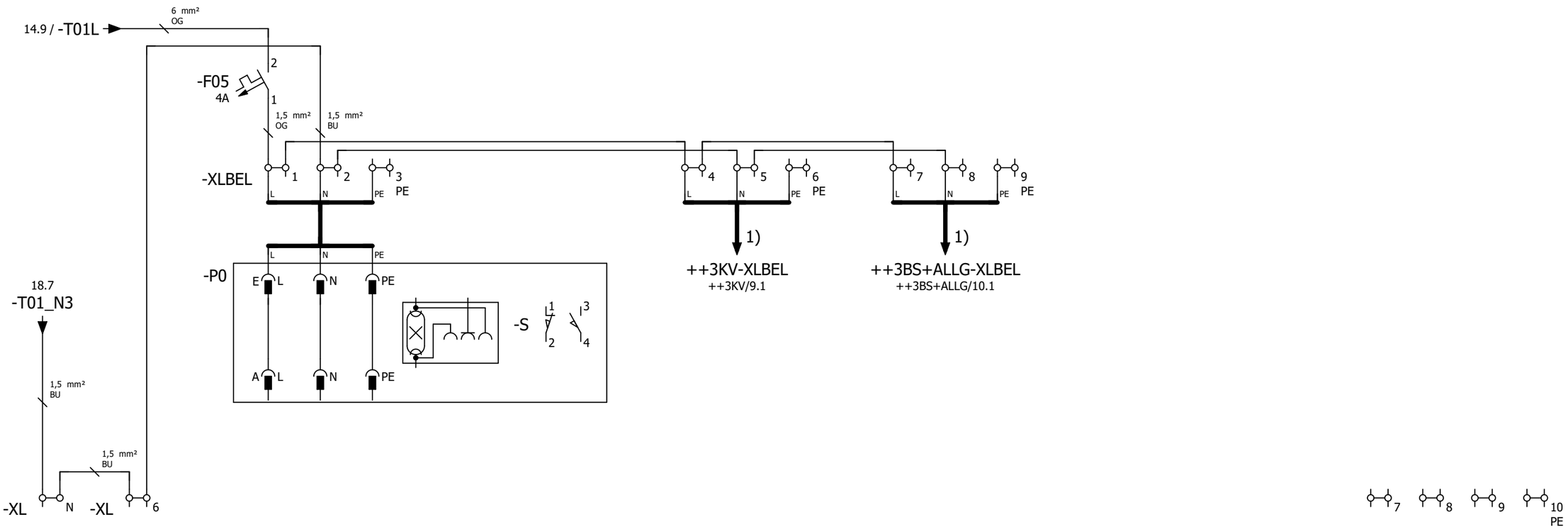

Iluminación de
armario

Reserva

Definición de
los puntos de conexión
de borne 4-Conexiones de cable

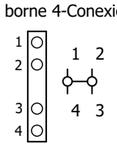

Definición de
los puntos de conexión
de borne 3-Conexiones de cable

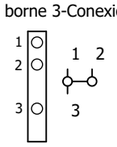

1) Identificación del cable de conexión en naranja (al inicio del cable instalar 5cm de manguera retráctil).

Larguero delantero derecho ARG3, 311310-321300 Emplaza Planta: 66 Nave: 102 Campo: F04	Alumbrado	No. inv./No. equipo: 66-96D-313786 Nombre de Proyecto / No. de dibujo: 66-E05-01EKJLTVR3	FFT MÉXICO S.A. DE C.V. Dibuj.: PMP-A/B fecha: 12.03.14 Modif.: FFT FFT fecha: 29.05.17 Fecha de impresión: 26.05.23	Larguero delantero derecho Armario de dist. de corriente	= KJLTVR ++ 3SV +	== ET Página: 8

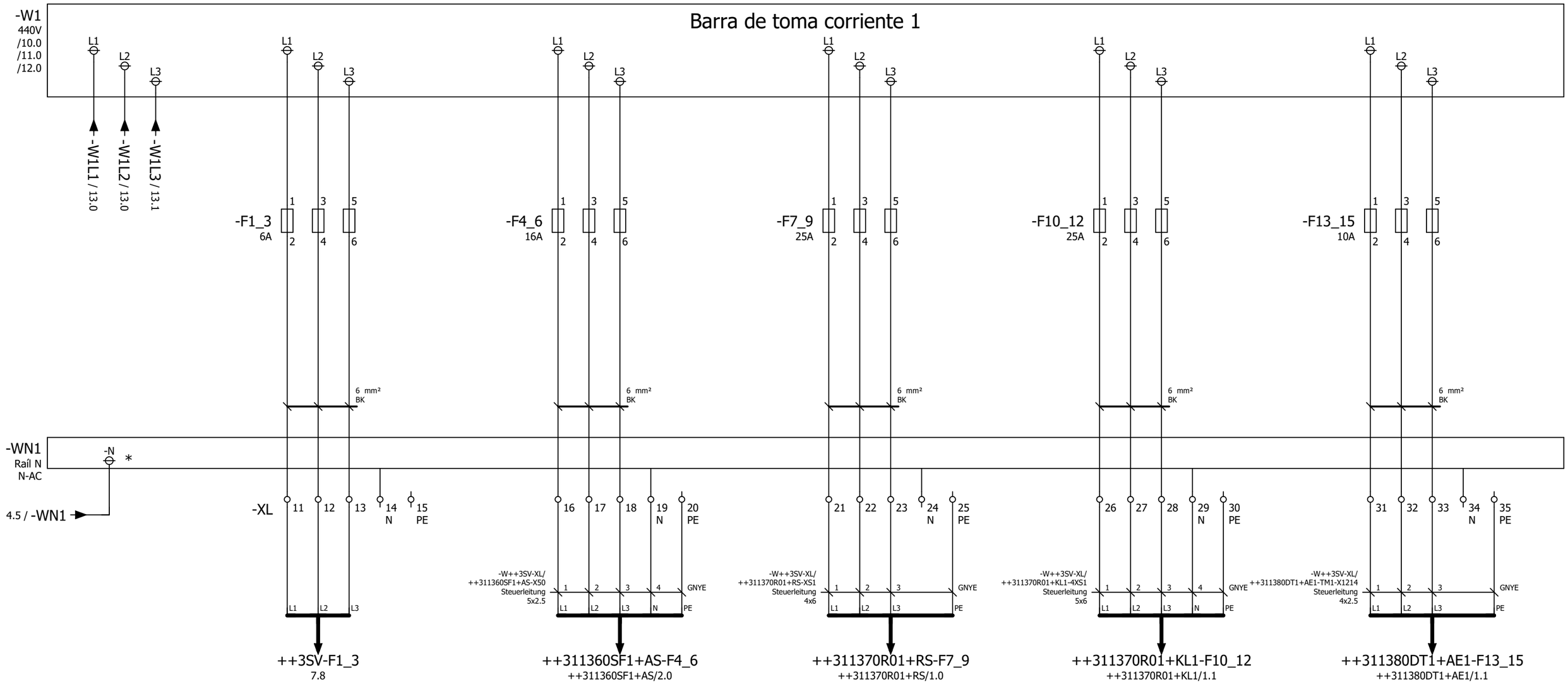

440V
Alimentación Vigilancia de fases

440V
Alimentación Ventana de protección

440V
Alimentación Robot

440V
Alimentación Adhesivo

440V
Alimentación Movipro

Definición de
los puntos de conexión
de borne 2-Conexiones de cable

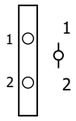

* El raíl CU de la alimentación del armario eléctrico y el raíl CU de los bornes separadores N, deben estar conectados con un cable de 16mm² como mínimo una vez por cada hilera de bornes.

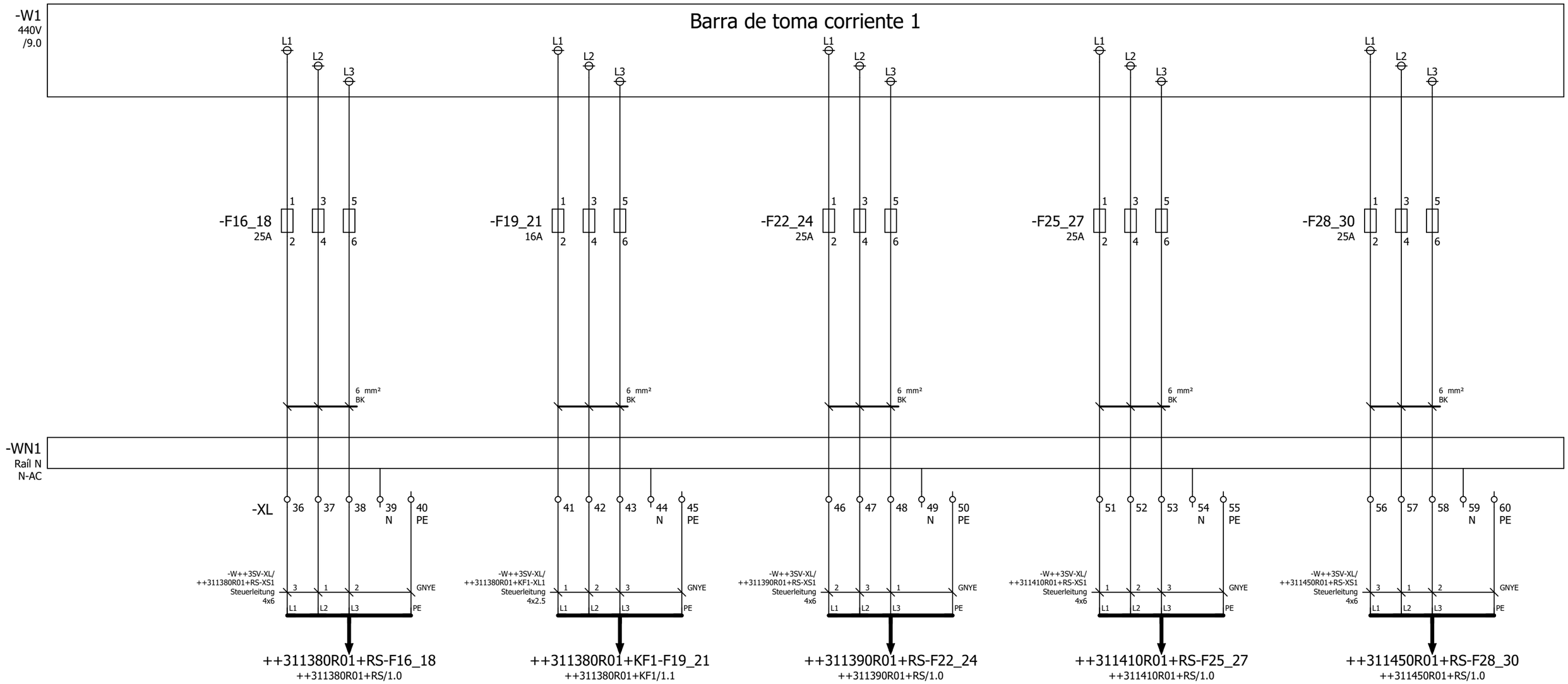

440V
Alimentación Robot

440V
Alimentación Fresadora de puntas

440V
Alimentación Robot

440V
Alimentación Robot

440V
Alimentación Robot

Definición de
los puntos de conexión
de borne 2-Conexiones de cable

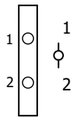

* El raíl CU de la alimentación del armario eléctrico y el raíl CU de los bornes separadores N, deben estar conectados con un cable de 16mm² como mínimo una vez por cada hilera de bornes.

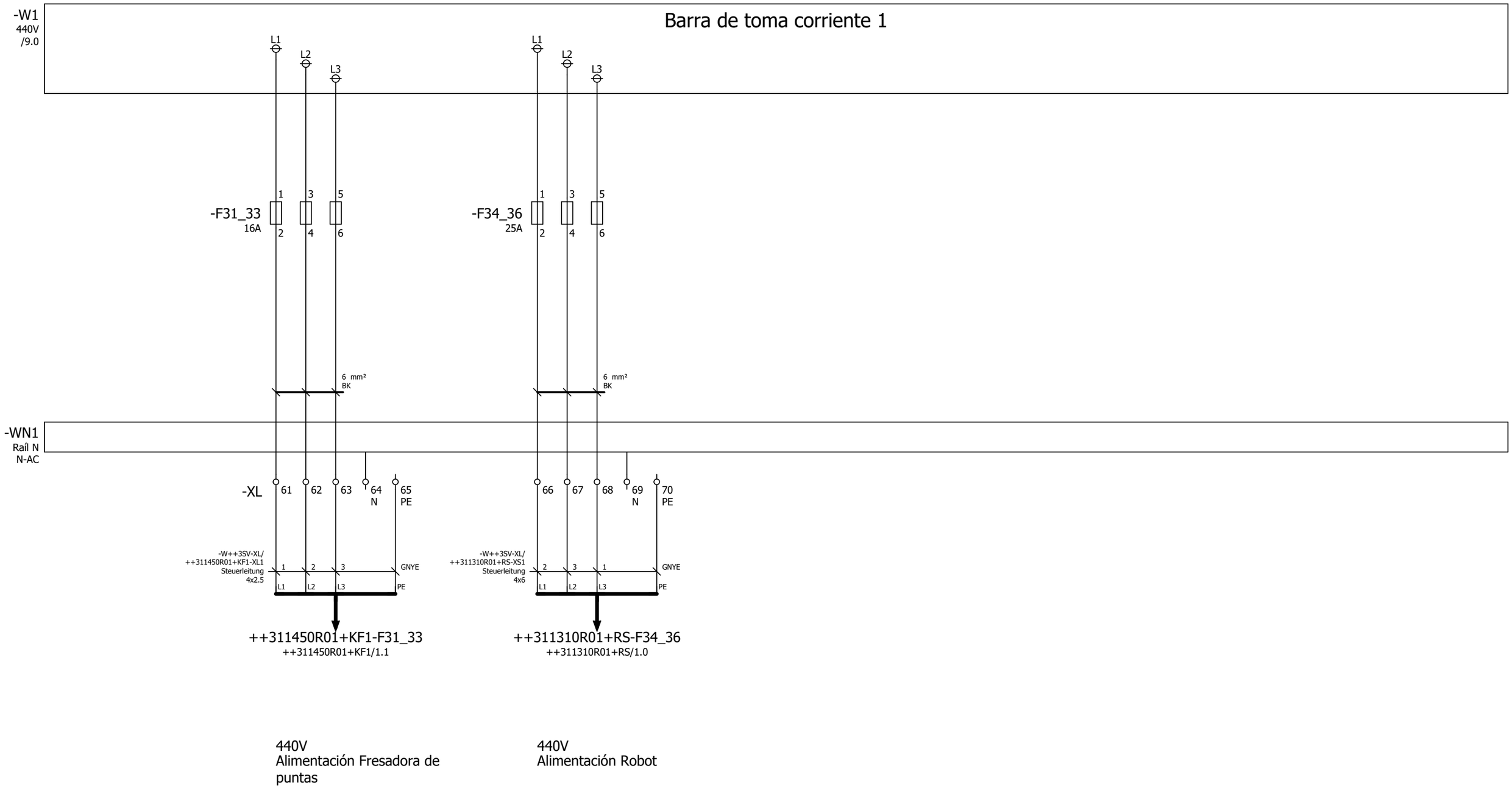

Definición de
los puntos de conexión
de borne 2-Conexiones de cable

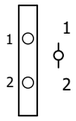

* El raíl CU de la alimentación del armario eléctrico y el raíl CU de los bornes separadores N, deben estar conectados con un cable de 16mm² como mínimo una vez por cada hilera de bornes.

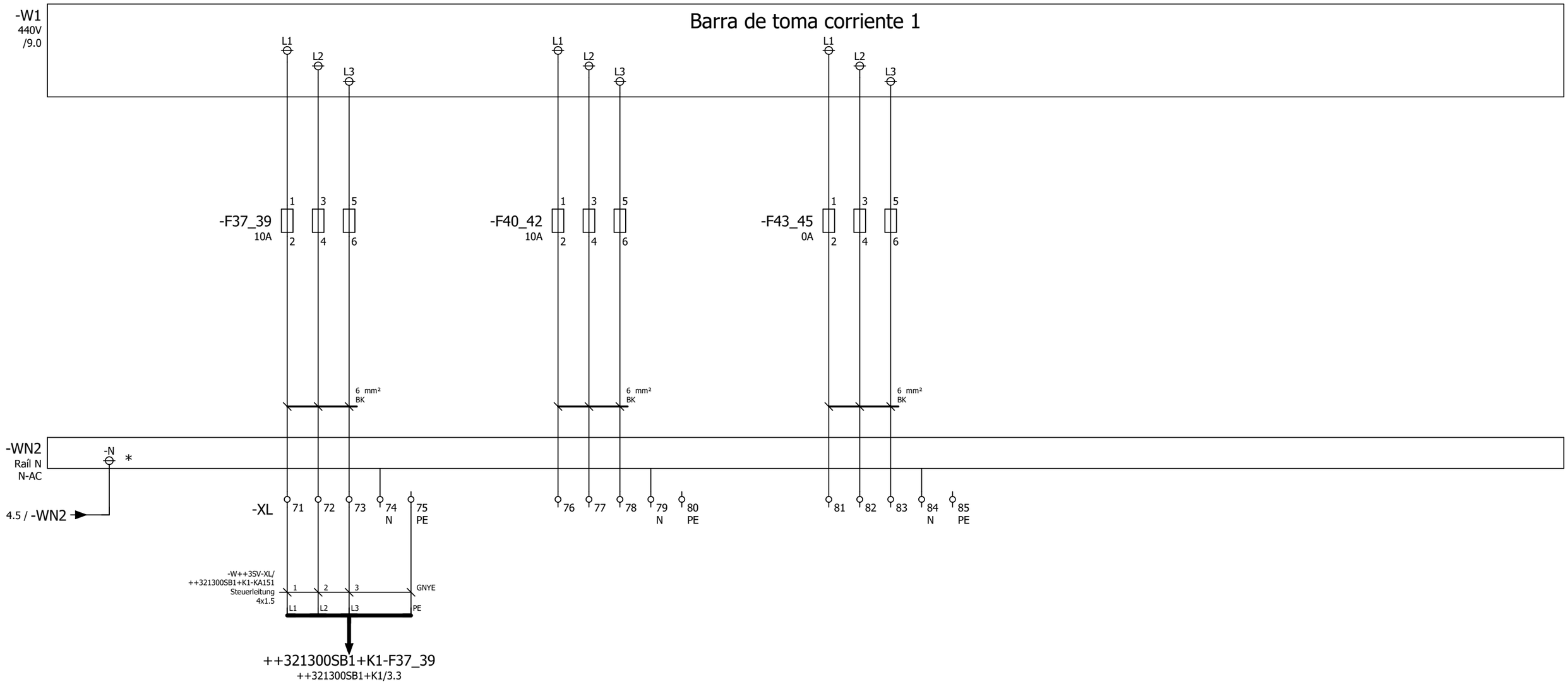

440V
Alimentación Cinta de acúmulo

440V
Alimentación Reserva

440V
Alimentación Reserva

Definición de
los puntos de conexión
de borne 2-Conexiones de cable

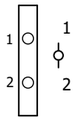

* El raíl CU de la alimentación del armario eléctrico y el raíl CU de los bornes separadores N, deben estar conectados con un cable de 16mm² como mínimo una vez por cada hilera de bornes.

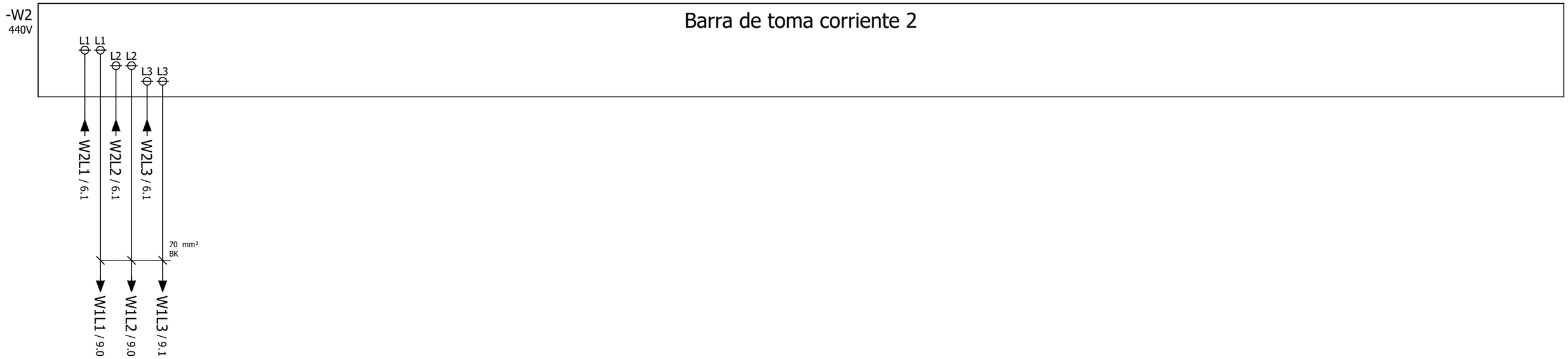

Definición de
los puntos de conexión
de borne 2-Conexiones de cable

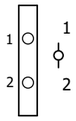

12	0	1	2	3	4	5	6	7	8	9	14

Larguero delantero derecho
ARG3, 311310-321300
Emplaza Planta: 66 Nave: 102 Campo: F04

440V Distribución

No. inv./No. equipo: 66-96D-313786
Nombre de Proyecto / No. de dibujo:
66-E05-01EKJLTVR3

FFT MÉXICO S.A. DE C.V.
Dibuj.: PMP-A/B fecha: 12.03.14
Modif.: FFT FFT fecha: 29.05.17
Fecha de impresión: 26.05.23

Larguero delantero derecho	= KJLTVR	== ET
Armario de dist. de corriente	++ 3SV	Página: 13
	+	

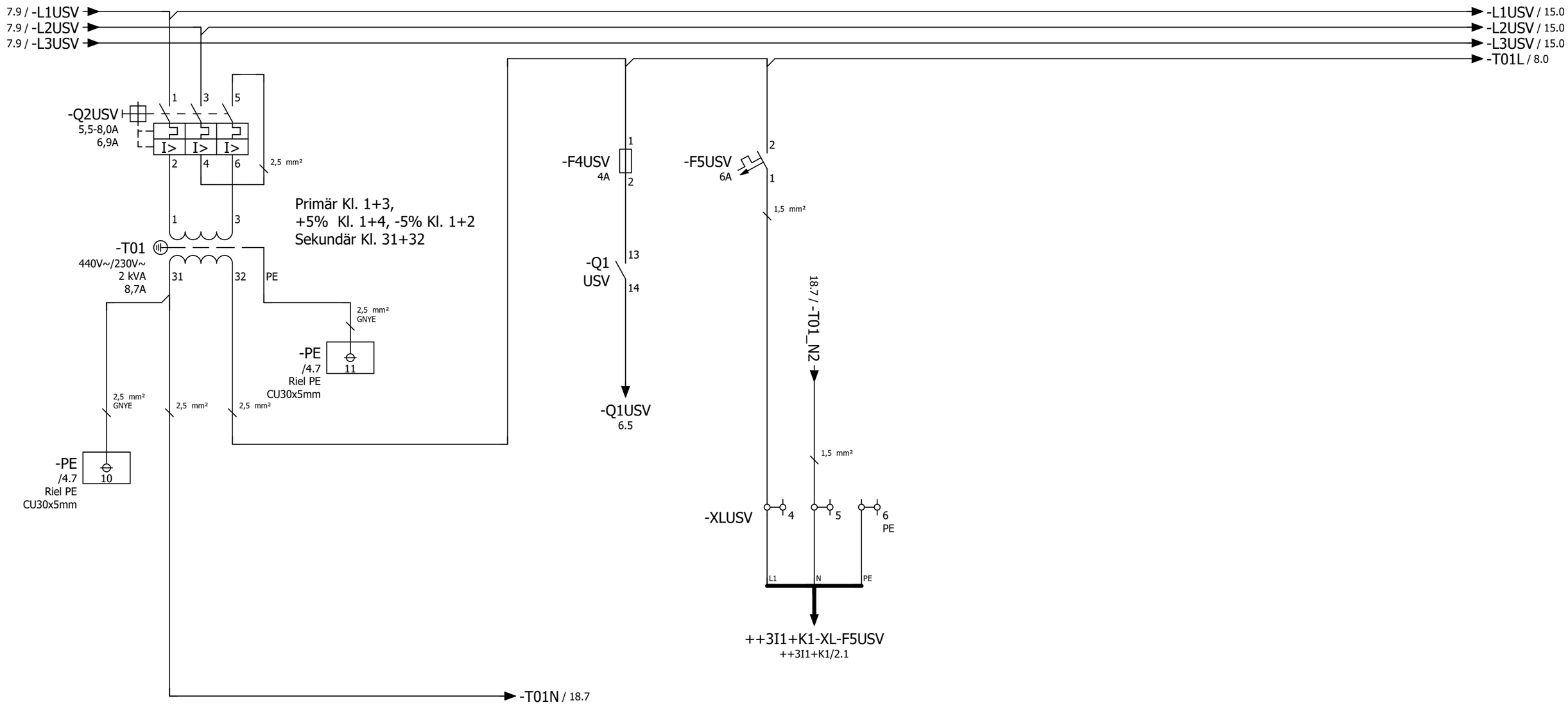

Definición de
los puntos de conexión
de borne 4-Conexiones de cable

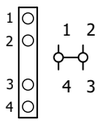

Larguero delantero derecho ARG3, 311310-321300 Emplaza Planta: 66 Nave: 102 Campo: F04	230V Distribución	No. inv./No. equipo: 66-96D-313786 Nombre de Proyecto / No. de dibujo: 66-E05-01EKJLTVR3	FFT MÉXICO S.A. DE C.V. Dibuj.: PMP-A/B fecha: 12.03.14 Modif.: FFT FFT fecha: 10.05.17 Fecha de impresión: 26.05.23	Larguero delantero derecho Armario de dist. de corriente	= KJLTVR ++ 3SV +	== ET Página: 14

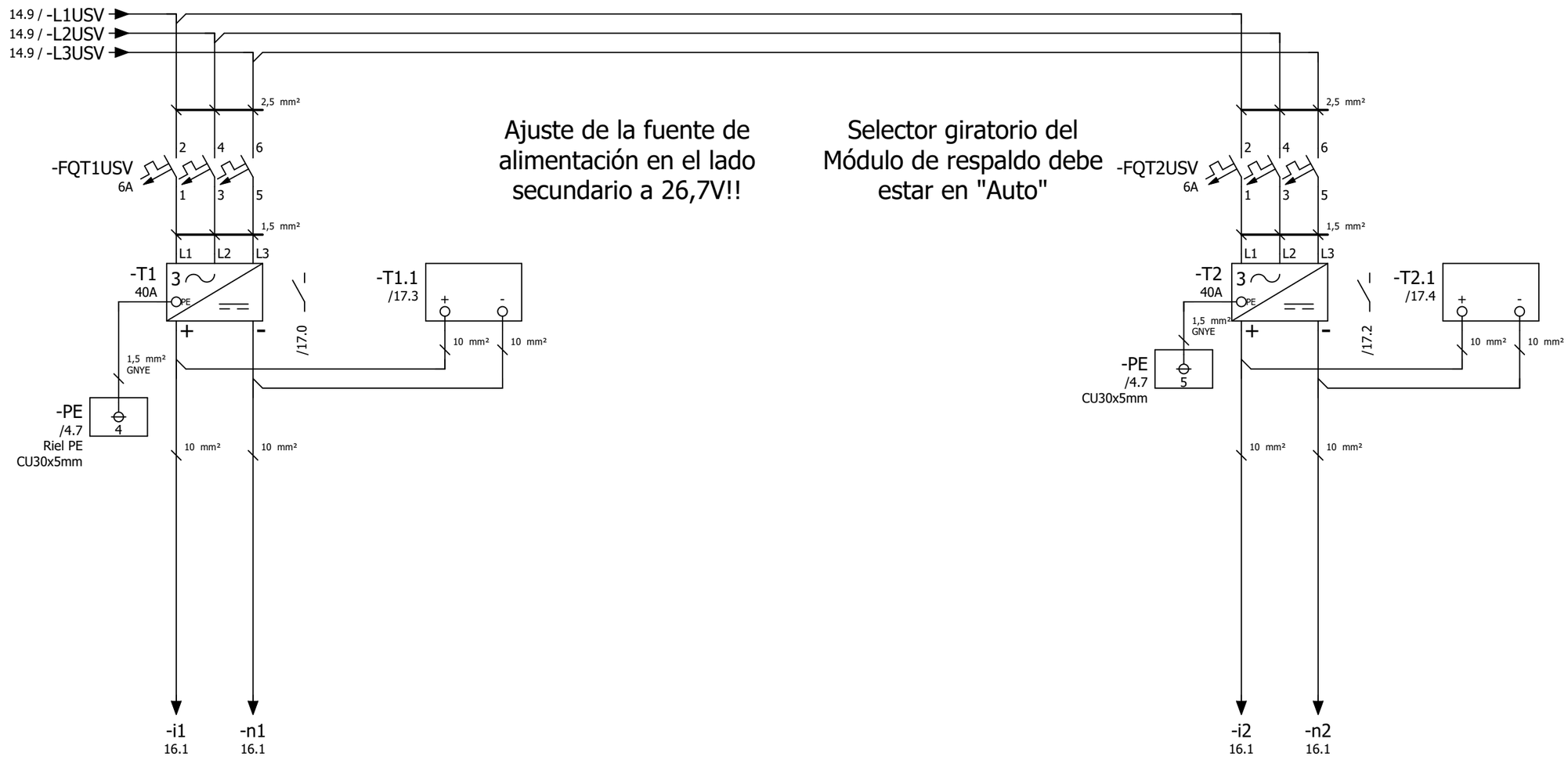

Ajuste de la fuente de alimentación en el lado secundario a 26,7V!!

Selector giratorio del Módulo de respaldo debe estar en "Auto"

Módulo búfer

Módulo búfer

Definición de
los puntos de conexión
de borne 2-Conexiones de cable

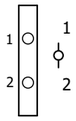

Larguero delantero derecho ARG3, 311310-321300 Emplaza Planta: 66 Nave: 102 Campo: F04	alimentación 24V	No. inv./No. equipo: 66-96D-313786 Nombre de Proyecto / No. de dibujo: 66-E05-01EKJLTVR3	FFT MÉXICO S.A. DE C.V. Dibuj.: PMP-A/B fecha: 12.03.14 Modif.: FFT FFT fecha: 29.05.17 Fecha de impresión: 26.05.23	Larguero delantero derecho Armario de dist. de corriente	= KJLTVR ++ 3SV +	== ET Página: 15

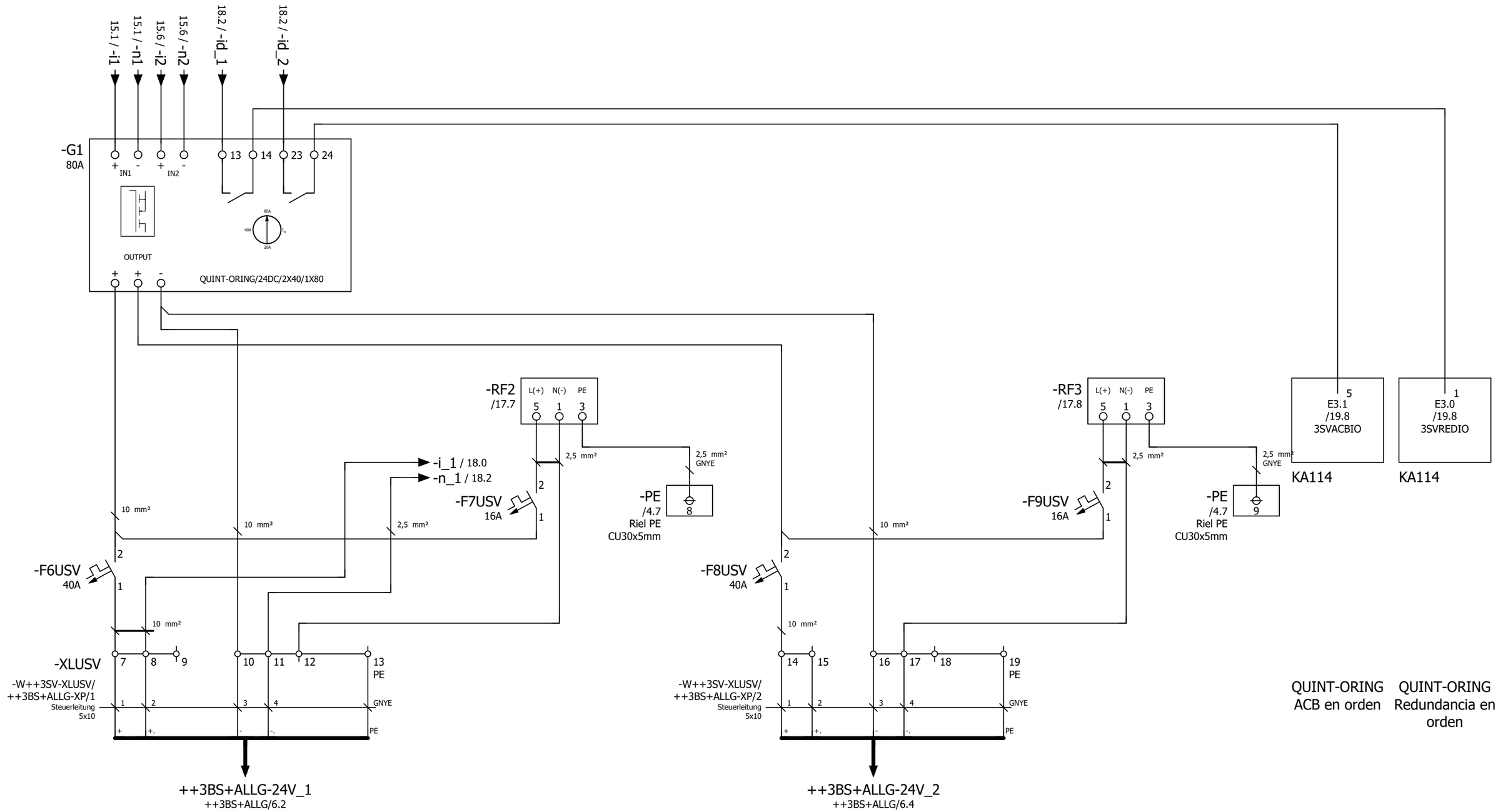

QUINT-ORING
ACB en orden

QUINT-ORING
Redundancia en orden

Definición de
los puntos de conexión
de borne 2-Conexiones de cable

24V
Alimentación a BS

Protección contra
sobretensión tipo
3

Protección contra
sobretensión tipo
3

Larguero delantero derecho ARG3, 311310-321300 Emplaza Planta: 66 Nave: 102 Campo: F04	alimentación 24V	No. inv./No. equipo: 66-96D-313786 Nombre de Proyecto / No. de dibujo: 66-E05-01EKJLTVR3	FFT MÉXICO S.A. DE C.V. Dibuj.: PMP-A/B fecha: 12.03.14 Modif.: CARLO fecha: 02.02.23 Fecha de impresión: 26.05.23	Larguero delantero derecho Armario de dist. de corriente	= KJLTVR ++ 3SV +	== ET Página: 16					

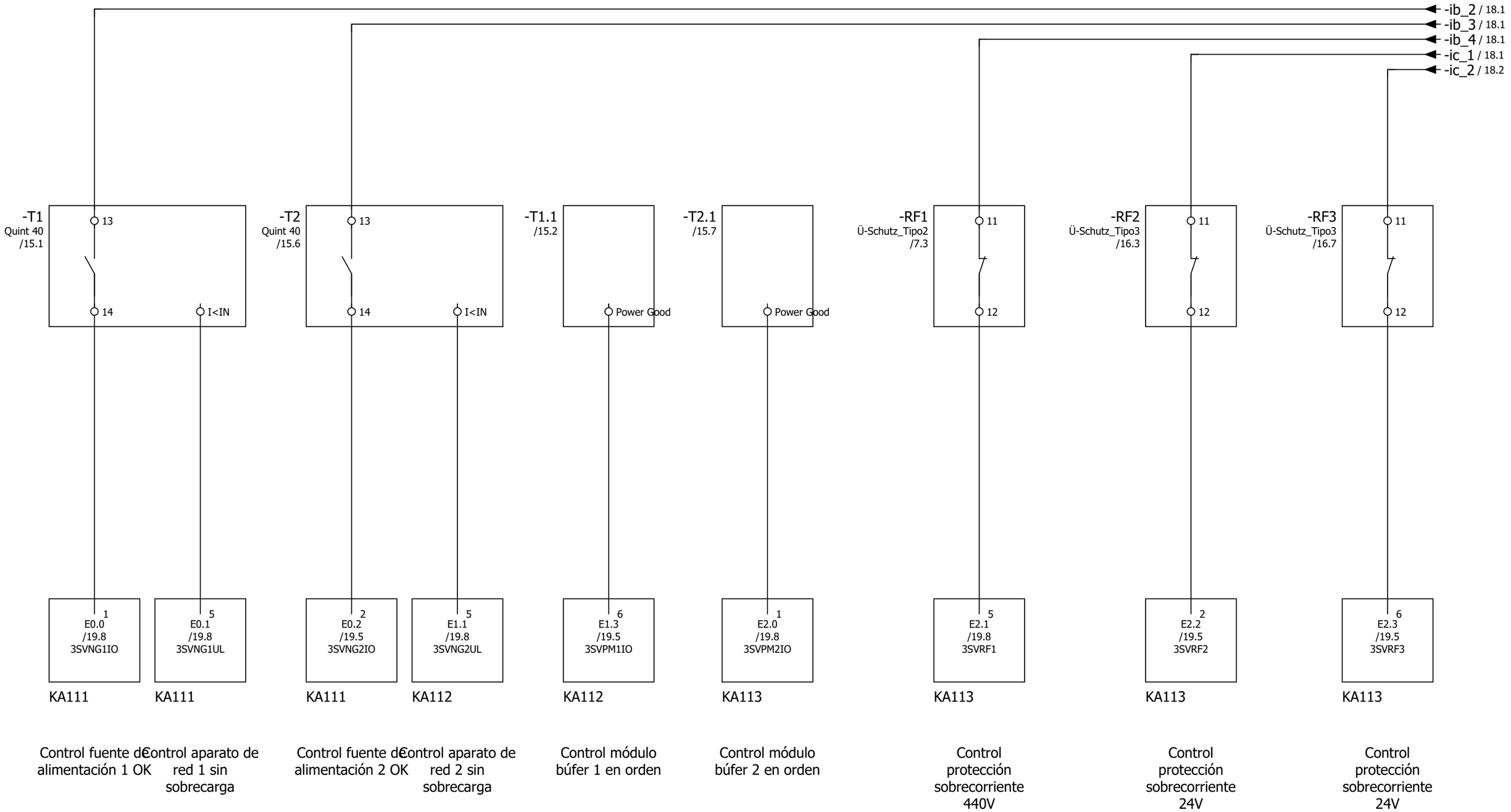

Larguero delantero derecho
ARG3, 311310-321300
Emplaza Planta: 66 Nave: 102 Campo: F04

alimentación 24V

No. inv./No. equipo: 66-96D-313786
Nombre de Proyecto / No. de dibujo:
66-E05-01EKJLTVR3

FFT MÉXICO S.A. DE C.V.
Dibuj.: PMP-A/B fecha: 12.03.14
Modif.: CARLO fecha: 02.02.23
Fecha de impresión: 26.05.23

Larguero delantero derecho | = KJLTVR | == ET
Armario de dist. de corriente | ++ 3SV | Página: 17
+

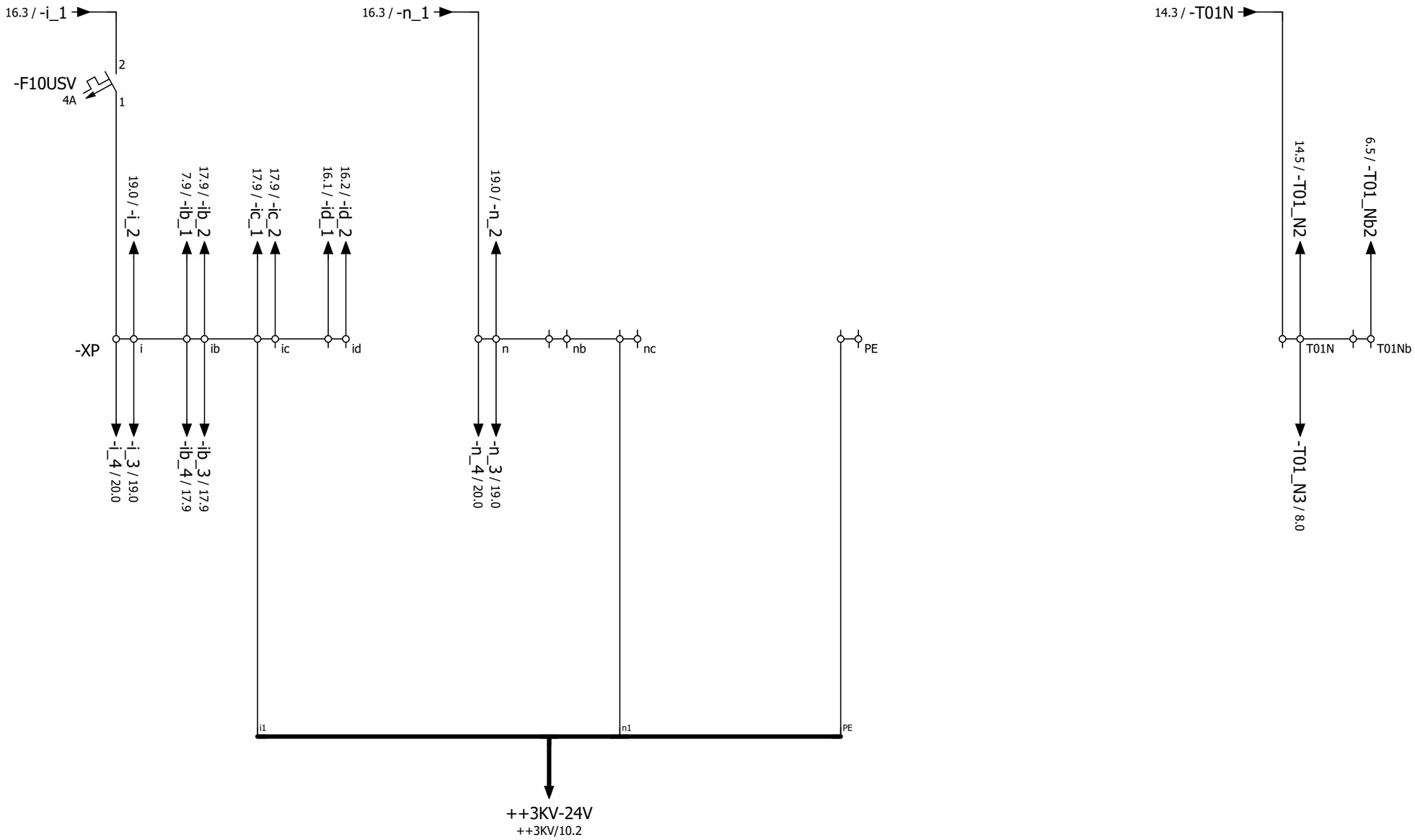

24V
Alimentación

Definición de
los puntos de conexión
de borne 4-Conexiones de cable

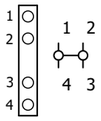

Larguero delantero derecho ARG3, 311310-321300 Emplaza Planta: 66 Nave: 102 Campo: F04	Distribución de potencial 24V	No. inv./No. equipo: 66-96D-313786 Nombre de Proyecto / No. de dibujo: 66-E05-01EKJLTVR3	FFT MÉXICO S.A. DE C.V. Dibuj.: PMP-A/B fecha: 12.03.14 Modif.: FFT FFT fecha: 10.05.17 Fecha de impresión: 26.05.23	Larguero delantero derecho Armario de dist. de corriente	= KJLTVR ++ 3SV +	== ET Página: 18

-KA1
++ANLINF+PNTOPO/5.1

Participantes de Bus,
véase estructura Bus

18.1 / -i_2	1L+	24VDC
18.3 / -n_2	1M	GND
	2M	GND
	2L+	24VDC

-X1P1 SC-RJ
-X1P2 SC-RJ
PROFINET-POF

ET200S IM151

-KA11

ET200S
PM-E

18.1 / -i_3	2	24VDC
18.3 / -n_3	3	GND
	A4	FE
	A8	FE
	7	GND
	6	24VDC

2,5 mm²
GNYE

-PE
/4.7
Riel PE
CU30x5mm
5

-KA111

Control fuente de alimentación 2 OK	3SVNG2IO /17.2	2 E0.2	4 L+	Control fuente de alimentación 1 OK	3SVNG1IO /17.0	1 E0.0	3 L+
Control de red OK	3SVBNETZ /7.8	6 E0.3	8 L+	Control aparato de red 1 sin sobrecarga	3SVNG1UL /17.1	5 E0.1	7 L+

ET200S
4DI

-KA112

módulo de medición Salida de impulso	3SVP1PO1 /5.3	2 E1.2	4 L+	La potencia está activada	3SVQ1K /6.8	1 E1.0	3 L+
Control módulo búfer 1 en orden	3SVPM1IO /17.4	6 E1.3	8 L+	Control aparato de red 2 sin sobrecarga	3SVNG2UL /17.3	5 E1.1	7 L+

ET200S
4DI

-KA113

Control protección sobrecorriente 24V	3SVRF2 /17.7	2 E2.2	4 L+	Control módulo búfer 2 en orden	3SVPM2IO /17.5	1 E2.0	3 L+
Control protección sobrecorriente 24V	3SVRF3 /17.9	6 E2.3	8 L+	Control protección sobrecorriente 440V	3SVRF1 /17.6	5 E2.1	7 L+

ET200S
4DI

-KA114

		2 E3.2	4 L+	QUINT-ORING Redundancia en orden	3SVREDIO /16.9	1 E3.0	3 L+
		6 E3.3	8 L+	QUINT-ORING ACB en orden	3SVACBIO /16.8	5 E3.1	7 L+

ET200S
4DI

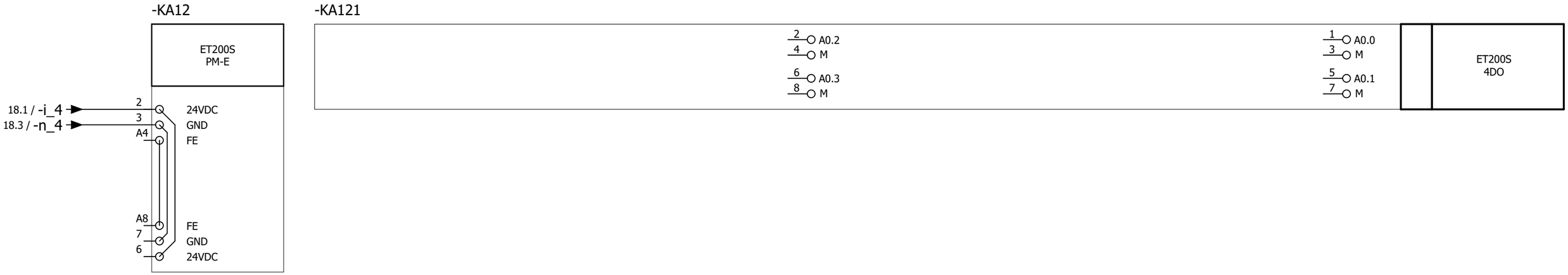

Larguero delantero derecho
ARG3, 311310-321300
Emplaza Planta: 66 Nave: 102 Campo: F04

Vista general PLC

No. inv./No. equipo: 66-96D-313786
Nombre de Proyecto / No. de dibujo:
66-E05-01EKJLTVR3

FFT MÉXICO S.A. DE C.V.
Dibuj.: PMP-A/B fecha: 12.03.14
Modif.: CARLO fecha: 02.02.23
Fecha de impresión: 26.05.23

Larguero delantero derecho | = KJLTVR | == ET
Armario de dist. de corriente | ++ 3SV | Página: 20
+

Denominación Regletero
=KJLTVR++3SV+-XL

Textos de función	1,5 mm² BU							5x2,5 mm² -W++3SV-XL/++311360SF1+AS-X50 Steuerleitung	3x1 mm² -W++3SV-XL/++3KV-XL Steuerleitung	Designación de cable Tipo de cable	Denominación destino exterior y Conexión		Número de bornes	[mm²]*	Denominación destino interior y Conexión		Designación de cable Tipo de cable					6 mm² BK	6 mm² GNYE	6 mm² BU	6 mm² OG		Página / ruta
											-XLUSV	L1	L1	6	-F01 -F04	2 2									* *		/6.3
											-XLUSV	L2	L2	6	-F02 -F04	2 4									* *		/6.3
											-XLUSV	L3	L3	6	-F03 -F04	2 6									* *		/6.3
											-XLUSV	N	N Ⓝ	6	-N	3								*			/6.2
											-XLUSV	PE	PE ⏚	6	-PE	2							*				/6.2
230V										1	++3KV-XL	1	1	2,5	-Q1USV -Q1-QU1	14 D1											/6.5
Iluminación de armario		*									-XP	T01N	N Ⓝ	6													/8.0
Alimentación Desconexión de mínima tensión										2	++3KV-XL	2	2 Ⓝ	2,5	-Q1-QU1 -XP	D2 T01Nb											/6.5
=										GNYE	++3KV-XL	3	3 ⏚	2,5													/6.6
=													4	2,5													/6.6
=													5	2,5													/6.6
Iluminación de armario		*									-XLBEL	2	6 Ⓝ	2,5													/8.1
Reserva													7	2,5													/8.7
=													8	2,5													/8.8
=													9	2,5													/8.8
=													10 ⏚	2,5													/8.8
440V											-BNETZ	L1	11	10	-F1_3	2						*					/9.1
Alimentación Vigilancia de fases											-BNETZ	L2	12	10	-F1_3	4						*					/9.2
=											-BNETZ	L3	13	10	-F1_3	6						*					/9.2
=													14 Ⓝ	10	-WN1												/9.2
=													15 ⏚	10													/9.2
440V								1			++311360SF1+AS-X50	1	16	10	-F4_6	2						*					/9.3
Alimentación Ventana de protección								2			++311360SF1+AS-X50	2	17	10	-F4_6	4						*					/9.3

* Sección transversal del dimensionado del bornero

Larguero delantero derecho
ARG3, 311310-321300
Emplaza Planta: 66 Nave: 102 Campo: F04

Diagrama de bornes

No. inv./No. equipo: 66-96D-313786
Nombre de Proyecto / No. de dibujo:
66-E05-01EKJLTVR3

FFT MÉXICO S.A. DE C.V.
Dibuj.: PMP-A/B fecha: 12.03.14
Modif.: FFT FFT fecha: 22.01.18
Fecha de impresión: 26.05.23

Larguero delantero derecho | = KJLTVR | == ET
Armario de dist. de corriente | ++ 3SV | Página:
+ | 21

Denominación Regletero
=KJLTVR++3SV+-XL

Textos de función	-W++3SV-XL/++311380R01+RS-XS1 4x6 mm² Steuerleitung	-W++3SV-XL/++311380DT1+AE1-TM1-X1214 4x2.5 mm² Steuerleitung	-W++3SV-XL/++311370R01+KL1-4XS1 5x6 mm² Steuerleitung	-W++3SV-XL/++311370R01+RS-XS1 4x6 mm² Steuerleitung	-W++3SV-XL/++311360SF1+AS-X50 5x2.5 mm² Steuerleitung	Designación de cable Tipo de cable	Denominación destino exterior y Conexión		Número de bornes	[mm²]*	Denominación destino interior y Conexión		Designación de cable Tipo de cable	6 mm² BK	Página / ruta
Alimentación Ventana de protección					3		++311360SF1+AS-X50	3	18	10	-F4_6	6		*	/9.3
=					4		++311360SF1+AS-X50	4	19 (N)	10	-WN1				/9.4
=					GNYE		++311360SF1+AS-X50	5	20 (⏚)	10					/9.4
440V				1			++311370R01+RS-XS1	1:L1	21	10	-F7_9	2		*	/9.5
Alimentación Robot				2			++311370R01+RS-XS1	2:L2	22	10	-F7_9	4		*	/9.5
=				3			++311370R01+RS-XS1	3:L3	23	10	-F7_9	6		*	/9.5
=									24 (N)	10	-WN1				/9.5
=				GNYE			++311370R01+RS-XS1	PE:PE	25 (⏚)	10					/9.5
440V			1				++311370R01+KL1-4XS1	1	26	10	-F10_12	2		*	/9.6
Alimentación Adhesivo			2				++311370R01+KL1-4XS1	2	27	10	-F10_12	4		*	/9.7
=			3				++311370R01+KL1-4XS1	3	28	10	-F10_12	6		*	/9.7
=			4				++311370R01+KL1-4XS1	4	29 (N)	10	-WN1				/9.7
=			GNYE				++311370R01+KL1-4XS1	PE	30 (⏚)	10					/9.7
440V		1					++311380DT1+AE1-TM1-X1214	A1	31	10	-F13_15	2		*	/9.8
Alimentación Movipro		2					++311380DT1+AE1-TM1-X1214	A2	32	10	-F13_15	4		*	/9.8
=		3					++311380DT1+AE1-TM1-X1214	A3	33	10	-F13_15	6		*	/9.8
=									34 (N)	10	-WN1				/9.9
=		GNYE					++311380DT1+AE1-TM1-X1214	PE	35 (⏚)	10					/9.9
440V	3						++311380R01+RS-XS1	3:L1	36	10	-F16_18	2		*	/10.1
Alimentación Robot	1						++311380R01+RS-XS1	1:L2	37	10	-F16_18	4		*	/10.2
=	2						++311380R01+RS-XS1	2:L3	38	10	-F16_18	6		*	/10.2
=									39 (N)	10	-WN1				/10.2
=	GNYE						++311380R01+RS-XS1	PE:PE	40 (⏚)	10					/10.2

* Sección transversal del dimensionado del bornero

Larguero delantero derecho
ARG3, 311310-321300
Emplaza Planta: 66 Nave: 102 Campo: F04

Diagrama de bornes

No. inv./No. equipo: 66-96D-313786
Nombre de Proyecto / No. de dibujo:
66-E05-01EKJLTVR3

FFT MÉXICO S.A. DE C.V.
Dibuj.: PMP-A/B fecha: 12.03.14
Modif.: FFT FFT fecha: 22.01.18
Fecha de impresión: 26.05.23

Larguero delantero derecho | = KJLTVR | == ET
Armario de dist. de corriente | ++ 3SV | Página:
+ | 22

Denominación Regletero
=KJLTVR++3SV+-XL

Textos de función						-W++3SV-XL/++311450R01+KF1-XL1 4x2.5 mm² Steuerleitung	-W++3SV-XL/++311450R01+RS-XS1 4x6 mm² Steuerleitung	-W++3SV-XL/++311410R01+RS-XS1 4x6 mm² Steuerleitung	-W++3SV-XL/++311390R01+RS-XS1 4x6 mm² Steuerleitung	-W++3SV-XL/++311380R01+KF1-XL1 4x2.5 mm² Steuerleitung	Designación de cable Tipo de cable	Denominación destino exterior y Conexión		Número de bornes	[mm²]*	Denominación destino interior y Conexión		Designación de cable Tipo de cable								6 mm² BK		Página / ruta
440V										1		++311380R01+KF1-XL1	1/2	41	10	-F19_21	2										*		/10.3
Alimentación Fresadora de puntas										2		++311380R01+KF1-XL1	3/4	42	10	-F19_21	4										*		/10.3
=										3		++311380R01+KF1-XL1	5/6	43	10	-F19_21	6										*		/10.3
=														44 Ⓝ	10	-WN1													/10.4
=										GNYE		++311380R01+KF1-XL1	PE	45 ⏚	10														/10.4
440V									2			++311390R01+RS-XS1	2:L1	46	10	-F22_24	2										*		/10.5
Alimentación Robot									3			++311390R01+RS-XS1	3:L2	47	10	-F22_24	4										*		/10.5
=									1			++311390R01+RS-XS1	1:L3	48	10	-F22_24	6										*		/10.5
=														49 Ⓝ	10	-WN1													/10.5
=									GNYE			++311390R01+RS-XS1	PE:PE	50 ⏚	10														/10.5
440V								1				++311410R01+RS-XS1	1:L1	51	10	-F25_27	2										*		/10.6
Alimentación Robot								2				++311410R01+RS-XS1	2:L2	52	10	-F25_27	4										*		/10.7
=								3				++311410R01+RS-XS1	3:L3	53	10	-F25_27	6										*		/10.7
=														54 Ⓝ	10	-WN1													/10.7
=								GNYE				++311410R01+RS-XS1	PE:PE	55 ⏚	10														/10.7
440V							3					++311450R01+RS-XS1	3:L1	56	10	-F28_30	2										*		/10.8
Alimentación Robot							1					++311450R01+RS-XS1	1:L2	57	10	-F28_30	4										*		/10.8
=							2					++311450R01+RS-XS1	2:L3	58	10	-F28_30	6										*		/10.8
=														59 Ⓝ	10	-WN1													/10.9
=							GNYE					++311450R01+RS-XS1	PE:PE	60 ⏚	10														/10.9
440V						1						++311450R01+KF1-XL1	1/2	61	10	-F31_33	2										*		/11.1
Alimentación Fresadora de puntas						2						++311450R01+KF1-XL1	3/4	62	10	-F31_33	4										*		/11.2
=						3						++311450R01+KF1-XL1	5/6	63	10	-F31_33	6										*		/11.2

* Sección transversal del dimensionado del bornero

Larguero delantero derecho
ARG3, 311310-321300
Emplaza Planta: 66 Nave: 102 Campo: F04

Diagrama de bornes

No. inv./No. equipo: 66-96D-313786
Nombre de Proyecto / No. de dibujo:
66-E05-01EKJLTVR3

FFT MÉXICO S.A. DE C.V.
Dibuj.: PMP-A/B fecha: 12.03.14
Modif.: FFT FFT fecha: 22.01.18
Fecha de impresión: 26.05.23

Larguero delantero derecho | = KJLTVR | == ET
Armario de dist. de corriente | ++ 3SV | Página: 23
+

Denominación Regletero
=KJLTVR++3SV+-XL

Textos de función	-W++3SV-XL/++321300SB1+K1-KA151 4x1.5 mm² Steuerleitung	-W++3SV-XL/++311310R01+RS-XS1 4x6 mm² Steuerleitung	-W++3SV-XL/++311450R01+KF1-XL1 4x2.5 mm² Steuerleitung	Designación de cable / Tipo de cable	Denominación destino exterior y Conexión		Número de bornes	[mm²]*	Denominación destino interior y Conexión		Designación de cable / Tipo de cable	6 mm² BK	Página / ruta
Alimentación Fresadora de puntas							64 (N)	10	-WN1				/11.2
=			GNYE		++311450R01+KF1-XL1	PE	65 (⏚)	10					/11.2
440V		2			++311310R01+RS-XS1	2:L1	66	10	-F34_36	2		*	/11.3
Alimentación Robot		3			++311310R01+RS-XS1	3:L2	67	10	-F34_36	4		*	/11.3
=		1			++311310R01+RS-XS1	1:L3	68	10	-F34_36	6		*	/11.3
=							69 (N)	10	-WN1				/11.4
=		GNYE			++311310R01+RS-XS1	PE:PE	70 (⏚)	10					/11.4
440V	1				++321300SB1+K1-KA151	1L1	71	10	-F37_39	2		*	/12.1
Alimentación Cinta de acúmulo	2				++321300SB1+K1-KA151	3L2	72	10	-F37_39	4		*	/12.2
=	3				++321300SB1+K1-KA151	5L3	73	10	-F37_39	6		*	/12.2
=							74 (N)	10	-WN2				/12.2
=	GNYE				++321300SB1+K1-XP	PE	75 (⏚)	10					/12.2
440V							76	10	-F40_42	2		*	/12.3
Alimentación Reserva							77	10	-F40_42	4		*	/12.3
=							78	10	-F40_42	6		*	/12.3
=							79 (N)	10	-WN2				/12.4
=							80 (⏚)	10					/12.4
440V							81	10	-F43_45	2		*	/12.5
Alimentación Reserva							82	10	-F43_45	4		*	/12.5
=							83	10	-F43_45	6		*	/12.5
=							84 (N)	10	-WN2				/12.5
=							85 (⏚)	10					/12.5

* Sección transversal del dimensionado del bornero

Larguero delantero derecho
ARG3, 311310-321300
Emplaza Planta: 66 Nave: 102 Campo: F04

Diagrama de bornes

No. inv./No. equipo: 66-96D-313786
Nombre de Proyecto / No. de dibujo:
66-E05-01EKJLTVR3

FFT MÉXICO S.A. DE C.V.
Dibuj.: PMP-A/B fecha: 12.03.14
Modif.: FFT FFT fecha: 22.01.18
Fecha de impresión: 26.05.23

Larguero delantero derecho | = KJLTVR | == ET
Armario de dist. de corriente | ++ 3SV | Página:
+ | 24

Denominación Regletero
=KJLTVR++3SV+-XLBEL

Textos de función								-W++3SV-XLBEL/++3BS+ALLG-XLBEL 3x1 mm² Steuerleitung	-W++3SV-XLBEL/++3KV-XLBEL 3x1 mm² Steuerleitung	Designación de cable Tipo de cable	Denominación destino exterior y Conexión		Número de bornes [mm²]*			Denominación destino interior y Conexión		Designación de cable Tipo de cable							1,5 mm² BU	1,5 mm² OG		Página / ruta
Iluminación de armario											-P0-E	L	1		2,5	-F05 -XLBEL	1 4										*	/8.1
=											-P0-E	N	2	N	2,5	-XL -XLBEL	6 5									*		/8.2
=											-P0-E	PE	3	⏚	2,5													/8.2
=										1	++3KV-XLBEL	1	4		2,5	-XLBEL -XLBEL	1 7											/8.4
=										2	++3KV-XLBEL	2	5	N	2,5	-XLBEL -XLBEL	2 8											/8.4
=										GNYE	++3KV-XLBEL	3	6	⏚	2,5													/8.4
=									1		++3BS+ALLG-XLBEL	1	7		2,5	-XLBEL	4											/8.5
=									2		++3BS+ALLG-XLBEL	2	8	N	2,5	-XLBEL	5											/8.5
=									GNYE		++3BS+ALLG-XLBEL	3	9	⏚	2,5													/8.5

Denominación Regletero
=KJLTVR++3SV+-XLUSV

Textos de función		2,5 mm²									Designación de cable Tipo de cable	Denominación destino exterior y Conexión		Número de bornes [mm²]*			Denominación destino interior y Conexión		Designación de cable Tipo de cable				2,5 mm²	2,5 mm² GNYE	2,5 mm² BU	6 mm² OG	6 mm² OG Resistente al cortocircuito		Página / ruta
USV												-XL	L1	L1		6	-F1_3USV	1										*		/7.1
Alimentación												-XL	L2	L2		6	-F1_3USV	3										*		/7.1
=												-XL	L3	L3		6	-F1_3USV	5									*			/7.1
=												-XL	N	N	N	6	-RF1	N							*				/7.2
=												-XL	PE	PE	⏚	6	-RF1	PE						*					/7.2
Protección contra sobretensión tipo 2		* *										-Q2USV -RF1	1 L1	1		2,5	-Q1USV	2					*							/7.4

* Sección transversal del dimensionado del bornero

Larguero delantero derecho ARG3, 311310-321300 Emplaza Planta: 66 Nave: 102 Campo: F04	Diagrama de bornes	No. inv./No. equipo: 66-96D-313786 Nombre de Proyecto / No. de dibujo: 66-E05-01EKJLTVR3	FFT MÉXICO S.A. DE C.V. Dibuj.: PMP-A/B fecha: 12.03.14 Modif.: FFT FFT fecha: 22.01.18 Fecha de impresión: 26.05.23	Larguero delantero derecho Armario de dist. de corriente	= KJLTVR ++ 3SV +	== ET Página: 25

Denominación Regletero
=KJLTVR++3SV+-XLUSV

Textos de función	2,5 mm²						-W++3SV-XLUSV/++3BS+ALLG-XP/2 5x10 mm² Steuerleitung	-W++3SV-XLUSV/++3BS+ALLG-XP/1 5x10 mm² Steuerleitung	-W++3SV-XLUSV/++3I1+K1-XL 3x1 mm² Steuerleitung	Designación de cable Tipo de cable	Denominación destino exterior y Conexión		Número de bornes [mm²]*		Denominación destino interior y Conexión		Designación de cable Tipo de cable						10 mm²	1,5 mm²	2,5 mm²		Página / ruta
Protección contra sobretensión tipo 2		* *									-Q2USV -RF1	3 L2	2	2,5	-Q1USV	4										*		/7.4
=		* *									-FQT1USV -RF1	6 L3	3	2,5	-Q1USV	6										*		/7.4
230V										1	++3I1+K1-XL	1	4	2,5	-F5USV	1									*			/14.4
Alimentación USV estación de manejo										2	++3I1+K1-XL	3	5 (N)	2,5	-XP	T01N									*			/14.5
=										GNYE	++3I1+K1-XL	PE	6 (⏚)	2,5														/14.5
24V									1		++3BS+ALLG-XP	1	7	10	-F6USV	1								*				/16.1
Alimentación a BS									2		++3BS+ALLG-XP	2	8	10	-F10USV	2								*				/16.1
=													9	10														/16.1
=									3		++3BS+ALLG-XP	3	10	10	-G1	-								*				/16.1
=									4		++3BS+ALLG-XP	4	11	10	-XP	n											*	/16.2
=													12	10	-RF2	1											*	/16.2
=									GNYE		++3BS+ALLG-XP	PE	13 (⏚)	10														/16.2
Protección contra sobretensión tipo 3							1				++3BS+ALLG-XP	5	14	10	-F8USV	1								*				/16.5
=							2				++3BS+ALLG-XP	6	15	10														/16.5
=							3				++3BS+ALLG-XP	7	16	10	-G1	-								*				/16.5
=							4				++3BS+ALLG-XP	8	17	10	-RF3	1											*	/16.6
=													18	10														/16.6
=							GNYE				++3BS+ALLG-XP	PEb	19 (⏚)	10														/16.6

* Sección transversal del dimensionado del bornero

Larguero delantero derecho
ARG3, 311310-321300
Emplaza Planta: 66 Nave: 102 Campo: F04

Diagrama de bornes

No. inv./No. equipo: 66-96D-313786
Nombre de Proyecto / No. de dibujo:
66-E05-01EKJLTVR3

FFT MÉXICO S.A. DE C.V.
Dibuj.: PMP-A/B fecha: 12.03.14
Modif.: FFT FFT fecha: 22.01.18
Fecha de impresión: 26.05.23

Larguero delantero derecho | = KJLTVR | == ET
Armario de dist. de corriente | ++ 3SV | Página: 26
+

Denominación Regletero
=KJLTVR++3SV+-XLXM

Textos de función	2,5 mm² BU	2,5 mm² OG	Designación de cable / Tipo de cable	Denominación destino exterior y Conexión		Número de bornes [mm²]*	Denominación destino interior y Conexión		Designación de cable / Tipo de cable	OG	Página / ruta
módulo de medición Salida de impulso	*			-N	2	1 Ⓝ 2,5	-P1 -P1	AUX VN			/5.7
=		*		-F04	5	2 2,5	-P1 -P1	AUX V3		* *	/5.7

Denominación Regletero
=KJLTVR++3SV+-XP

Textos de función	1,5 mm² BU	-W++3SV-XP/++3KV-XP 3x1 mm²	Designación de cable / Tipo de cable	Denominación destino exterior y Conexión		Número de bornes [mm²]*	Denominación destino interior y Conexión		Designación de cable / Tipo de cable	2,5 mm²	1,5 mm²	Página / ruta
Alimentación	*			-XL	N	T01N 2,5	-T01 -XLUSV	31 5		*	*	/18.7
=						T01Nb 2,5	-XL	2				/18.7
24V				-KA12 -KA11	2 2	i 2,5	-F10USV -KA1	1 1L+				/18.1
Alimentación				-RF1 -T2	11 13	ib 2,5	-BNETZ -T1	11 13				/18.1
=		1		++3KV-XP	i	ic 2,5	-RF2 -RF3	11 11				/18.1
=						id 2,5	-G1 -G1	13 23				/18.2
=				-KA12 -KA11	3 3	n 2,5	-XLUSV -KA1	11 1M		*		/18.3
=						nb 2,5						/18.3
=		2		++3KV-XP	n	nc 2,5						/18.3
=		GNYE		++3KV-XP	PE	PE ⏚ 2,5						/18.5

* Sección transversal del dimensionado del bornero

Larguero delantero derecho
ARG3, 311310-321300
Emplaza Planta: 66 Nave: 102 Campo: F04

Diagrama de bornes

No. inv./No. equipo: 66-96D-313786
Nombre de Proyecto / No. de dibujo:
66-E05-01EKJLTVR3

FFT MÉXICO S.A. DE C.V.
Dibuj.: PMP-A/B fecha: 12.03.14
Modif.: FFT FFT fecha: 22.01.18
Fecha de impresión: 26.05.23

Larguero delantero derecho | = KJLTVR | == ET
Armario de dist. de corriente | ++ 3SV | Página:
+ | 27

Cliente: (Propietario de la instalación)

Volkswagen de México

Nombre de Proyecto / No. de dibujo: 66-E05-01EKJLTVR3

Instalación: =KJLTVR

Lugar de instalación: ++3BS

Descripción lugar de instalación: Armario de medio de producción

Informaciones de la instalación:

Año de fabricación:	2016	
Sistema de PLC:	Siemens CPU319-F	
Sistema de Bus:	Profinet	
	Red general:	Red soldadura (si se dispone):
Tensión:	440V	440V
Intensidad nominal:	67.7A	165.3A
Potencia	51.6kVA	126kVA
Punto de aliment:	UKVG-04 SAL.65	SVG-06A SAL.4
Fusible previo:	100A	200A

Informaciones EPLAN:

Cantidad total de hojas:	620
Última modificación:	02.02.23
Último adaptador:	CARLO
Última versión de EPLAN usada:	2.7.3
Última versión Build de EPLAN usada:	11418
Tipo de proyecto:	Projeto do esquema

Encadenado con controles de terceros:

Instalación(es):	Larguero delantero derecho
Número(s) de dibujo(s):	66-E00-01EKJLTVR1, 66-E00-01EKJLTVR4
No. inv./No. equipo:	66-96D-313786

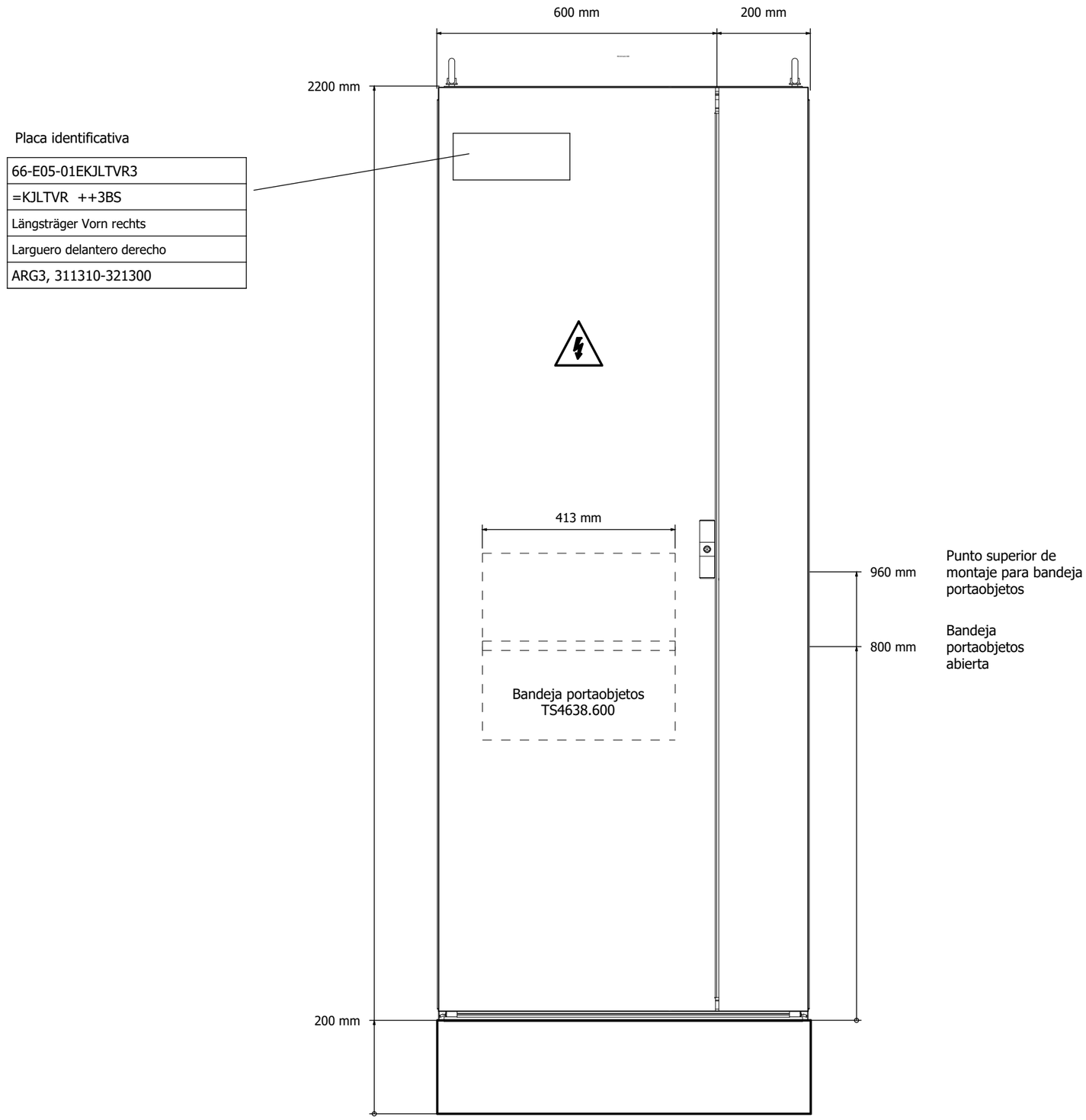

Larguero delantero derecho ARG3, 311310-321300 Emplaza Planta: 66 Nave: 102 Campo: F04	Vista del armario BS	No. inv./No. equipo: 66-96D-313786 Nombre de Proyecto / No. de dibujo: 66-E05-01EKJLTVR3	FFT MÉXICO S.A. DE C.V. Dibuj.: PMP-A/B fecha: 12.03.14 Modif.: FFT FFT fecha: 26.05.17 Fecha de impresión: 26.05.23	Larguero delantero derecho Armario de medio de producción general	= KJLTVR ++ 3BS + ALLG	== ET Página: 1

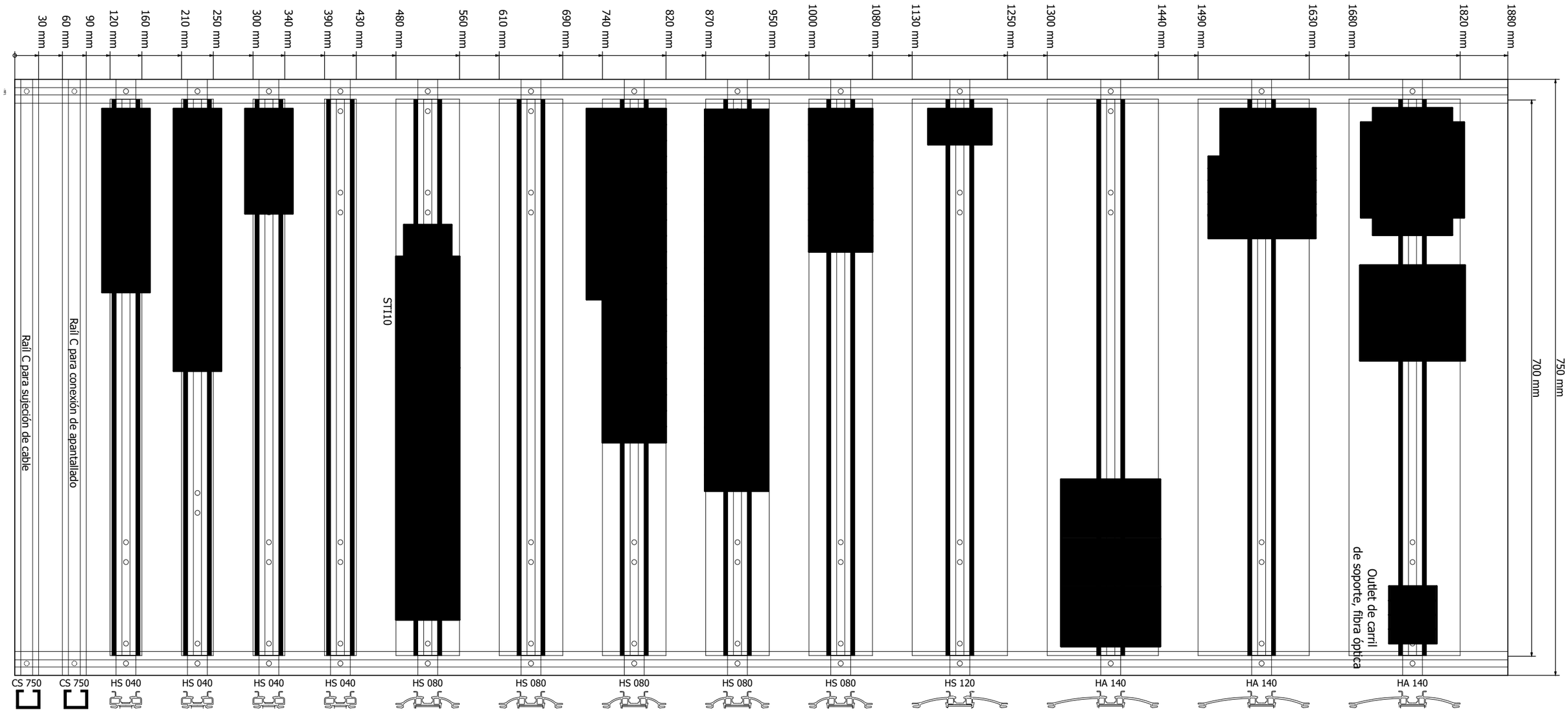

1) Adaptador CPU

2) ALLG-XLBEL Borne 1-3 (STS2,5-Quattro)

3) -XLALLG Bornes 1-3 (STS2,5-Quattro)

4) Cubierta contra contacto accidental.

Larguero delantero derecho ARG3, 311310-321300 Emplaza Planta: 66 Nave: 102 Campo: F04	Construcción sistema de bastidor de montaje	No. inv./No. equipo: 66-96D-313786 Nombre de Proyecto / No. de dibujo: 66-E05-01EKJLTVR3	FFT MÉXICO S.A. DE C.V. Dibuj.: PMP-A/B fecha: 12.03.14 Modif.: FFT FFT fecha: 31.03.17 Fecha de impresión: 26.05.23	Larguero delantero derecho Armario de medio de producción general	= KJLTVR ++ 3BS + ALLG	== ET Página: 2

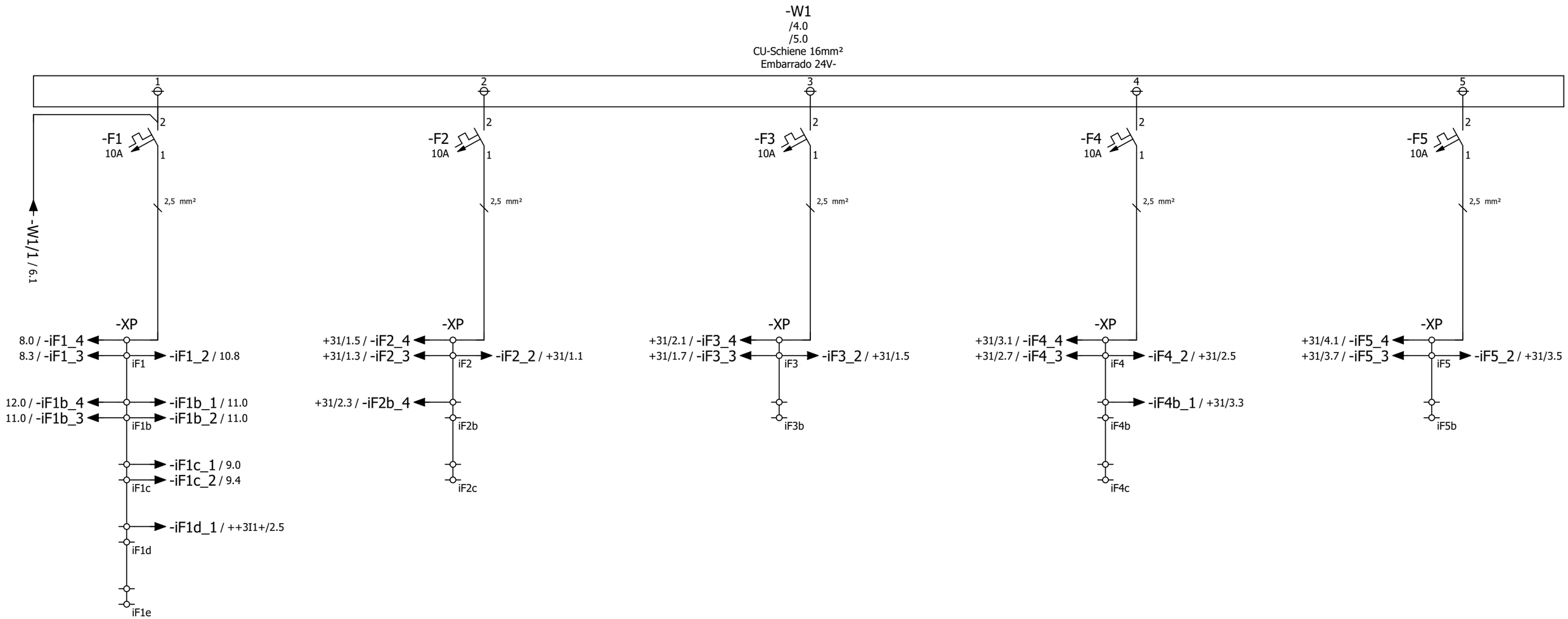

Definición de
los puntos de conexión
de borne 4-Conexiones de cable

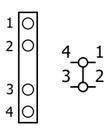

Larguero delantero derecho ARG3, 311310-321300 Emplaza Planta: 66 Nave: 102 Campo: F04	alimentación 24V	No. inv./No. equipo: 66-96D-313786 Nombre de Proyecto / No. de dibujo: 66-E05-01EKJLTVR3	FFT MÉXICO S.A. DE C.V. Dibuj.: PMP-A/B fecha: 12.03.14 Modif.: FFT FFT fecha: 10.05.17 Fecha de impresión: 26.05.23	Larguero delantero derecho	= KJLTVR	== ET
				Armario de medio de producción	++ 3BS	Página:
				general	+ ALLG	3

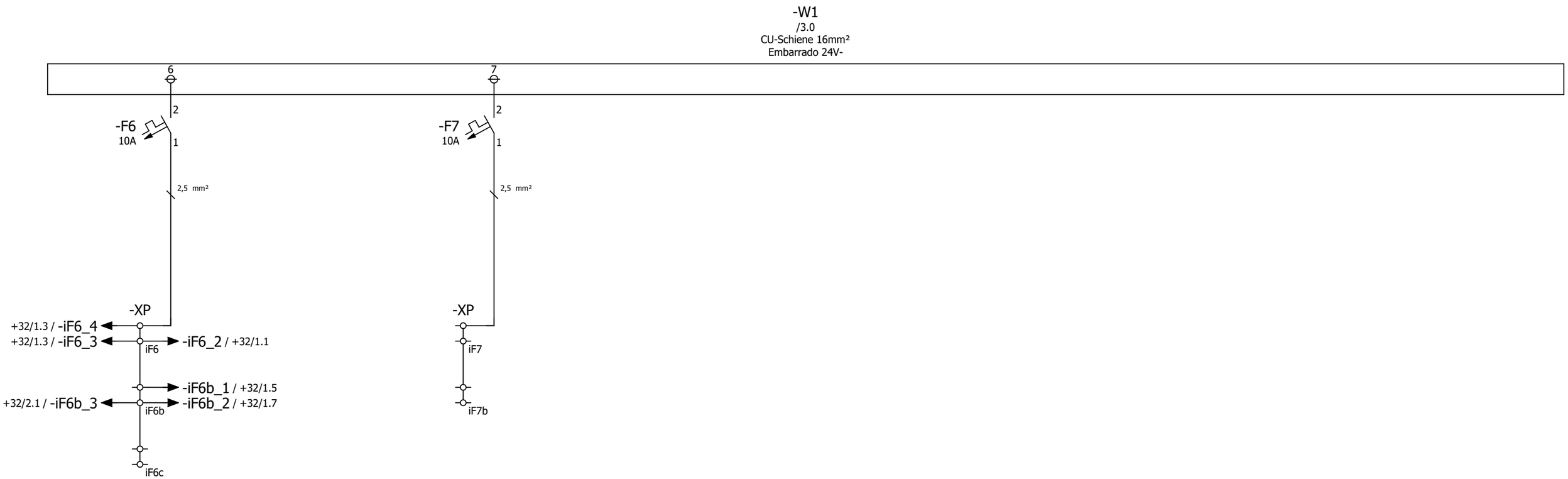

Definición de
los puntos de conexión
de borne 4-Conexiones de cable

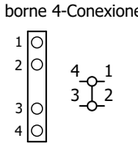

Larguero delantero derecho ARG3, 311310-321300 Emplaza Planta: 66 Nave: 102 Campo: F04	alimentación 24V	No. inv./No. equipo: 66-96D-313786 Nombre de Proyecto / No. de dibujo: 66-E05-01EKJLTVR3	FFT MÉXICO S.A. DE C.V. Dibuj.: PMP-A/B fecha: 12.03.14 Modif.: FFT FFT fecha: 10.05.17 Fecha de impresión: 26.05.23	Larguero delantero derecho Armario de medio de producción general	= KJLTVR ++ 3BS + ALLG	== ET Página: 4	

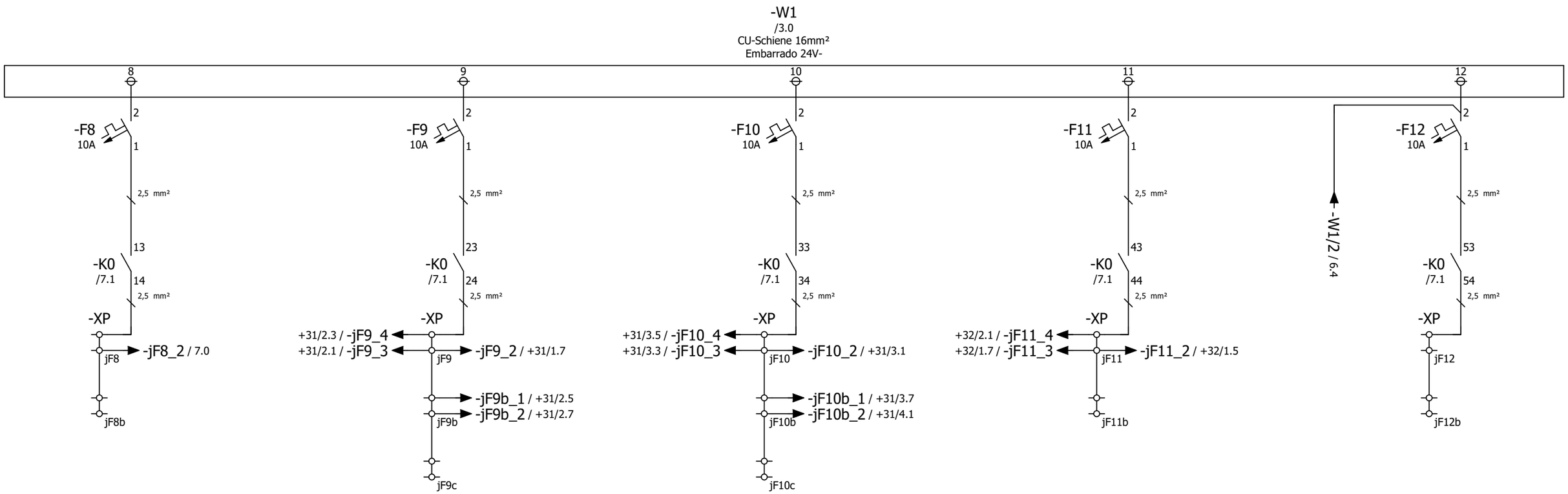

Definición de
los puntos de conexión
de borne 4-Conexiones de cable

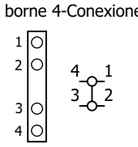

Larguero delantero derecho ARG3, 311310-321300 Emplaza Planta: 66 Nave: 102 Campo: F04	alimentación 24V	No. inv./No. equipo: 66-96D-313786 Nombre de Proyecto / No. de dibujo: 66-E05-01EKJLTVR3	FFT MÉXICO S.A. DE C.V. Dibuj.: PMP-A/B fecha: 12.03.14 Modif.: FFT FFT fecha: 10.05.17 Fecha de impresión: 26.05.23	Larguero delantero derecho Armario de medio de producción general	= KJLTVR ++ 3BS + ALLG	== ET Página: 5

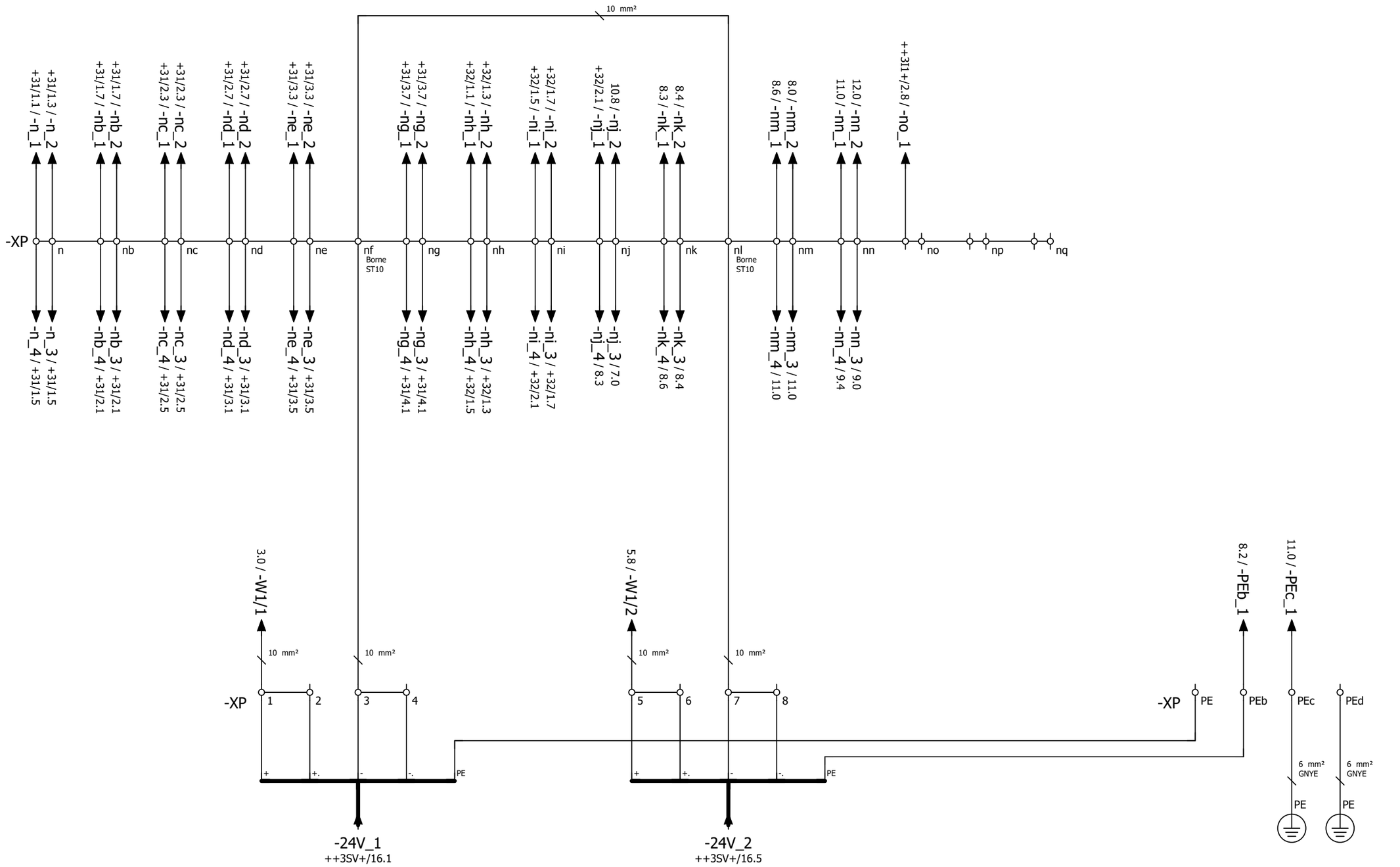

Definición de
los puntos de conexión
de borne 4-Conexiones de cable

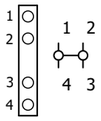

Definición de
los puntos de conexión
de borne 2-Conexiones de cable

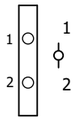

Bastidor de
montaje

Carcasa del
armario eléctrico

Larguero delantero derecho ARG3, 311310-321300 Emplaza Planta: 66 Nave: 102 Campo: F04	Distribución de potencial 0V	No. inv./No. equipo: 66-96D-313786 Nombre de Proyecto / No. de dibujo: 66-E05-01EKJLTVR3	FFT MÉXICO S.A. DE C.V. Dibuj.: PMP-A/B fecha: 12.03.14 Modif.: FFT FFT fecha: 04.06.17 Fecha de impresión: 26.05.23	Larguero delantero derecho Armario de medio de producción general	= KJLTVR ++ 3BS + ALLG	== ET Página: 6

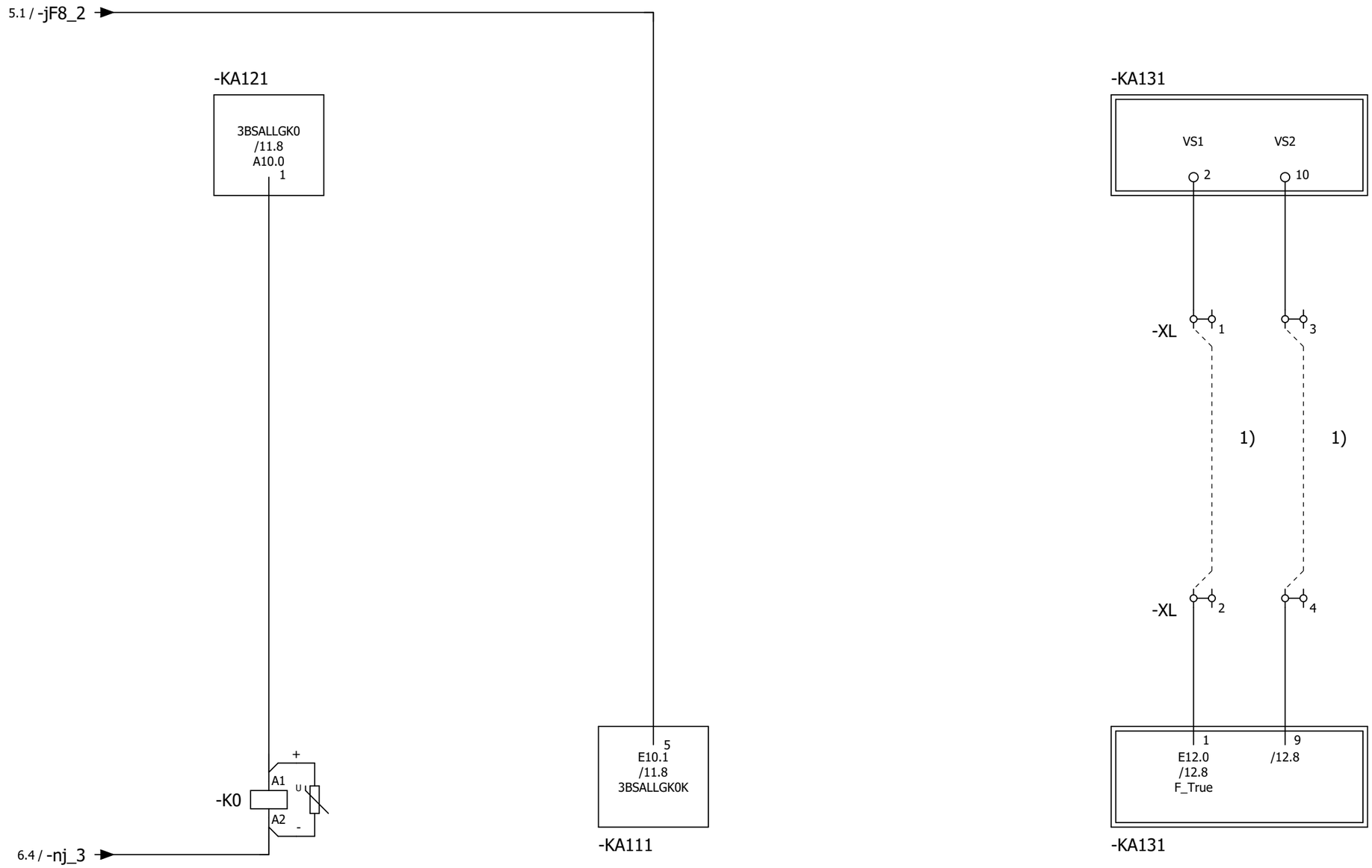

Tensión de mando
ON

Control
tensión de mando
ON

Puente de puesta
en servicio

H-Schütz_3RH2262_Var_LED.SAG

13	14 /5.1
23	24 /5.3
33	34 /5.5
43	44 /5.7
53	54 /5.9
61	62
71	72
83	84

Definición de
los puntos de conexión
de borne 4-Conexiones de cable

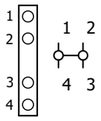

1) Puentes (hilos blancos) necesarios para el uso
de la entrada F_TRUE en el volumen de seguridad.

6	0	1	2	3	4	5	6	7	8	9	8

Larguero delantero derecho
ARG3, 311310-321300
Emplaza Planta: 66 Nave: 102 Campo: F04

Tensión de mando ON / OFF
Puente de puesta en marcha

No. inv./No. equipo: 66-96D-313786
Nombre de Proyecto / No. de dibujo:
66-E05-01EKJLTVR3

FFT MÉXICO S.A. DE C.V.
Dibuj.: PMP-A/B fecha: 12.03.14
Modif.: CARLO fecha: 02.02.23
Fecha de impresión: 26.05.23

Larguero delantero derecho	= KJLTVR	== ET
Armario de medio de producción	++ 3BS	Página:
general	+ ALLG	7

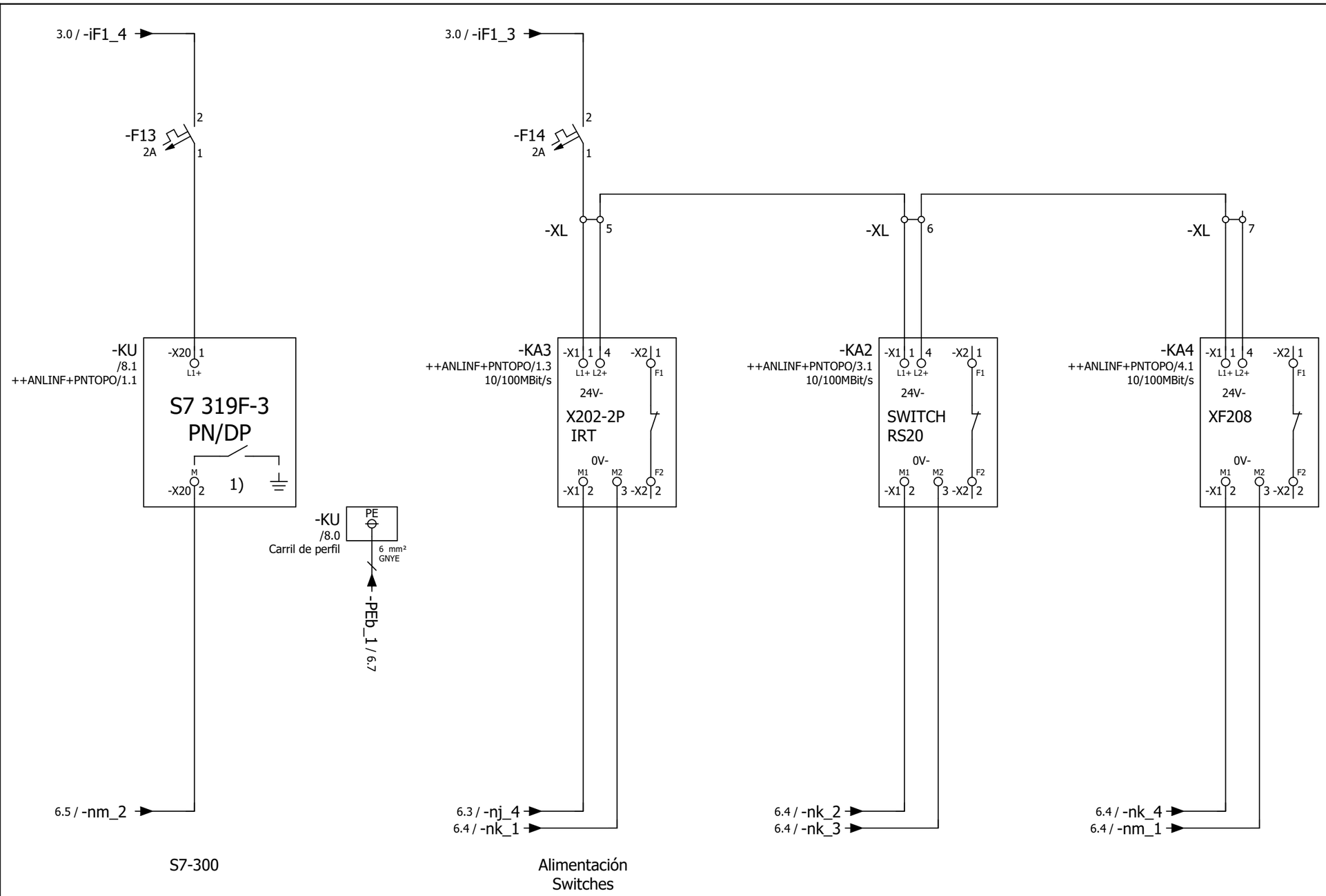

Definición de
los puntos de conexión
de borne 4-Conexiones de cable

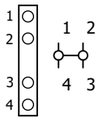

Ver cableado PROFINET ++ANLINF +PNTOPO.

1) Realizar un potencial de referencia
exento de tierra. Extraer la corredera de toma a tierra por el lado izquierdo.

Larguero delantero derecho ARG3, 311310-321300 Emplaza Planta: 66 Nave: 102 Campo: F04	Alimentación de bus	No. inv./No. equipo: 66-96D-313786 Nombre de Proyecto / No. de dibujo: 66-E05-01EKJLTVR3	FFT MÉXICO S.A. DE C.V. Dibuj.: PMP-A/B fecha: 12.03.14 Modif.: CARLO fecha: 02.02.23 Fecha de impresión: 26.05.23	Larguero delantero derecho Armario de medio de producción general	= KJLTVR ++ 3BS + ALLG	== ET Página: 8

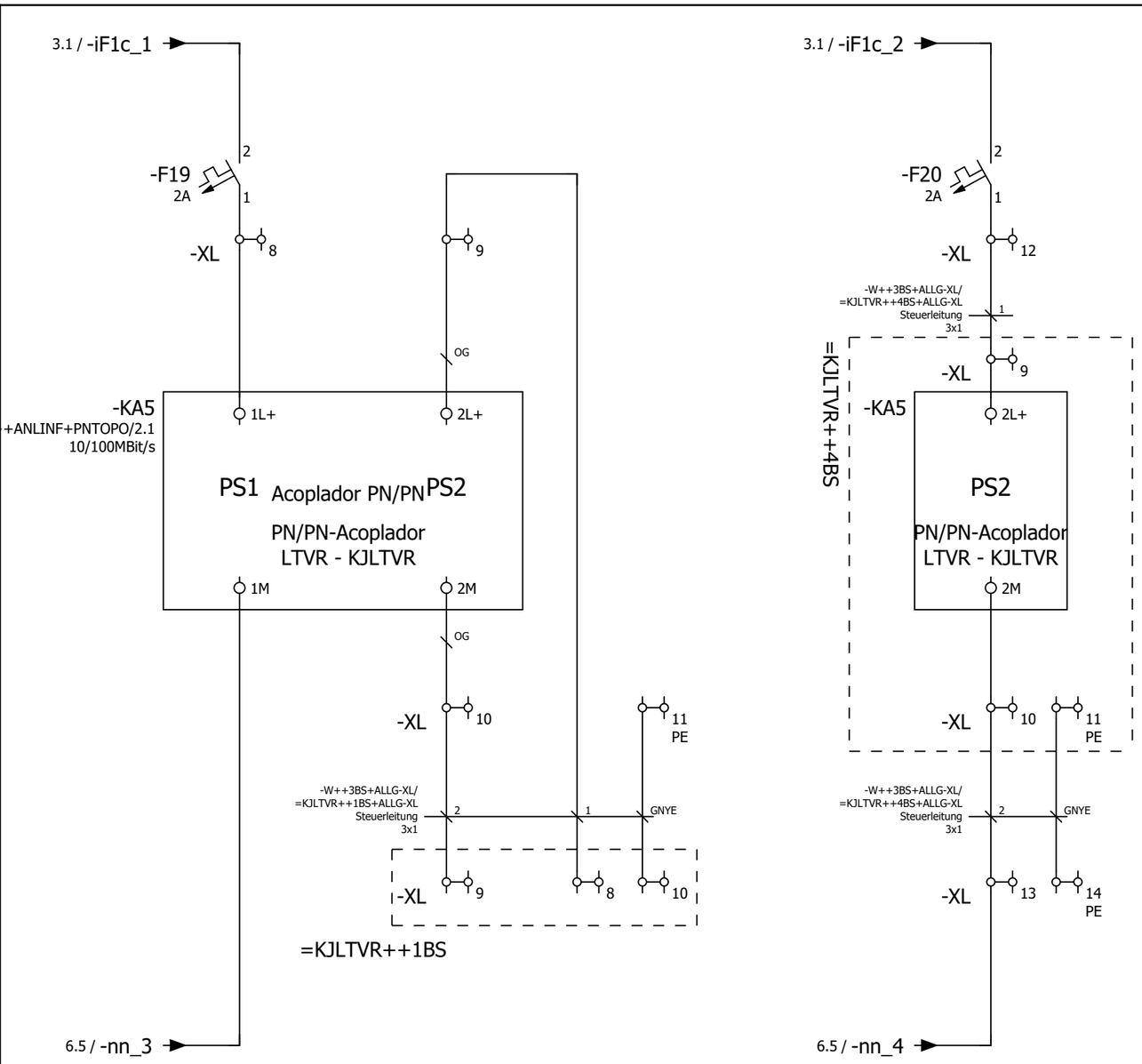

PN/PN-Acoplador para
interfaz hacia ARG1

PN/PN-Acoplador para
interfaz hacia ARG4

Definición de
los puntos de conexión
de borne 4-Conexiones de cable

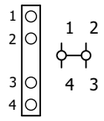

Larguero delantero derecho ARG3, 311310-321300 Emplaza Planta: 66 Nave: 102 Campo: F04	Alimentación de bus	No. inv./No. equipo: 66-96D-313786 Nombre de Proyecto / No. de dibujo: 66-E05-01EKJLTVR3	FFT MÉXICO S.A. DE C.V. Dibuj.: PMP-A/B fecha: 12.03.14 Modif.: CARLO fecha: 02.02.23 Fecha de impresión: 26.05.23	Larguero delantero derecho Armario de medio de producción general	= KJLTVR ++ 3BS + ALLG	== ET Página: 9

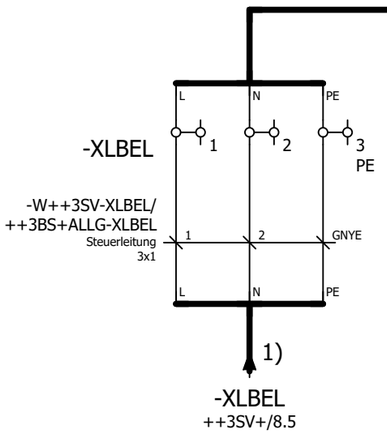

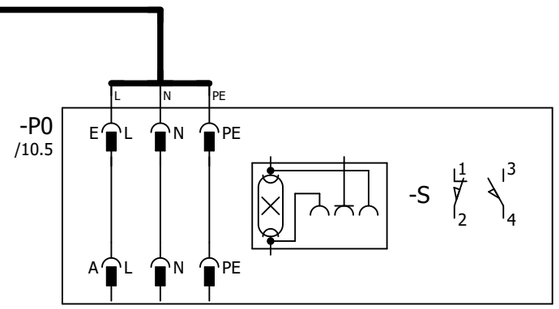

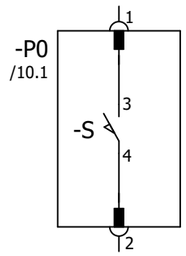

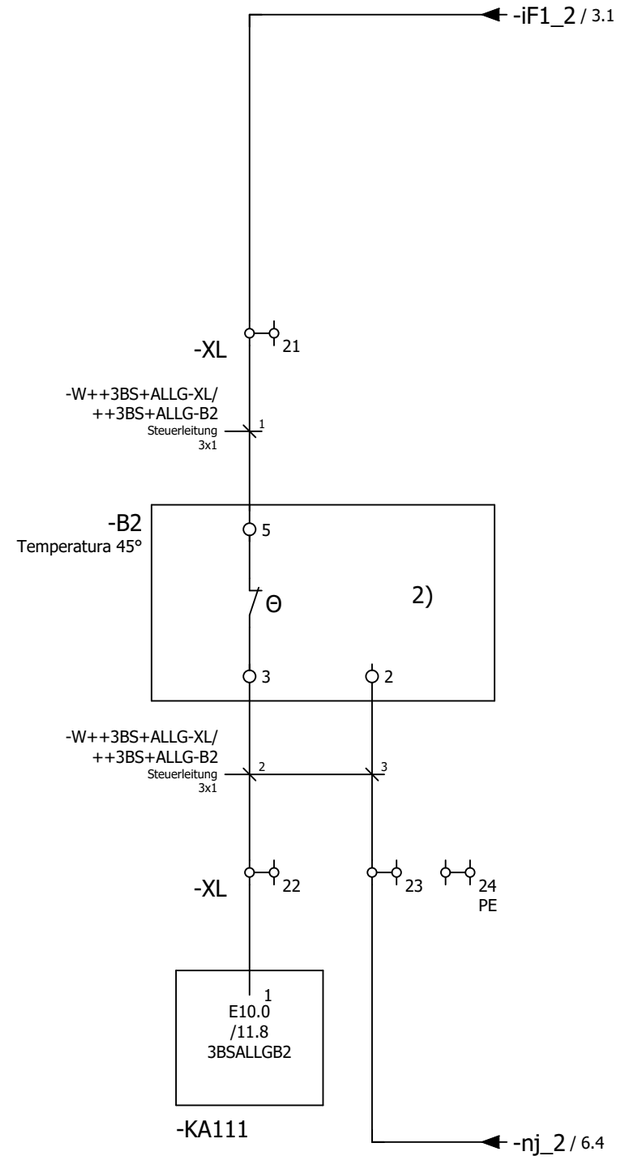

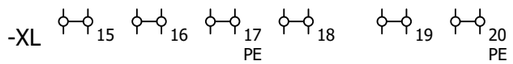

Iluminación de armario

Reserva para intercambiador de calor

Temperatura de armario correcta

Definición de
los puntos de conexión
de borne 4-Conexiones de cable

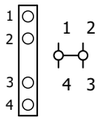

1) Identificación del cable de conexión en naranja (al inicio del cable instalar 5cm de manguera retráctil).

2) El sensor de temperatura debe fijarse en el armario eléctrico, en la parte superior derecha del bastidor.

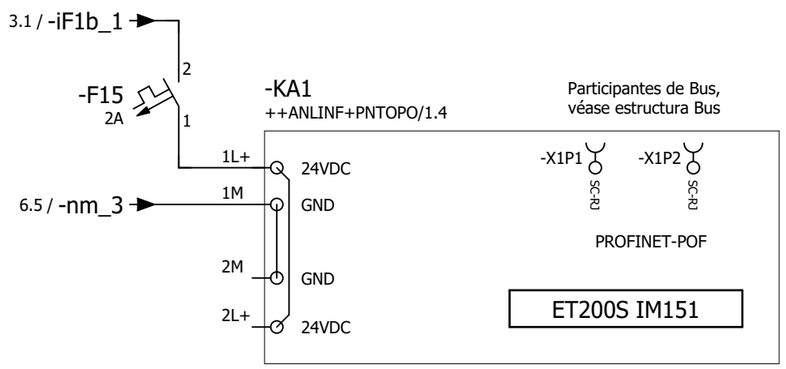

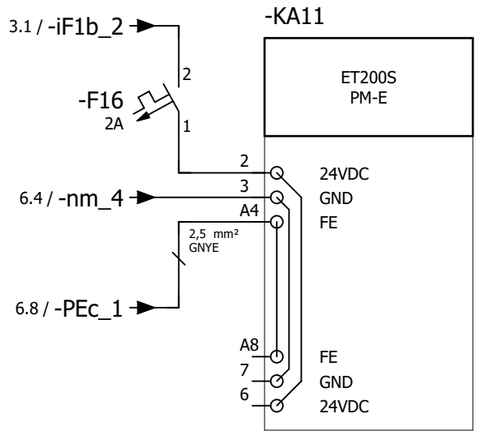

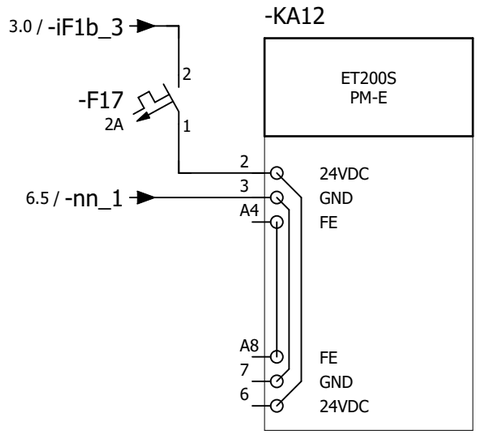

-KA111

E7 puenteo bloqueado	3I1SWE7 ++3I1+/2.5	2 E10.2 4 L+	Temperatura de armario correcta	3BSALLGB2 /10.7	1 E10.0 3 L+		ET200S 4DI
		6 E10.3 8 L+	Control tensión de mando ON	3BSALLGK0K /7.3	5 E10.1 7 L+		

-KA121

Vida de herramienta preaviso	3I1PK83_Vorw ++3I1+/2.7	2 A10.2 4 M	Tensión de mando ON	3BSALLGK0 /7.1	1 A10.0 3 M		ET200S 4DO
Cantidad de estado alcanzada	3I1PK83_Max ++3I1+/2.8	6 A10.3 8 M	Vida de herramienta OK.	3I1PK83_iO ++3I1+/2.7	5 A10.1 7 M		

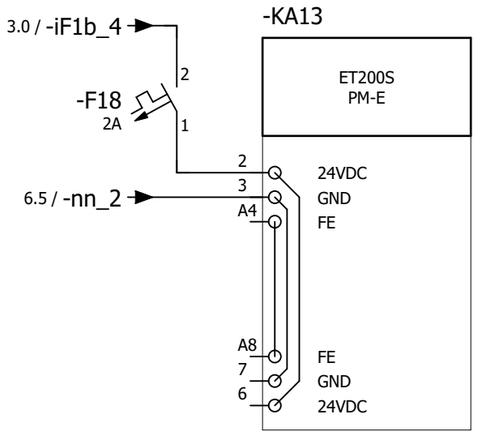

-KA131

Parada de emergencia Estación de manejo	3I1SN1	++3I1+/2.4	3 E12.2 4 VS1	Puente de puesta en servicio	F_True	/7.6	1 E12.0 2 VS1	ET200S Safety 4/8F-DI Módulo ocupado 6 Bytes DI y DO
			7 E12.3 8 VS1	Interruptor de accionamientos	3I1SA1	++3I1+/2.2	5 E12.1 6 VS1	
Parada de emergencia Estación de manejo		++3I1+/2.4	11 12 VS2	Puente de puesta en servicio		/7.6	9 10 VS2	
			15 16 VS2	Interruptor de accionamientos		++3I1+/2.3	13 14 VS2	

Denominación Regletero
=KJLTVR++3BS+ALLG-XL

Textos de función	-W++3BS+ALLG-B2 3x1 mm² Steuerleitung	-W++3BS+ALLG-XL/=KJLTVR++4BS+ALLG-XL 3x1 mm² Steuerleitung	-W++3BS+ALLG-XL/=KJLTVR++1BS+ALLG-XL 3x1 mm² Steuerleitung	Designación de cable Tipo de cable	Denominación destino exterior y Conexión		Número de bornes [mm²]*	Denominación destino interior y Conexión		Designación de cable Tipo de cable	OG	Página / ruta
Puente de puesta en servicio							1 2,5	-KA131	2			/7.6
=							2 2,5	-KA131	1			/7.6
=							3 2,5	-KA131	10			/7.6
=							4 2,5	-KA131	9			/7.6
Alimentación Switches					-KA3 -KA3	-X1:1 -X1:4	5 2,5	-F14 -XL	1 6			/8.3
=					-KA2 -KA2	-X1:1 -X1:4	6 2,5	-XL -XL	5 7			/8.5
=					-KA4 -KA4	-X1:1 -X1:4	7 2,5	-XL	6			/8.6
PN/PN-Acoplador para interfaz hacia ARG1					-KA5	1L+	8 2,5	-F19	1			/9.1
=			1		++1BS-XL	8	9 2,5	-KA5	2L+		*	/9.1
=			2		++1BS-XL	9	10 2,5	-KA5	2M		*	/9.1
=			GNYE		++1BS-XL	10	11 ⏚ 2,5					/9.2
PN/PN-Acoplador para interfaz hacia ARG4		1			++4BS-XL	9	12 2,5	-F20	1			/9.4
=		2			++4BS-XL	10	13 2,5	-XP	nn			/9.4
=		GNYE			++4BS-XL	11	14 ⏚ 2,5					/9.4
Reserva para intercambiador de calor							15 2,5					/10.4
=							16 2,5					/10.4
=							17 ⏚ 2,5					/10.5
=							18 2,5					/10.5
=							19 2,5					/10.5
=							20 ⏚ 2,5					/10.5
Temperatura de armario correcta	1				-B2	5	21 2,5	-XP	iF1			/10.7
=	2				-B2	3	22 2,5	-KA111	1			/10.7
=	3				-B2	2	23 2,5	-XP	nj			/10.8

* Sección transversal del dimensionado del bornero

Larguero delantero derecho
ARG3, 311310-321300
Emplaza Planta: 66 Nave: 102 Campo: F04

Diagrama de bornes

No. inv./No. equipo: 66-96D-313786
Nombre de Proyecto / No. de dibujo:
66-E05-01EKJLTVR3

FFT MÉXICO S.A. DE C.V.
Dibuj.: PMP-A/B fecha: 12.03.14
Modif.: FFT FFT fecha: 22.01.18
Fecha de impresión: 26.05.23

Larguero delantero derecho | = KJLTVR | == ET
Armario de medio de producción | ++ 3BS | Página:
general | + ALLG | 13

Denominación Regletero
=KJLTVR++3BS+ALLG-XL

Textos de función	-W++3BS+ALLG-XL/++3I1-XL2 18x1 mm² Steuerleitung	Designación de cable Tipo de cable	Denominación destino exterior y Conexión		Número de bornes	[mm²]*	Denominación destino interior y Conexión		Designación de cable Tipo de cable	Página / ruta
Temperatura de armario correcta					24 ⏚	2,5				/10.8
Interruptor de accionamientos	1		++3I1-XL2	1	25	2,5	-KA131	6		++3I1+/2.2
=	2		++3I1-XL2	2	26	2,5	-KA131	5		++3I1+/2.2
=	3		++3I1-XL2	3	27	2,5	-KA131	14		++3I1+/2.3
=	4		++3I1-XL2	4	28	2,5	-KA131	13		++3I1+/2.3
Parada de emergencia Estación de manejo	5		++3I1-XL2	5	29	2,5	-KA131	4		++3I1+/2.4
=	6		++3I1-XL2	6	30	2,5	-KA131	3		++3I1+/2.4
=	7		++3I1-XL2	7	31	2,5	-KA131	12		++3I1+/2.4
=	8		++3I1-XL2	8	32	2,5	-KA131	11		++3I1+/2.4
E7 puenteo bloqueado	9		++3I1-XL2	9	33	2,5	-F21	1		++3I1+/2.5
=	10		++3I1-XL2	10	34	2,5	-KA111	2		++3I1+/2.5
Vida de herramienta OK.	11		++3I1-XL2	11	35	2,5	-KA121	5		++3I1+/2.7
Vida de herramienta preaviso	12		++3I1-XL2	12	36	2,5	-KA121	2		++3I1+/2.7
Cantidad de estado alcanzada	13		++3I1-XL2	13	37	2,5	-KA121	6		++3I1+/2.8
=	14		++3I1-XL2	14	38	2,5	-XP	no		++3I1+/2.8
Reserva	15		++3I1-XL2	15	39	2,5				++3I1+/2.9
=	16		++3I1-XL2	16	40	2,5				++3I1+/2.9
=	17		++3I1-XL2	17	41	2,5				++3I1+/2.9
=	GNYE		++3I1-XL2	18	42 ⏚	2,5				++3I1+/2.9

* Sección transversal del dimensionado del bornero

Denominación Regletero
=KJLTVR++3BS+ALLG-XLBEL

Textos de función	-W++3SV-XLBEL/++3BS+ALLG-XLBEL 3x1 mm² Steuerleitung	Designación de cable / Tipo de cable	Denominación destino exterior y Conexión		Número de bornes	[mm²]*	Denominación destino interior y Conexión		Designación de cable / Tipo de cable	Página / ruta
Iluminación de armario	1		++3SV-XLBEL	7	1	2,5	-P0-E	L		/10.0
=	2		++3SV-XLBEL	8	2 Ⓝ	2,5	-P0-E	N		/10.1
=	GNYE		++3SV-XLBEL	9	3 ⏚	2,5	-P0-E	PE		/10.1

Denominación Regletero
=KJLTVR++3BS+ALLG-XP

Textos de función	2,5 mm²	Designación de cable / Tipo de cable	Denominación destino exterior y Conexión		Número de bornes	[mm²]*	Denominación destino interior y Conexión		Designación de cable / Tipo de cable	2,5 mm²	Página / ruta
			-F13 -F14	2 2	iF1	4	-F1 -XL	1 21		*	/3.0
			-F18 -F17	2 2	iF1b	4	-F15 -F16	2 2			/3.0
					iF1c	4	-F19 -F20	2 2			/3.0
					iF1d	4	-F21	2			/3.0
					iF1e	4					/3.0
	* *		+31-F3 +31-F2	2 2	iF2	4	-F2 +31-F1	1 2		* *	/3.2
	*		+31-F9	2	iF2b	4					/3.2
					iF2c	4					/3.2
	* *		+31-F7 +31-F5	2 2	iF3	4	-F3 +31-F4	1 2		* *	/3.4
					iF3b	4					/3.4
	* *		+31-F15 +31-F13	2 2	iF4	4	-F4 +31-F11	1 2		* *	/3.6
					iF4b	4	+31-F17	2		*	/3.6

* Sección transversal del dimensionado del bornero

Larguero delantero derecho
ARG3, 311310-321300
Emplaza Planta: 66 Nave: 102 Campo: F04

Diagrama de bornes

No. inv./No. equipo: 66-96D-313786
Nombre de Proyecto / No. de dibujo:
66-E05-01EKJLTVR3

FFT MÉXICO S.A. DE C.V.
Dibuj.: PMP-A/B fecha: 12.03.14
Modif.: FFT FFT fecha: 22.01.18
Fecha de impresión: 26.05.23

Larguero delantero derecho
Armario de medio de producción
general

= KJLTVR
++ 3BS
+ ALLG

== ET
Página: 15

Denominación Regletero
=KJLTVR++3BS+ALLG-XP

Textos de función	2,5 mm²	Designación de cable / Tipo de cable	Denominación destino exterior y Conexión		Número de bornes	[mm²]*	Denominación destino interior y Conexión		Designación de cable / Tipo de cable	2,5 mm²	Página / ruta
					iF4c	4					/3.6
	* *		+31-F23 +31-F21	2 2	iF5	4	-F5 +31-F19	1 2		* *	/3.8
					iF5b	4					/3.8
	* *		+32-F3 +32-F2	2 2	iF6	4	-F6 +32-F1	1 2		* *	/4.0
	*		+32-F8	2	iF6b	4	+32-F4 +32-F6	2 2		* *	/4.0
					iF6c	4					/4.0
					iF7	4	-F7	1		*	/4.2
					iF7b	4					/4.2
					jF8	4	-K0 -KA111	14 5		*	/5.0
					jF8b	4					/5.0
	* *		+31-F10 +31-F8	2 2	jF9	4	-K0 +31-F6	24 2		* *	/5.2
					jF9b	4	+31-F12 +31-F14	2 2		* *	/5.2
					jF9c	4					/5.2
	* *		+31-F20 +31-F18	2 2	jF10	4	-K0 +31-F16	34 2		* *	/5.4
					jF10b	4	+31-F22 +31-F24	2 2		* *	/5.4
					jF10c	4					/5.4
	* *		+32-F9 +32-F7	2 2	jF11	4	-K0 +32-F5	44 2		* *	/5.6
					jF11b	4					/5.6
					jF12	4	-K0	54		*	/5.8
					jF12b	4					/5.8
	* *		+31-XL +31-XL	10 8	n	4	+31-XL +31-XL	2 5		* *	/6.0
	* *		+31-XL +31-XL	20 18	nb	4	+31-XL +31-XL	13 15		* *	/6.0
	* *		+31-XL +31-XL	30 28	nc	4	+31-XL +31-XL	23 25		* *	/6.1

* Sección transversal del dimensionado del bornero

Denominación Regletero
=KJLTVR++3BS+ALLG-XP

Textos de función	2,5 mm²	10 mm²						-W++3SV-XLUSV/2 5x10 mm² Steuerleitung	-W++3SV-XLUSV/+3BS+ALLG-XP/1 5x10 mm² Steuerleitung	Designación de cable Tipo de cable	Denominación destino exterior y Conexión		Número de bornes [mm²]*	Denominación destino interior y Conexión		Designación de cable Tipo de cable							10 mm²	2,5 mm²		Página / ruta
	* *										+31-XL +31-XL	40 38	nd 4	+31-XL +31-XL	33 35										* *		/6.1
	* *										+31-XL +31-XL	50 48	ne 4	+31-XL +31-XL	43 45										* *		/6.2
		*									-XP	nl	nf 10	-XP	3									*			/6.2
	* *										+31-XL +31-XL	60 58	ng 4	+31-XL +31-XL	53 55										* *		/6.2
	* *										+32-XL +32-XL	10 7	nh 4	+32-XL +32-XL	2 5										* *		/6.3
	* *										+32-XL +32-XL	20 17	ni 4	+32-XL +32-XL	12 15										* *		/6.3
											-KA3 -K0	-X1:2 A2	nj 4	+32-XL -XL	22 23										*		/6.3
											-KA4 -KA2	-X1:2 -X1:3	nk 4	-KA3 -KA2	-X1:3 -X1:2												/6.4
		*									-XP	nf	nl 10	-XP	7									*			/6.4
											-KA11 -KA1	3 1M	nm 4	-KA4 -KU	-X1:3 -X20:2												/6.4
											-XL -KA5	13 1M	nn 4	-KA12 -KA13	3 3												/6.5
													no 4	-XL	38												/6.5
													np 4														/6.6
													nq 4														/6.6
										1	++3SV-XLUSV	7	1 10	-F1	2									*			/6.1
										2	++3SV-XLUSV	8	2 10														/6.2
										3	++3SV-XLUSV	10	3 10	-XP	nf									*			/6.2
										4	++3SV-XLUSV	11	4 10														/6.2
									1		++3SV-XLUSV	14	5 10	-F12	2									*			/6.4
									2		++3SV-XLUSV	15	6 10														/6.4
									3		++3SV-XLUSV	16	7 10	-XP	nl									*			/6.4
									4		++3SV-XLUSV	17	8 10														/6.4
										GNYE	++3SV-XLUSV	13	PE ⏚ 10														/6.7

* Sección transversal del dimensionado del bornero

Larguero delantero derecho
ARG3, 311310-321300
Emplaza Planta: 66 Nave: 102 Campo: F04

Diagrama de bornes

No. inv./No. equipo: 66-96D-313786
Nombre de Proyecto / No. de dibujo:
66-E05-01EKJLTVR3

FFT MÉXICO S.A. DE C.V.
Dibuj.: PMP-A/B fecha: 12.03.14
Modif.: FFT FFT fecha: 22.01.18
Fecha de impresión: 26.05.23

Larguero delantero derecho | = KJLTVR | == ET
Armario de medio de producción | ++ 3BS | Página:
general | + ALLG | 17

Denominación Regletero
=KJLTVR++3BS+ALLG-XP

Textos de función	6 mm² GNYE								-W++3SV-XLUSV/++3BS+ALLG-XP/2 5x10 mm² Steuerleitung	Designación de cable / Tipo de cable	Denominación destino exterior y Conexión		Número de bornes [mm²]*	Denominación destino interior y Conexión		Designación de cable / Tipo de cable							2,5 mm² GNYE	6 mm² GNYE		Página / ruta
									GNYE		++3SV-XLUSV	19	PEb ⏚ 10	-KU-PE											*		/6.7
	*											PE	PEc ⏚ 10	-KA11	A4									*			/6.8
	*											PE	PEd ⏚ 10														/6.8

* Sección transversal del dimensionado del bornero

Larguero delantero derecho
ARG3, 311310-321300
Emplaza Planta: 66 Nave: 102 Campo: F04

Diagrama de bornes

No. inv./No. equipo: 66-96D-313786
Nombre de Proyecto / No. de dibujo:
66-E05-01EKJLTVR3

FFT MÉXICO S.A. DE C.V.
Dibuj.: PMP-A/B fecha: 12.03.14
Modif.: FFT FFT fecha: 22.01.18
Fecha de impresión: 26.05.23

Larguero delantero derecho	= KJLTVR	== ET
Armario de medio de producción	++ 3BS	Página:
general	+ ALLG	18

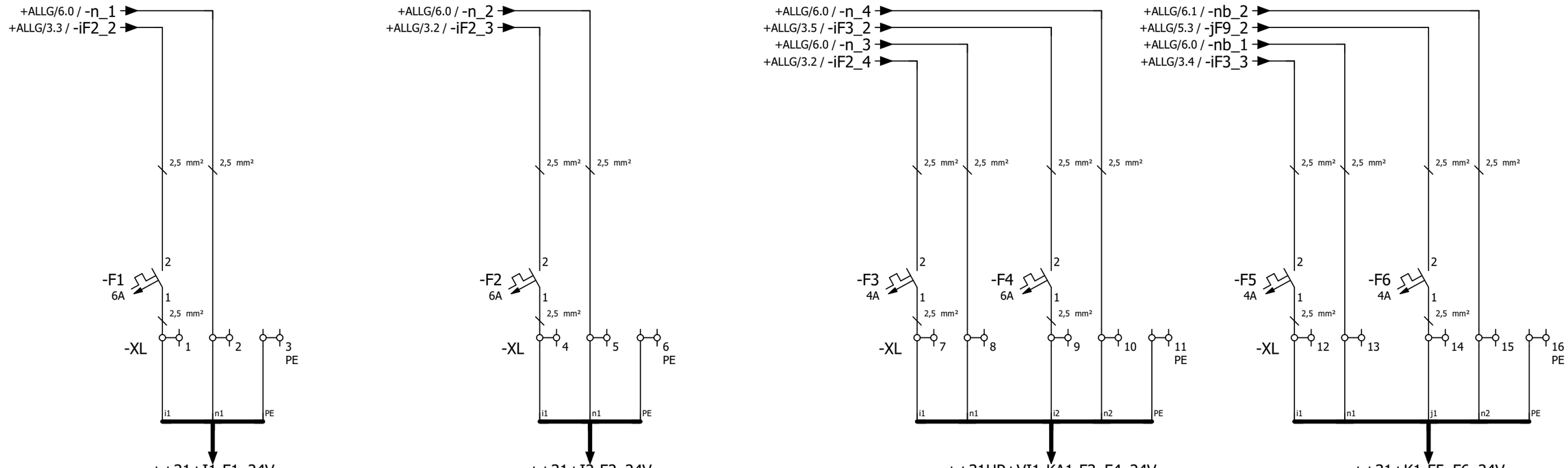

Alimentación de tensión Caja de manejo vallado de protección

Alimentación de tensión Caja de manejo vallado de protección

Alimentación de tensión HIP

Alimentación de tensión Caja de módulos

Definición de
los puntos de conexión
de borne 4-Conexiones de cable

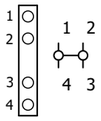

Larguero delantero derecho
ARG3, 311310-321300
Emplaza Planta: 66 Nave: 102 Campo: F04

Alimentación de bus instalación

No. inv./No. equipo: 66-96D-313786
Nombre de Proyecto / No. de dibujo:
66-E05-01EKJLTVR3

FFT MÉXICO S.A. DE C.V.
Dibuj.: PMP-A/B fecha: 12.03.14
Modif.: FFT FFT fecha: 10.05.17
Fecha de impresión: 26.05.23

Larguero delantero derecho	= KJLTVR	== ET
Armario de medio de producción	++ 3BS	Página:
Zona de seguridad 1	+ 31	1

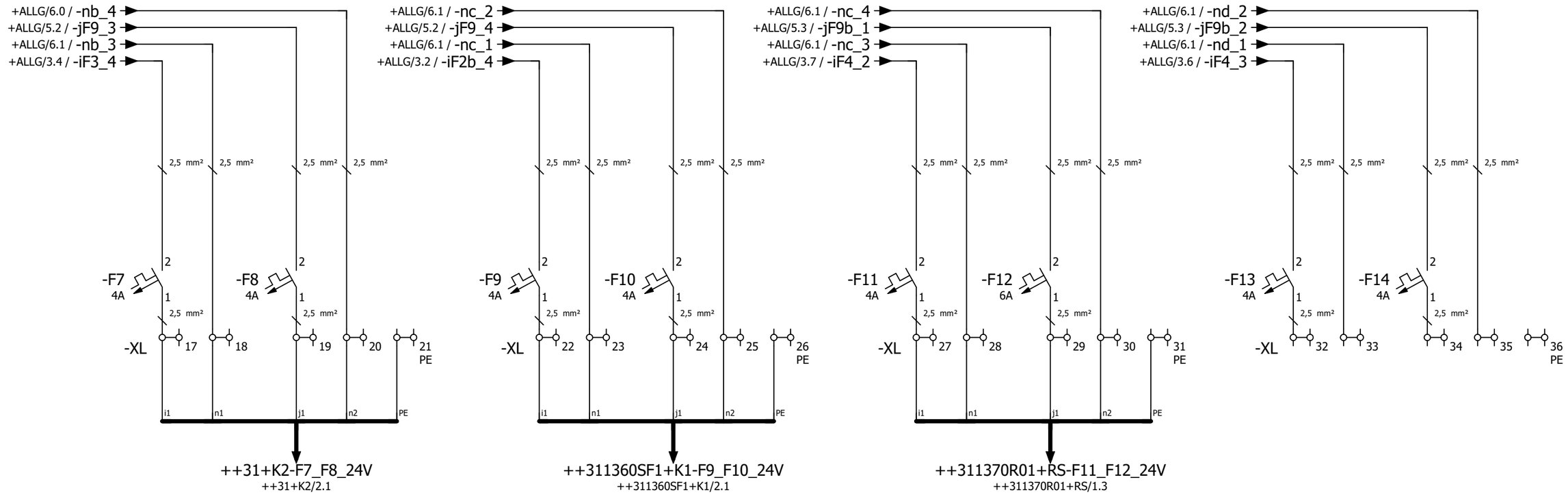

Alimentación de tensión Caja de módulos

Alimentación de tensión Caja de módulos

Alimentación de tensión Robot 311370R01

Alimentación de tensión Reserva

Definición de
los puntos de conexión
de borne 4-Conexiones de cable

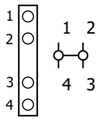

Larguero delantero derecho ARG3, 311310-321300 Emplaza Planta: 66 Nave: 102 Campo: F04	Alimentación de bus instalación	No. inv./No. equipo: 66-96D-313786 Nombre de Proyecto / No. de dibujo: 66-E05-01EKJLTVR3	FFT MÉXICO S.A. DE C.V. Dibuj.: PMP-A/B fecha: 12.03.14 Modif.: FFT FFT fecha: 10.05.17 Fecha de impresión: 26.05.23	Larguero delantero derecho Armario de medio de producción Zona de seguridad 1	= KJLTVR ++ 3BS + 31	== ET Página: 2

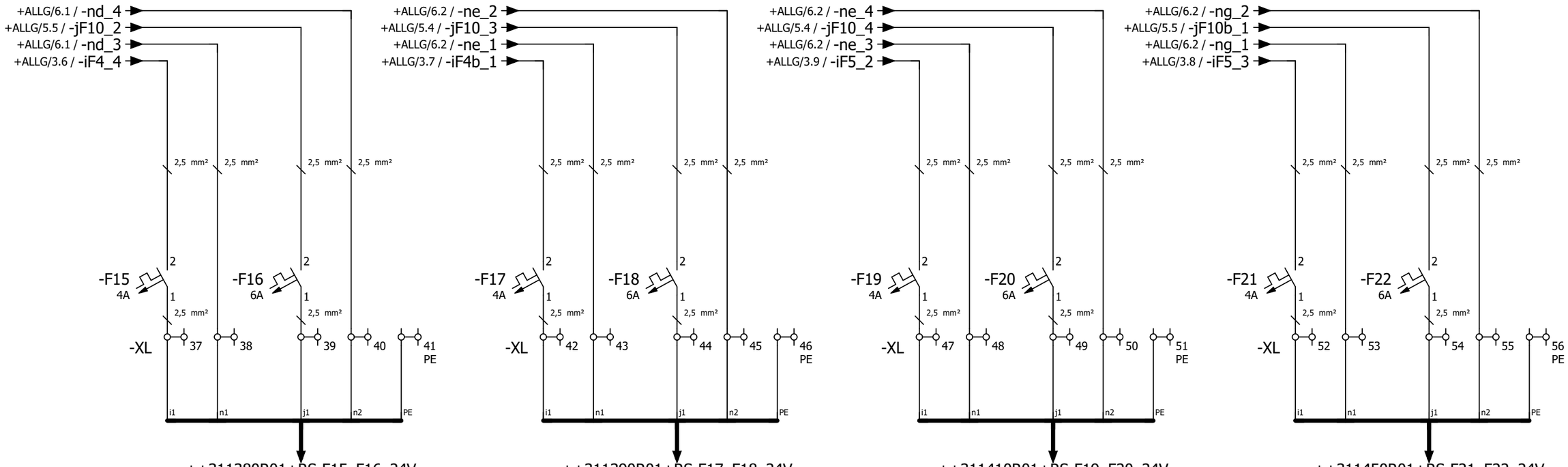

Alimentación de tensión Robot 311380R01

Alimentación de tensión Robot 311390R01

Alimentación de tensión Robot 311410R01

Alimentación de tensión Robot 311450R01

Definición de los puntos de conexión de borne 4-Conexiones de cable

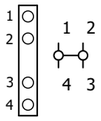

Larguero delantero derecho ARG3, 311310-321300 Emplaza Planta: 66 Nave: 102 Campo: F04	Alimentación de bus instalación	No. inv./No. equipo: 66-96D-313786 Nombre de Proyecto / No. de dibujo: 66-E05-01EKJLTVR3	FFT MÉXICO S.A. DE C.V. Dibuj.: PMP-A/B fecha: 12.03.14 Modif.: CARLO fecha: 02.02.23 Fecha de impresión: 26.05.23	Larguero delantero derecho Armario de medio de producción Zona de seguridad 1	= KJLTVR ++ 3BS + 31	== ET Página: 3

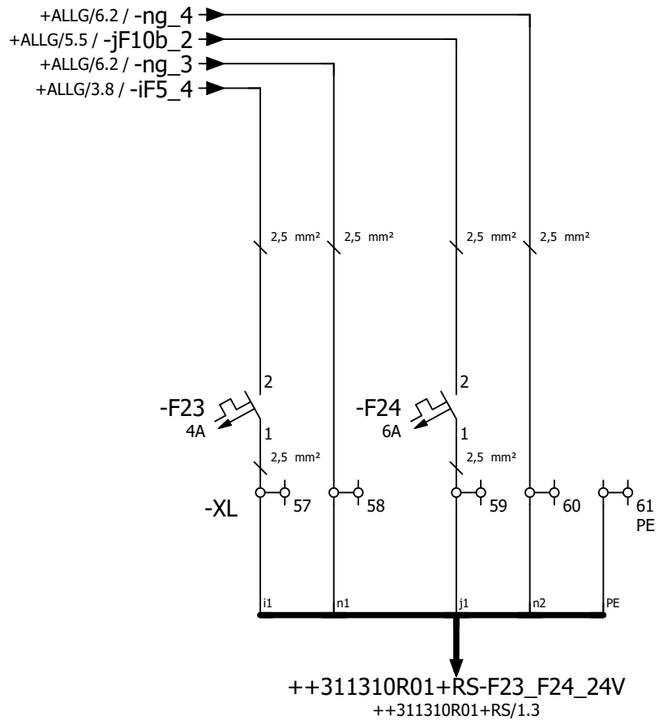

Alimentación de
tensión Robot
311310R01

Definición de
los puntos de conexión
de borne 4-Conexiones de cable

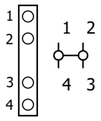

Denominación Regletero
=KJLTVR++3BS+31-XL

Textos de función	-W++3BS+31-XL/+311360SF1+K1-XP 5x2,5 mm² Steuerleitung	-W++3BS+31-XL/+31+K2-XP 5x2,5 mm² Steuerleitung	-W++3BS+31-XL/+31+K1-XP 5x2,5 mm² Steuerleitung	-W++3BS+31-XL/+31HP+VI1-KA1-XD1 5x2,5 mm² Steuerleitung	-W++3BS+31-XL/+31+I2-XP 3x2,5 mm² Steuerleitung	-W++3BS+31-XL/+31+I1-XP 3x2,5 mm² Steuerleitung	Designación de cable Tipo de cable	Denominación destino exterior y Conexión		Número de bornes [mm²]*	Denominación destino interior y Conexión		Designación de cable Tipo de cable	2,5 mm²	Página / ruta
Alimentación de tensión Caja de manejo vallado de protección						1		++31+I1-XP	i	1 2,5	-F1	1		*	/1.1
=						2		++31+I1-XP	n	2 2,5	+ALLG-XP	n		*	/1.1
=						GNYE		++31+I1-XP	PE	3 ⏚ 2,5					/1.1
=					1			++31+I2-XP	i	4 2,5	-F2	1		*	/1.3
=					2			++31+I2-XP	n	5 2,5	+ALLG-XP	n		*	/1.3
=					GNYE			++31+I2-XP	PE	6 ⏚ 2,5					/1.3
Alimentación de tensión HIP				1				++31HP+VI1-KA1-XD1	1:US1+	7 2,5	-F3	1		*	/1.5
=				2				++31HP+VI1-KA1-XD1	2:US1-	8 2,5	+ALLG-XP	n		*	/1.5
=				3				++31HP+VI1-KA1-XD1	3:US2+	9 2,5	-F4	1		*	/1.6
=				4				++31HP+VI1-KA1-XD1	4:US2-	10 2,5	+ALLG-XP	n		*	/1.6
=				GNYE				++31HP+VI1-KA1-XD1	5:FE	11 ⏚ 2,5					/1.6
Alimentación de tensión Caja de módulos					1			++31+K1-XP	i	12 2,5	-F5	1		*	/1.7
=					2			++31+K1-XP	n	13 2,5	+ALLG-XP	nb		*	/1.7
=					3			++31+K1-XP	j	14 2,5	-F6	1		*	/1.8
=					4			++31+K1-XP	n	15 2,5	+ALLG-XP	nb		*	/1.8
=					GNYE			++31+K1-XP	PE	16 ⏚ 2,5					/1.8
=				1				++31+K2-XP	i	17 2,5	-F7	1		*	/2.1
=				2				++31+K2-XP	n	18 2,5	+ALLG-XP	nb		*	/2.1
=				3				++31+K2-XP	j	19 2,5	-F8	1		*	/2.1
=				4				++31+K2-XP	n	20 2,5	+ALLG-XP	nb		*	/2.2
=				GNYE				++31+K2-XP	PE	21 ⏚ 2,5					/2.2
=			1					++311360SF1+K1-XP	i	22 2,5	-F9	1		*	/2.3
=			2					++311360SF1+K1-XP	n	23 2,5	+ALLG-XP	nc		*	/2.3

* Sección transversal del dimensionado del bornero

Denominación Regletero
=KJLTVR++3BS+31-XL

Textos de función	-W++3BS+31-XL/+311390R01+RS-XS3.1 5x2,5 mm² Steuerleitung	-W++3BS+31-XL/+311380R01+RS-XS3.1 5x2,5 mm² Steuerleitung	-W++3BS+31-XL/+311370R01+RS-XS3.1 5x2,5 mm² Steuerleitung	-W++3BS+31-XL/+311360SF1+K1-XP 5x2,5 mm² Steuerleitung	Designación de cable Tipo de cable	Denominación destino exterior y Conexión		Número de bornes [mm²]*	Denominación destino interior y Conexión		Designación de cable Tipo de cable	2,5 mm²	Página / ruta
Alimentación de tensión Caja de módulos				3		++311360SF1+K1-XP	j	24 2,5	-F10	1		*	/2.4
=				4		++311360SF1+K1-XP	n	25 2,5	+ALLG-XP	nc		*	/2.4
=				GNYE		++311360SF1+K1-XP	PE	26 ⏚ 2,5					/2.4
Alimentación de tensión Robot 311370R01			1			++311370R01+RS-XS3.1	1:US1+	27 2,5	-F11	1		*	/2.5
=			2			++311370R01+RS-XS3.1	2:US1-	28 2,5	+ALLG-XP	nc		*	/2.5
=			3			++311370R01+RS-XS3.1	3:US2+	29 2,5	-F12	1		*	/2.6
=			4			++311370R01+RS-XS3.1	4:US2-	30 2,5	+ALLG-XP	nc		*	/2.6
=			GNYE			++311370R01+RS-XS3.1	5:FE	31 ⏚ 2,5					/2.6
Alimentación de tensión Reserva								32 2,5	-F13	1		*	/2.7
=								33 2,5	+ALLG-XP	nd		*	/2.7
=								34 2,5	-F14	1		*	/2.8
=								35 2,5	+ALLG-XP	nd		*	/2.8
=								36 ⏚ 2,5					/2.8
Alimentación de tensión Robot 311380R01		1				++311380R01+RS-XS3.1	1:US1+	37 2,5	-F15	1		*	/3.1
=		2				++311380R01+RS-XS3.1	2:US1-	38 2,5	+ALLG-XP	nd		*	/3.1
=		3				++311380R01+RS-XS3.1	3:US2+	39 2,5	-F16	1		*	/3.1
=		4				++311380R01+RS-XS3.1	4:US2-	40 2,5	+ALLG-XP	nd		*	/3.2
=		GNYE				++311380R01+RS-XS3.1	5:FE	41 ⏚ 2,5					/3.2
Alimentación de tensión Robot 311390R01	1					++311390R01+RS-XS3.1	1:US1+	42 2,5	-F17	1		*	/3.3
=	2					++311390R01+RS-XS3.1	2:US1-	43 2,5	+ALLG-XP	ne		*	/3.3
=	3					++311390R01+RS-XS3.1	3:US2+	44 2,5	-F18	1		*	/3.4
=	4					++311390R01+RS-XS3.1	4:US2-	45 2,5	+ALLG-XP	ne		*	/3.4
=	GNYE					++311390R01+RS-XS3.1	5:FE	46 ⏚ 2,5					/3.4

* Sección transversal del dimensionado del bornero

Denominación Regletero
=KJLTVR++3BS+31-XL

Textos de función	-W++3BS+31-XL/+311310R01+RS-XS3.1 5x2,5 mm² Steuerleitung	-W++3BS+31-XL/+311450R01+RS-XS3.1 5x2,5 mm² Steuerleitung	-W++3BS+31-XL/+311410R01+RS-XS3.1 5x2,5 mm² Steuerleitung	Designación de cable Tipo de cable	Denominación destino exterior y Conexión		Número de bornes	[mm²]*	Denominación destino interior y Conexión		Designación de cable Tipo de cable	2,5 mm² *	Página / ruta
Alimentación de tensión Robot 311410R01			1		++311410R01+RS-XS3.1	1:US1+	47	2,5	-F19	1		*	/3.5
=			2		++311410R01+RS-XS3.1	2:US1-	48	2,5	+ALLG-XP	ne		*	/3.5
=			3		++311410R01+RS-XS3.1	3:US2+	49	2,5	-F20	1		*	/3.6
=			4		++311410R01+RS-XS3.1	4:US2-	50	2,5	+ALLG-XP	ne		*	/3.6
=			GNYE		++311410R01+RS-XS3.1	5:FE	51 ⏚	2,5					/3.6
Alimentación de tensión Robot 311450R01		1			++311450R01+RS-XS3.1	1:US1+	52	2,5	-F21	1		*	/3.7
=		2			++311450R01+RS-XS3.1	2:US1-	53	2,5	+ALLG-XP	ng		*	/3.7
=		3			++311450R01+RS-XS3.1	3:US2+	54	2,5	-F22	1		*	/3.8
=		4			++311450R01+RS-XS3.1	4:US2-	55	2,5	+ALLG-XP	ng		*	/3.8
=		GNYE			++311450R01+RS-XS3.1	5:FE	56 ⏚	2,5					/3.8
Alimentación de tensión Robot 311310R01	1				++311310R01+RS-XS3.1	1:US1+	57	2,5	-F23	1		*	/4.1
=	2				++311310R01+RS-XS3.1	2:US1-	58	2,5	+ALLG-XP	ng		*	/4.1
=	3				++311310R01+RS-XS3.1	3:US2+	59	2,5	-F24	1		*	/4.1
=	4				++311310R01+RS-XS3.1	4:US2-	60	2,5	+ALLG-XP	ng		*	/4.2
=	GNYE				++311310R01+RS-XS3.1	5:FE	61 ⏚	2,5					/4.2

* Sección transversal del dimensionado del bornero

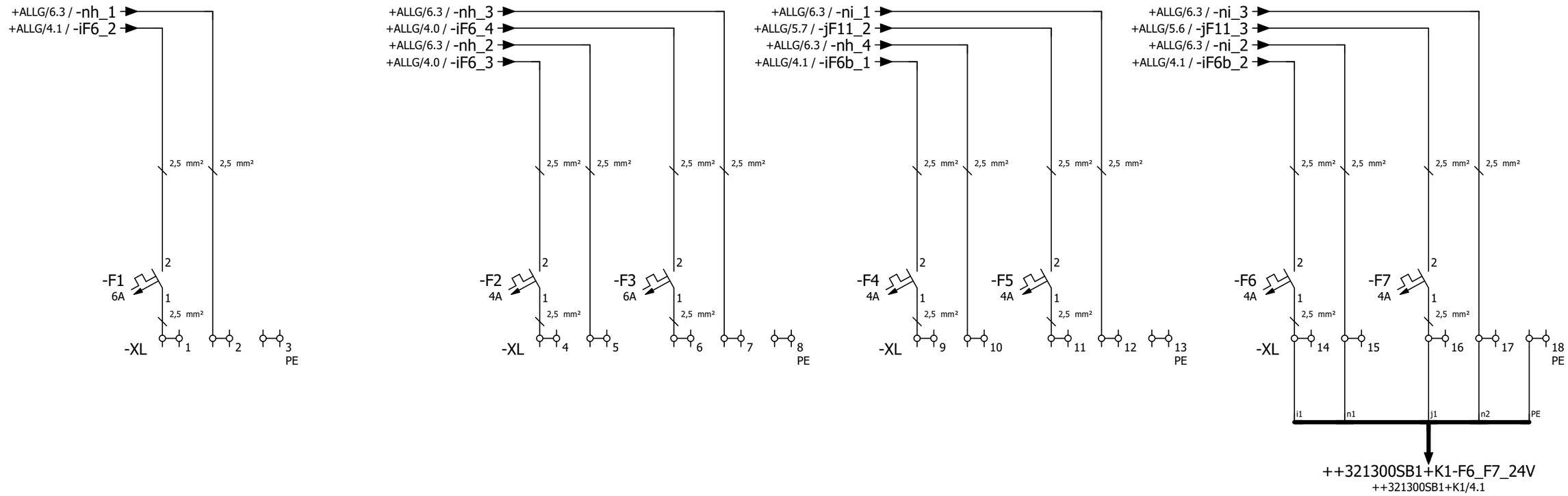

Alimentación de tensión Reserva

Alimentación de tensión Reserva

Alimentación de tensión Reserva

Alimentación de tensión Cinta de acúmulo

Definición de
los puntos de conexión
de borne 4-Conexiones de cable

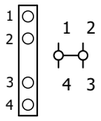

Larguero delantero derecho ARG3, 311310-321300 Emplaza Planta: 66 Nave: 102 Campo: F04	Alimentación de bus instalación	No. inv./No. equipo: 66-96D-313786 Nombre de Proyecto / No. de dibujo: 66-E05-01EKJLTVR3	FFT MÉXICO S.A. DE C.V. Dibuj.: PMP-A/B fecha: 12.03.14 Modif.: FFT FFT fecha: 10.05.17 Fecha de impresión: 26.05.23	Larguero delantero derecho Armario de medio de producción Zona de seguridad 2	= KJLTVR ++ 3BS + 32	== ET Página: 1

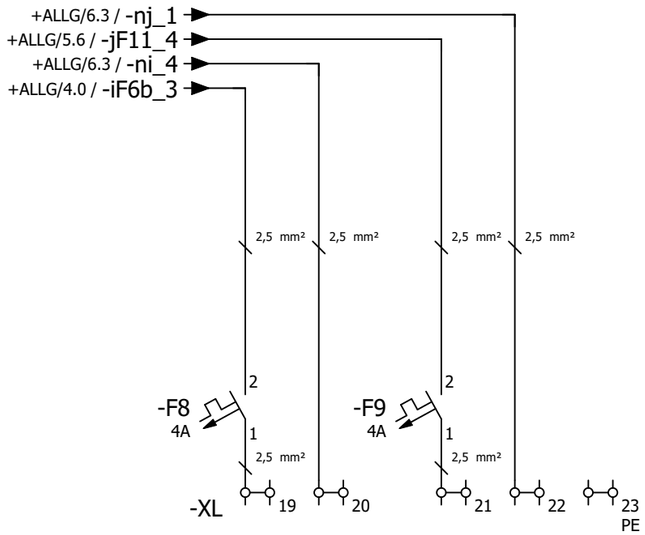

Alimentación de
tensión Reserva

Definición de
los puntos de conexión
de borne 4-Conexiones de cable

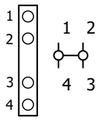

Larguero delantero derecho ARG3, 311310-321300 Emplaza Planta: 66 Nave: 102 Campo: F04	Alimentación de bus instalación	No. inv./No. equipo: 66-96D-313786 Nombre de Proyecto / No. de dibujo: 66-E05-01EKJLTVR3	FFT MÉXICO S.A. DE C.V. Dibuj.: PMP-A/B fecha: 12.03.14 Modif.: FFT FFT fecha: 10.05.17 Fecha de impresión: 26.05.23	Larguero delantero derecho Armario de medio de producción Zona de seguridad 2	= KJLTVR ++ 3BS + 32	== ET Página: 2

Denominación Regletero
=KJLTVR++3BS+32-XL

Textos de función										-W++3BS+32-XL/+321300SB1+K1-XP 5x2,5 mm² Steuerleitung	Designación de cable Tipo de cable	Denominación destino exterior y Conexión		Número de bornes [mm²]*		Denominación destino interior y Conexión		Designación de cable Tipo de cable								2,5 mm² *		Página / ruta
Alimentación de tensión Reserva														1	2,5	-F1	1									*		/1.1
=														2	2,5	+ALLG-XP	nh									*		/1.1
=														3 ⏚	2,5													/1.1
=														4	2,5	-F2	1									*		/1.3
=														5	2,5	+ALLG-XP	nh									*		/1.3
=														6	2,5	-F3	1									*		/1.4
=														7	2,5	+ALLG-XP	nh									*		/1.4
=														8 ⏚	2,5													/1.4
=														9	2,5	-F4	1									*		/1.5
=														10	2,5	+ALLG-XP	nh									*		/1.5
=														11	2,5	-F5	1									*		/1.6
=														12	2,5	+ALLG-XP	ni									*		/1.6
=														13 ⏚	2,5													/1.6
Alimentación de tensión Cinta de acúmulo										1		++321300SB1+K1-XP	i	14	2,5	-F6	1									*		/1.7
=										2		++321300SB1+K1-XP	n	15	2,5	+ALLG-XP	ni									*		/1.7
=										3		++321300SB1+K1-XP	j	16	2,5	-F7	1									*		/1.8
=										4		++321300SB1+K1-XP	n	17	2,5	+ALLG-XP	ni									*		/1.8
=										GNYE		++321300SB1+K1-XP	PE	18 ⏚	2,5													/1.8
Alimentación de tensión Reserva														19	2,5	-F8	1									*		/2.1
=														20	2,5	+ALLG-XP	ni									*		/2.1
=														21	2,5	-F9	1									*		/2.1
=														22	2,5	+ALLG-XP	nj									*		/2.2

* Sección transversal del dimensionado del bornero

Larguero delantero derecho
ARG3, 311310-321300
Emplaza Planta: 66 Nave: 102 Campo: F04

Diagrama de bornes

No. inv./No. equipo: 66-96D-313786
Nombre de Proyecto / No. de dibujo:
66-E05-01EKJLTVR3

FFT MÉXICO S.A. DE C.V.
Dibuj.: PMP-A/B fecha: 12.03.14
Modif.: FFT FFT fecha: 22.01.18
Fecha de impresión: 26.05.23

Larguero delantero derecho = KJLTVR == ET
Armario de medio de producción ++ 3BS
Zona de seguridad 2 + 32
Página: 3

Denominación Regletero
=KJLTVR++3BS+32-XL

Textos de función	Designación de cable / Tipo de cable	Denominación destino exterior y Conexión	Número de bornes	[mm²]*	Denominación destino interior y Conexión	Designación de cable / Tipo de cable	Página / ruta
Alimentación de tensión Reserva			23 ⏚	2,5			/2.2

* Sección transversal del dimensionado del bornero

Larguero delantero derecho
ARG3, 311310-321300
Emplaza Planta: 66 Nave: 102 Campo: F04

Diagrama de bornes

No. inv./No. equipo: 66-96D-313786
Nombre de Proyecto / No. de dibujo:
66-E05-01EKJLTVR3

FFT MÉXICO S.A. DE C.V.
Dibuj.: PMP-A/B fecha: 12.03.14
Modif.: FFT FFT fecha: 22.01.18
Fecha de impresión: 26.05.23

Larguero delantero derecho	= KJLTVR	== ET
Armario de medio de producción	++ 3BS	Página:
Zona de seguridad 2	+ 32	4

Cliente: (Propietario de la instalación)

Volkswagen de México

Nombre de Proyecto / No. de dibujo: 66-E05-01EKJLTVR3

Instalación: =KJLTVR

Lugar de instalación: ++3I1

Descripción lugar de instalación: Pupitre de manejo PC677

Informaciones de la instalación:

Año de fabricación: 2016

Sistema de PLC: Siemens CPU319-F
Sistema de Bus: Profinet

	Red general:	Red soldadura (si se dispone):
Tensión:	440V	440V
Intensidad nominal:	67.7A	165.3A
Potencia	51.6kVA	126kVA
Punto de aliment:	UKVG-04 SAL.65	SVG-06A SAL.4
Fusible previo:	100A	200A

Informaciones EPLAN:

Cantidad total de hojas:	620
Última modificación:	02.02.23
Último adaptador:	CARLO
Última versión de EPLAN usada:	2.7.3
Última versión Build de EPLAN usada:	11418
Tipo de proyecto:	Projeto do esquema

Encadenado con controles de terceros:

Instalación(es):	Larguero delantero derecho
Número(s) de dibujo(s):	66-E00-01EKJLTVR1, 66-E00-01EKJLTVR4
No. inv./No. equipo:	66-96D-313786

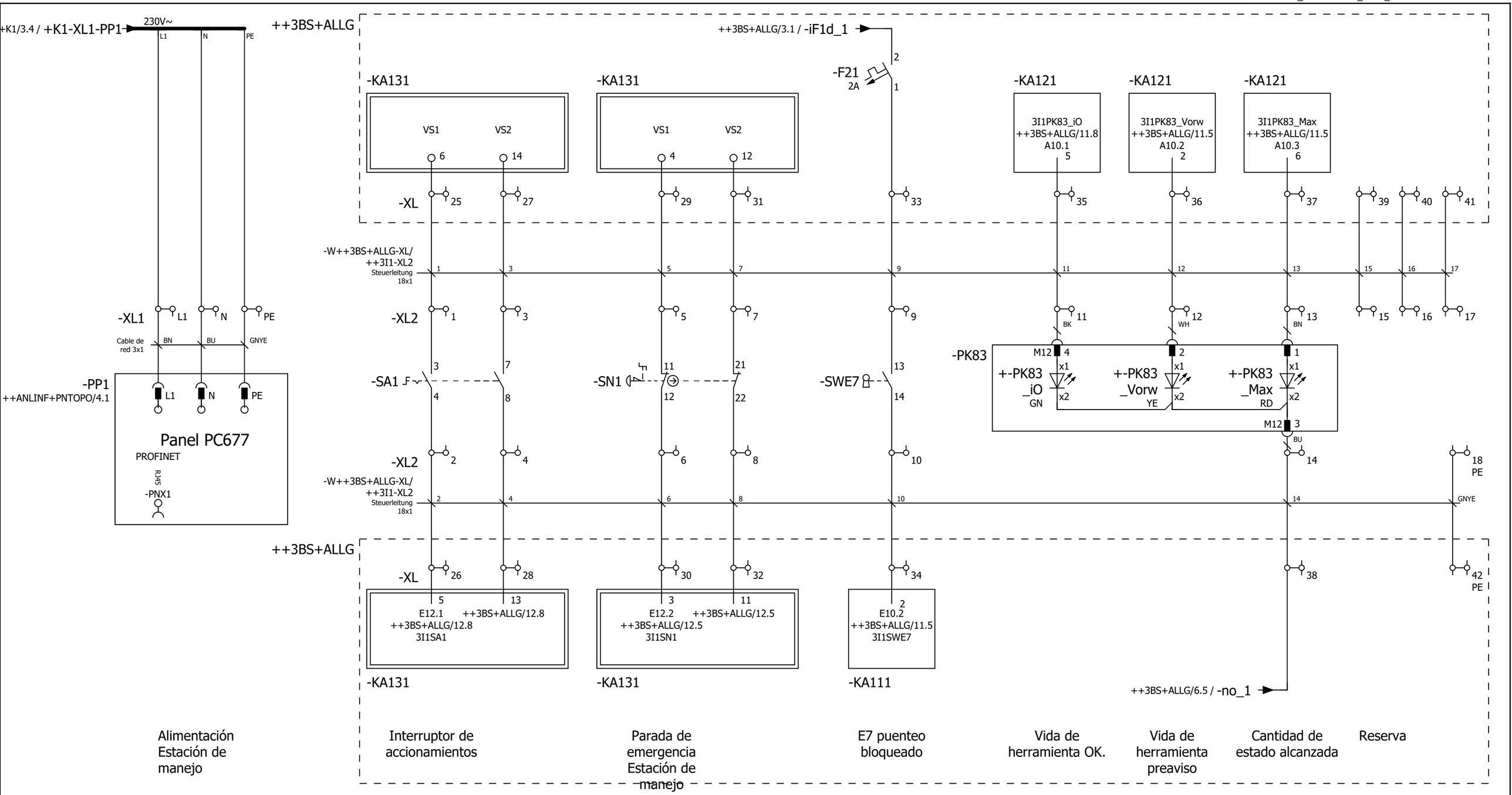

Definición de
los puntos de conexión
de borne 4-Conexiones de cable

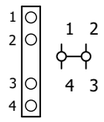

Definición de
los puntos de conexión
de borne 3-Conexiones de cable

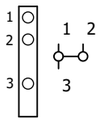

Larguero delantero derecho ARG3, 311310-321300 Emplaza Planta: 66 Nave: 102 Campo: F04	Estación de manejo	No. inv./No. equipo: 66-96D-313786 Nombre de Proyecto / No. de dibujo: 66-E05-01EKJLTVR3	FFT MÉXICO S.A. DE C.V. Dibuj.: PMP-A/B fecha: 12.03.14 Modif.: CARLO fecha: 02.02.23 Fecha de impresión: 26.05.23	Larguero delantero derecho Pupitre de manejo PC677	= KJLTVR ++ 3I1 +	== ET Página: 2

Denominación Regletero =KJLTVR++3I1+-XL1

Textos de función	Designación de cable -W++3I1+K1-XSA1/++3I1-XL1 3x1 mm²	Tipo de cable Steuerleitung	Denominación destino exterior y Conexión		Número de bornes [mm²]*	Denominación destino interior y Conexión		Designación de cable / Tipo de cable	Página / ruta
Alimentación Estación de manejo		1	+K1-XSA1		L1				/2.1
=		GNYE	+K1-XSA1		N				/2.1
=		2	+K1-XSA1		PE ⏚				/2.1

Denominación Regletero =KJLTVR++3I1+-XL2

Textos de función	Designación de cable -W++3BS+ALLG-XL/++3I1-XL2 18x1 mm²	Tipo de cable Steuerleitung	Denominación destino exterior y Conexión		Número de bornes [mm²]*	Denominación destino interior y Conexión		Designación de cable / Tipo de cable	WH	BK	Página / ruta
Interruptor de accionamientos		1	++3BS+ALLG-XL	25	1	-SA1	3				/2.2
=		2	++3BS+ALLG-XL	26	2	-SA1	4				/2.2
=		3	++3BS+ALLG-XL	27	3	-SA1	7				/2.3
=		4	++3BS+ALLG-XL	28	4	-SA1	8				/2.3
Parada de emergencia Estación de manejo		5	++3BS+ALLG-XL	29	5	-SN1	11				/2.4
=		6	++3BS+ALLG-XL	30	6	-SN1	12				/2.4
=		7	++3BS+ALLG-XL	31	7	-SN1	21				/2.4
=		8	++3BS+ALLG-XL	32	8	-SN1	22				/2.4
E7 puenteo bloqueado		9	++3BS+ALLG-XL	33	9	-SWE7	13				/2.5
=		10	++3BS+ALLG-XL	34	10	-SWE7	14				/2.5
Vida de herramienta OK.		11	++3BS+ALLG-XL	35	11	-PK83	4			*	/2.7
Vida de herramienta preaviso		12	++3BS+ALLG-XL	36	12	-PK83	2		*		/2.7

* Sección transversal del dimensionado del bornero

Denominación Regletero
=KJLTVR++3I1+-XL2

Textos de función										-W++3BS+ALLG-XL/++3I1-XL2 18x1 mm² Steuerleitung	Designación de cable Tipo de cable	Denominación destino exterior y Conexión		Número de bornes [mm²]*	Denominación destino interior y Conexión		Designación de cable Tipo de cable							BU	BN		Página / ruta
Cantidad de estado alcanzada										13		++3BS+ALLG-XL	37	13	-PK83	1										*		/2.8
=										14		++3BS+ALLG-XL	38	14	-PK83	3									*			/2.8
Reserva										15		++3BS+ALLG-XL	39	15														/2.9
=										16		++3BS+ALLG-XL	40	16														/2.9
=										17		++3BS+ALLG-XL	41	17														/2.9
=										GNYE		++3BS+ALLG-XL	42	18 ⏚														/2.9

* Sección transversal del dimensionado del bornero

Larguero delantero derecho
ARG3, 311310-321300
Emplaza Planta: 66 Nave: 102 Campo: F04

Diagrama de bornes

No. inv./No. equipo: 66-96D-313786
Nombre de Proyecto / No. de dibujo:
66-E05-01EKJLTVR3

FFT MÉXICO S.A. DE C.V.
Dibuj.: PMP-A/B fecha: 12.03.14
Modif.: FFT FFT fecha: 22.01.18
Fecha de impresión: 26.05.23

Larguero delantero derecho | = KJLTVR | == ET
Pupitre de manejo PC677 | ++ 3I1 | Página: 4
+

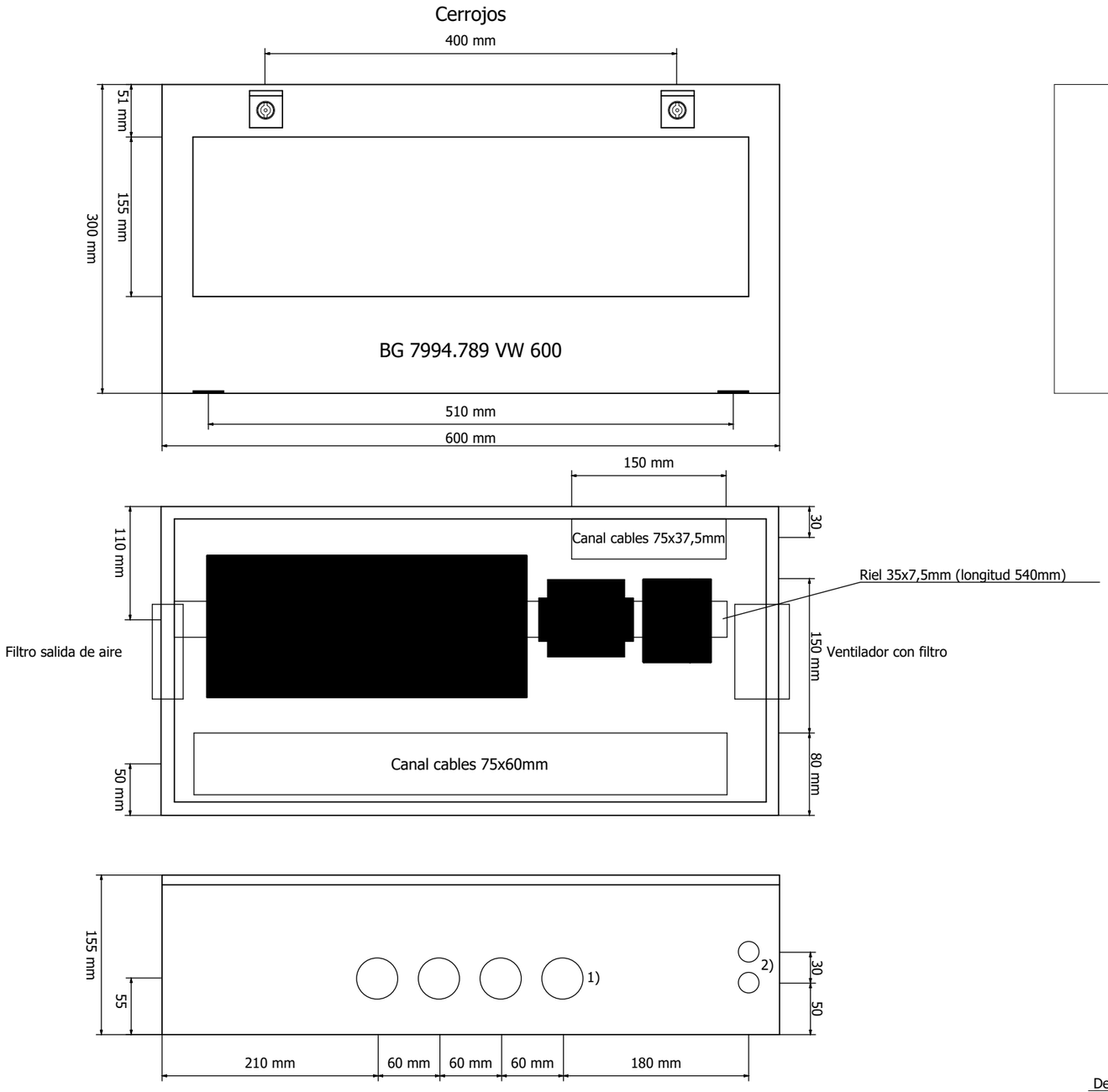

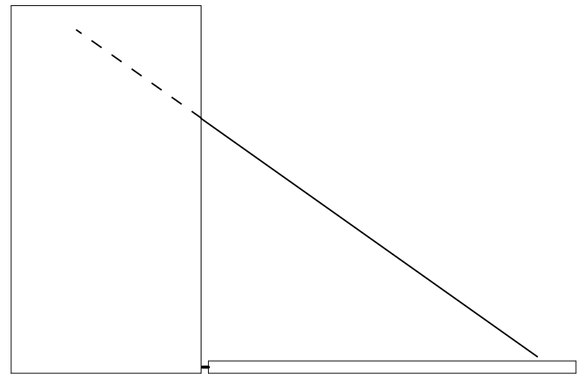

Entrada de cables, medida del orificio:
1) Diámetro 40,5mm (M40)
2) Diámetro 20,5mm (M20)

Descripción caja de módulos
BG 7994.789

Chapa de acero (tipo de protección IP65) con visor de Makrolon de 4mm. Carcasa en RAL 7035. Piso de la carcasa sin brida con 6 taladros. Placa de montaje con regleta de soporte TS 35x7,5 y canal para cables de 75x60 y 75x37,5.

Larguero delantero derecho ARG3, 311310-321300 Emplaza Planta: 66 Nave: 102 Campo: F04	Construcción caja de bornes	No. inv./No. equipo: 66-96D-313786 Nombre de Proyecto / No. de dibujo: 66-E05-01EKJLTVR3	FFT MÉXICO S.A. DE C.V. Dibuj.: PMP-A/B fecha: 12.03.14 Modif.: FFT FFT fecha: 30.01.17 Fecha de impresión: 26.05.23	Larguero delantero derecho Pupitre de manejo PC677 Caja de bornes / Caja de módulos	= KJLTVR ++ 3I1 + K1	== ET Página: 1

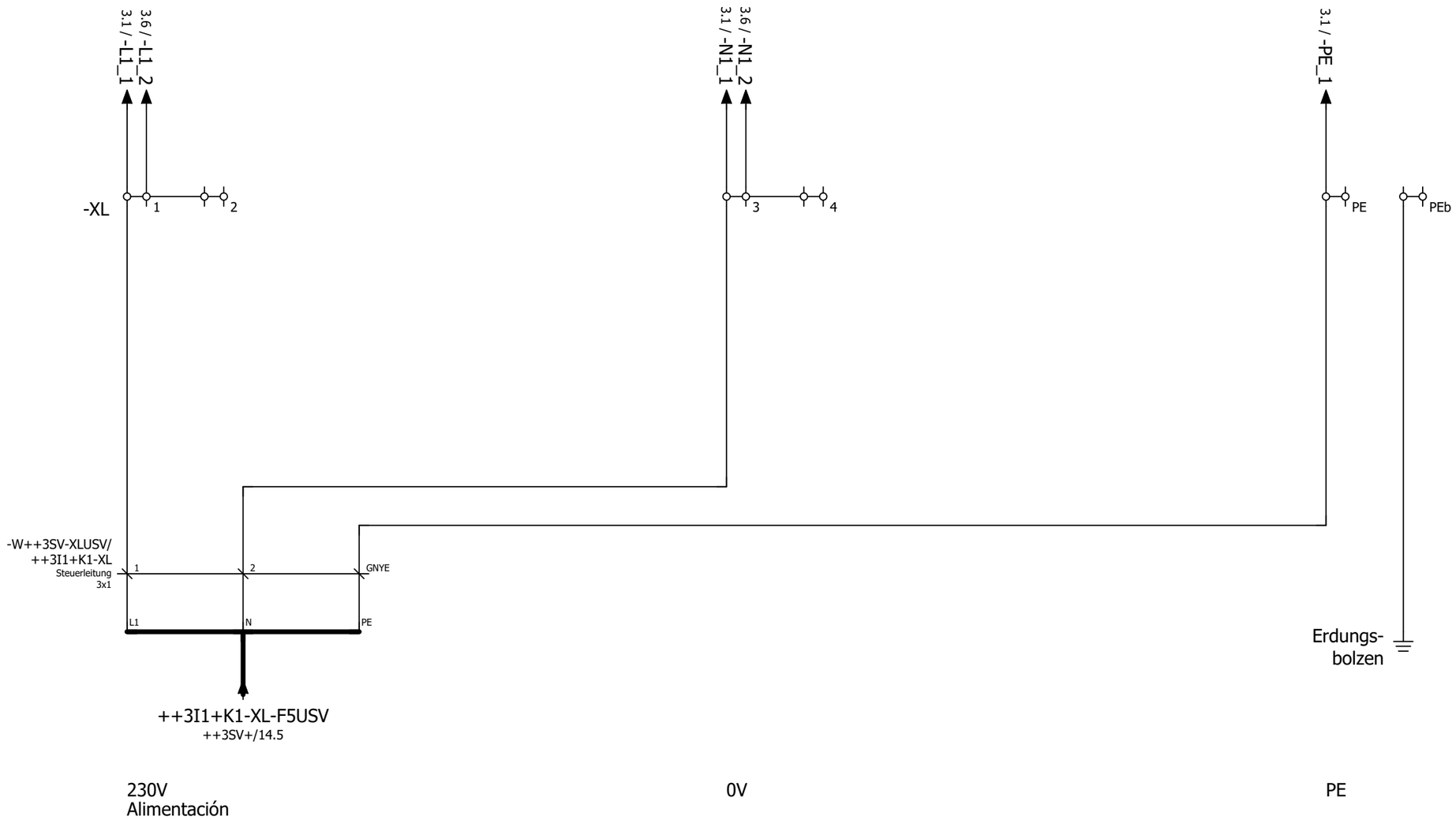

Definición de
los puntos de conexión
de borne 4-Conexiones de cable

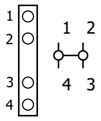

Larguero delantero derecho ARG3, 311310-321300 Emplaza Planta: 66 Nave: 102 Campo: F04	Caja de bornes USV	No. inv./No. equipo: 66-96D-313786 Nombre de Proyecto / No. de dibujo: 66-E05-01EKJLTVR3	FFT MÉXICO S.A. DE C.V. Dibuj.: PMP-A/B fecha: 12.03.14 Modif.: FFT FFT fecha: 13.07.17 Fecha de impresión: 26.05.23	Larguero delantero derecho Pupitre de manejo PC677 Caja de bornes / Caja de módulos	= KJLTVR ++ 3I1 + K1	== ET Página: 2

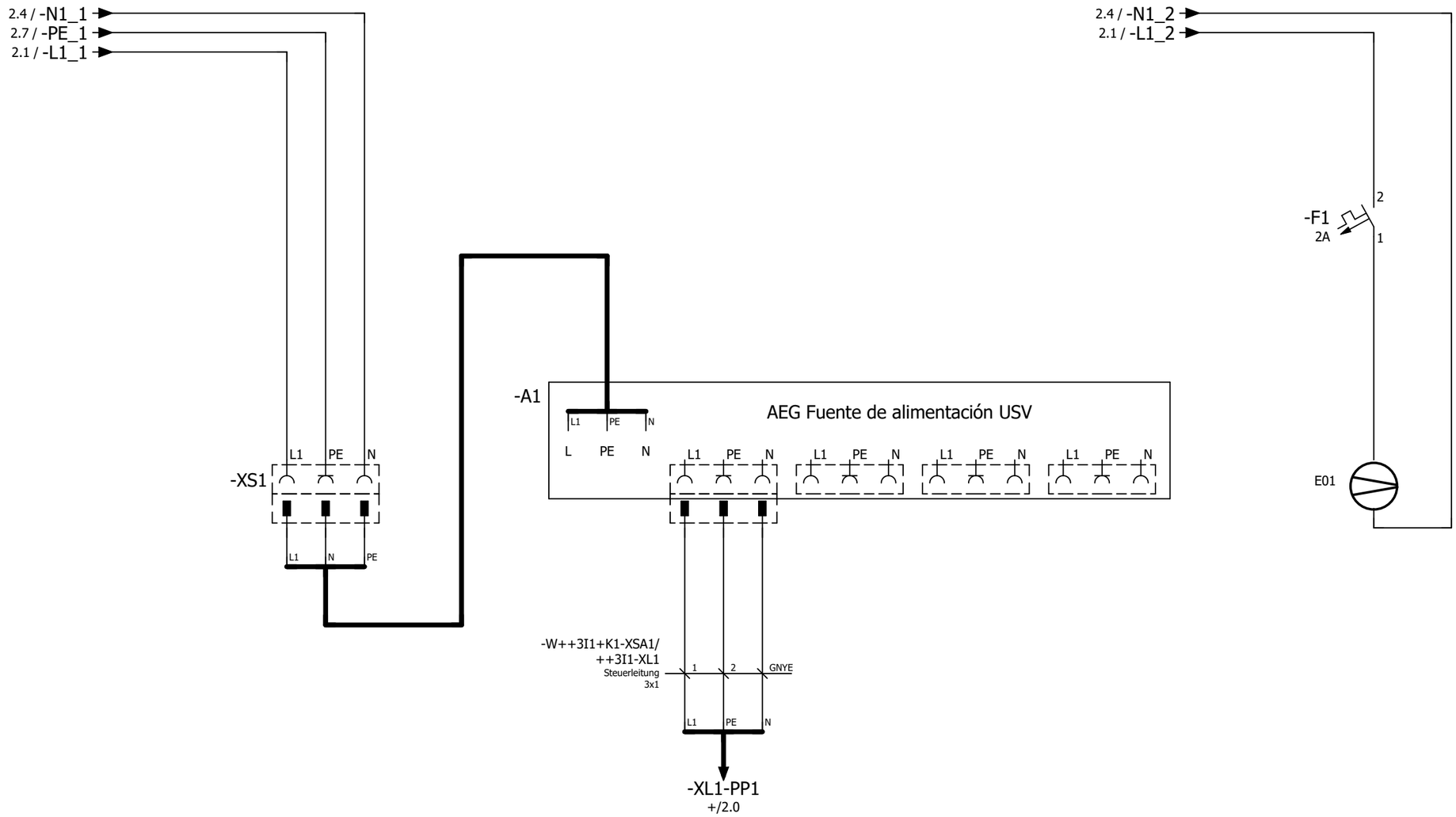

Alimentación
Enchufe

Alimentación
Estación de
manejo

Ventilador con
filtro

Larguero delantero derecho ARG3, 311310-321300 Emplaza Planta: 66 Nave: 102 Campo: F04	Caja de bornes USV	No. inv./No. equipo: 66-96D-313786 Nombre de Proyecto / No. de dibujo: 66-E05-01EKJLTVR3	FFT MÉXICO S.A. DE C.V. Dibuj.: PMP-A/B fecha: 12.03.14 Modif.: FFT FFT fecha: 13.07.17 Fecha de impresión: 26.05.23	Larguero delantero derecho	= KJLTVR	== ET	Página: 3
				Pupitre de manejo PC677	++ 3I1		
				Caja de bornes / Caja de módulos	+ K1		

Denominación Regletero
=KJLTVR++3I1+K1-XL

Textos de función										-W++3SV-XLUSV/++3I1+K1-XL 3x1 mm² Steuerleitung	Designación de cable Tipo de cable	Denominación destino exterior y Conexión		Número de bornes	[mm²]*	Denominación destino interior y Conexión		Designación de cable Tipo de cable									Página / ruta
230V										1		++3SV-XLUSV	4	1	2,5	-XS1 -F1	L1 2										/2.1
Alimentación														2	2,5												/2.1
0V										2		++3SV-XLUSV	5	3	2,5	-XS1 -XSA1	N										/2.4
=														4	2,5												/2.4
PE										GNYE		++3SV-XLUSV	6	PE ⏚	2,5	-XS1	PE										/2.7
=												-Erdungs-bolzen		PEb ⏚	2,5												/2.7

* Sección transversal del dimensionado del bornero

Larguero delantero derecho
ARG3, 311310-321300
Emplaza Planta: 66 Nave: 102 Campo: F04

Diagrama de bornes

No. inv./No. equipo: 66-96D-313786
Nombre de Proyecto / No. de dibujo:
66-E05-01EKJLTVR3

FFT MÉXICO S.A. DE C.V.
Dibuj.: PMP-A/B fecha: 12.03.14
Modif.: FFT FFT fecha: 22.01.18
Fecha de impresión: 26.05.23

Larguero delantero derecho = KJLTVR == ET
Pupitre de manejo PC677 ++ 3I1
Caja de bornes / Caja de módulos + K1
Página: 4

Cliente: (Propietario de la instalación)

Volkswagen de México

Nombre de Proyecto / No. de dibujo: 66-E05-01EKJLTVR3

Instalación: =KJLTVR

Lugar de instalación: ++3I2

Descripción lugar de instalación: Pupitre de manejo MP377

Informaciones de la instalación:

Año de fabricación: 2016

Sistema de PLC: Siemens CPU319-F
Sistema de Bus: Profinet

	Red general:	Red soldadura (si se dispone):
Tensión:	440V	440V
Intensidad nominal:	67.7A	165.3A
Potencia	51.6kVA	126kVA
Punto de aliment:	UKVG-04 SAL.65	SVG-06A SAL.4
Fusible previo:	100A	200A

Informaciones EPLAN:

Cantidad total de hojas:	620
Última modificación:	02.02.23
Último adaptador:	CARLO
Última versión de EPLAN usada:	2.7.3
Última versión Build de EPLAN usada:	11418
Tipo de proyecto:	Projeto do esquema

Encadenado con controles de terceros:

Instalación(es):	Larguero delantero derecho
Número(s) de dibujo(s):	66-E00-01EKJLTVR1, 66-E00-01EKJLTVR4
No. inv./No. equipo:	66-96D-313786

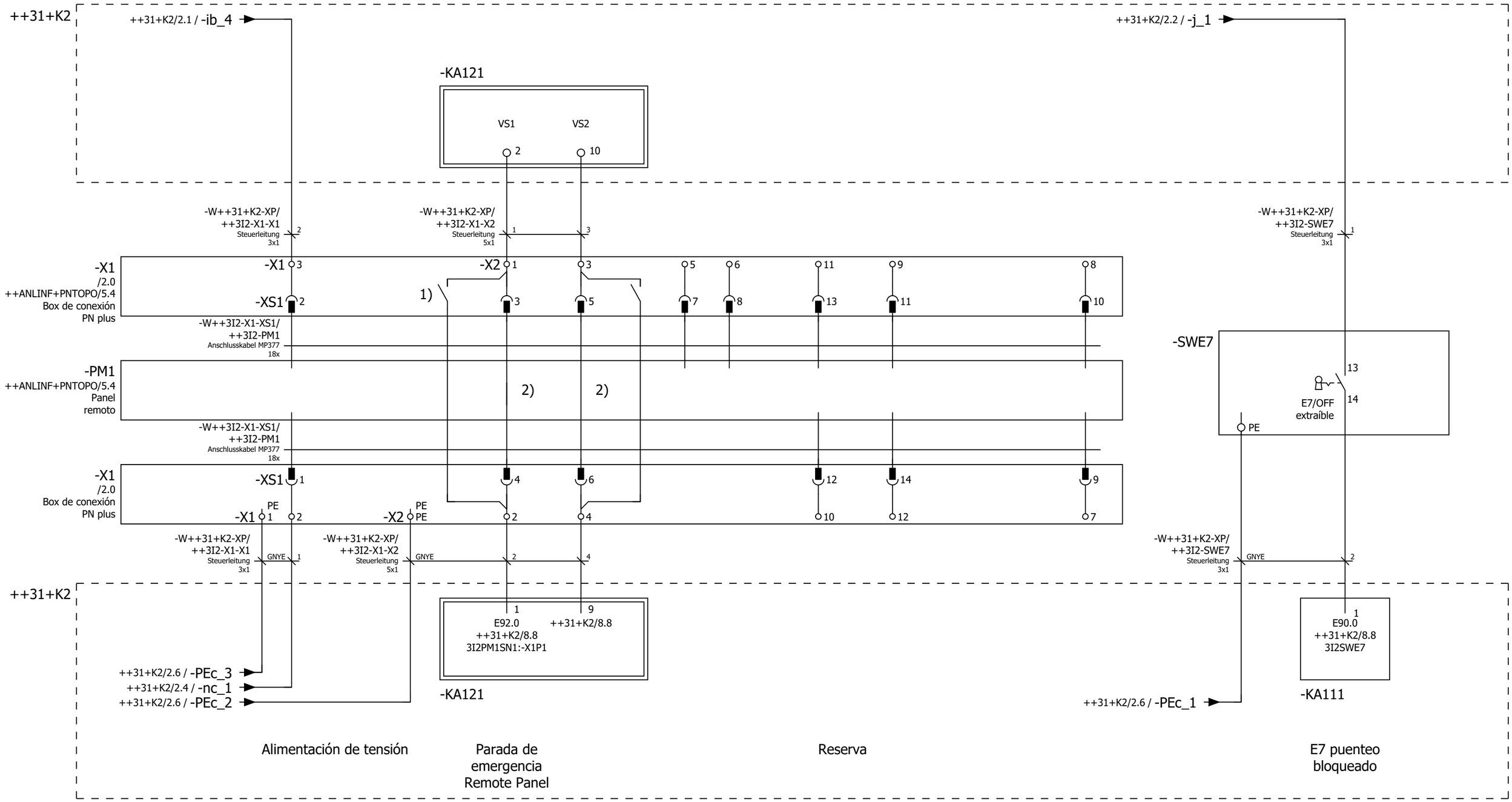

3) Conmutador de codificación giratorio

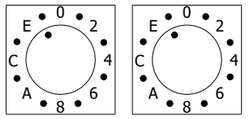

Box-ID: 255

3) El número de la caja de conexión debe ajustarse según las especificaciones (con carácter unívoco para todo el grupo de trabajo). El ajuste se realiza en formato hexadecimal.

2) Puente en Multi-Panel

1) En Multi-Panel no empotrados, la parada de emergencia está puenteada en el Box de conexión!

Denominación Regletero
=KJLTVR++3I2+-X1-X1

Textos de función	Designación de cable -W++31+K2-XP/++3I2-X1-X1 3x1 mm² Steuerleitung	Tipo de cable	Denominación destino exterior y Conexión		Número de bornes [mm²]*	Denominación destino interior y Conexión		Tipo de cable	Página / ruta
Alimentación de tensión	GNYE		++31+K2-XP	PEc	1 ⏚				/2.1
=	1		++31+K2-XP	nc	2	-X1-XS1	1		/2.2
=	2		++31+K2-XP	ib	3	-X1-XS1	2		/2.2

Denominación Regletero
=KJLTVR++3I2+-X1-X2

Textos de función	Designación de cable -W++31+K2-XP/++3I2-X1-X2 5x1 mm² Steuerleitung	Tipo de cable	Denominación destino exterior y Conexión		Número de bornes [mm²]*	Denominación destino interior y Conexión		Tipo de cable	Página / ruta
Parada de emergencia Remote Panel	1		++31+K2-KA121	2	1	-X1-XS1 -X1-1)	3		/2.3
=	2		++31+K2-KA121	1	2	-X1-XS1 -X1-1)	4		/2.3
=	3		++31+K2-KA121	10	3	-X1-XS1 -X1-1)	5		/2.3
=	4		++31+K2-KA121	9	4	-X1-XS1 -X1-1)	6		/2.3
=					5	-X1-XS1	7		/2.4
=					6	-X1-XS1	8		/2.4
Reserva					7	-X1-XS1	9		/2.7
=					8	-X1-XS1	10		/2.7
=					9	-X1-XS1	11		/2.5
=					10	-X1-XS1	12		/2.5
=					11	-X1-XS1	13		/2.5
=					12	-X1-XS1	14		/2.5

* Sección transversal del dimensionado del bornero

Textos de función									-W++31+K2-XP/++3I2-X1-X2 5x1 mm² Steuerleitung	Designación de cable Tipo de cable	Denominación Regletero =KJLTVR++3I2+-X1-X2 Denominación destino exterior y Conexión		Número de bornes [mm²]*	Denominación destino interior y Conexión		Designación de cable Tipo de cable									Página / ruta
Alimentación de tensión									GNYE		++31+K2-XP	PEc	PE ⏚													/2.2

* Sección transversal del dimensionado del bornero

Larguero delantero derecho
ARG3, 311310-321300
Emplaza Planta: 66 Nave: 102 Campo: F04

Diagrama de bornes

No. inv./No. equipo: 66-96D-313786
Nombre de Proyecto / No. de dibujo:
66-E05-01EKJLTVR3

FFT MÉXICO S.A. DE C.V.
Dibuj.: PMP-A/B fecha: 12.03.14
Modif.: FFT FFT fecha: 22.01.18
Fecha de impresión: 26.05.23

Larguero delantero derecho
Pupitre de manejo MP377

= KJLTVR
++ 3I2
+

== ET
Página:
4

Cliente: (Propietario de la instalación)

Volkswagen de México

Nombre de Proyecto / No. de dibujo: 66-E05-01EKJLTVR3

Instalación: =KJLTVR

Lugar de instalación: ++3I3

Descripción lugar de instalación: Pupitre de manejo MP277

Informaciones de la instalación:

Año de fabricación: 2016

Sistema de PLC: Siemens CPU319-F
Sistema de Bus: Profinet

	Red general:	Red soldadura (si se dispone):
Tensión:	440V	440V
Intensidad nominal:	67.7A	165.3A
Potencia	51.6kVA	126kVA
Punto de aliment:	UKVG-04 SAL.65	SVG-06A SAL.4
Fusible previo:	100A	200A

Informaciones EPLAN:

Cantidad total de hojas:	620
Última modificación:	02.02.23
Último adaptador:	CARLO
Última versión de EPLAN usada:	2.7.3
Última versión Build de EPLAN usada:	11418
Tipo de proyecto:	Projeto do esquema

Encadenado con controles de terceros:

Instalación(es):	Larguero delantero derecho
Número(s) de dibujo(s):	66-E00-01EKJLTVR1, 66-E00-01EKJLTVR4
No. inv./No. equipo:	66-96D-313786

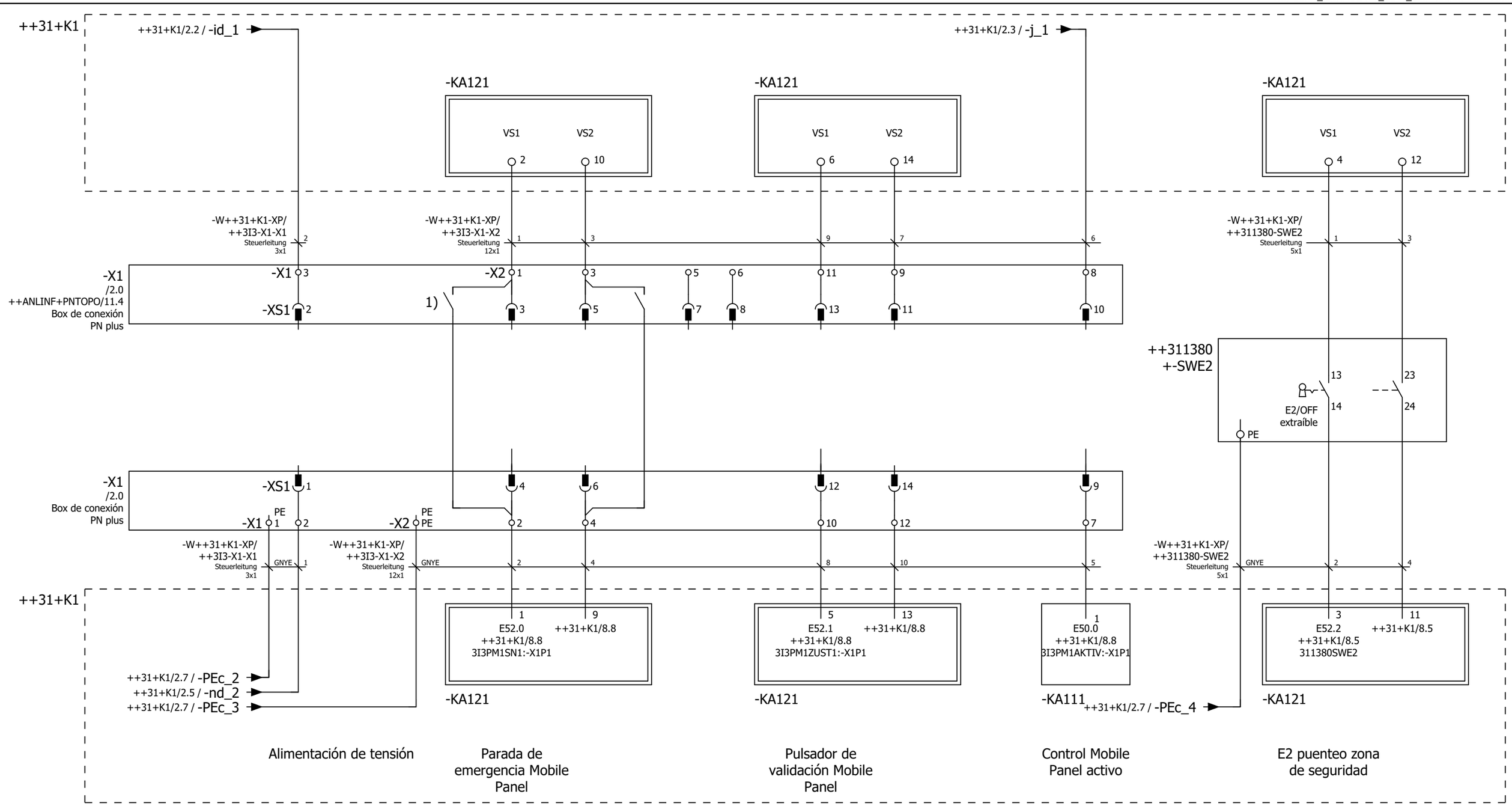

2) Conmutador de codificación giratorio

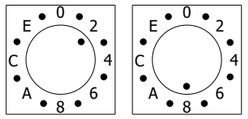

Box-ID: 40

2) El número de la caja de conexión debe ajustarse según las especificaciones (con carácter unívoco para todo el grupo de trabajo). El ajuste se realiza en formato hexadecimal.

1) En Mobile-Panel no empotrados, la parada de emergencia está puenteada en el Box de conexión!

Larguero delantero derecho ARG3, 311310-321300 Emplaza Planta: 66 Nave: 102 Campo: F04	Box de conexión Mobile-Panel MP277	No. inv./No. equipo: 66-96D-313786 Nombre de Proyecto / No. de dibujo: 66-E05-01EKJLTVR3	FFT MÉXICO S.A. DE C.V. Dibuj.: PMP-A/B fecha: 12.03.14 Modif.: CARLO fecha: 02.02.23 Fecha de impresión: 26.05.23	Larguero delantero derecho Pupitre de manejo MP277	= KJLTVR ++ 3I3 +	== ET Página: 2

Denominación Regletero
=KJLTVR++3I3+-X1-X1

Textos de función	-W++31+K1-XP/++3I3-X1-X1 3x1 mm² Steuerleitung	Designación de cable / Tipo de cable	Denominación destino exterior y Conexión		Número de bornes [mm²]*	Denominación destino interior y Conexión		Designación de cable / Tipo de cable	Página / ruta
Alimentación de tensión	GNYE		++31+K1-XP	PEc	1 ⏚				/2.1
=	1		++31+K1-XP	nd	2	-X1-XS1	1		/2.2
=	2		++31+K1-XP	id	3	-X1-XS1	2		/2.2

Denominación Regletero
=KJLTVR++3I3+-X1-X2

Textos de función	-W++31+K1-XP/++3I3-X1-X2 12x1 mm² Steuerleitung	Designación de cable / Tipo de cable	Denominación destino exterior y Conexión		Número de bornes [mm²]*	Denominación destino interior y Conexión		Designación de cable / Tipo de cable	Página / ruta
Parada de emergencia Mobile Panel	1		++31+K1-KA121	2	1	-X1-XS1 -X1-1)	3		/2.3
=	2		++31+K1-KA121	1	2	-X1-XS1 -X1-1)	4		/2.3
=	3		++31+K1-KA121	10	3	-X1-XS1 -X1-1)	5		/2.3
=	4		++31+K1-KA121	9	4	-X1-XS1 -X1-1)	6		/2.3
=					5	-X1-XS1	7		/2.4
=					6	-X1-XS1	8		/2.4
Control Mobile Panel activo	5		++31+K1-KA111	1	7	-X1-XS1	9		/2.7
=	6		++31+K1-XP	j	8	-X1-XS1	10		/2.7
Pulsador de validación Mobile Panel	7		++31+K1-KA121	14	9	-X1-XS1	11		/2.5
=	8		++31+K1-KA121	5	10	-X1-XS1	12		/2.5
=	9		++31+K1-KA121	6	11	-X1-XS1	13		/2.5
=	10		++31+K1-KA121	13	12	-X1-XS1	14		/2.5

* Sección transversal del dimensionado del bornero

Denominación Regletero
=KJLTVR++3I3+-X1-X2

Textos de función									-W++31+K1-XP/++3I3-X1-X2 12x1 mm² Steuerleitung	Designación de cable / Tipo de cable	Denominación destino exterior y Conexión		Número de bornes [mm²]*	Denominación destino interior y Conexión		Designación de cable / Tipo de cable									Página / ruta
Alimentación de tensión									GNYE		++31+K1-XP	PEc	PE ⏚												/2.2

* Sección transversal del dimensionado del bornero

Larguero delantero derecho ARG3, 311310-321300 Emplaza Planta: 66 Nave: 102 Campo: F04	Diagrama de bornes	No. inv./No. equipo: 66-96D-313786 Nombre de Proyecto / No. de dibujo: 66-E05-01EKJLTVR3	FFT MÉXICO S.A. DE C.V. Dibuj.: PMP-A/B fecha: 12.03.14 Modif.: FFT FFT fecha: 22.01.18 Fecha de impresión: 26.05.23	Larguero delantero derecho Pupitre de manejo MP277	= KJLTVR ++ 3I3 +	== ET Página: 4

Cliente: (Propietario de la instalación)

Volkswagen de México

Nombre de Proyecto / No. de dibujo: 66-E05-01EKJLTVR3

Instalación: =KJLTVR

Lugar de instalación: ++3I4

Descripción lugar de instalación: Pupitre de manejo MP277

Informaciones de la instalación:

Año de fabricación: 2016

Sistema de PLC: Siemens CPU319-F
Sistema de Bus: Profinet

	Red general:	Red soldadura (si se dispone):
Tensión:	440V	440V
Intensidad nominal:	67.7A	165.3A
Potencia	51.6kVA	126kVA
Punto de aliment:	UKVG-04 SAL.65	SVG-06A SAL.4
Fusible previo:	100A	200A

Informaciones EPLAN:

Cantidad total de hojas:	620
Última modificación:	02.02.23
Último adaptador:	CARLO
Última versión de EPLAN usada:	2.7.3
Última versión Build de EPLAN usada:	11418
Tipo de proyecto:	Projeto do esquema

Encadenado con controles de terceros:

Instalación(es):	Larguero delantero derecho
Número(s) de dibujo(s):	66-E00-01EKJLTVR1, 66-E00-01EKJLTVR4
No. inv./No. equipo:	66-96D-313786

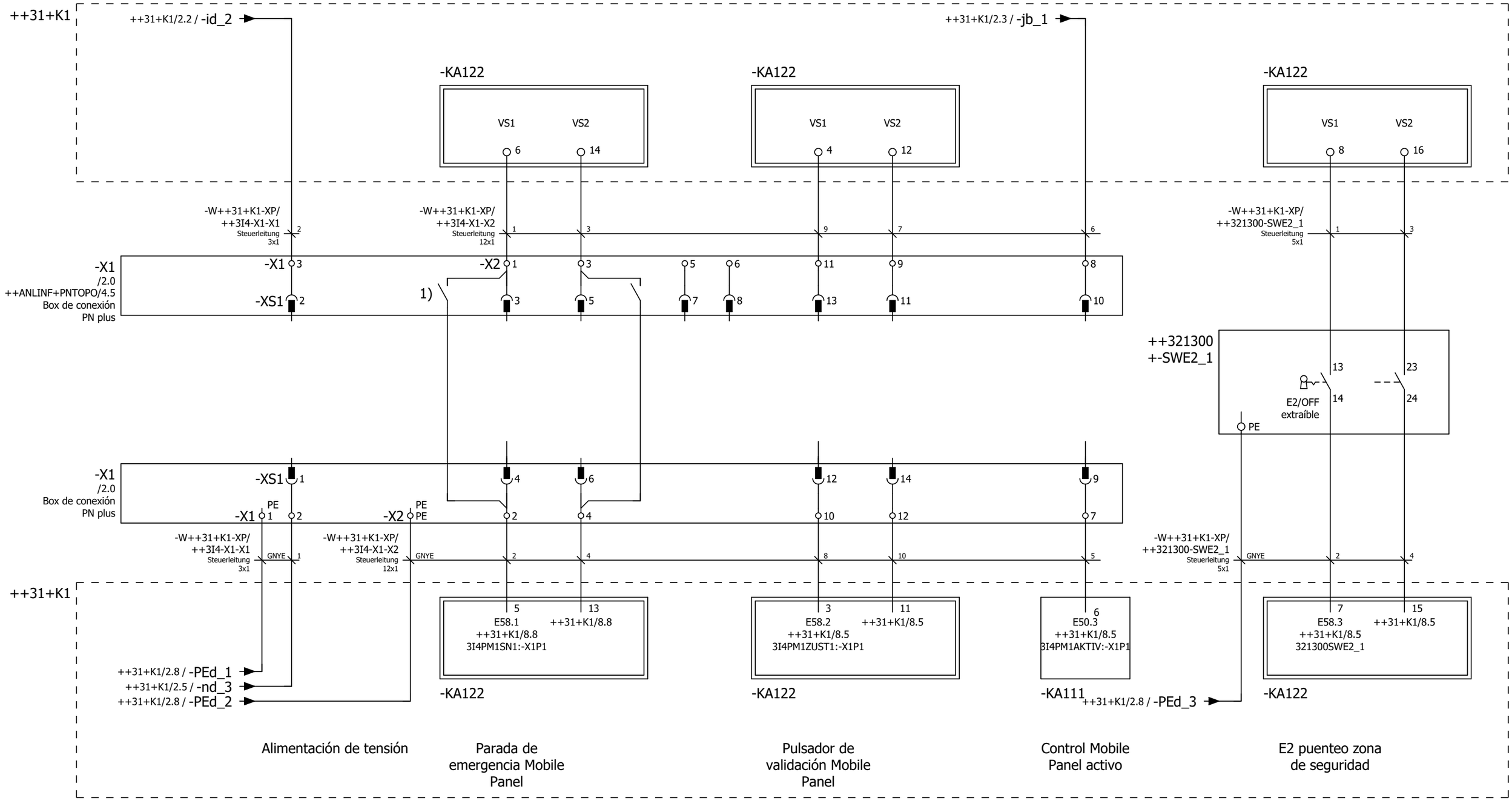

2) Conmutador de codificación giratorio

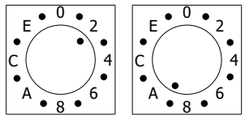

Box-ID: 41

2) El número de la caja de conexión debe ajustarse según las especificaciones (con carácter unívoco para todo el grupo de trabajo). El ajuste se realiza en formato hexadecimal.

1) En Mobile-Panel no empotrados, la parada de emergencia está puenteada en el Box de conexión!

Larguero delantero derecho ARG3, 311310-321300 Emplaza Planta: 66 Nave: 102 Campo: F04	Box de conexión Mobile-Panel MP277	No. inv./No. equipo: 66-96D-313786 Nombre de Proyecto / No. de dibujo: 66-E05-01EKJLTVR3	FFT MÉXICO S.A. DE C.V. Dibuj.: PMP-A/B fecha: 12.03.14 Modif.: CARLO fecha: 02.02.23 Fecha de impresión: 26.05.23	Larguero delantero derecho Pupitre de manejo MP277	= KJLTVR ++ 3I4 +	== ET Página: 2

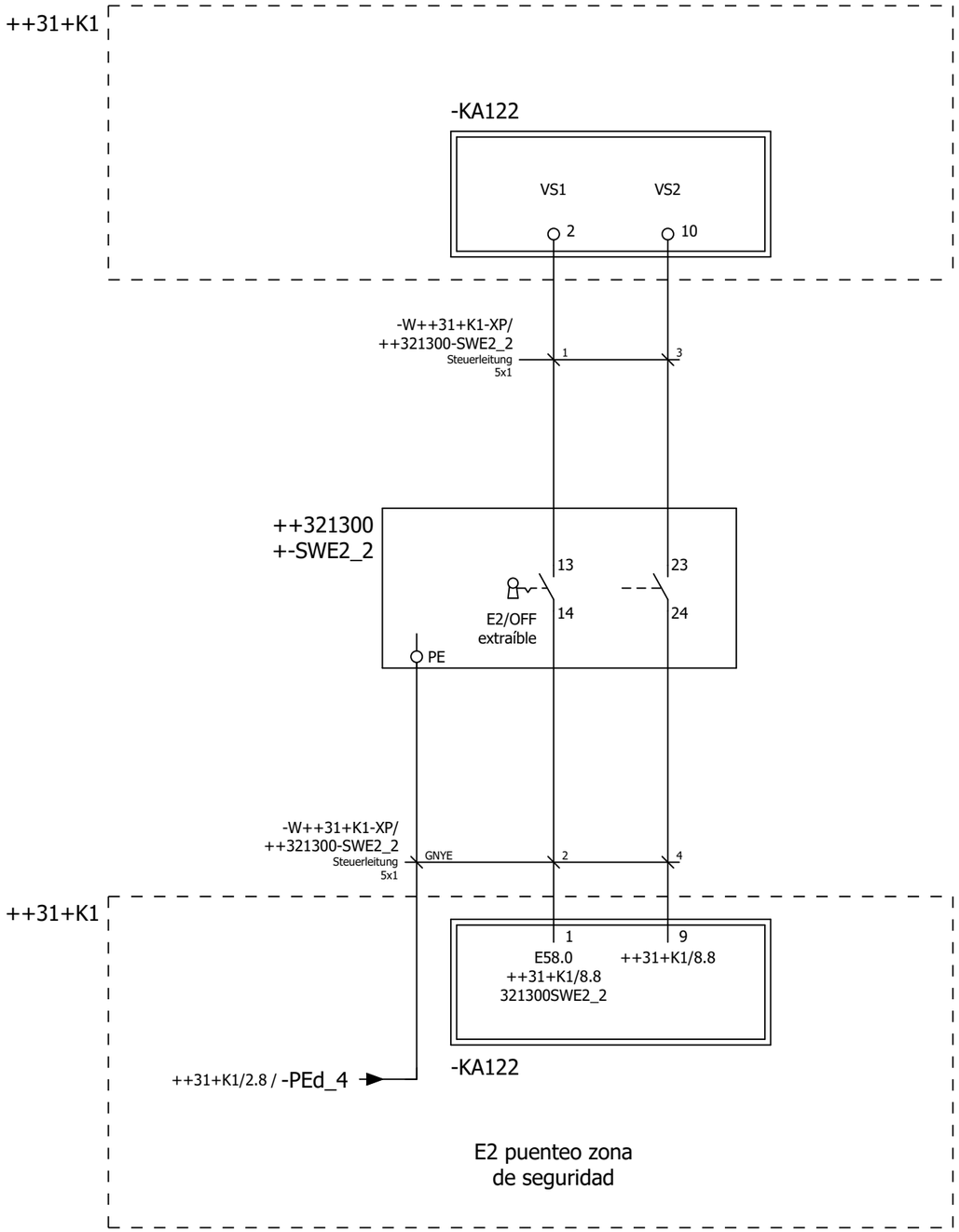
++31+K1
-KA122
VS1
VS2
2
10
-W++31+K1-XP/
++321300-SWE2_2
Steuerleitung
5x1
1
3
++321300
+-SWE2_2
13
23
14
24
E2/OFF
extraíble
PE
-W++31+K1-XP/
++321300-SWE2_2
Steuerleitung
5x1
GNYE
2
4
++31+K1
1
9
E58.0
++31+K1/8.8
++31+K1/8.8
321300SWE2_2
-KA122
++31+K1/2.8 / -PEd_4
E2 puenteo zona
de seguridad

Denominación Regletero
=KJLTVR++3I4+-X1-X1

Textos de función	Designación de cable -W++31+K1-XP/++3I4-X1 3x1 mm² Tipo de cable Steuerleitung	Denominación destino exterior y Conexión		Número de bornes [mm²]*	Denominación destino interior y Conexión		Designación de cable Tipo de cable	Página / ruta
Alimentación de tensión	GNYE	++31+K1-XP	PEd	1 ⏚				/2.1
=	1	++31+K1-XP	nd	2	-X1-XS1	1		/2.2
=	2	++31+K1-XP	id	3	-X1-XS1	2		/2.2

Denominación Regletero
=KJLTVR++3I4+-X1-X2

Textos de función	Designación de cable -W++31+K1-XP/++3I4-X1-X2 12x1 mm² Tipo de cable Steuerleitung	Denominación destino exterior y Conexión		Número de bornes [mm²]*	Denominación destino interior y Conexión		Designación de cable Tipo de cable	Página / ruta
Parada de emergencia Mobile Panel	1	++31+K1-KA122	6	1	-X1-XS1 -X1-1)	3		/2.3
=	2	++31+K1-KA122	5	2	-X1-XS1 -X1-1)	4		/2.3
=	3	++31+K1-KA122	14	3	-X1-XS1 -X1-1)	5		/2.3
=	4	++31+K1-KA122	13	4	-X1-XS1 -X1-1)	6		/2.3
=				5	-X1-XS1	7		/2.4
=				6	-X1-XS1	8		/2.4
Control Mobile Panel activo	5	++31+K1-KA111	6	7	-X1-XS1	9		/2.7
=	6	++31+K1-XP	jb	8	-X1-XS1	10		/2.7
Pulsador de validación Mobile Panel	7	++31+K1-KA122	12	9	-X1-XS1	11		/2.5
=	8	++31+K1-KA122	3	10	-X1-XS1	12		/2.5
=	9	++31+K1-KA122	4	11	-X1-XS1	13		/2.5
=	10	++31+K1-KA122	11	12	-X1-XS1	14		/2.5

* Sección transversal del dimensionado del bornero

Denominación Regletero
=KJLTVR++3I4+-X1-X2

Textos de función									-W++31+K1-XP/++3I4-X1-X2 12x1 mm² Steuerleitung	Designación de cable / Tipo de cable	Denominación destino exterior y Conexión		Número de bornes [mm²]*	Denominación destino interior y Conexión		Designación de cable / Tipo de cable									Página / ruta
Alimentación de tensión									GNYE		++31+K1-XP	PEd	PE ⏚												/2.2

* Sección transversal del dimensionado del bornero

Larguero delantero derecho
ARG3, 311310-321300
Emplaza Planta: 66 Nave: 102 Campo: F04

Diagrama de bornes

No. inv./No. equipo: 66-96D-313786
Nombre de Proyecto / No. de dibujo:
66-E05-01EKJLTVR3

FFT MÉXICO S.A. DE C.V.
Dibuj.: PMP-A/B fecha: 12.03.14
Modif.: FFT FFT fecha: 22.01.18
Fecha de impresión: 26.05.23

Larguero delantero derecho
Pupitre de manejo MP277

= KJLTVR
++ 3I4
+

== ET
Página:
5

Cliente: (Propietario de la instalación)

Volkswagen de México

Nombre de Proyecto / No. de dibujo: 66-E05-01EKJLTVR3

Instalación: =KJLTVR

Lugar de instalación: ++31

Descripción lugar de instalación: Zona de seguridad 1

Informaciones de la instalación:

Año de fabricación: 2016

Sistema de PLC: Siemens CPU319-F
Sistema de Bus: Profinet

	Red general:	Red soldadura (si se dispone):
Tensión:	440V	440V
Intensidad nominal:	67.7A	165.3A
Potencia	51.6kVA	126kVA
Punto de aliment:	UKVG-04 SAL.65	SVG-06A SAL.4
Fusible previo:	100A	200A

Informaciones EPLAN:

Cantidad total de hojas:	620
Última modificación:	02.02.23
Último adaptador:	CARLO
Última versión de EPLAN usada:	2.7.3
Última versión Build de EPLAN usada:	11418
Tipo de proyecto:	Projeto do esquema

Encadenado con controles de terceros:

Instalación(es):	Larguero delantero derecho
Número(s) de dibujo(s):	66-E00-01EKJLTVR1, 66-E00-01EKJLTVR4
No. inv./No. equipo:	66-96D-313786

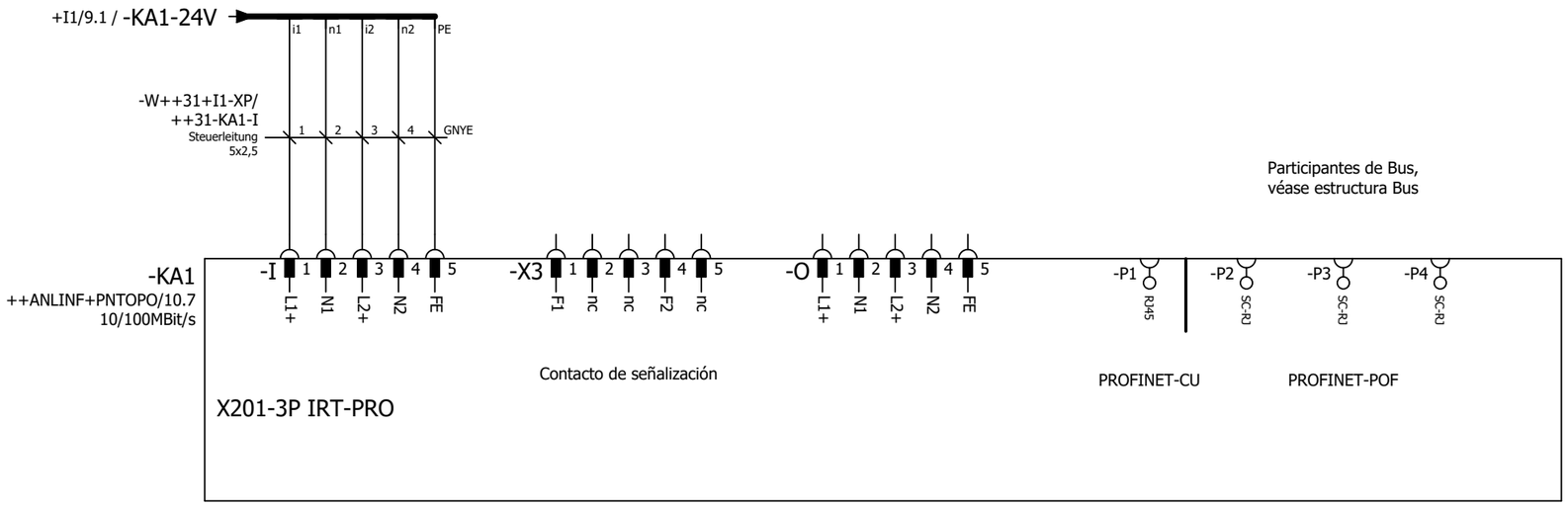

Alimentación de tensión
POF-Switch

◄ 1	0	1	2	3	4	5	6	7	8	9	+K1/1 ►

Larguero delantero derecho ARG3, 311310-321300 Emplaza Planta: 66 Nave: 102 Campo: F04	POF-Switch IP65	No. inv./No. equipo: 66-96D-313786 Nombre de Proyecto / No. de dibujo: 66-E05-01EKJLTVR3	FFT MÉXICO S.A. DE C.V. Dibuj.: PMP-A/B fecha: 12.03.14 Modif.: CARLO fecha: 02.02.23 Fecha de impresión: 26.05.23	Larguero delantero derecho Zona de seguridad 1	= KJLTVR ++ 31 +	== ET Página: 2

Cerrojos

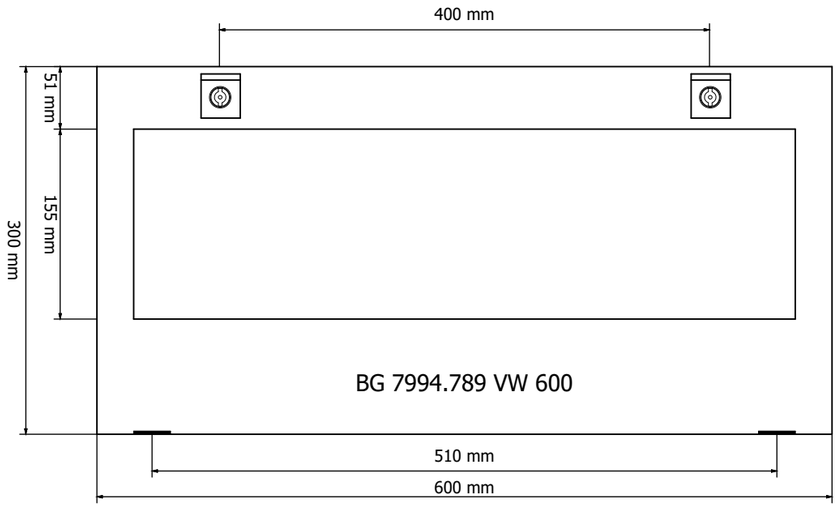

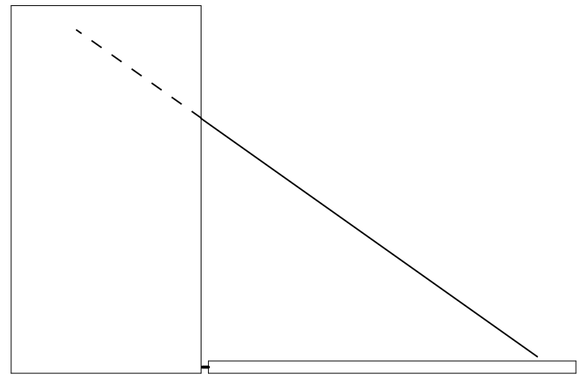

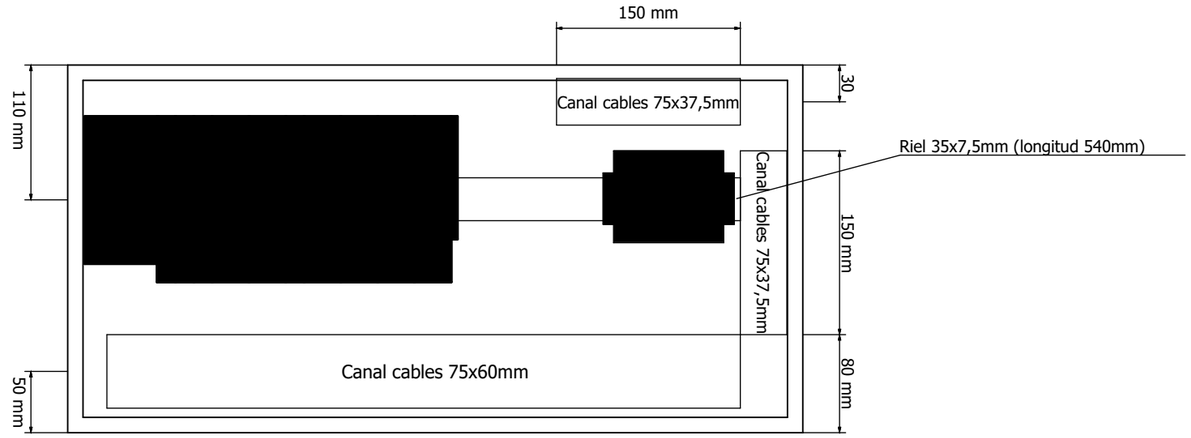

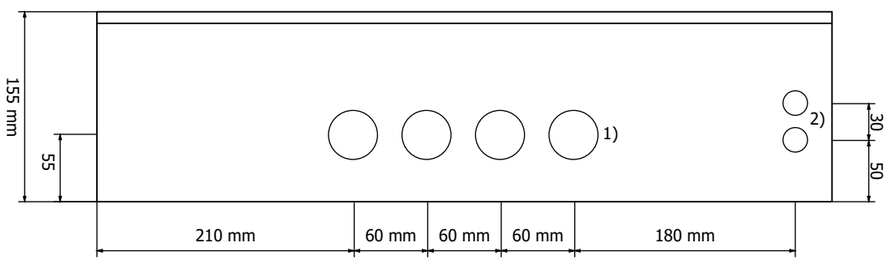

Entrada de cables, medida del orificio:
1) Diámetro 40,5mm (M40)
2) Diámetro 20,5mm (M20)

Descripción caja de módulos
BG 7994.789

Chapa de acero (tipo de protección IP65) con visor de Makrolon de 4mm. Carcasa en RAL 7035. Piso de la carcasa sin brida con 6 taladros. Placa de montaje con regleta de soporte TS 35x7,5 y canal para cables de 75x60 y 75x37,5.

Larguero delantero derecho ARG3, 311310-321300 Emplaza Planta: 66 Nave: 102 Campo: F04	Construcción caja de módulos	No. inv./No. equipo: 66-96D-313786 Nombre de Proyecto / No. de dibujo: 66-E05-01EKJLTVR3	FFT MÉXICO S.A. DE C.V. Dibuj.: PMP-A/B fecha: 12.03.14 Modif.: FFT FFT fecha: 30.01.17 Fecha de impresión: 26.05.23	Larguero delantero derecho Zona de seguridad 1 Caja de bornes / Caja de módulos	= KJLTVR ++ 31 + K1	== ET Página: 1

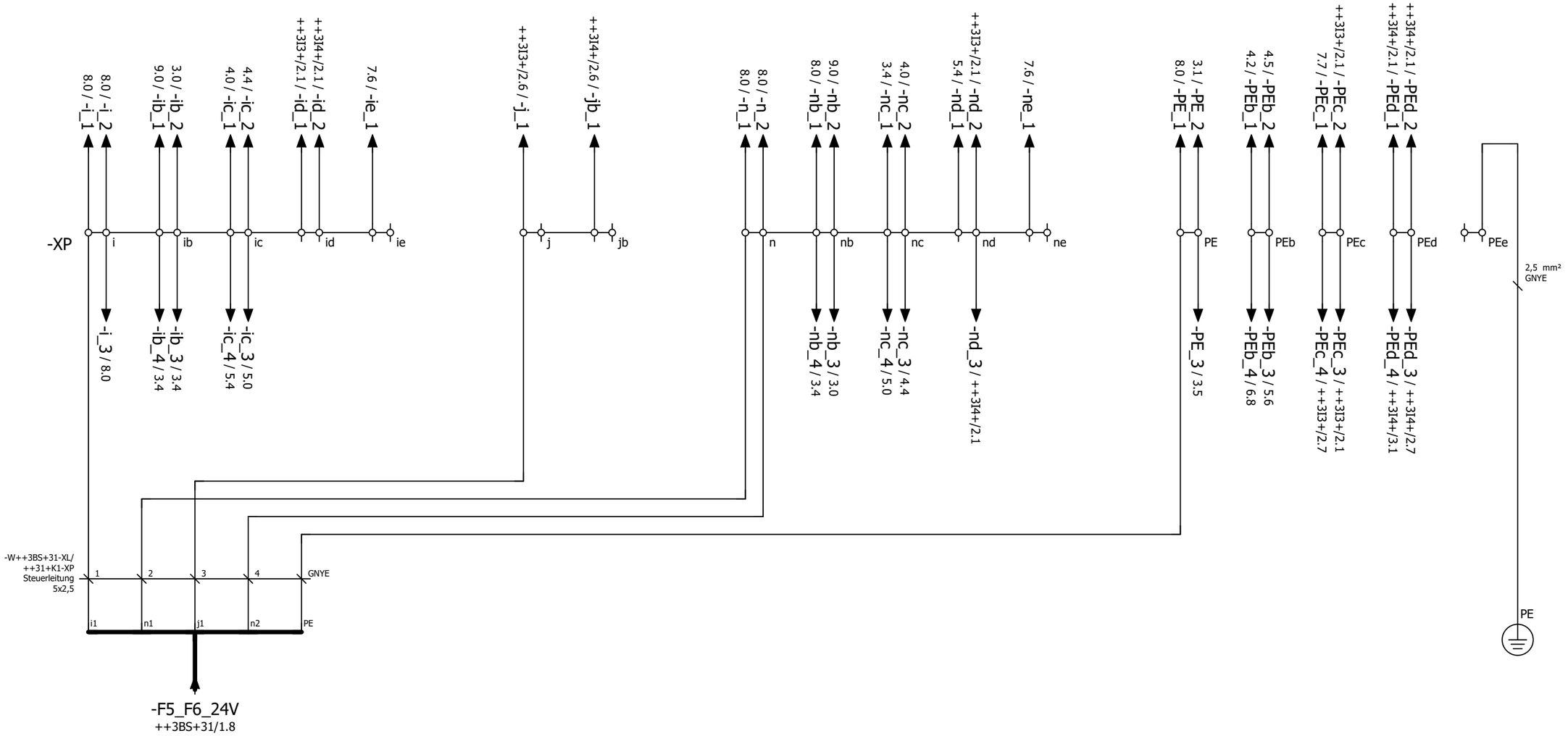

24V
Alimentación de tensión Caja de módulos

Perno de la carcasa

Definición de
los puntos de conexión
de borne 4-Conexiones de cable

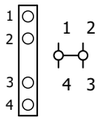

Larguero delantero derecho ARG3, 311310-321300 Emplaza Planta: 66 Nave: 102 Campo: F04	Distribución de potencial	No. inv./No. equipo: 66-96D-313786 Nombre de Proyecto / No. de dibujo: 66-E05-01EKJLTVR3	FFT MÉXICO S.A. DE C.V. Dibuj.: PMP-A/B fecha: 12.03.14 Modif.: FFT FFT fecha: 13.07.17 Fecha de impresión: 26.05.23	Larguero delantero derecho Zona de seguridad 1 Caja de bornes / Caja de módulos	= KJLTVR ++ 31 + K1	== ET Página: 2	

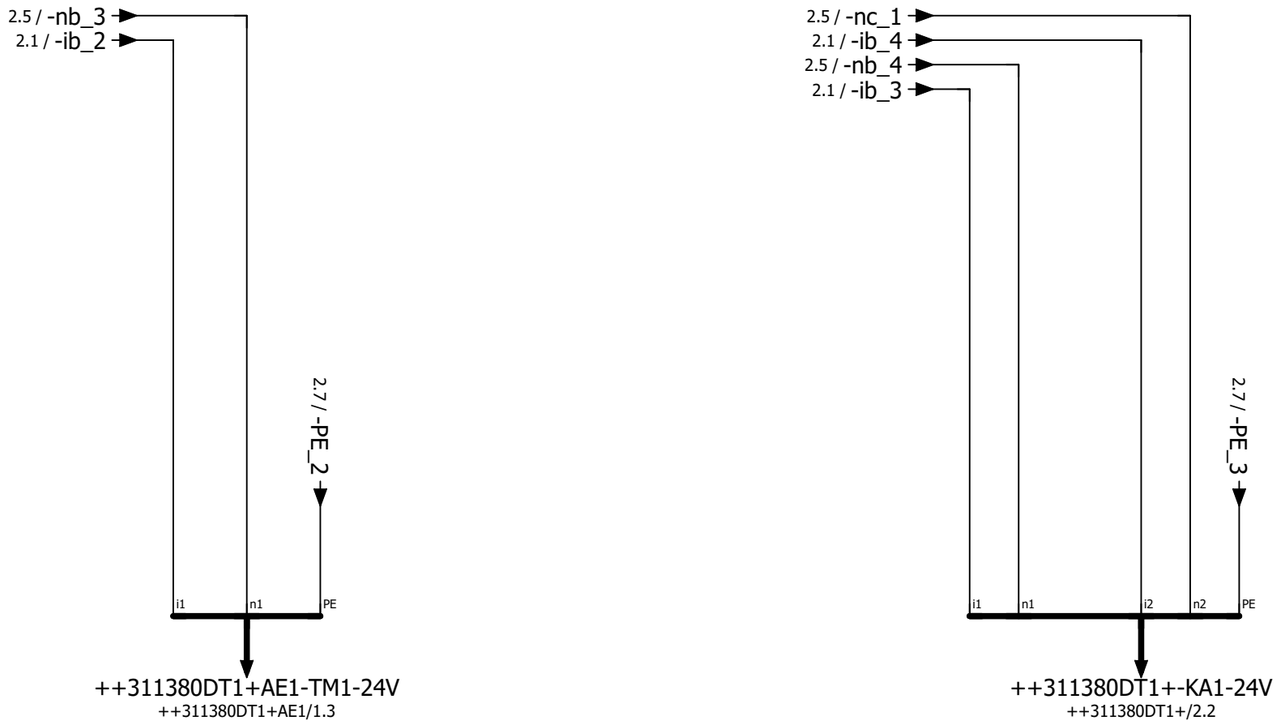

Alimentación de
Tensión Movipro

Alimentación de
tensión POE Switch

Larguero delantero derecho
ARG3, 311310-321300
Emplaza Planta: 66 Nave: 102 Campo: F04

Alimentación de bus instalación

No. inv./No. equipo: 66-96D-313786
Nombre de Proyecto / No. de dibujo:
66-E05-01EKJLTVR3

FFT MÉXICO S.A. DE C.V.
Dibuj.: PMP-A/B fecha: 12.03.14
Modif.: FFT FFT fecha: 30.01.17
Fecha de impresión: 26.05.23

Larguero delantero derecho = KJLTVR == ET
Zona de seguridad 1 ++ 31
Caja de bornes / Caja de módulos + K1
Página: 3

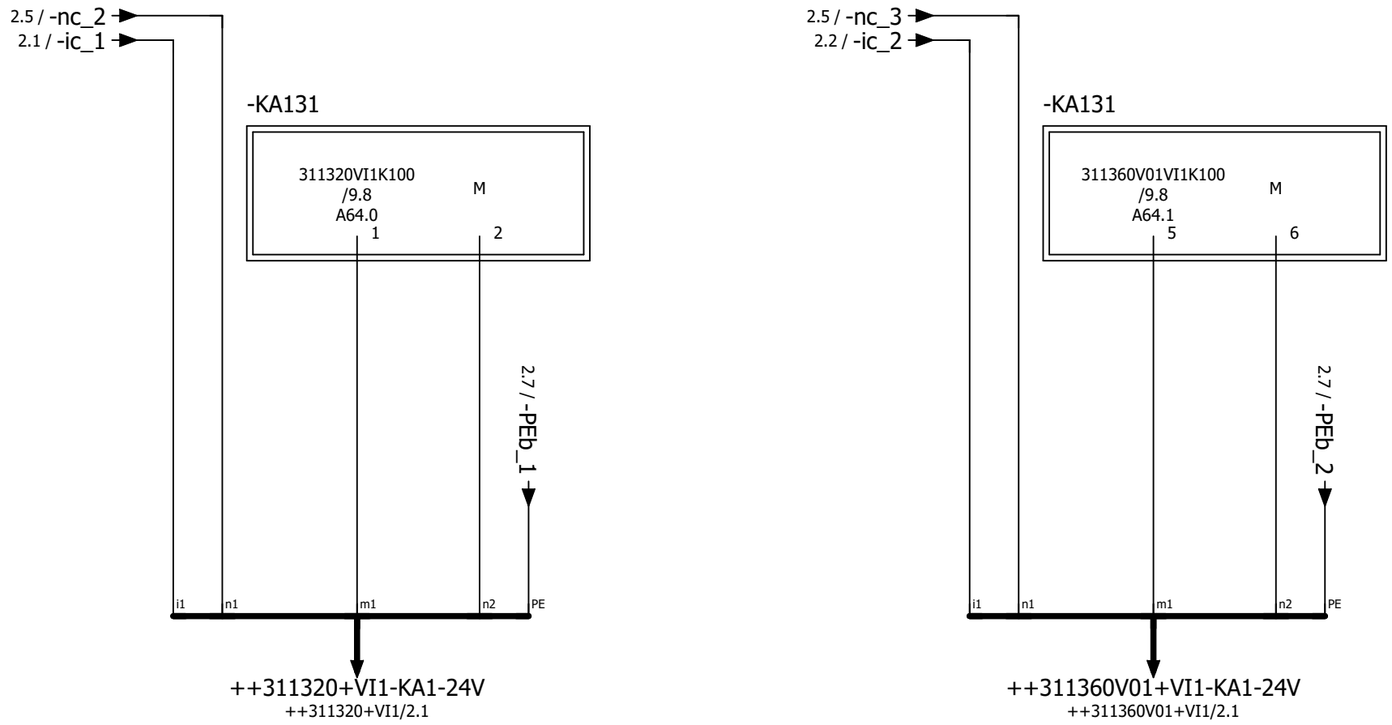

Actuadores
arranque Isla de
válvulas

Actuadores
arranque Isla de
válvulas

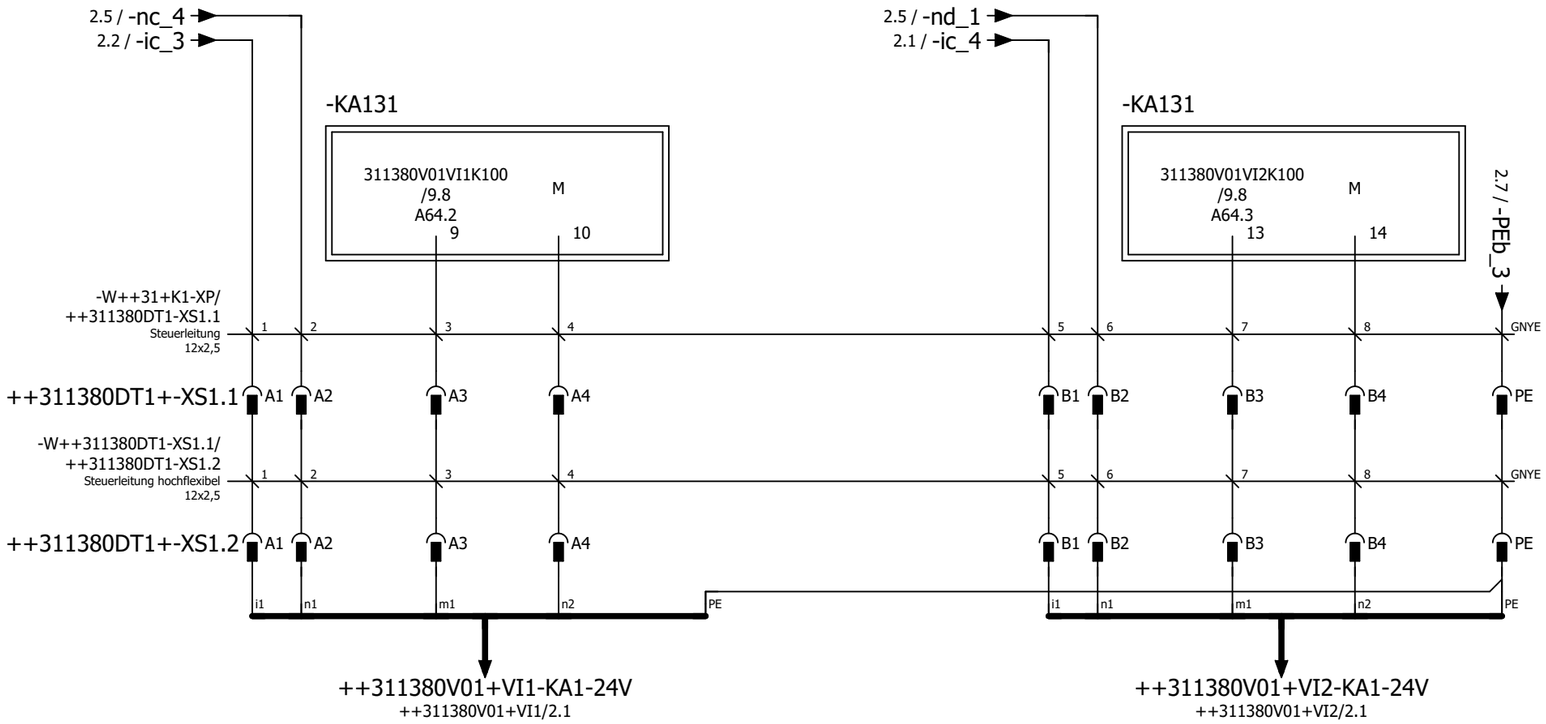

Actuadores
arranque Isla de
válvulas

Actuadores
arranque Isla de
válvulas

Steckerkodierung
XS1.1 + XS1.2

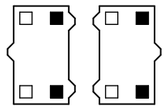

Macho Hembra

Larguero delantero derecho ARG3, 311310-321300 Emplaza Planta: 66 Nave: 102 Campo: F04	Alimentación de bus instalación	No. inv./No. equipo: 66-96D-313786 Nombre de Proyecto / No. de dibujo: 66-E05-01EKJLTVR3	FFT MÉXICO S.A. DE C.V. Dibuj.: PMP-A/B fecha: 12.03.14 Modif.: CARLO fecha: 02.02.23 Fecha de impresión: 26.05.23	Larguero delantero derecho Zona de seguridad 1 Caja de bornes / Caja de módulos	= KJLTVR ++ 31 + K1	== ET Página: 5

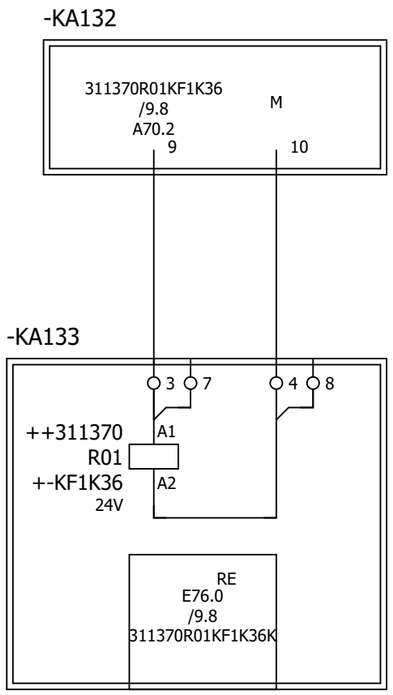

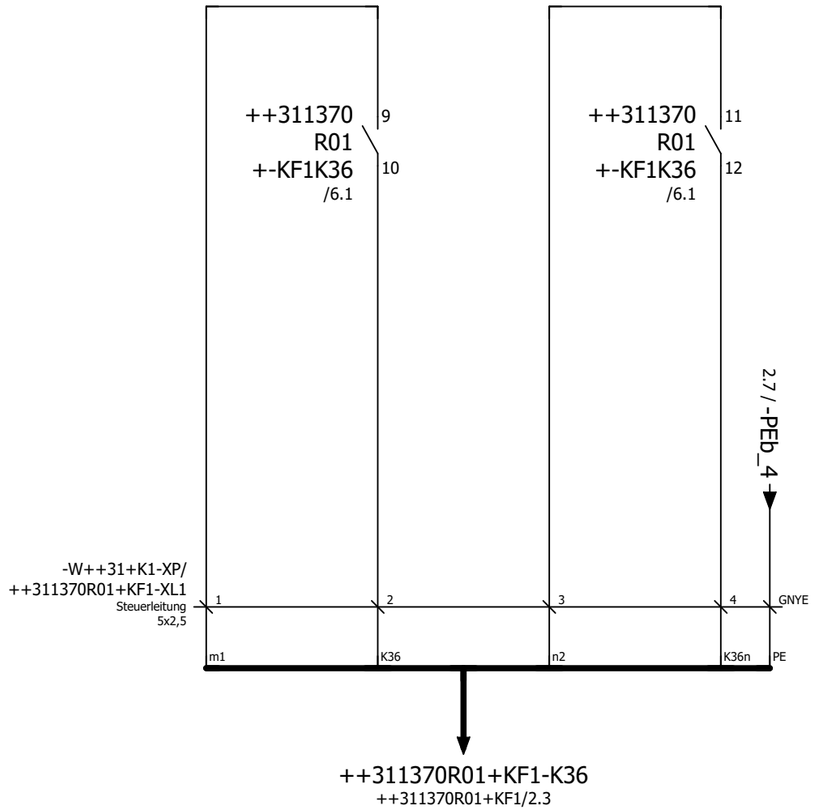

Zona de seguridad
para unidad
abatible
S7-PN_1F-RO_E-Modul.SAG
9 — 10 /6.6
11 — 12 /6.8

Zona de seguridad
para unidad
abatible

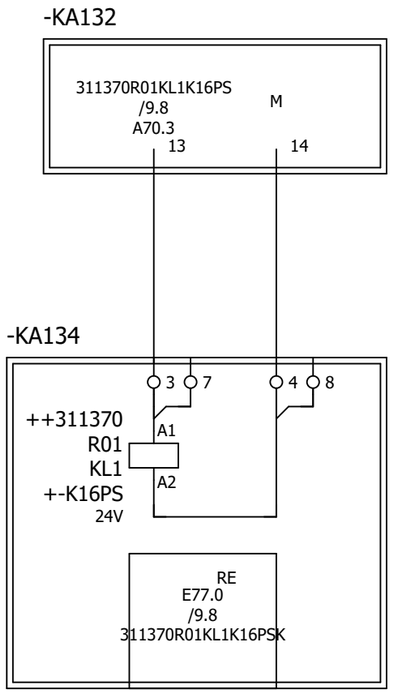

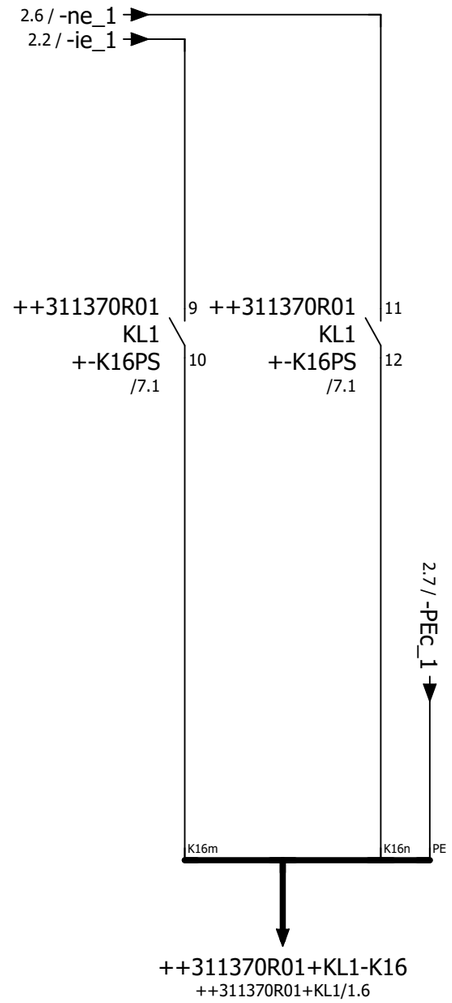

Parada de emergencia para aparatos de proceso

S7-PN_1F-RO_E-Modul.SAG
9 — 10 /7.6
11 — 12 /7.7

Parada de emergencia para aparatos de proceso

◄ 6	0	1	2	3	4	5	6	7	8	9	8 ►

Larguero delantero derecho ARG3, 311310-321300 Emplaza Planta: 66 Nave: 102 Campo: F04	Parada de emergencia Aparatos de proceso	No. inv./No. equipo: 66-96D-313786 Nombre de Proyecto / No. de dibujo: 66-E05-01EKJLTVR3	FFT MÉXICO S.A. DE C.V. Dibuj.: PMP-A/B fecha: 12.03.14 Modif.: CARLO fecha: 02.02.23 Fecha de impresión: 26.05.23	Larguero delantero derecho Zona de seguridad 1 Caja de bornes / Caja de módulos	= KJLTVR ++ 31 + K1	== ET Página: 7

-KA1
++ANLINF+PNTOPO/11.1

Participantes de Bus, véase estructura Bus

2.1 / -i_1	1L+	24VDC
2.4 / -n_1	1M	GND
	2M	GND
	2L+	24VDC

-X1P1 SC-RJ
-X1P2 SC-RJ
PROFINET-POF

ET200S IM151

-KA11

ET200S PM-E

2.1 / -i_2	2	24VDC
2.4 / -n_2	3	GND
2.7 / -PE_1	A4	FE
	A8	FE
	7	GND
	6	24VDC

-KA111

Control Mobile Panel activo 3I4PM1AKTIV:-X1P1 ++3I4+/2.7	2	E50.2	Control Mobile Panel activo 3I3PM1AKTIV:-X1P1 ++3I3+/2.7	1	E50.0	ET200S 4DI	
	4	L+		3	L+		
	6	E50.3		5	E50.1		
	8	L+		7	L+		

-KA12

ET200S PM-E

2.1 / -i_3	2	24VDC
2.5 / -nb_1	3	GND
	A4	FE
	A8	FE
	7	GND
	6	24VDC

-KA121

E2 puenteo zona de seguridad	311380SWE2	++3I3+/2.8	3	E52.2	Parada de emergencia Mobile Panel	3I3PM1SN1:-X1P1	++3I3+/2.3	1	E52.0	ET200S Safety 4/8F-DI Módulo ocupado 6 Bytes DI y DO
			4	VS1				2	VS1	
			7	E52.3	Pulsador de validación Mobile Panel	3I3PM1ZUST1:-X1P1	++3I3+/2.5	5	E52.1	
			8	VS1				6	VS1	
E2 puenteo zona de seguridad		++3I3+/2.9	11		Parada de emergencia Mobile Panel		++3I3+/2.3	9		
			12	VS2				10	VS2	
			15		Pulsador de validación Mobile Panel		++3I3+/2.5	13		
			16	VS2				14	VS2	

-KA122

Pulsador de validación Mobile Panel	3I4PM1ZUST1:-X1P1	++3I4+/2.5	3	E58.2	E2 puenteo zona de seguridad	321300SWE2_2	++3I4+/3.2	1	E58.0	ET200S Safety 4/8F-DI Módulo ocupado 6 Bytes DI y DO
			4	VS1				2	VS1	
E2 puenteo zona de seguridad	321300SWE2_1	++3I4+/2.8	7	E58.3	Parada de emergencia Mobile Panel	3I4PM1SN1:-X1P1	++3I4+/2.3	5	E58.1	
			8	VS1				6	VS1	
Pulsador de validación Mobile Panel		++3I4+/2.5	11		E2 puenteo zona de seguridad		++3I4+/3.2	9		
			12	VS2				10	VS2	
E2 puenteo zona de seguridad		++3I4+/2.9	15		Parada de emergencia Mobile Panel		++3I4+/2.3	13		
			16	VS2				14	VS2	

-KA13

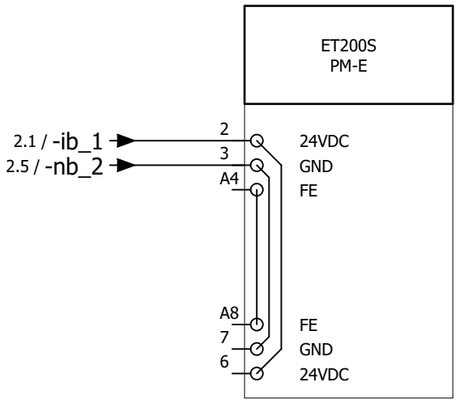

-KA131

Actuadores arranque Isla de válvulas	311320VI1K100	/4.1	1 A64.0 2 M	ET200S Safety 4F-DO Módulo ocupado 5 Bytes DI y DO
Actuadores arranque Isla de válvulas	311360V01VI1K100	/4.4	5 A64.1 6 M	
Actuadores arranque Isla de válvulas	311380V01VI1K100	/5.1	9 A64.2 10 M	
Actuadores arranque Isla de válvulas	311380V01VI2K100	/5.4	13 A64.3 14 M	

-KA132

			1 A70.0 2 M	ET200S Safety 4F-DO Módulo ocupado 5 Bytes DI y DO
			5 A70.1 6 M	
Zona de seguridad para unidad abatible	311370R01KF1K36	/6.1	9 A70.2 10 M	
Parada de emergencia para aparatos de proceso	311370R01KL1K16PS	/7.1	13 A70.3 14 M	

-KA133

Entrada retrolectura Módulo relé	311370R01KF1K36K	/6.1	RE E76.0 Bit siguiente no utilizable	ET200S Safety Módulo relé 2 Contactos

-KA134

Entrada retrolectura Módulo relé	311370R01KL1K16PSK	/7.1	RE E77.0 Bit siguiente no utilizable	ET200S Safety Módulo relé 2 Contactos

Denominación Regletero =KJLTVR++31+K1-XP

Textos de función	-W++31+K1-XP/++311360V01+VI1-KA1-XD1 5x2,5 mm² Steuerleitung	-W++31+K1-XP/++311380DT1+AE1-TM1-X1214 3x1,5 mm² Steuerleitung	-W++31+K1-XP/++311380DT1-XS1.1 12x2,5 mm² Steuerleitung	-W++31+K1-XP/++311380DT1-KA1-I 5x2,5 mm² Steuerleitung	-W++3BS+31-XL/+31+K1-XP 5x2,5 mm² Steuerleitung	Designación de cable Tipo de cable	Denominación destino exterior y Conexión		Número de bornes	[mm²]*	Denominación destino interior y Conexión		Designación de cable Tipo de cable	-W++31+K1-XP/++311380DT1+AE1-TM1-X1214 3x1,5 mm² Steuerleitung	-W++31+K1-XP/++311360V01+VI1-KA1-XD1 5x2,5 mm² Steuerleitung	-W++31+K1-XP/++311320+VI1-KA1-XD1 5x2,5 mm² Steuerleitung	-W++31+K1-XP/++3I4-X1-X1 3x1 mm² Steuerleitung	-W++31+K1-XP/++3I3-X1-X1 3x1 mm² Steuerleitung	-W++31+K1-XP/++3I3-X1-X2 12x1 mm² Steuerleitung	-W++31+K1-XP/++3I4-X1-X2 12x1 mm² Steuerleitung	-W++31+K1-XP/++311380DT1-KA1-I 5x2,5 mm² Steuerleitung	Página / ruta
24V					1		++3BS+31-XL -KA12	12 2	i	2,5	-KA1 -KA11	1L+ 2										/2.1
Alimentación de tensión Caja de módulos				3 1			++311380DT1-KA1-I ++311380DT1-KA1-I	3:L2+ 1:L1+	ib	2,5	-KA13 ++311380DT1+AE1-TM1-X1214	2 C1		1								/2.1
=			5 1				++311380DT1-XS1.1 ++311380DT1-XS1.1	B1 A1	ic	2,5	++311320+VI1-KA1-XD1 ++311360V01+VI1-KA1-XD1	1:US1+ 1:US1+			1							/2.1
=									id	2,5	++3I3-X1-X1 ++3I4-X1-X1	3 3				2		2				/2.2
=									ie	2,5	++311370R01KL1-K16PS	9										/2.2
=					3		++3BS+31-XL	14	j	2,5	++3I3-X1-X2	8							6			/2.3
=									jb	2,5	++3I4-X1-X2	8								6		/2.3
=					2 4		++3BS+31-XL ++3BS+31-XL	13 15	n	2,5	-KA1 -KA11	1M 3										/2.4
=				2			++311380DT1-KA1-I ++311380DT1+AE1-TM1-X1214	2:N1 C5	nb	2,5	-KA12 -KA13	3 3										/2.5
=			2				++311380DT1-XS1.1 ++311360V01+VI1-KA1-XD1	A2 2:US1-	nc	2,5	++311380DT1-KA1-I ++311320+VI1-KA1-XD1	4:N2 2:US1-			2						4	/2.5

Denominación Regletero =KJLTVR++31+K1-XP

Textos de función	-W++31+K1-XP/++321300-SWE2_1 5x1 mm² Steuerleitung	-W++31+K1-XP/++321300-SWE2_2 5x1 mm² Steuerleitung	-W++31+K1-XP/++3I3-X1-X2 12x1 mm² Steuerleitung	-W++31+K1-XP/++311380-SWE2 5x1 mm² Steuerleitung	-W++31+K1-XP/++311380DT1-XS1.1 12x2,5 mm² Steuerleitung	-W++31+K1-XP/++311370R01+KF1-XL1 5x2,5 mm² Steuerleitung	-W++31+K1-XP/++311380DT1-KA1-I 5x2,5 mm² Steuerleitung	-W++3BS+31-XL/++31+K1-XP 5x2,5 mm² Steuerleitung	-W++31+K1-XP/+3I4-X1-X1 3x1 mm² Steuerleitung	Designación de cable Tipo de cable	Denominación destino exterior y Conexión		Número de bornes	[mm²]*	Denominación destino interior y Conexión		Designación de cable Tipo de cable	-W++31+K1-XP/+3I3-X1-X1 3x1 mm² Steuerleitung	-W++31+K1-XP/++311380DT1-XS1.1 12x2,5 mm² Steuerleitung	-W++31+K1-XP/++311380DT1+AE1-TM1-X1214 3x1,5 mm² Steuerleitung	-W++31+K1-XP/++311360V01+VI1-KA1-XD1 5x2,5 mm² Steuerleitung	-W++31+K1-XP/++311320+VI1-KA1-XD1 5x2,5 mm² Steuerleitung	-W++31+K1-XP/++33I370R01+KL1-7XS1 3x2,5 mm² Steuerleitung	-W++31+K1-XP/+3I4-X1-X2 12x1 mm² Steuerleitung	-W++31+K1-XP/+3I4-X1-X1 3x1 mm² Steuerleitung	Página / ruta
Alimentación de tensión Caja de módulos									1		++3I4-X1-X1	2	nd	2,5	++311380DT1-XS1.1 ++3I3-X1-X1	B2 2		1	6						/2.5
=													ne	2,5	++311370R01KL1-K16PS	11									/2.6
=								GNYE			++3BS+31-XL ++311380DT1-KA1-I	16 5:FE	PE ⏚	2,5	-KA11 ++311380DT1+AE1-TM1-X1214	A4 PE				GNYE						/2.7
=						GNYE					++311370R01+KF1-XL1 ++311380DT1-XS1.1	PE PE	PEb ⏚	2,5	++311320+VI1-KA1-XD1 ++311360V01+VI1-KA1-XD1	5:FE 5:FE					GNYE	GNYE				/2.7
=			GNYE	GNYE							++311380-SWE2 ++3I3-X1-X2	PE	PEc ⏚	2,5	++311370R01+KL1-7XS1 ++3I3-X1-X1	5:FE 1		GNYE				GNYE				/2.7
=	GNYE	GNYE									++321300-SWE2_2 ++321300-SWE2_1		PEd ⏚	2,5	++3I4-X1-X1 ++3I4-X1-X2	1 PE							GNYE	GNYE	/2.8

* Sección transversal del dimensionado del bornero

Denominación Regletero
=KJLTVR++31+K1-XP

Textos de función	Designación de cable / Tipo de cable	Denominación destino exterior y Conexión	Número de bornes [mm²]*	Denominación destino interior y Conexión	Designación de cable / Tipo de cable	2,5 mm² GNYE	Página / ruta
Alimentación de tensión Caja de módulos			PEe ⏚ 2,5	PE		*	/2.8

* Sección transversal del dimensionado del bornero

Larguero delantero derecho
ARG3, 311310-321300
Emplaza Planta: 66 Nave: 102 Campo: F04

Diagrama de bornes

No. inv./No. equipo: 66-96D-313786
Nombre de Proyecto / No. de dibujo:
66-E05-01EKJLTVR3

FFT MÉXICO S.A. DE C.V.
Dibuj.: PMP-A/B fecha: 12.03.14
Modif.: FFT FFT fecha: 22.01.18
Fecha de impresión: 26.05.23

Larguero delantero derecho	= KJLTVR	== ET
Zona de seguridad 1	++ 31	Página:
Caja de bornes / Caja de módulos	+ K1	11

Cerrojos

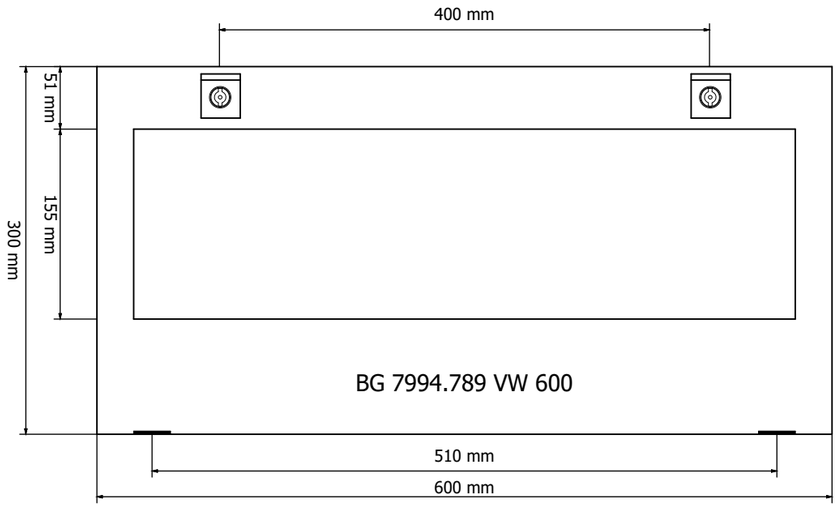

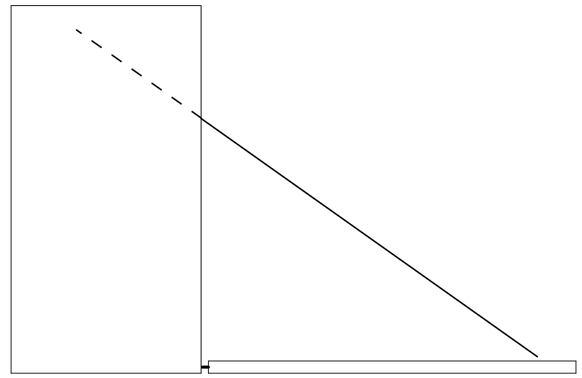

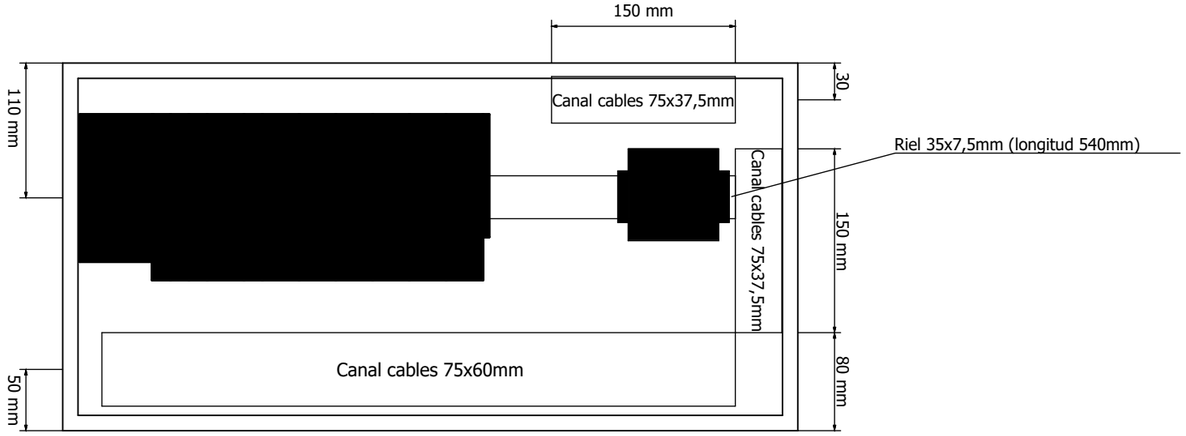

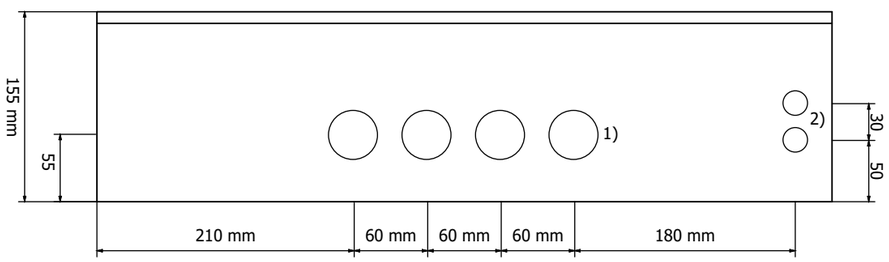

Entrada de cables, medida del orificio:
1) Diámetro 40,5mm (M40)
2) Diámetro 20,5mm (M20)

Descripción caja de módulos
BG 7994.789

Chapa de acero (tipo de protección IP65) con visor de Makrolon de 4mm. Carcasa en RAL 7035. Piso de la carcasa sin brida con 6 taladros. Placa de montaje con regleta de soporte TS 35x7,5 y canal para cables de 75x60 y 75x37,5.

Larguero delantero derecho ARG3, 311310-321300 Emplaza Planta: 66 Nave: 102 Campo: F04	Construcción caja de módulos	No. inv./No. equipo: 66-96D-313786 Nombre de Proyecto / No. de dibujo: 66-E05-01EKJLTVR3	FFT MÉXICO S.A. DE C.V. Dibuj.: PMP-A/B fecha: 12.03.14 Modif.: FFT FFT fecha: 30.01.17 Fecha de impresión: 26.05.23	Larguero delantero derecho Zona de seguridad 1 Caja de bornes / Caja de módulos	= KJLTVR ++ 31 + K2	== ET Página: 1

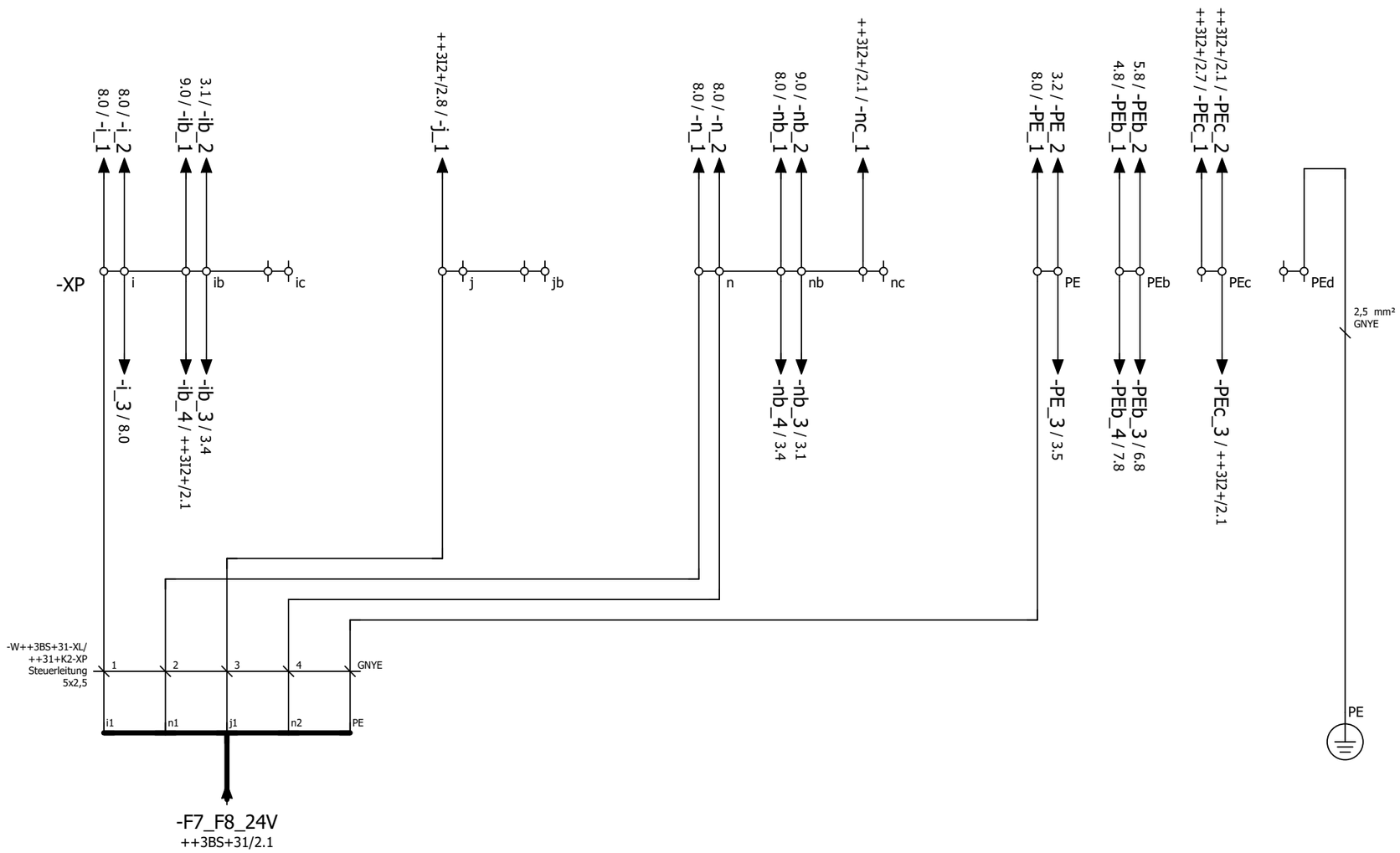

24V
Alimentación de tensión Caja de módulos

Perno de la carcasa

Definición de
los puntos de conexión
de borne 4-Conexiones de cable

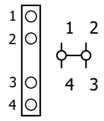

Larguero delantero derecho ARG3, 311310-321300 Emplaza Planta: 66 Nave: 102 Campo: F04	Distribución de potencial	No. inv./No. equipo: 66-96D-313786 Nombre de Proyecto / No. de dibujo: 66-E05-01EKJLTVR3	FFT MÉXICO S.A. DE C.V. Dibuj.: PMP-A/B fecha: 12.03.14 Modif.: FFT FFT fecha: 13.07.17 Fecha de impresión: 26.05.23	Larguero delantero derecho Zona de seguridad 1 Caja de bornes / Caja de módulos	= KJLTVR ++ 31 + K2	== ET Página: 2

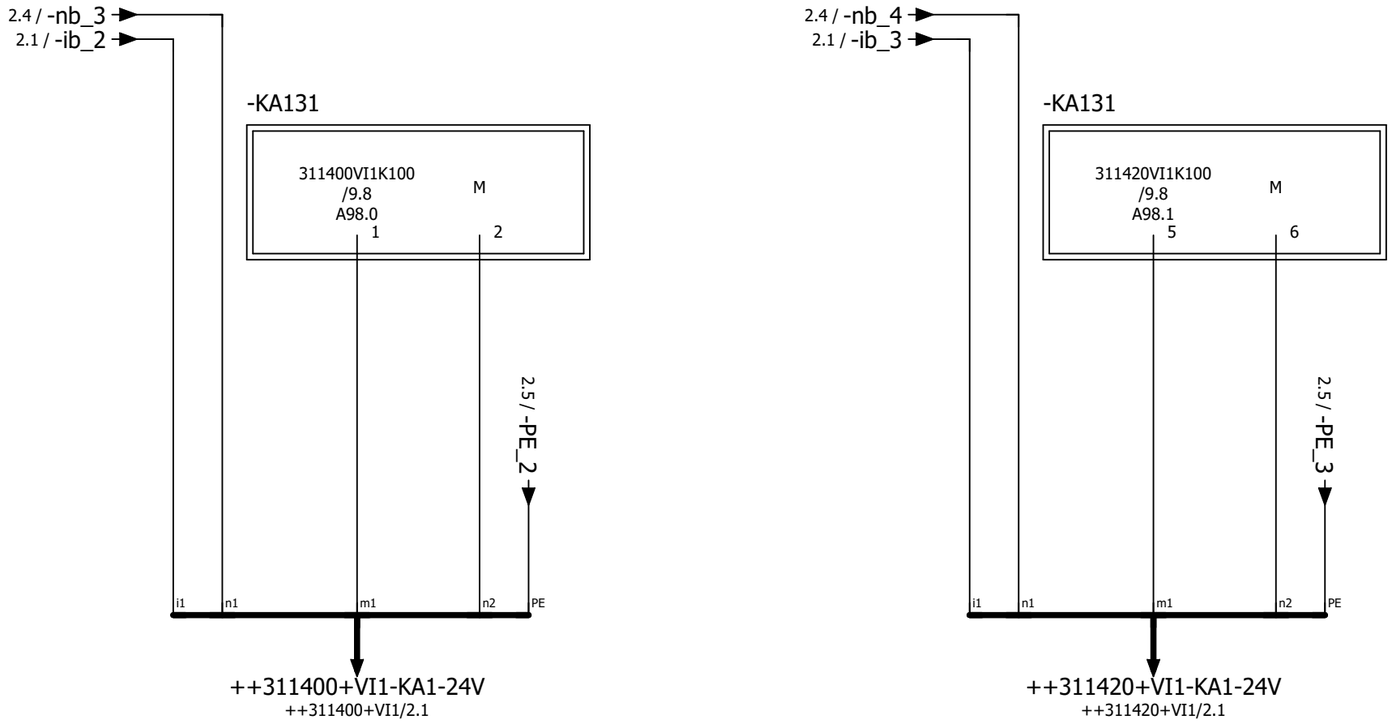

Actuadores
arranque Isla de
válvulas

Actuadores
arranque Isla de
válvulas

◄ 2	0	1	2	3	4	5	6	7	8	9	4 ►

Larguero delantero derecho
ARG3, 311310-321300
Emplaza Planta: 66 Nave: 102 Campo: F04

Alimentación de bus instalación

No. inv./No. equipo: 66-96D-313786
Nombre de Proyecto / No. de dibujo:
66-E05-01EKJLTVR3

FFT MÉXICO S.A. DE C.V.
Dibuj.: PMP-A/B fecha: 12.03.14
Modif.: CARLO fecha: 02.02.23
Fecha de impresión: 26.05.23

Larguero delantero derecho	= KJLTVR	== ET
Zona de seguridad 1	++ 31	Página:
Caja de bornes / Caja de módulos	+ K2	3

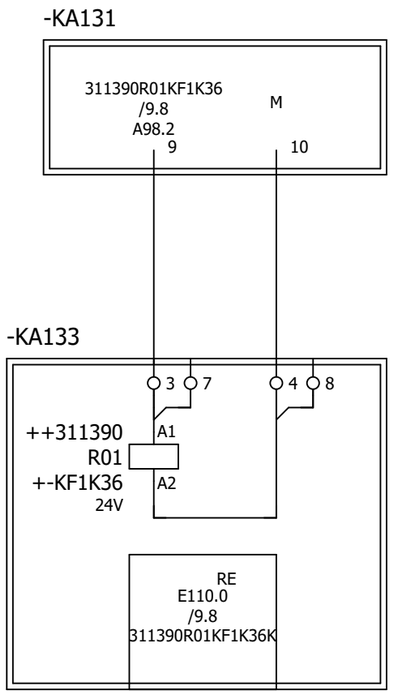

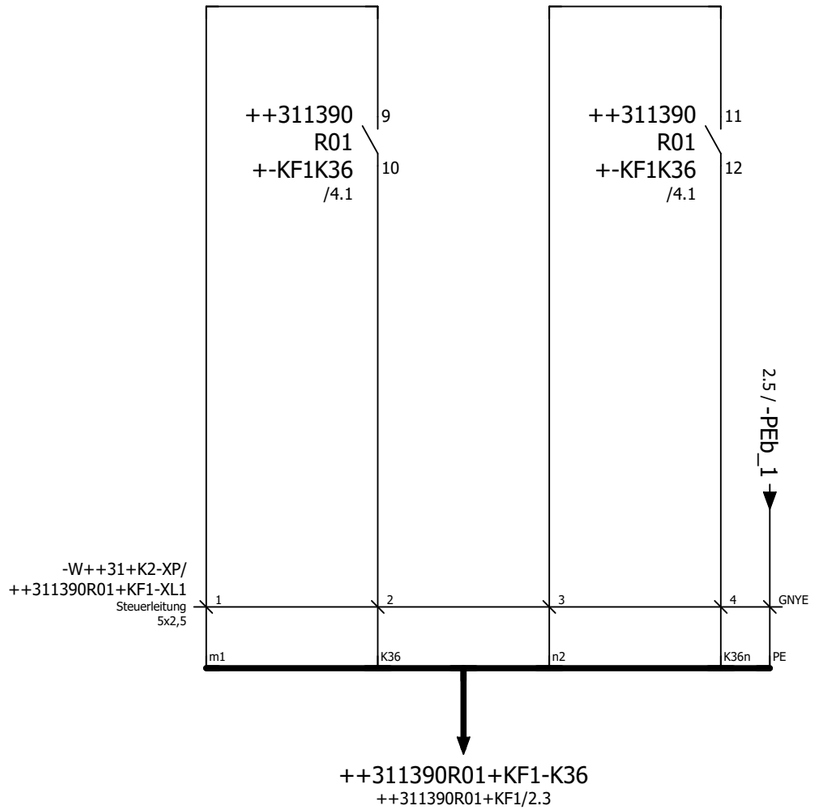

Zona de seguridad
para unidad
abatible
S7-PN_1F-RO_E-Modul.SAG
9 — 10 /4.6
11 — 12 /4.8

Zona de seguridad
para unidad
abatible

◄ 3	0	1	2	3	4	5	6	7	8	9	5 ►

Larguero delantero derecho
ARG3, 311310-321300
Emplaza Planta: 66 Nave: 102 Campo: F04

Zona de seguridad para unidad abatible

No. inv./No. equipo: 66-96D-313786
Nombre de Proyecto / No. de dibujo:
66-E05-01EKJLTVR3

FFT MÉXICO S.A. DE C.V.
Dibuj.: PMP-A/B fecha: 12.03.14
Modif.: CARLO fecha: 02.02.23
Fecha de impresión: 26.05.23

Larguero delantero derecho = KJLTVR == ET
Zona de seguridad 1 ++ 31
Caja de bornes / Caja de módulos + K2
Página: 4

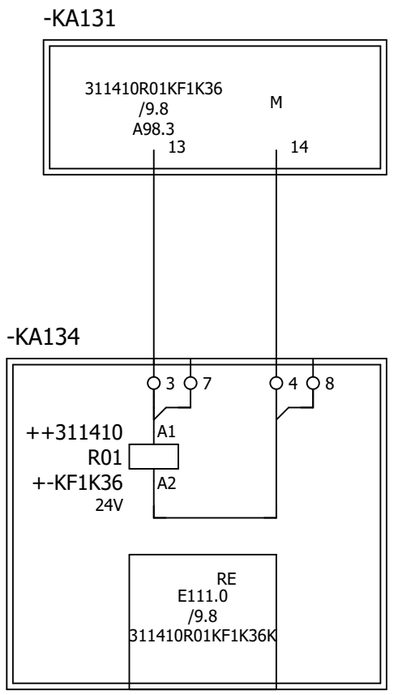

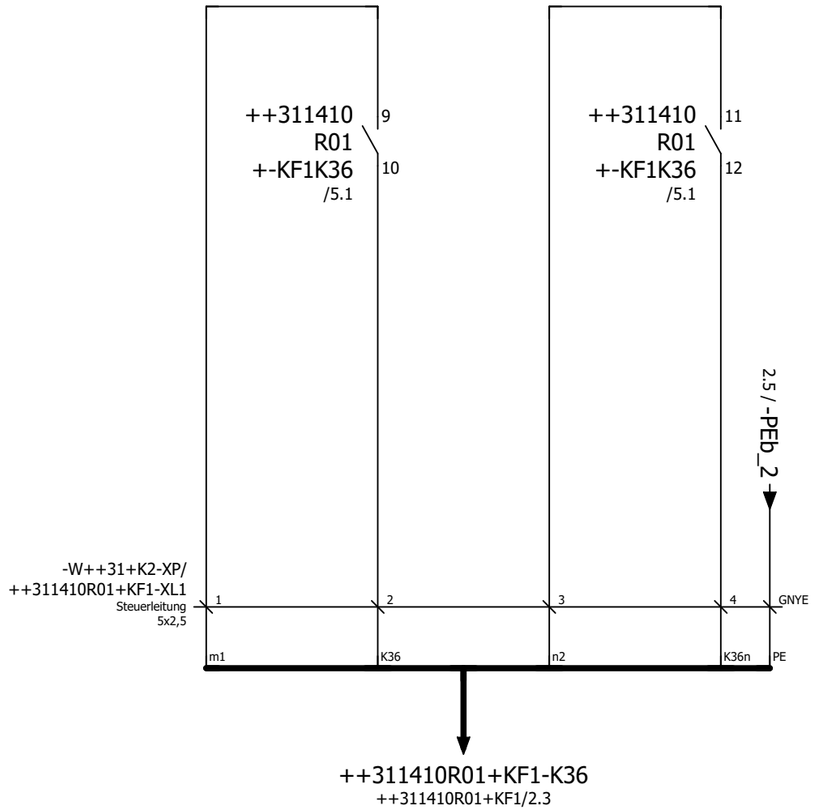

Zona de seguridad
para unidad
abatible
S7-PN_1F-RO_E-Modul.SAG
9 — 10 /5.6
11 — 12 /5.8

Zona de seguridad
para unidad
abatible

◄ 4	0	1	2	3	4	5	6	7	8	9	6 ►

Larguero delantero derecho ARG3, 311310-321300 Emplaza Planta: 66 Nave: 102 Campo: F04	Zona de seguridad para unidad abatible	No. inv./No. equipo: 66-96D-313786 Nombre de Proyecto / No. de dibujo: 66-E05-01EKJLTVR3	FFT MÉXICO S.A. DE C.V. Dibuj.: PMP-A/B fecha: 12.03.14 Modif.: CARLO fecha: 02.02.23 Fecha de impresión: 26.05.23	Larguero delantero derecho Zona de seguridad 1 Caja de bornes / Caja de módulos	= KJLTVR ++ 31 + K2	== ET Página: 5

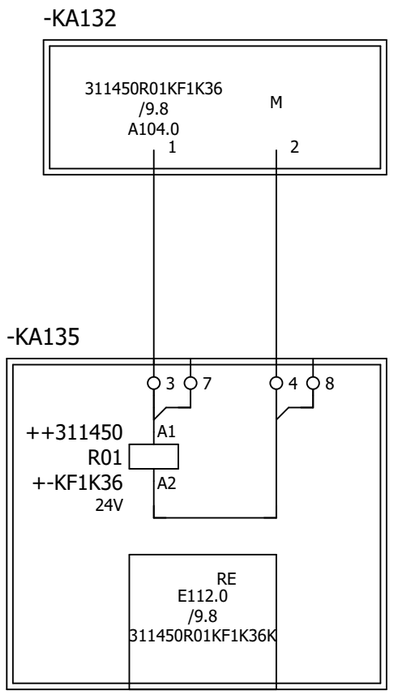

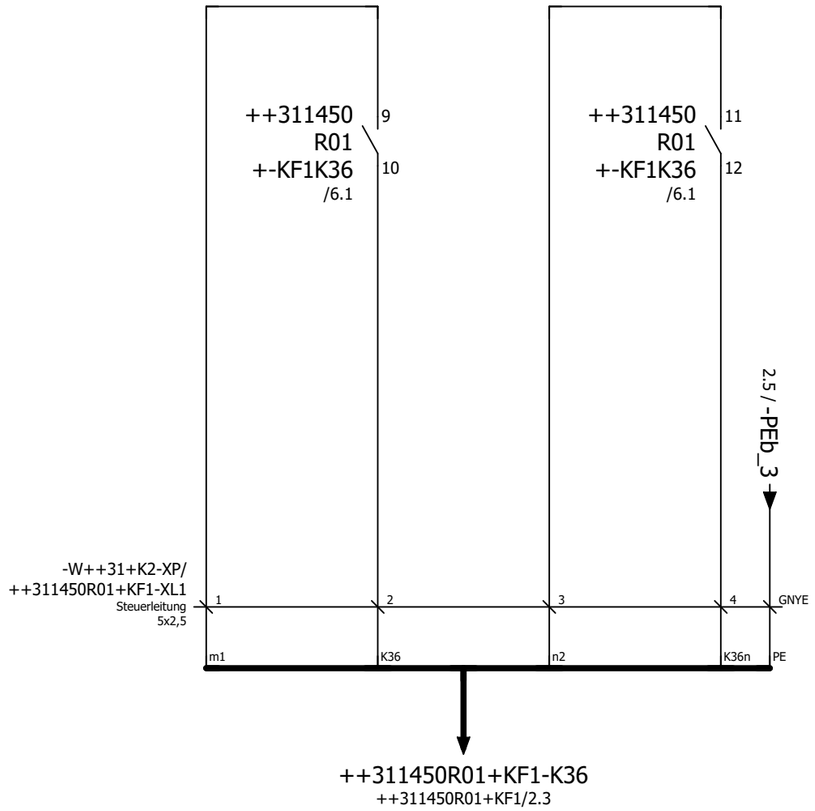

Zona de seguridad
para unidad
abatible
S7-PN_1F-RO_E-Modul.SAG
9 — 10 /6.6
11 — 12 /6.8

Zona de seguridad
para unidad
abatible

◄ 5	0	1	2	3	4	5	6	7	8	9	7 ►				

Larguero delantero derecho
ARG3, 311310-321300
Emplaza Planta: 66 Nave: 102 Campo: F04

Zona de seguridad para unidad abatible

No. inv./No. equipo: 66-96D-313786
Nombre de Proyecto / No. de dibujo:
66-E05-01EKJLTVR3

FFT MÉXICO S.A. DE C.V.
Dibuj.: PMP-A/B fecha: 12.03.14
Modif.: CARLO fecha: 02.02.23
Fecha de impresión: 26.05.23

Larguero delantero derecho = KJLTVR == ET
Zona de seguridad 1 ++ 31
Caja de bornes / Caja de módulos + K2
Página: 6

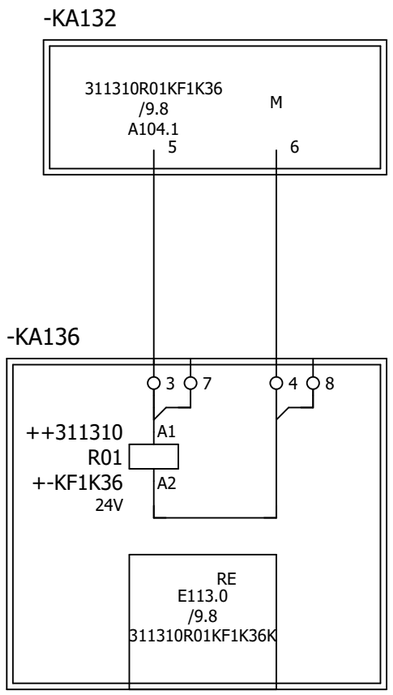

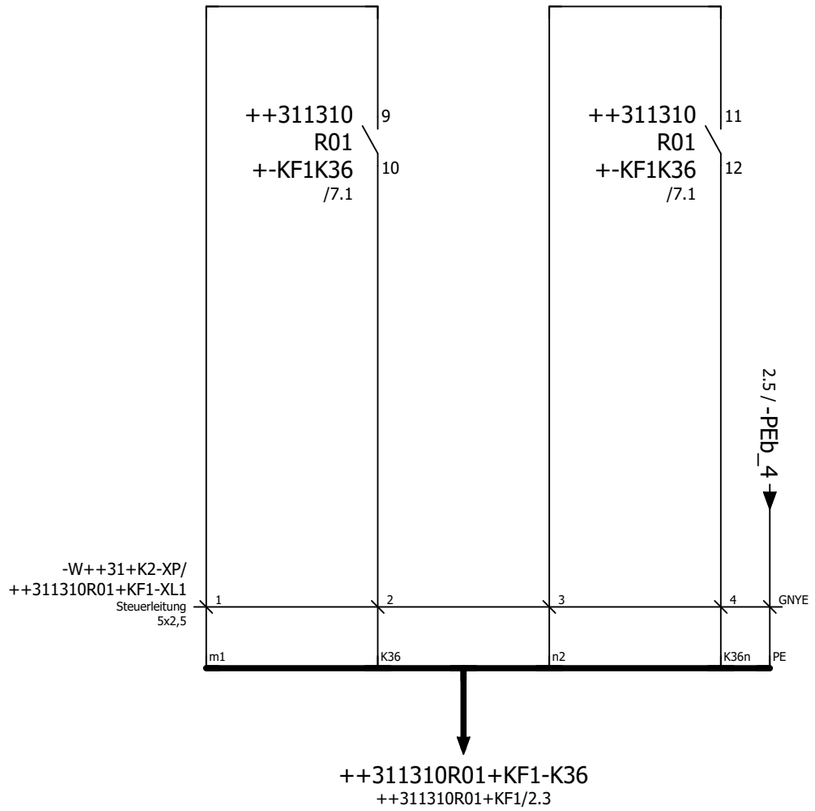

Zona de seguridad
para unidad
abatible
S7-PN_1F-RO_E-Modul.SAG
9 — 10 /7.6
11 — 12 /7.8

Zona de seguridad
para unidad
abatible

◄ 6	0	1	2	3	4	5	6	7	8	9	8 ►

Larguero delantero derecho
ARG3, 311310-321300
Emplaza Planta: 66 Nave: 102 Campo: F04

Zona de seguridad para unidad abatible

No. inv./No. equipo: 66-96D-313786
Nombre de Proyecto / No. de dibujo:
66-E05-01EKJLTVR3

FFT MÉXICO S.A. DE C.V.
Dibuj.: PMP-A/B fecha: 12.03.14
Modif.: CARLO fecha: 02.02.23
Fecha de impresión: 26.05.23

Larguero delantero derecho = KJLTVR == ET
Zona de seguridad 1 ++ 31
Caja de bornes / Caja de módulos + K2
Página: 7

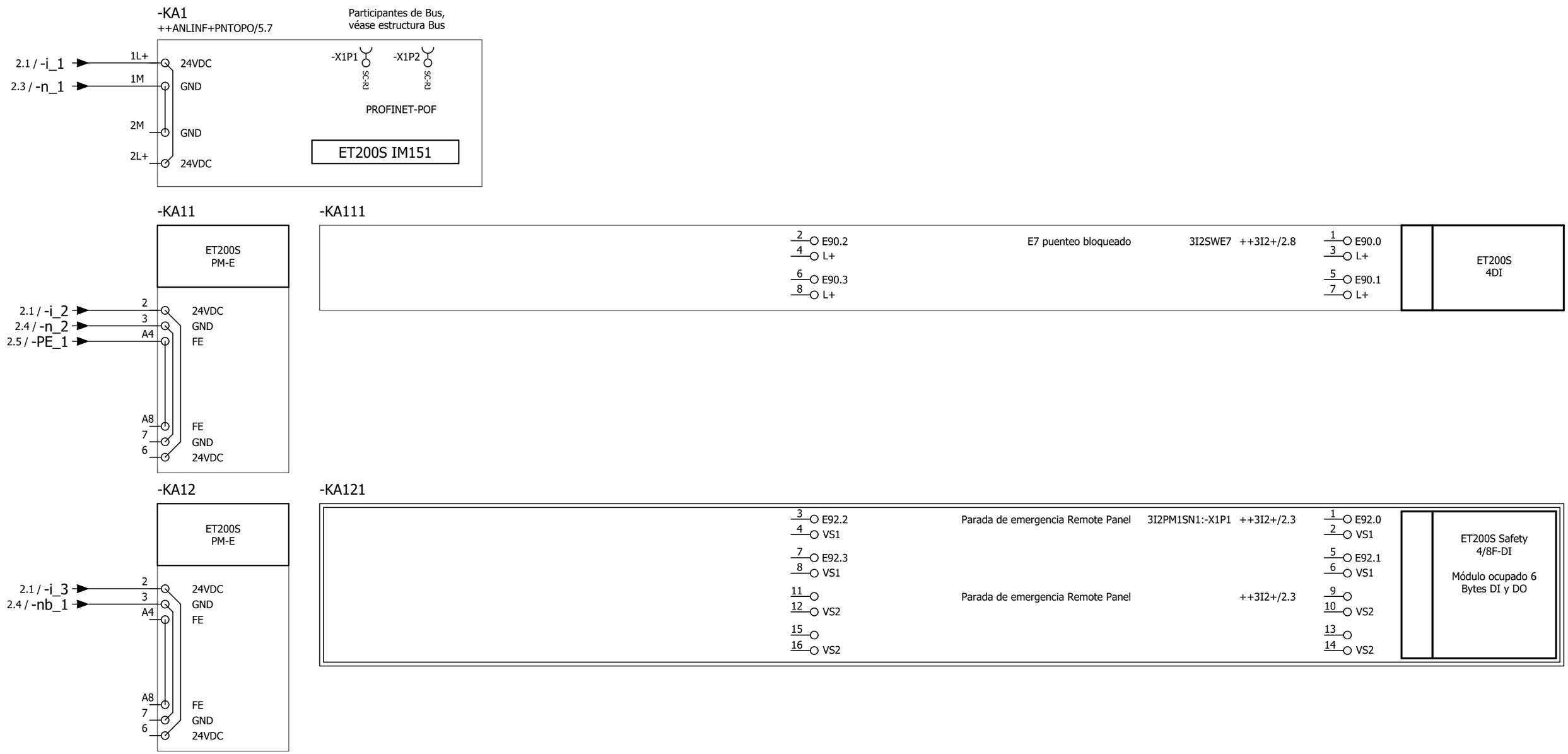

Larguero delantero derecho ARG3, 311310-321300 Emplaza Planta: 66 Nave: 102 Campo: F04	Vista general PLC	No. inv./No. equipo: 66-96D-313786 Nombre de Proyecto / No. de dibujo: 66-E05-01EKJLTVR3	FFT MÉXICO S.A. DE C.V. Dibuj.: PMP-A/B fecha: 12.03.14 Modif.: CARLO fecha: 02.02.23 Fecha de impresión: 26.05.23	Larguero delantero derecho Zona de seguridad 1 Caja de bornes / Caja de módulos	= KJLTVR ++ 31 + K2	== ET Página: 8

-KA13

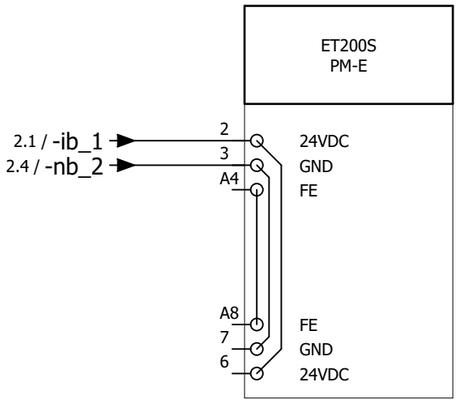

-KA131

Actuadores arranque Isla de válvulas	311400VI1K100	/3.1	1 A98.0 2 M	ET200S Safety 4F-DO Módulo ocupado 5 Bytes DI y DO
Actuadores arranque Isla de válvulas	311420VI1K100	/3.5	5 A98.1 6 M	
Zona de seguridad para unidad abatible	311390R01KF1K36	/4.1	9 A98.2 10 M	
Zona de seguridad para unidad abatible	311410R01KF1K36	/5.1	13 A98.3 14 M	

-KA132

Zona de seguridad para unidad abatible	311450R01KF1K36	/6.1	1 A104.0 2 M	ET200S Safety 4F-DO Módulo ocupado 5 Bytes DI y DO
Zona de seguridad para unidad abatible	311310R01KF1K36	/7.1	5 A104.1 6 M 9 A104.2 10 M 13 A104.3 14 M	

-KA133

Entrada retrolectura Módulo relé	311390R01KF1K36K	/4.1	RE E110.0 Bit siguiente no utilizable	ET200S Safety Módulo relé 2 Contactos

-KA134

Entrada retrolectura Módulo relé	311410R01KF1K36K	/5.1	RE E111.0 Bit siguiente no utilizable	ET200S Safety Módulo relé 2 Contactos

-KA135

Entrada retrolectura Módulo relé	311450R01KF1K36K	/6.1	RE E112.0 Bit siguiente no utilizable	ET200S Safety Módulo relé 2 Contactos

-KA136

Entrada retrolectura Módulo relé	311310R01KF1K36K	/7.1	RE E113.0 Bit siguiente no utilizable	ET200S Safety Módulo relé 2 Contactos

Denominación Regletero
=KJLTVR++31+K2-XP

Textos de función	-W++31+K2-XP/++311450R01+KF1-XL1 5x2,5 mm² Steuerleitung	-W++31+K2-XP/++311310R01+KF1-XL1 5x2,5 mm² Steuerleitung	-W++31+K2-XP/++311400+VI1-KA1-XD1 5x2,5 mm² Steuerleitung	-W++31+K2-XP/++311420+VI1-KA1-XD1 5x2,5 mm² Steuerleitung	-W++31+K2-XP/++3I2-X1-X1 3x1 mm² Steuerleitung	-W++3BS+31-XL/+31+K2-XP 5x2,5 mm² Steuerleitung	Designación de cable / Tipo de cable	Denominación destino exterior y Conexión		Número de bornes [mm²]*		Denominación destino interior y Conexión		Designación de cable / Tipo de cable	-W++31+K2-XP/++311400+VI1-KA1-XD1 5x2,5 mm² Steuerleitung	-W++31+K2-XP/++3I2-SWE7 3x1 mm² Steuerleitung	-W++31+K2-XP/++3I2-X1-X1 3x1 mm² Steuerleitung	-W++31+K2-XP/++311410R01+KF1-XL1 5x2,5 mm² Steuerleitung	-W++31+K2-XP/++311390R01+KF1-XL1 5x2,5 mm² Steuerleitung	-W++31+K2-XP/++3I2-X1-X2 5x1 mm² Steuerleitung		2,5 mm² GNYE		Página / ruta
24V						1		++3BS+31-XL -KA12	17 2	i	2,5	-KA1 -KA11	1L+ 2												/2.1
Alimentación de tensión Caja de módulos					2			++3I2-X1-X1 ++311420+VI1-KA1-XD1	3 1:US1+	ib	2,5	-KA13 ++311400+VI1-KA1-XD1	2 1:US1+		1										/2.1
=										ic	2,5														/2.1
=						3		++3BS+31-XL	19	j	2,5	++3I2-SWE7	13			1									/2.2
=										jb	2,5														/2.3
=						2 4		++3BS+31-XL ++3BS+31-XL	18 20	n	2,5	-KA1 -KA11	1M 3												/2.3
=								++311420+VI1-KA1-XD1 ++311400+VI1-KA1-XD1	2:US1- 2:US1-	nb	2,5	-KA12 -KA13	3 3												/2.4
=										nc	2,5	++3I2-X1-X1	2				1								/2.4
=						GNYE		++3BS+31-XL ++311420+VI1-KA1-XD1	21 5:FE	PE	2,5	-KA11 ++311400+VI1-KA1-XD1	A4 5:FE		GNYE										/2.5
=				GNYE	GNYE			++311310R01+KF1-XL1 ++311450R01+KF1-XL1	PE PE	PEb	2,5	++311390R01+KF1-XL1 ++311410R01+KF1-XL1	PE PE					GNYE	GNYE						/2.5
=							GNYE	++3I2-X1-X1	1	PEc	2,5	++3I2-SWE7 ++3I2-X1-X2	PE			GNYE				GNYE					/2.6
=										PEd	2,5		PE											*	/2.6

* Sección transversal del dimensionado del bornero

Larguero delantero derecho
ARG3, 311310-321300
Emplaza Planta: 66 Nave: 102 Campo: F04

Diagrama de bornes

No. inv./No. equipo: 66-96D-313786
Nombre de Proyecto / No. de dibujo:
66-E05-01EKJLTVR3

FFT MÉXICO S.A. DE C.V.
Dibuj.: PMP-A/B fecha: 12.03.14
Modif.: FFT FFT fecha: 22.01.18
Fecha de impresión: 26.05.23

Larguero delantero derecho | = KJLTVR | == ET
Zona de seguridad 1 | ++ 31 | Página:
Caja de bornes / Caja de módulos | + K2 | 10

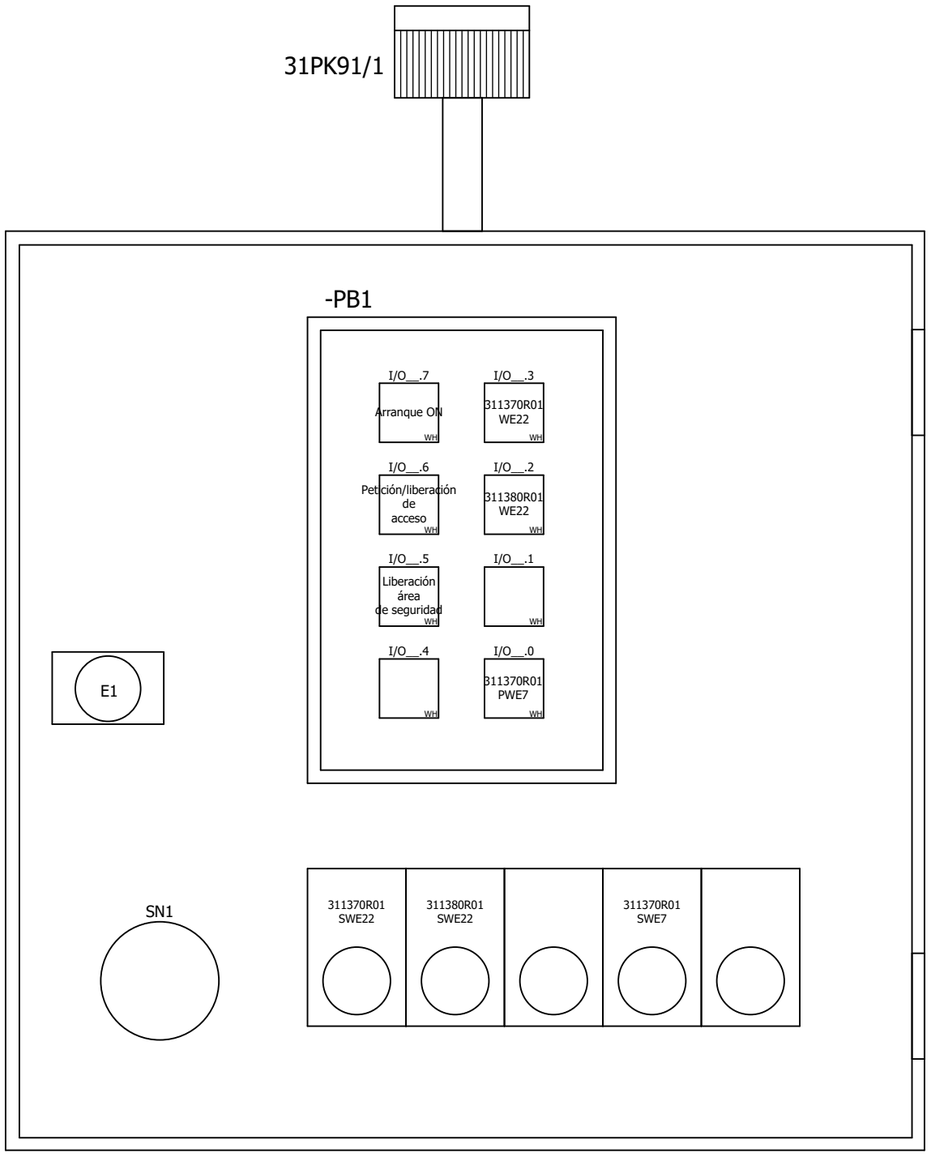

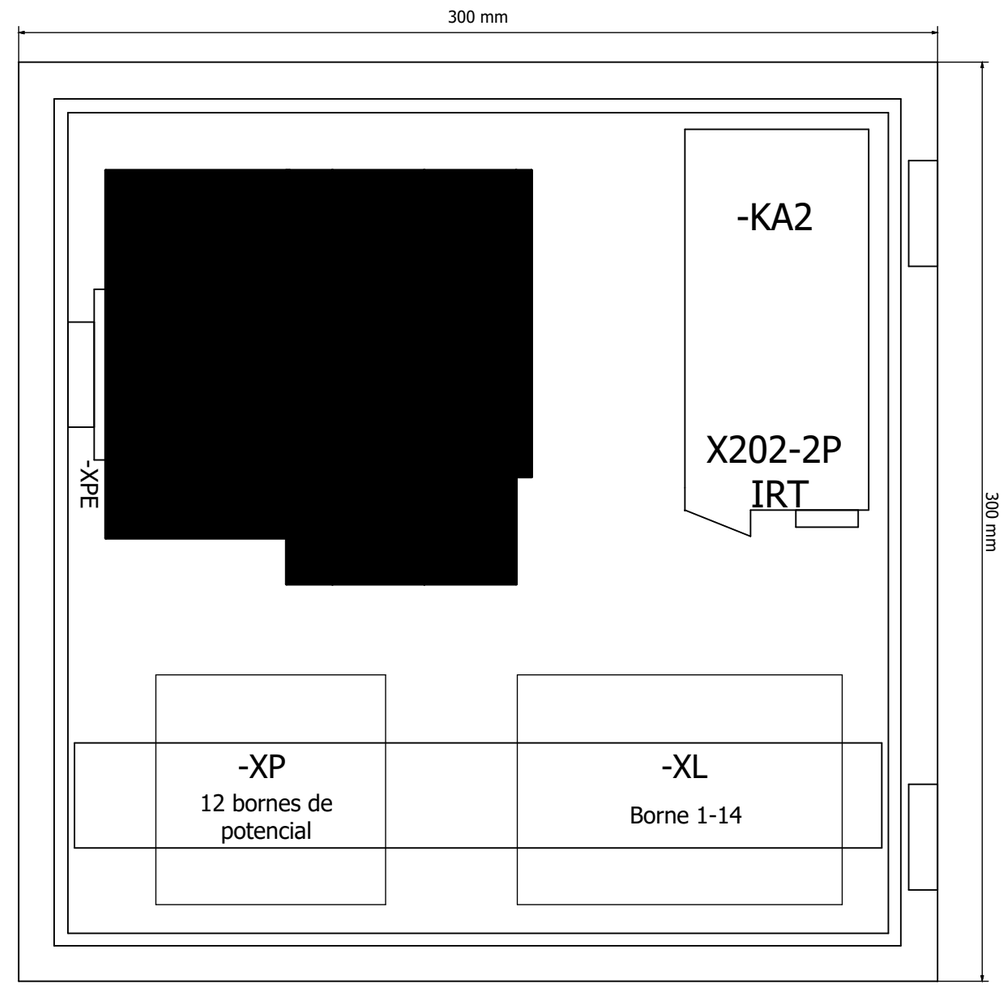

Larguero delantero derecho ARG3, 311310-321300 Emplaza Planta: 66 Nave: 102 Campo: F04	Construcción caja de manejo vallado de protección	No. inv./No. equipo: 66-96D-313786 Nombre de Proyecto / No. de dibujo: 66-E05-01EKJLTVR3	FFT MÉXICO S.A. DE C.V. Dibuj.: PMP-A/B fecha: 12.03.14 Modif.: FFT FFT fecha: 12.05.17 Fecha de impresión: 26.05.23	Larguero delantero derecho Zona de seguridad 1 SG Caja de manejo	= KJLTVR ++ 31 + I1	== ET Página: 1

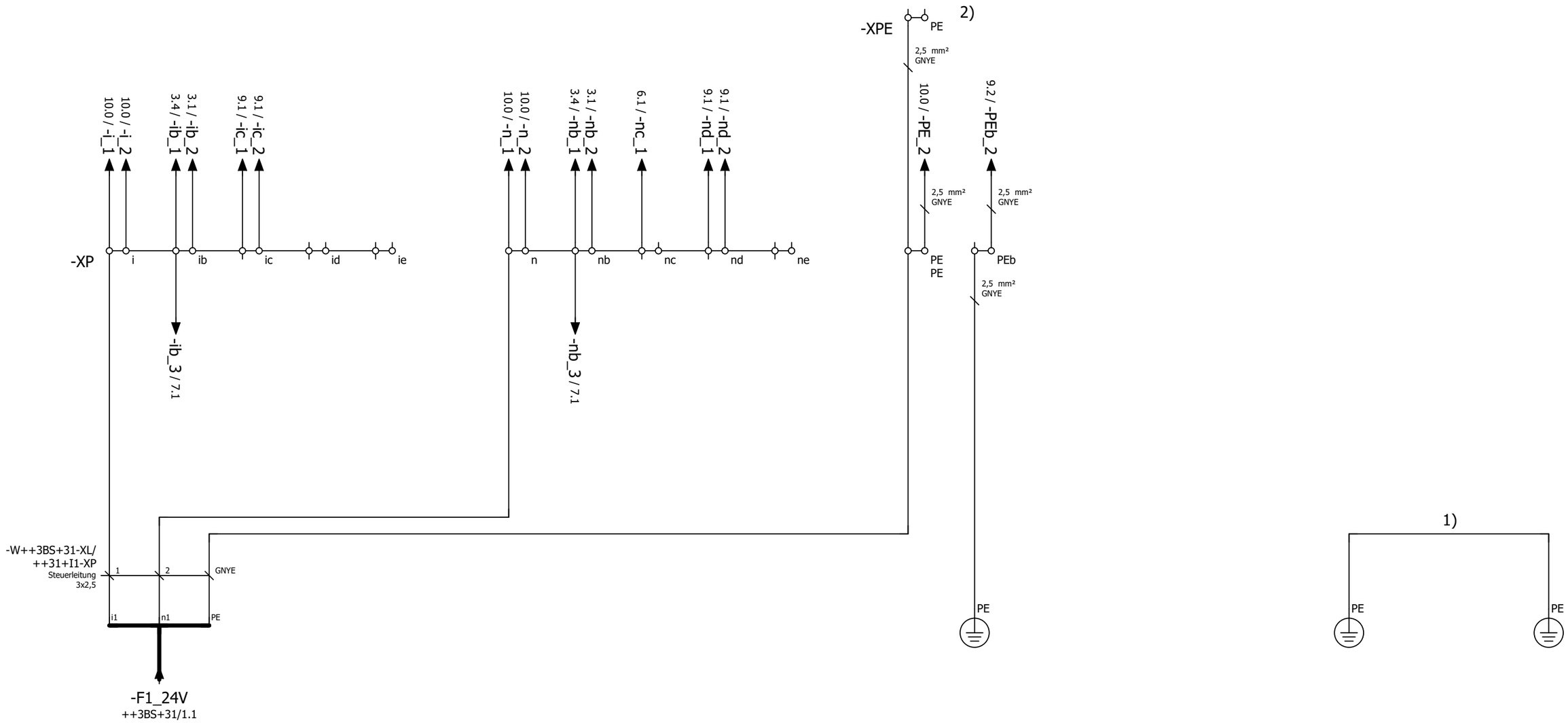

Definición de
los puntos de conexión
de borne 3-Conexiones de cable

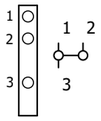

1) Banda de tierra 10mm² (Largo 200mm)
2) PE-Borne en Riel ET200

Larguero delantero derecho ARG3, 311310-321300 Emplaza Planta: 66 Nave: 102 Campo: F04	Distribución de potencial	No. inv./No. equipo: 66-96D-313786 Nombre de Proyecto / No. de dibujo: 66-E05-01EKJLTVR3	FFT MÉXICO S.A. DE C.V. Dibuj.: PMP-A/B fecha: 12.03.14 Modif.: FFT FFT fecha: 13.07.17 Fecha de impresión: 26.05.23	Larguero delantero derecho	= KJLTVR	== ET	Página: 2
				Zona de seguridad 1	++ 31		
				SG Caja de manejo	+ I1		

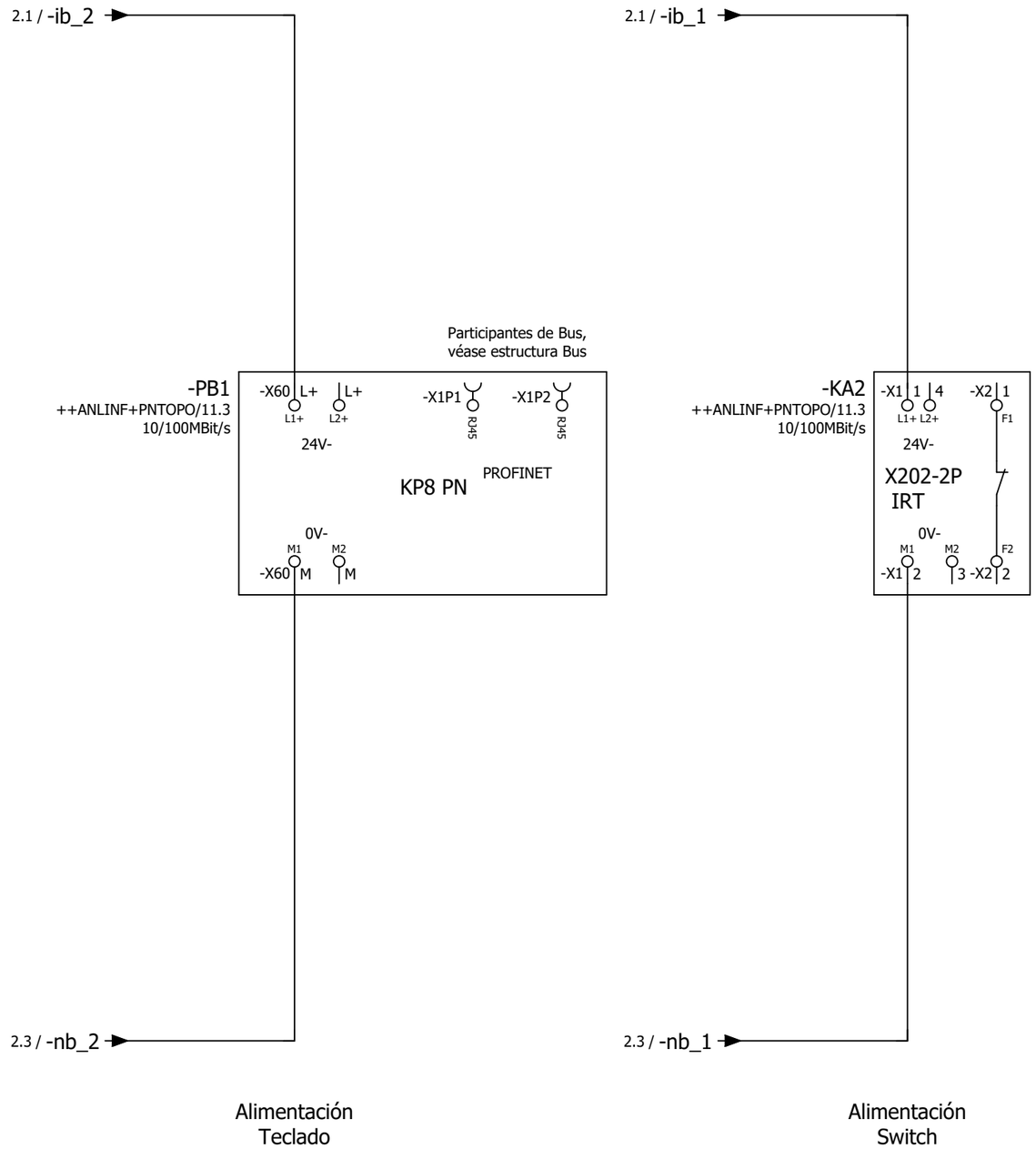

Larguero delantero derecho ARG3, 311310-321300 Emplaza Planta: 66 Nave: 102 Campo: F04	Teclado - KP 8 PN	No. inv./No. equipo: 66-96D-313786 Nombre de Proyecto / No. de dibujo: 66-E05-01EKJLTVR3	FFT MÉXICO S.A. DE C.V. Dibuj.: PMP-A/B fecha: 12.03.14 Modif.: CARLO fecha: 02.02.23 Fecha de impresión: 26.05.23	Larguero delantero derecho Zona de seguridad 1 SG Caja de manejo	= KJLTVR ++ 31 + I1	== ET Página: 3

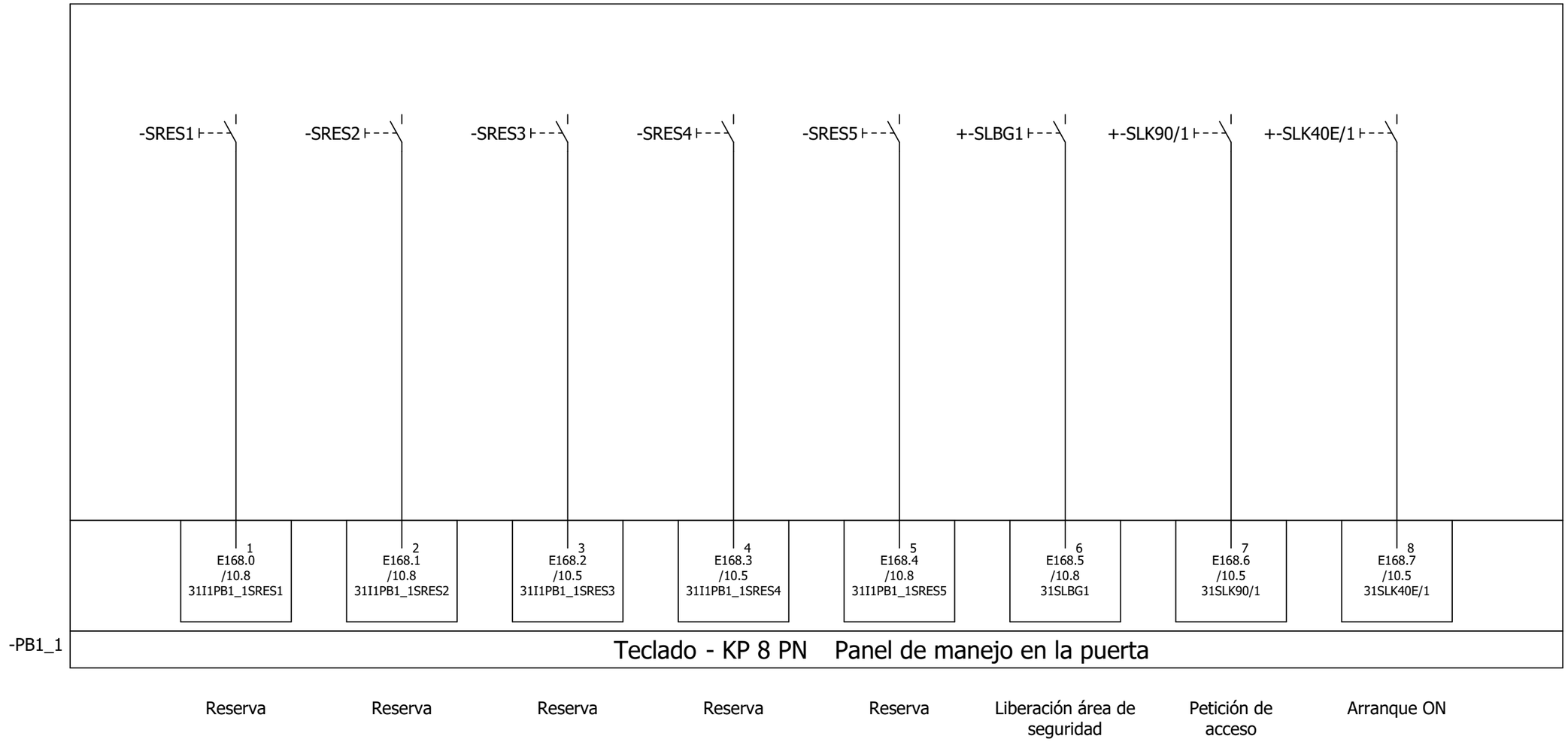
-SRES1
-SRES2
-SRES3
-SRES4
-SRES5
+-SLBG1
+-SLK90/1
+-SLK40E/1
1 E168.0 /10.8 31I1PB1_1SRES1
2 E168.1 /10.8 31I1PB1_1SRES2
3 E168.2 /10.5 31I1PB1_1SRES3
4 E168.3 /10.5 31I1PB1_1SRES4
5 E168.4 /10.8 31I1PB1_1SRES5
6 E168.5 /10.8 31SLBG1
7 E168.6 /10.5 31SLK90/1
8 E168.7 /10.5 31SLK40E/1
-PB1_1
Teclado - KP 8 PN Panel de manejo en la puerta
Reserva
Reserva
Reserva
Reserva
Reserva
Liberación área de seguridad
Petición de acceso
Arranque ON

-PB1_1

Teclado - KP 8 PN Panel de manejo en la puerta

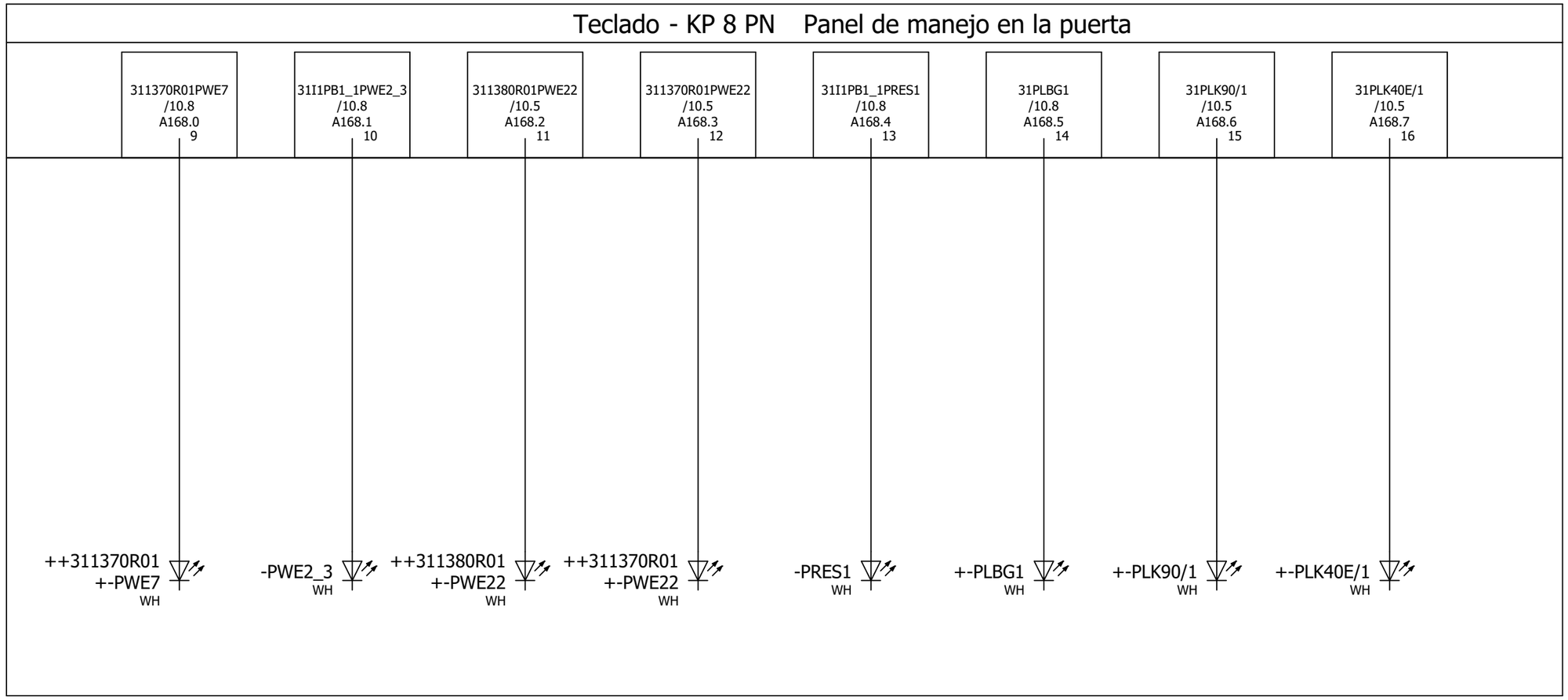

E7 velocidad de proceso para un solo paso	Reserva	E22 puenteo zona de seguridad	E22 puenteo zona de seguridad	Reserva	Liberación área de seguridad	Liberación acceso	Arranque ON
Bit R x (Rot, Byte 0)	Bit G x (Grün, Byte 1)	Bit B x (Blau, Byte 2)	LED	Bit R x (Rot, Byte 0)	Bit G x (Grün, Byte 1)	Bit B x (Blau, Byte 2)	LED
1	0	0	Rot	1	1	1	Weiß
0	1	0	Grün	0	0	0	Aus
0	0	1	Blau	1	0	1	Aus
1	1	0	Gelb	0	1	1	Aus

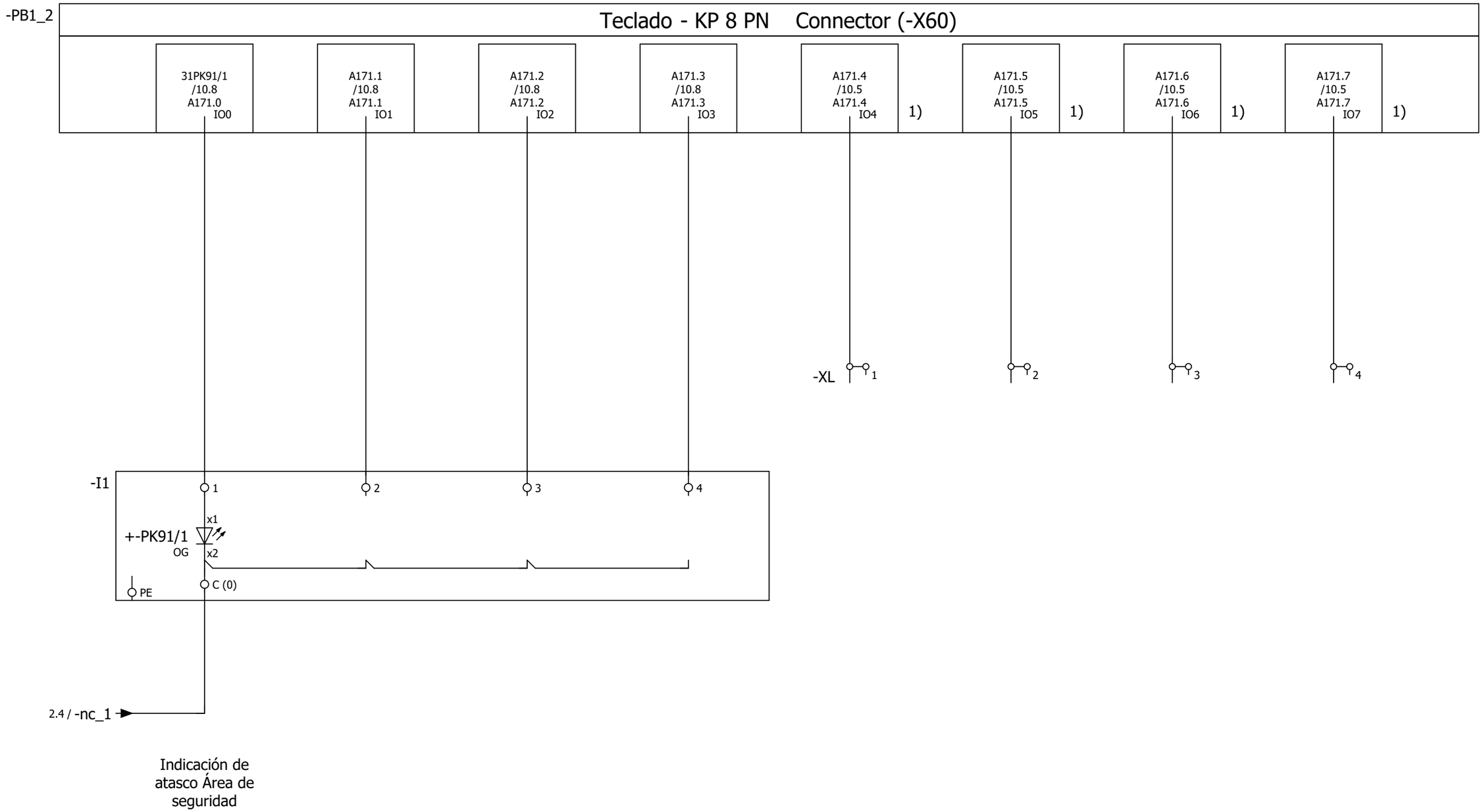

Definición de
los puntos de conexión
de borne 3-Conexiones de cable

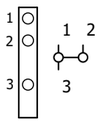

1) Conexión opcional como salida o entrada utilizable.

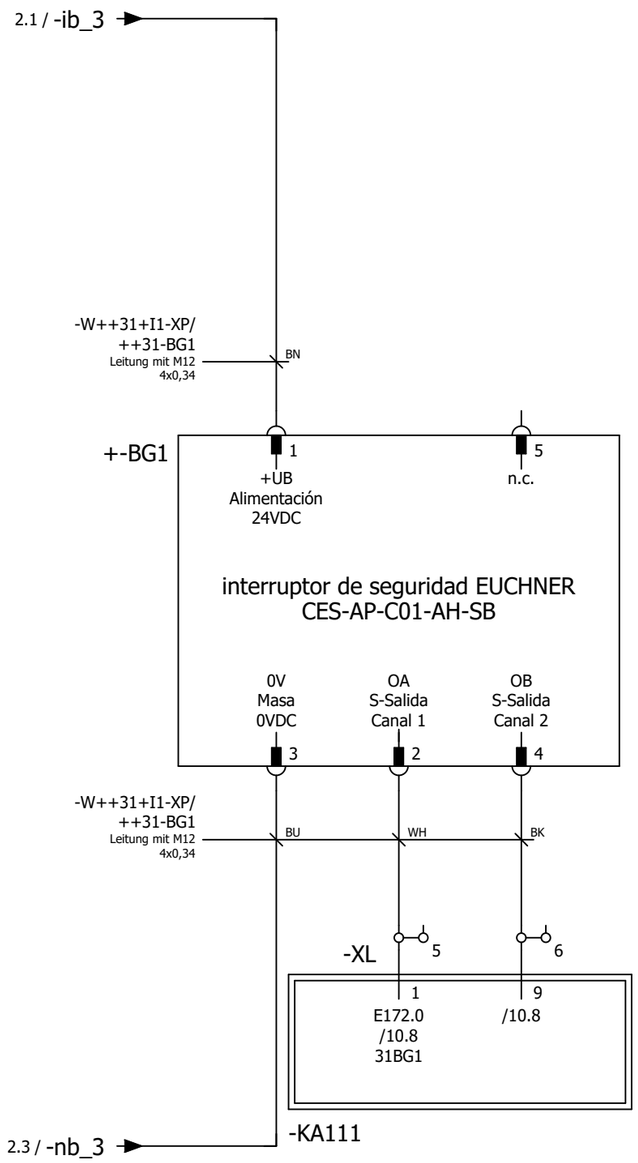

Vallado de
protección cerrado

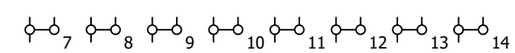

Reserva

Definición de
los puntos de conexión
de borne 3-Conexiones de cable

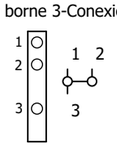

Larguero delantero derecho ARG3, 311310-321300 Emplaza Planta: 66 Nave: 102 Campo: F04	Interruptor del vallado de protección	No. inv./No. equipo: 66-96D-313786 Nombre de Proyecto / No. de dibujo: 66-E05-01EKJLTVR3	FFT MÉXICO S.A. DE C.V. Dibuj.: PMP-A/B fecha: 12.03.14 Modif.: CARLO fecha: 02.02.23 Fecha de impresión: 26.05.23	Larguero delantero derecho Zona de seguridad 1 SG Caja de manejo	= KJLTVR ++ 31 + I1	== ET Página: 7

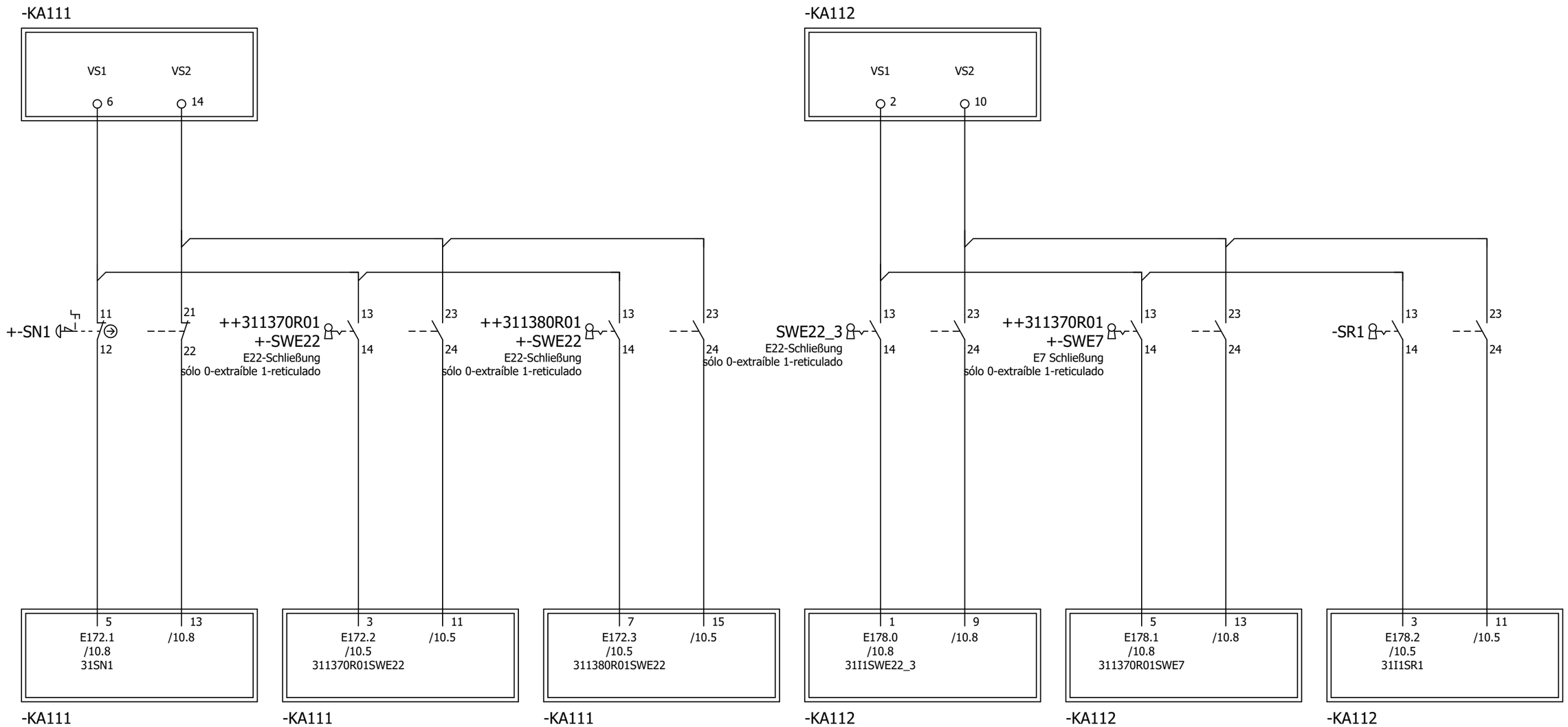

Parada de emergencia Puerta seguridad

E22 puenteo zona de seguridad

E22 puenteo zona de seguridad

Reserva

E7 velocidad de proceso en caso de Single-Step

Reserva

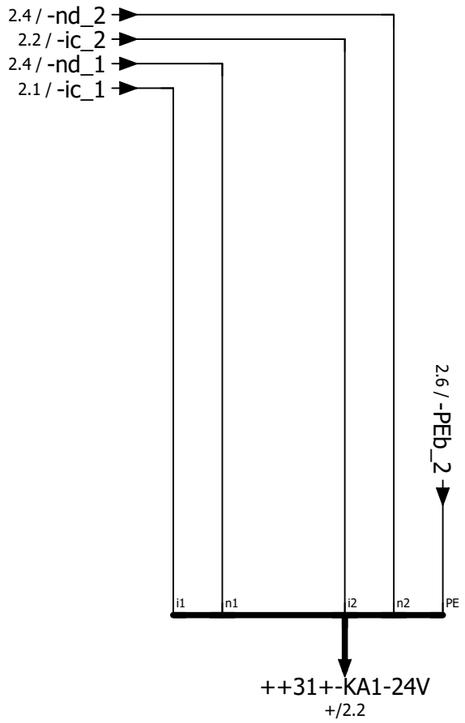

Alimentación de tensión
POE Switch

◄ 8	0	1	2	3	4	5	6	7	8	9	10 ►

Larguero delantero derecho ARG3, 311310-321300 Emplaza Planta: 66 Nave: 102 Campo: F04	Alimentación de bus instalación	No. inv./No. equipo: 66-96D-313786 Nombre de Proyecto / No. de dibujo: 66-E05-01EKJLTVR3	FFT MÉXICO S.A. DE C.V. Dibuj.: PMP-A/B fecha: 12.03.14 Modif.: FFT FFT fecha: 30.01.17 Fecha de impresión: 26.05.23	Larguero delantero derecho Zona de seguridad 1 SG Caja de manejo	= KJLTVR ++ 31 + I1	== ET Página: 9

-PB1_1

Reserva	31I1PB1_1SRES3	/4.3	3 E168.2	Reserva	31I1PB1_1SRES1	/4.1	1 E168.0	Teclado - KP 8 PN Panel de manejo en la puerta
Reserva	31I1PB1_1SRES4	/4.4	4 E168.3	Reserva	31I1PB1_1SRES2	/4.2	2 E168.1	
Petición de acceso	31SLK90/1	/4.6	7 E168.6	Reserva	31I1PB1_1SRES5	/4.5	5 E168.4	
Arranque ON	31SLK40E/1	/4.7	8 E168.7	Liberación área de seguridad	31SLBG1	/4.5	6 E168.5	
E22 puenteo zona de seguridad	311380R01PWE22	/5.3	11 A168.2	E7 velocidad de proceso para un solo paso	311370R01PWE7	/5.1	9 A168.0	
E22 puenteo zona de seguridad	311370R01PWE22	/5.4	12 A168.3	Reserva	31I1PB1_1PWE2_3	/5.2	10 A168.1	
Liberación acceso	31PLK90/1	/5.6	15 A168.6	Reserva	31I1PB1_1PRES1	/5.5	13 A168.4	
Arranque ON	31PLK40E/1	/5.7	16 A168.7	Liberación área de seguridad	31PLBG1	/5.5	14 A168.5	

-PB1_2

	A171.4	/6.5	IO4 A171.4	Utilizable opcionalmente también como entradas	Indicación de atasco Área de seguridad	31PK91/1	/6.1	IO0 A171.0	Teclado - KP 8 PN conector (-X60)
	A171.5	/6.6	IO5 A171.5			A171.1	/6.2	IO1 A171.1	
	A171.6	/6.7	IO6 A171.6			A171.2	/6.3	IO2 A171.2	
	A171.7	/6.8	IO7 A171.7			A171.3	/6.4	IO3 A171.3	

-KA1

++ANLINF+PNTOPO/11.4

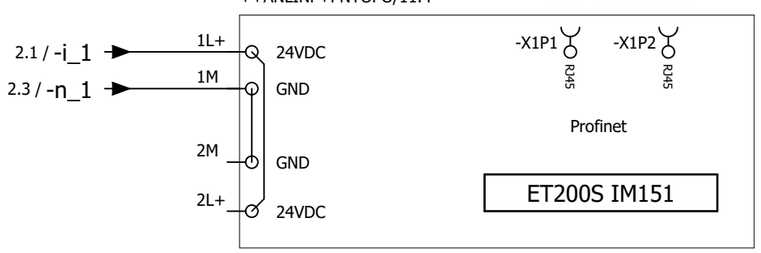

-KA11

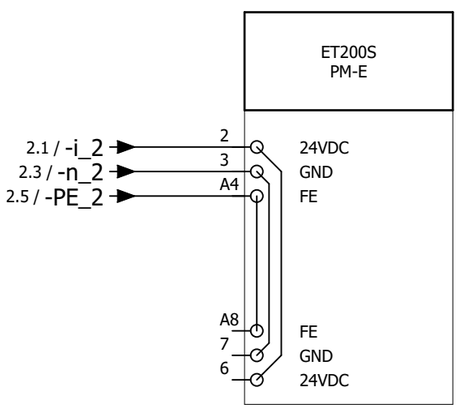

-KA111

E22 puenteo zona de seguridad	311370R01SWE22	/8.2	3 E172.2 4 VS1	Vallado de protección cerrado	31BG1	/7.2	1 E172.0 2 VS1	ET200S Safety 4/8F-DI Módulo ocupado 6 Bytes DI y DO
E22 puenteo zona de seguridad	311380R01SWE22	/8.4	7 E172.3 8 VS1	Parada de emergencia Puerta seguridad	31SN1	/8.1	5 E172.1 6 VS1	
E22 puenteo zona de seguridad		/8.3	11 12 VS2	Vallado de protección cerrado		/7.2	9 10 VS2	
E22 puenteo zona de seguridad		/8.4	15 16 VS2	Parada de emergencia Puerta seguridad		/8.1	13 14 VS2	

-KA112

Reserva	31I1SR1	/8.8	3 E178.2 4 VS1	Reserva	31I1SWE22_3	/8.5	1 E178.0 2 VS1	ET200S Safety 4/8F-DI Módulo ocupado 6 Bytes DI y DO
			7 E178.3 8 VS1	E7 velocidad de proceso en caso de Single-Step	311370R01SWE7	/8.7	5 E178.1 6 VS1	
Reserva		/8.9	11 12 VS2	Reserva		/8.6	9 10 VS2	
			15 16 VS2	E7 velocidad de proceso en caso de Single-Step		/8.7	13 14 VS2	

Denominación Regletero
=KJLTVR++31+I1-XL

Textos de función	Designación de cable -W++31+I1-XP/++31-BG1 4x0,34 mm² Leitung mit M12	Tipo de cable	Denominación destino exterior y Conexión		Número de bornes [mm²]*	Denominación destino interior y Conexión		Designación de cable Tipo de cable	Página / ruta
					1 2,5	-PB1_2	IO4		/6.5
					2 2,5	-PB1_2	IO5		/6.6
					3 2,5	-PB1_2	IO6		/6.7
					4 2,5	-PB1_2	IO7		/6.8
Vallado de protección cerrado	WH		-BG1	2	5 2,5	-KA111	1		/7.2
=	BK		-BG1	4	6 2,5	-KA111	9		/7.2
Reserva					7 2,5				/7.7
=					8 2,5				/7.7
=					9 2,5				/7.7
=					10 2,5				/7.8
=					11 2,5				/7.8
=					12 2,5				/7.8
=					13 2,5				/7.8
=					14 2,5				/7.9

Denominación Regletero
=KJLTVR++31+I1-XP

Textos de función	Designación de cable -W++3BS+31-XL/++31+I1-XP 3x2,5 mm² Steuerleitung	Tipo de cable	Denominación destino exterior y Conexión		Número de bornes [mm²]*	Denominación destino interior y Conexión		Designación de cable Tipo de cable	Página / ruta
24V	1		++3BS+31-XL	1	i 2,5	-KA1 -KA11	1L+ 2		/2.1

* Sección transversal del dimensionado del bornero

Larguero delantero derecho
ARG3, 311310-321300
Emplaza Planta: 66 Nave: 102 Campo: F04

Diagrama de bornes

No. inv./No. equipo: 66-96D-313786
Nombre de Proyecto / No. de dibujo:
66-E05-01EKJLTVR3

FFT MÉXICO S.A. DE C.V.
Dibuj.: PMP-A/B fecha: 12.03.14
Modif.: FFT FFT fecha: 22.01.18
Fecha de impresión: 26.05.23

Larguero delantero derecho	= KJLTVR	== ET
Zona de seguridad 1	++ 31	Página:
SG Caja de manejo	+ I1	11

Denominación Regletero
=KJLTVR++31+I1-XP

Textos de función	-W++31+I1-XP/++31-KA1-I 5x2,5 mm² Steuerleitung	-W++3BS+31-XL/++31+I1-XP 3x2,5 mm² Steuerleitung	-W++31+I1-XP/++31-BG1 4x0,34 mm² Leitung mit M12	Designación de cable Tipo de cable	Denominación destino exterior y Conexión		Número de bornes [mm²]*		Denominación destino interior y Conexión		Designación de cable Tipo de cable	-W++31+I1-XP/++31-KA1-I 5x2,5 mm² Steuerleitung	2,5 mm² GNYE	Página / ruta
Alimentación de tensión Caja de manejo vallado de protección			BN		-BG1	1	ib	2,5	-KA2 -PB1	-X1:1 -X60:L+				/2.1
=							ic	2,5	-KA1-I -KA1-I	1:L1+ 3:L2+		1 3		/2.1
=							id	2,5						/2.2
=							ie	2,5						/2.2
=		2			++3BS+31-XL	2	n	2,5	-KA1 -KA11	1M 3				/2.3
=			BU		-BG1	3	nb	2,5	-KA2 -PB1	-X1:2 -X60:M				/2.3
=							nc	2,5	-I1					/2.4
=							nd	2,5	-KA1-I -KA1-I	2:N1 4:N2		2 4		/2.4
=							ne	2,5						/2.4
=		GNYE			++3BS+31-XL	3	PE ⏚	2,5	-XPE -KA11	PE A4			* *	/2.5
=	GNYE				-KA1-I	5:FE	PEb ⏚	2,5		PE			*	/2.6

* Sección transversal del dimensionado del bornero

Larguero delantero derecho ARG3, 311310-321300 Emplaza Planta: 66 Nave: 102 Campo: F04	Diagrama de bornes	No. inv./No. equipo: 66-96D-313786 Nombre de Proyecto / No. de dibujo: 66-E05-01EKJLTVR3	FFT MÉXICO S.A. DE C.V. Dibuj.: PMP-A/B fecha: 12.03.14 Modif.: FFT FFT fecha: 22.01.18 Fecha de impresión: 26.05.23	Larguero delantero derecho Zona de seguridad 1 SG Caja de manejo	= KJLTVR ++ 31 + I1	== ET Página: 12

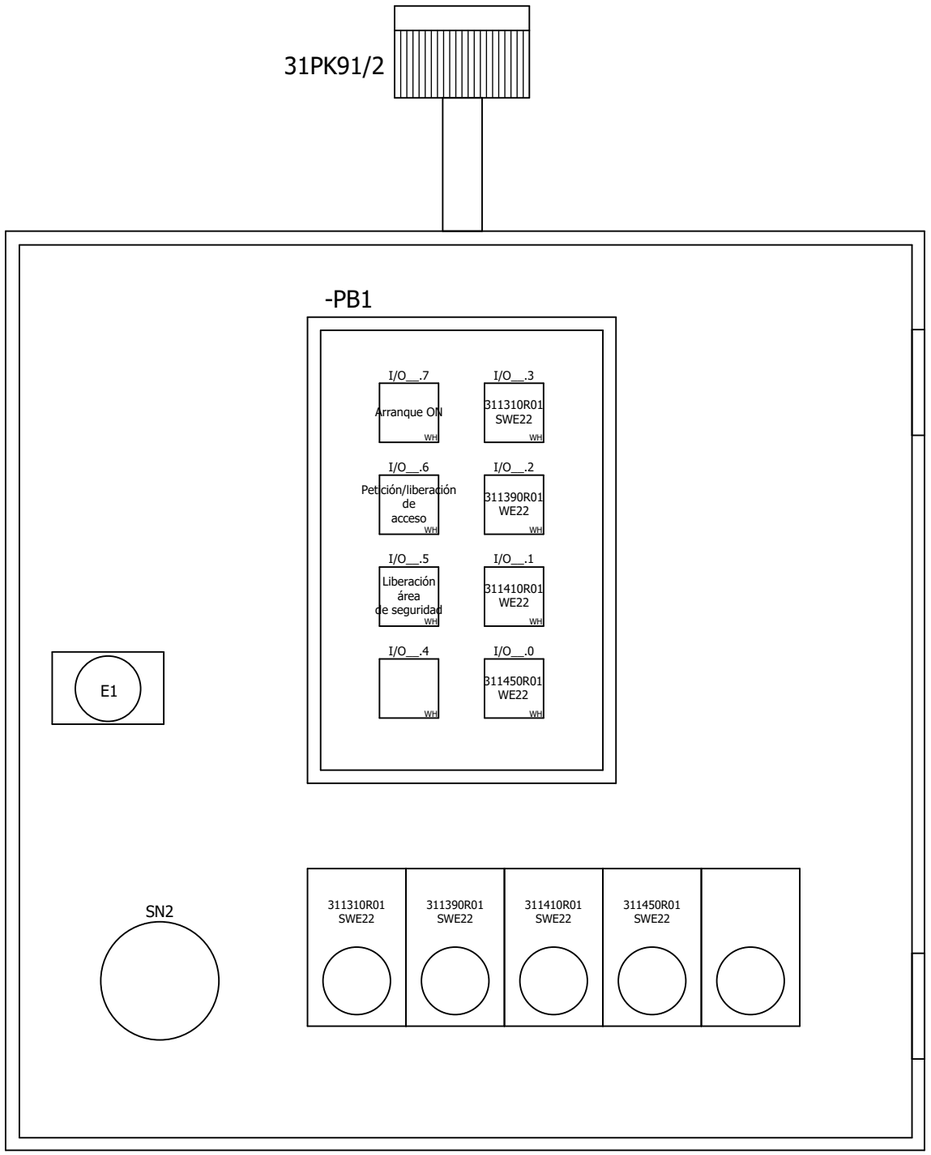

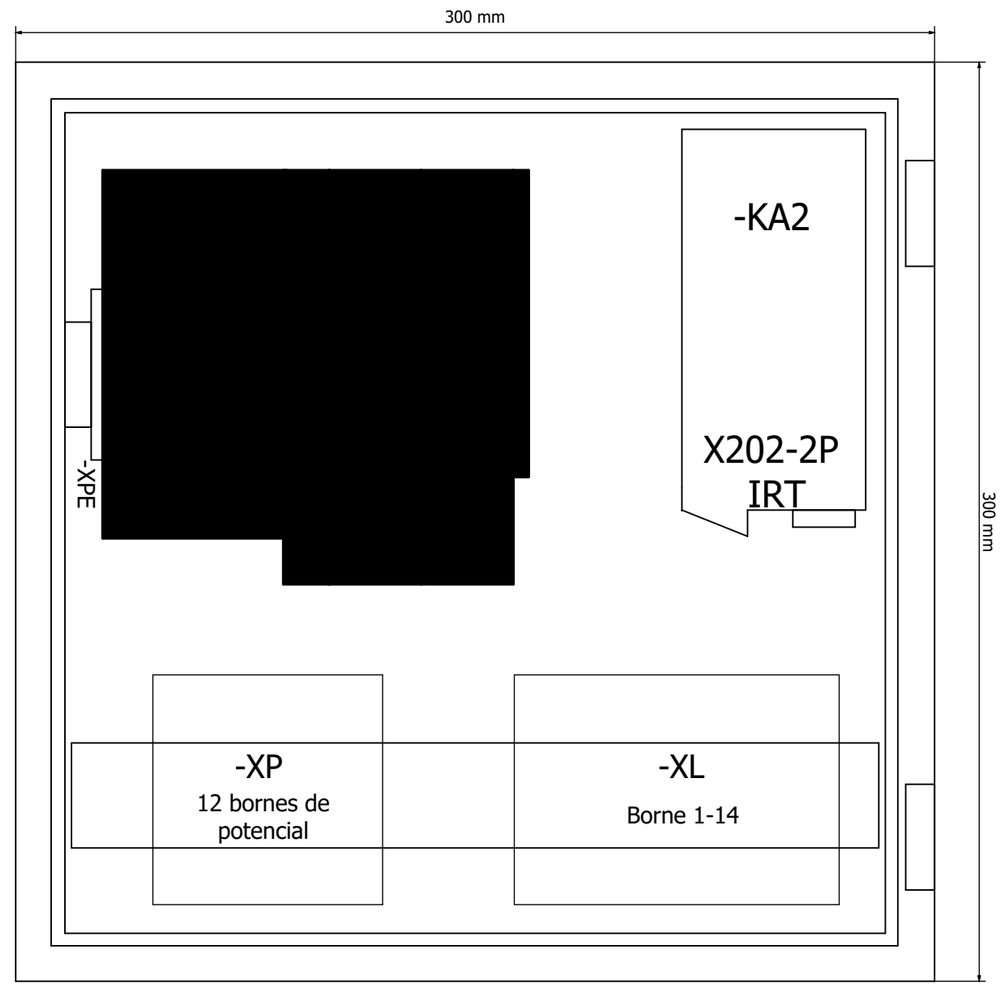

Larguero delantero derecho ARG3, 311310-321300 Emplaza Planta: 66 Nave: 102 Campo: F04	Construcción caja de manejo vallado de protección	No. inv./No. equipo: 66-96D-313786 Nombre de Proyecto / No. de dibujo: 66-E05-01EKJLTVR3	FFT MÉXICO S.A. DE C.V. Dibuj.: PMP-A/B fecha: 12.03.14 Modif.: FFT FFT fecha: 12.05.17 Fecha de impresión: 26.05.23	Larguero delantero derecho Zona de seguridad 1 SG Caja de manejo	= KJLTVR ++ 31 + I2	== ET Página: 1

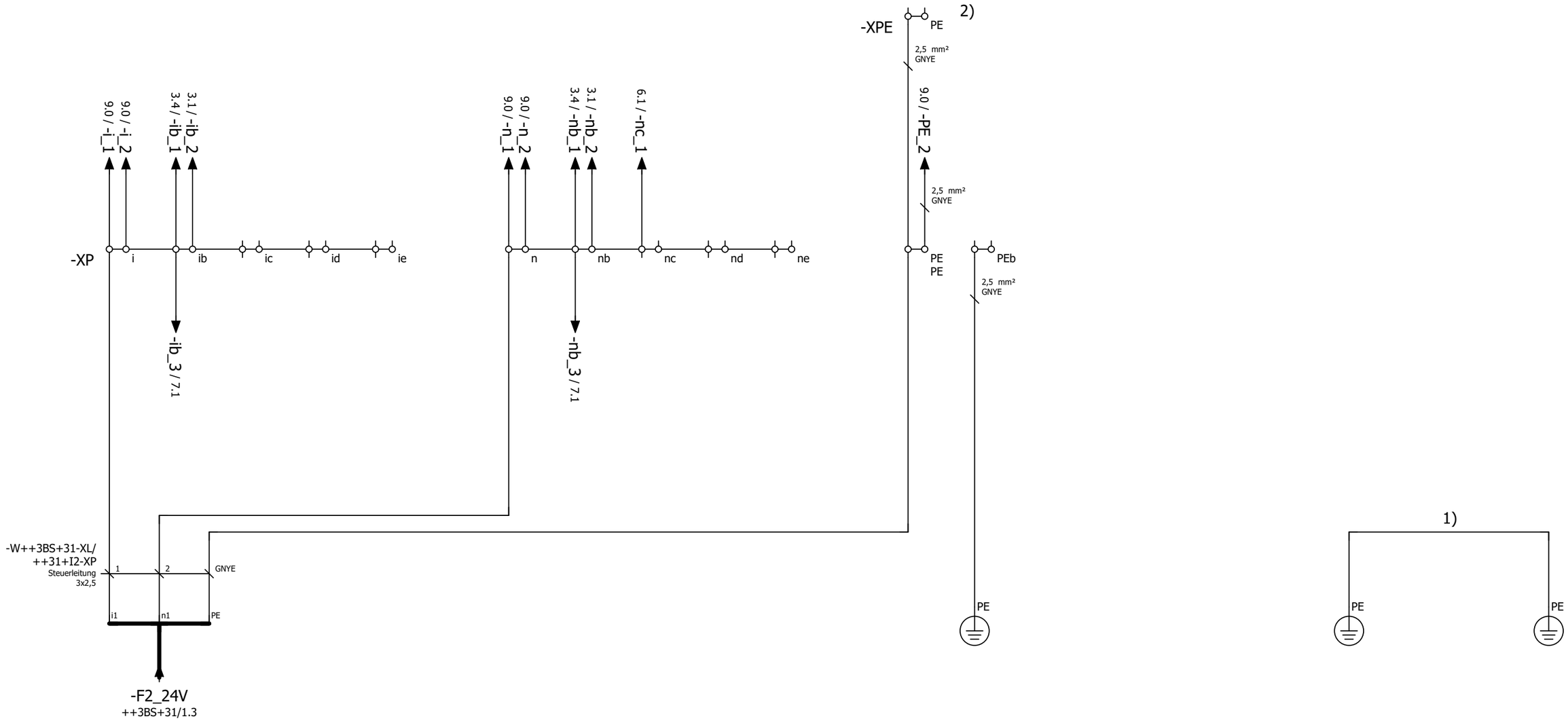

24V
Alimentación de tensión Caja de manejo vallado de protección

Perno de la carcasa

Perno de la carcasa

Perno de la puerta

Definición de
los puntos de conexión
de borne 3-Conexiones de cable

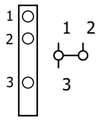

1) Banda de tierra 10mm² (Largo 200mm)
2) PE-Borne en Riel ET200

Larguero delantero derecho ARG3, 311310-321300 Emplaza Planta: 66 Nave: 102 Campo: F04	Distribución de potencial	No. inv./No. equipo: 66-96D-313786 Nombre de Proyecto / No. de dibujo: 66-E05-01EKJLTVR3	FFT MÉXICO S.A. DE C.V. Dibuj.: PMP-A/B fecha: 12.03.14 Modif.: FFT FFT fecha: 13.07.17 Fecha de impresión: 26.05.23	Larguero delantero derecho	= KJLTVR	== ET	
				Zona de seguridad 1	++ 31	Página:	
				SG Caja de manejo	+ I2	2	

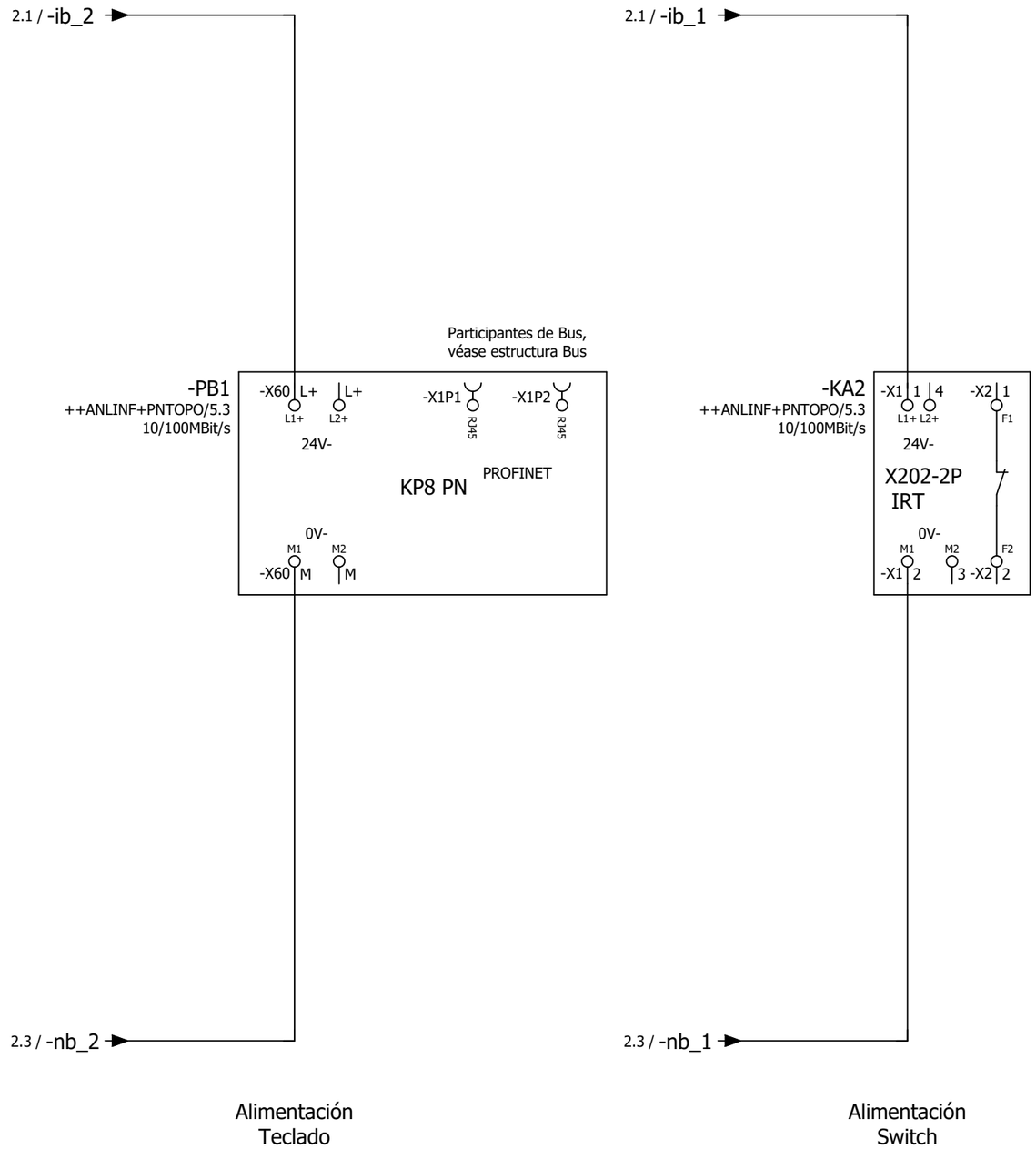

Larguero delantero derecho ARG3, 311310-321300 Emplaza Planta: 66 Nave: 102 Campo: F04	Teclado - KP 8 PN	No. inv./No. equipo: 66-96D-313786 Nombre de Proyecto / No. de dibujo: 66-E05-01EKJLTVR3	FFT MÉXICO S.A. DE C.V. Dibuj.: PMP-A/B fecha: 12.03.14 Modif.: CARLO fecha: 02.02.23 Fecha de impresión: 26.05.23	Larguero delantero derecho Zona de seguridad 1 SG Caja de manejo	= KJLTVR ++ 31 + I2	== ET Página: 3

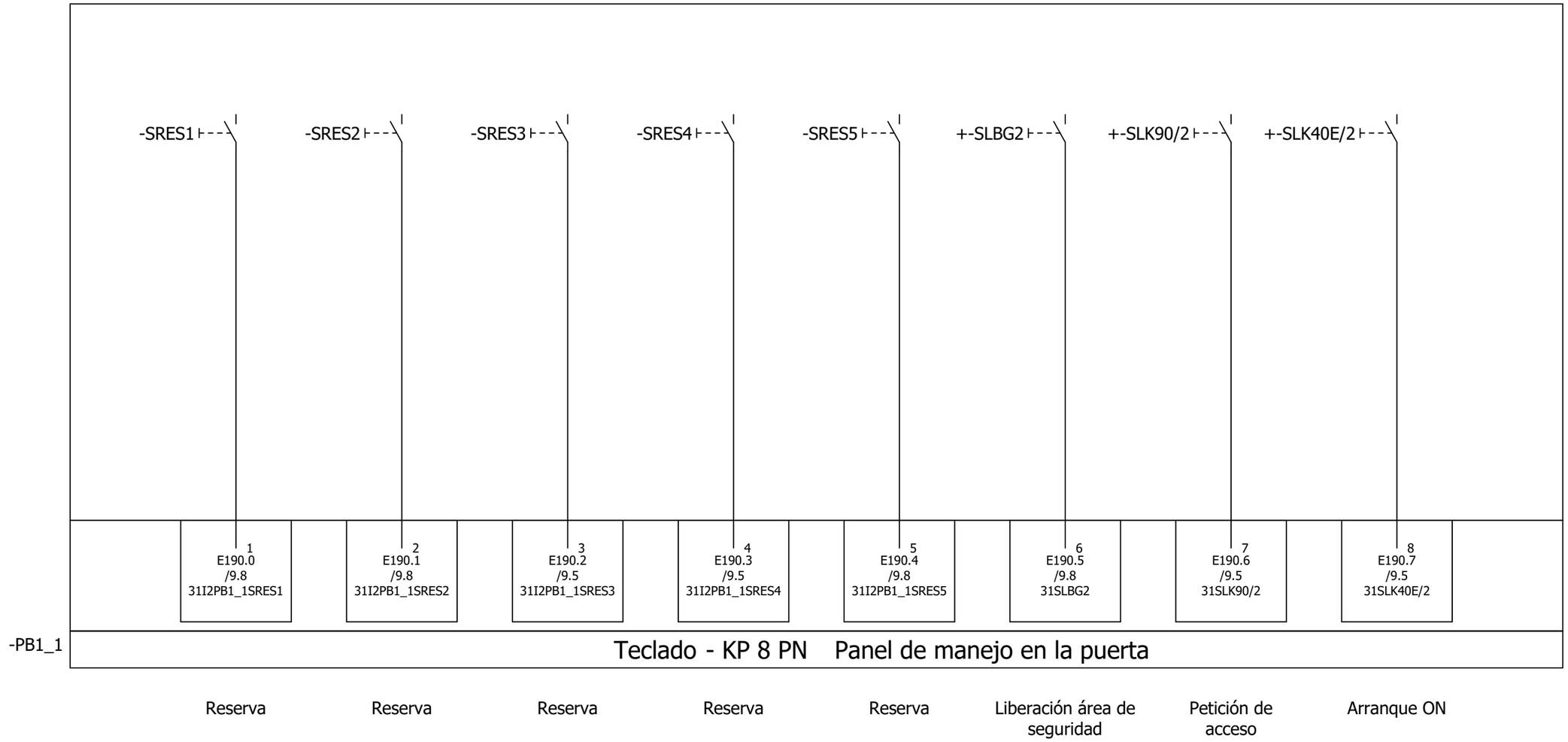
-SRES1
-SRES2
-SRES3
-SRES4
-SRES5
+-SLBG2
+-SLK90/2
+-SLK40E/2
1 E190.0 /9.8 31I2PB1_1SRES1
2 E190.1 /9.8 31I2PB1_1SRES2
3 E190.2 /9.5 31I2PB1_1SRES3
4 E190.3 /9.5 31I2PB1_1SRES4
5 E190.4 /9.8 31I2PB1_1SRES5
6 E190.5 /9.8 31SLBG2
7 E190.6 /9.5 31SLK90/2
8 E190.7 /9.5 31SLK40E/2
-PB1_1
Teclado - KP 8 PN Panel de manejo en la puerta
Reserva
Reserva
Reserva
Reserva
Reserva
Liberación área de seguridad
Petición de acceso
Arranque ON

-PB1_1

Teclado - KP 8 PN Panel de manejo en la puerta

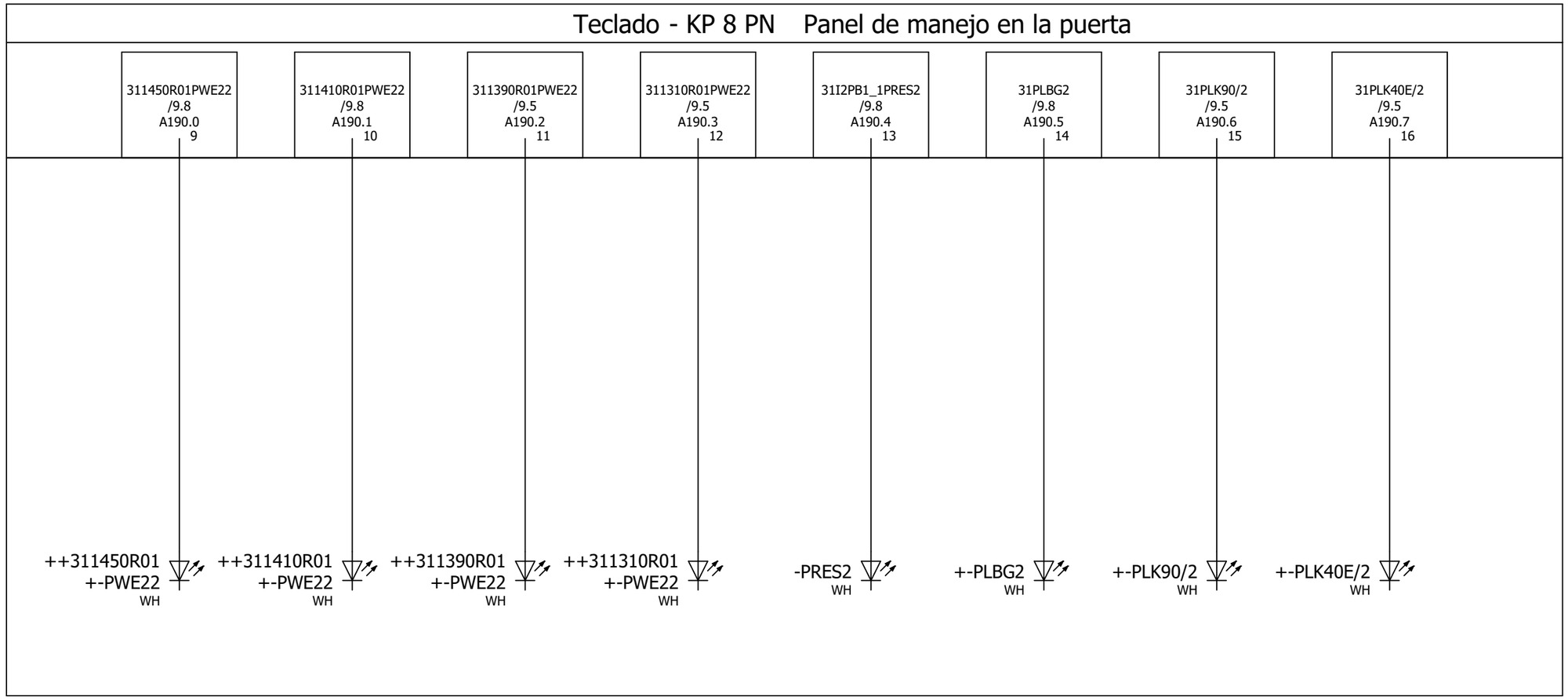

E22 puenteo zona de seguridad	E22 puenteo zona de seguridad	E22 puenteo zona de seguridad	E22 puenteo zona de seguridad	Reserva	Liberación área de seguridad	Liberación acceso	Arranque ON

Bit R x (Rot, Byte 0)	Bit G x (Grün, Byte 1)	Bit B x (Blau, Byte 2)	LED	Bit R x (Rot, Byte 0)	Bit G x (Grün, Byte 1)	Bit B x (Blau, Byte 2)	LED
1	0	0	Rot	1	1	1	Weiß
0	1	0	Grün	0	0	0	Aus
0	0	1	Blau	1	0	1	Aus
1	1	0	Gelb	0	1	1	Aus

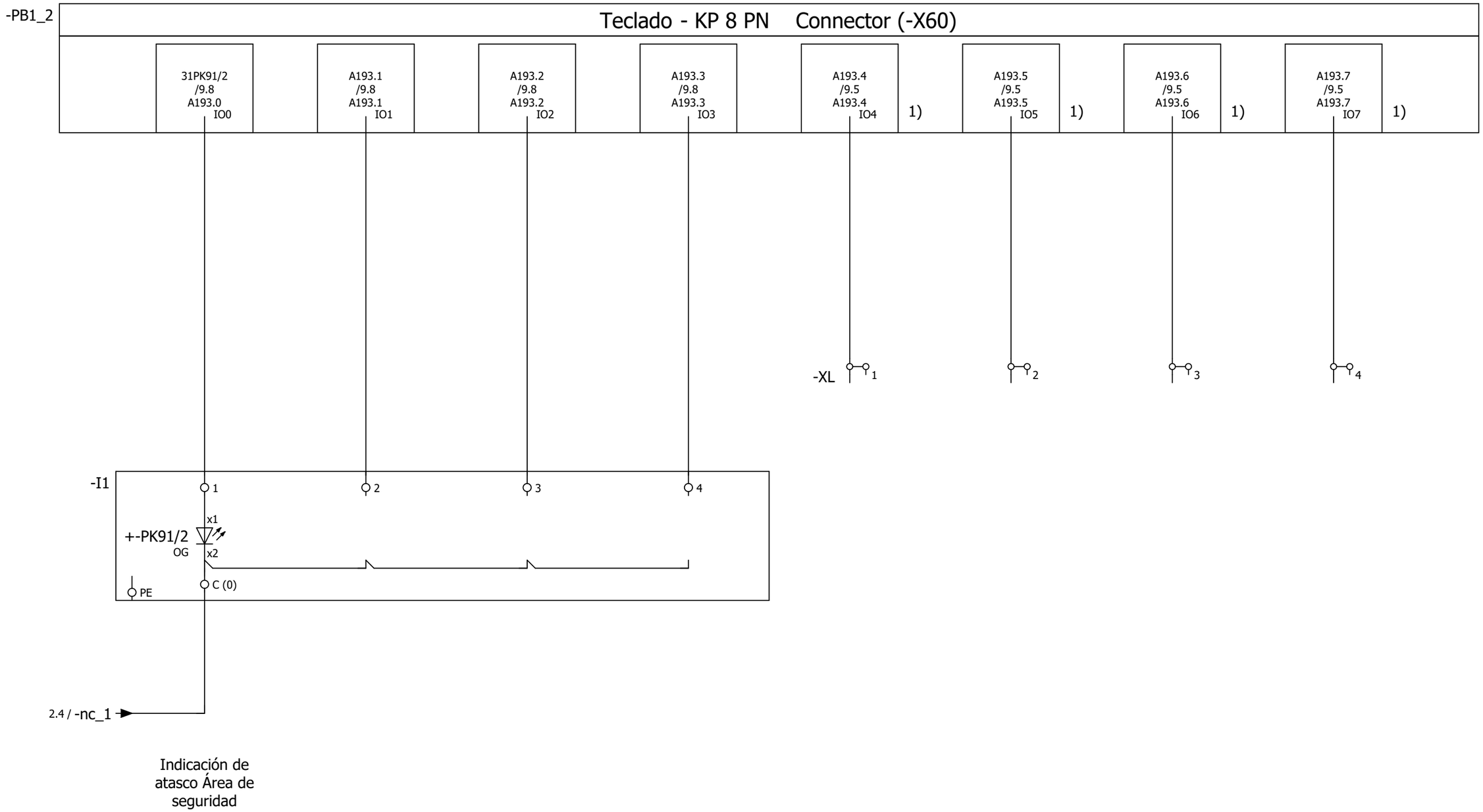

Definición de
los puntos de conexión
de borne 3-Conexiones de cable

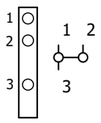

1) Conexión opcional como salida o entrada utilizable.

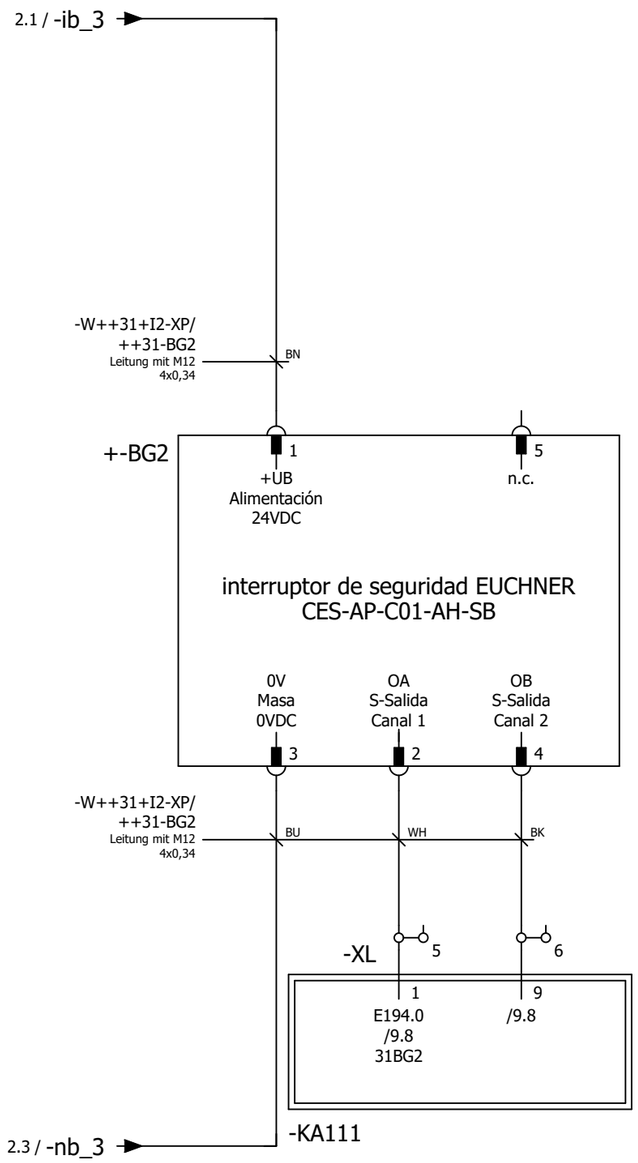

Vallado de
protección cerrado

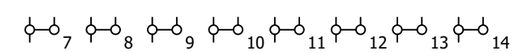

Reserva

Definición de
los puntos de conexión
de borne 3-Conexiones de cable

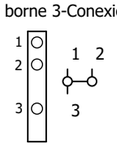

Larguero delantero derecho ARG3, 311310-321300 Emplaza Planta: 66 Nave: 102 Campo: F04	Interruptor del vallado de protección	No. inv./No. equipo: 66-96D-313786 Nombre de Proyecto / No. de dibujo: 66-E05-01EKJLTVR3	FFT MÉXICO S.A. DE C.V. Dibuj.: PMP-A/B fecha: 12.03.14 Modif.: CARLO fecha: 02.02.23 Fecha de impresión: 26.05.23	Larguero delantero derecho Zona de seguridad 1 SG Caja de manejo	= KJLTVR ++ 31 + I2	== ET Página: 7

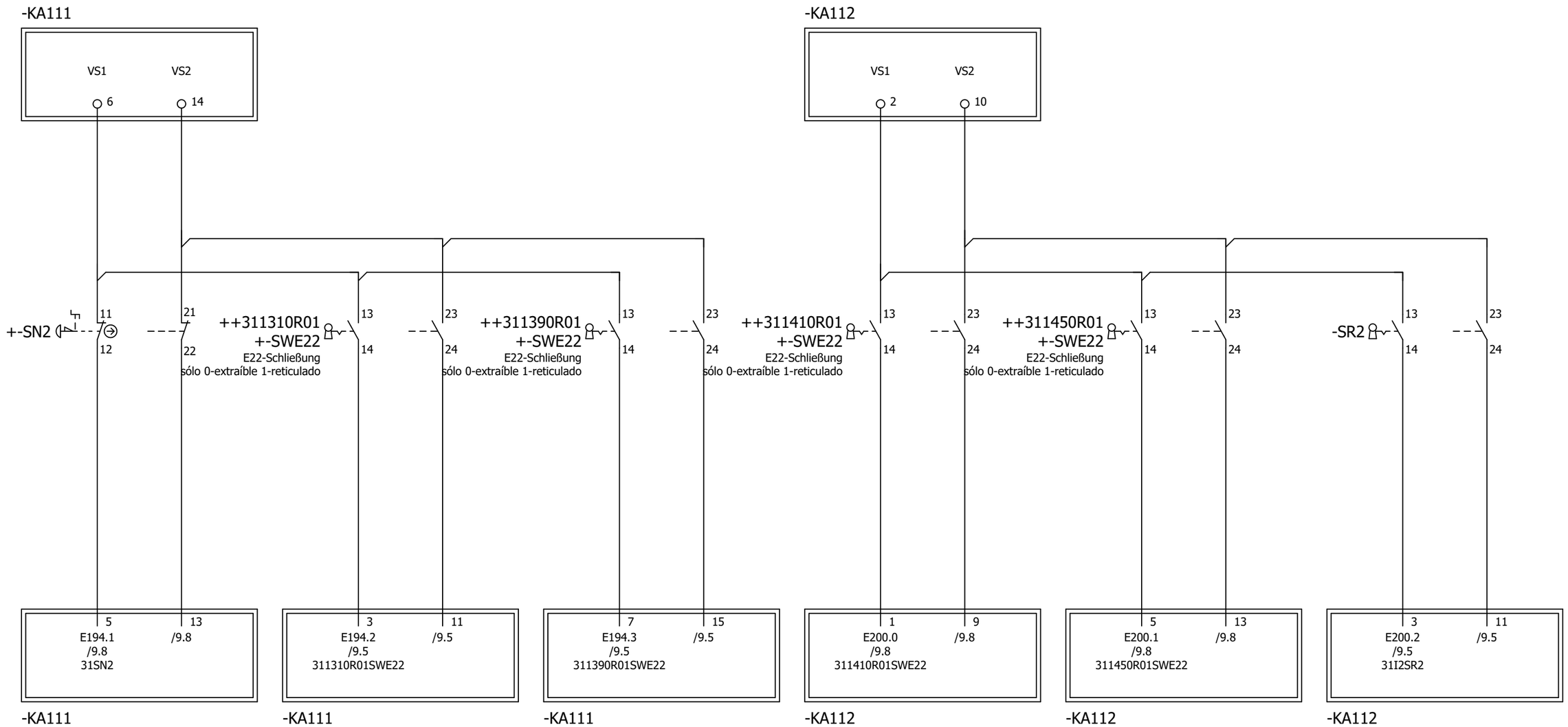

Parada de emergencia Puerta seguridad

E22 puenteo zona de seguridad

E22 puenteo zona de seguridad

E22 puenteo zona de seguridad

E22 puenteo zona de seguridad

Reserva

-PB1_1

Reserva	31I2PB1_1SRES3	/4.3	3 E190.2	Reserva	31I2PB1_1SRES1	/4.1	1 E190.0	Teclado - KP 8 PN Panel de manejo en la puerta
Reserva	31I2PB1_1SRES4	/4.4	4 E190.3	Reserva	31I2PB1_1SRES2	/4.2	2 E190.1	
Petición de acceso	31SLK90/2	/4.6	7 E190.6	Reserva	31I2PB1_1SRES5	/4.5	5 E190.4	
Arranque ON	31SLK40E/2	/4.7	8 E190.7	Liberación área de seguridad	31SLBG2	/4.5	6 E190.5	
E22 puenteo zona de seguridad	311390R01PWE22	/5.3	11 A190.2	E22 puenteo zona de seguridad	311450R01PWE22	/5.1	9 A190.0	
E22 puenteo zona de seguridad	311310R01PWE22	/5.4	12 A190.3	E22 puenteo zona de seguridad	311410R01PWE22	/5.2	10 A190.1	
Liberación acceso	31PLK90/2	/5.6	15 A190.6	Reserva	31I2PB1_1PRES2	/5.5	13 A190.4	
Arranque ON	31PLK40E/2	/5.7	16 A190.7	Liberación área de seguridad	31PLBG2	/5.5	14 A190.5	

-PB1_2

	A193.4	/6.5	IO4 A193.4	Utilizable opcionalmente también como entradas	Indicación de atasco Área de seguridad	31PK91/2	/6.1	IO0 A193.0	Teclado - KP 8 PN conector (-X60)
	A193.5	/6.6	IO5 A193.5			A193.1	/6.2	IO1 A193.1	
	A193.6	/6.7	IO6 A193.6			A193.2	/6.3	IO2 A193.2	
	A193.7	/6.8	IO7 A193.7			A193.3	/6.4	IO3 A193.3	

-KA1

++ANLINF+PNTOPO/5.4

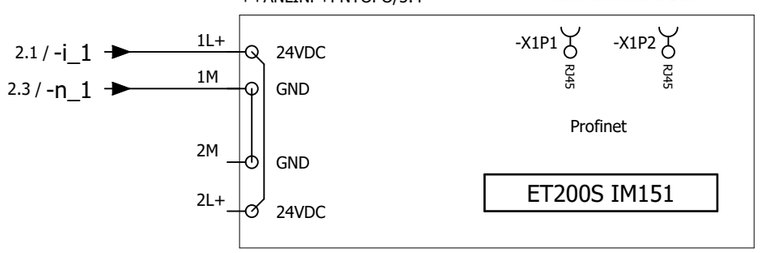

-KA11

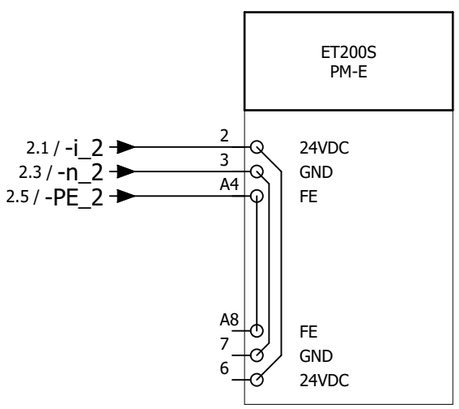

-KA111

E22 puenteo zona de seguridad	311310R01SWE22	/8.2	3 E194.2 4 VS1	Vallado de protección cerrado	31BG2	/7.2	1 E194.0 2 VS1	ET200S Safety 4/8F-DI Módulo ocupado 6 Bytes DI y DO
E22 puenteo zona de seguridad	311390R01SWE22	/8.4	7 E194.3 8 VS1	Parada de emergencia Puerta seguridad	31SN2	/8.1	5 E194.1 6 VS1	
E22 puenteo zona de seguridad		/8.3	11 12 VS2	Vallado de protección cerrado		/7.2	9 10 VS2	
E22 puenteo zona de seguridad		/8.4	15 16 VS2	Parada de emergencia Puerta seguridad		/8.1	13 14 VS2	

-KA112

Reserva	31I2SR2	/8.8	3 E200.2 4 VS1	E22 puenteo zona de seguridad	311410R01SWE22	/8.5	1 E200.0 2 VS1	ET200S Safety 4/8F-DI Módulo ocupado 6 Bytes DI y DO
			7 E200.3 8 VS1	E22 puenteo zona de seguridad	311450R01SWE22	/8.7	5 E200.1 6 VS1	
Reserva		/8.9	11 12 VS2	E22 puenteo zona de seguridad		/8.6	9 10 VS2	
			15 16 VS2	E22 puenteo zona de seguridad		/8.7	13 14 VS2	

Denominación Regletero
=KJLTVR++31+I2-XL

Textos de función	Designación de cable -W++31+I2-XP/++31-BG2 4x0,34 mm² Leitung mit M12 Tipo de cable	Denominación destino exterior y Conexión		Número de bornes [mm²]*	Denominación destino interior y Conexión		Designación de cable Tipo de cable	Página / ruta
				1 2,5	-PB1_2	IO4		/6.5
				2 2,5	-PB1_2	IO5		/6.6
				3 2,5	-PB1_2	IO6		/6.7
				4 2,5	-PB1_2	IO7		/6.8
Vallado de protección cerrado	WH	-BG2	2	5 2,5	-KA111	1		/7.2
=	BK	-BG2	4	6 2,5	-KA111	9		/7.2
Reserva				7 2,5				/7.7
=				8 2,5				/7.7
=				9 2,5				/7.7
=				10 2,5				/7.8
=				11 2,5				/7.8
=				12 2,5				/7.8
=				13 2,5				/7.8
=				14 2,5				/7.9

Denominación Regletero
=KJLTVR++31+I2-XP

Textos de función	Designación de cable -W++3BS+31-XL/++31+I2-XP 3x2,5 mm² Steuerleitung Tipo de cable	Denominación destino exterior y Conexión		Número de bornes [mm²]*	Denominación destino interior y Conexión		Designación de cable Tipo de cable	Página / ruta
24V	1	++3BS+31-XL	4	i 2,5	-KA1 -KA11	1L+ 2		/2.1

* Sección transversal del dimensionado del bornero

Larguero delantero derecho
ARG3, 311310-321300
Emplaza Planta: 66 Nave: 102 Campo: F04

Diagrama de bornes

No. inv./No. equipo: 66-96D-313786
Nombre de Proyecto / No. de dibujo:
66-E05-01EKJLTVR3

FFT MÉXICO S.A. DE C.V.
Dibuj.: PMP-A/B fecha: 12.03.14
Modif.: FFT FFT fecha: 22.01.18
Fecha de impresión: 26.05.23

Larguero delantero derecho	= KJLTVR	== ET
Zona de seguridad 1	++ 31	Página:
SG Caja de manejo	+ I2	10

Denominación Regletero
=KJLTVR++31+I2-XP

Textos de función	-W++3BS+31-XL/++31+I2-XP 3x2,5 mm² Steuerleitung	-W++31+I2-XP/++31-BG2 4x0,34 mm² Leitung mit M12	Designación de cable Tipo de cable	Denominación destino exterior y Conexión		Número de bornes [mm²]*		Denominación destino interior y Conexión		Designación de cable Tipo de cable	2,5 mm² GNYE	Página / ruta
Alimentación de tensión Caja de manejo vallado de protección		BN		-BG2	1	ib	2,5	-KA2 -PB1	-X1:1 -X60:L+			/2.1
=						ic	2,5					/2.1
=						id	2,5					/2.2
=						ie	2,5					/2.2
=	2			++3BS+31-XL	5	n	2,5	-KA1 -KA11	1M 3			/2.3
=		BU		-BG2	3	nb	2,5	-KA2 -PB1	-X1:2 -X60:M			/2.3
=						nc	2,5	-I1				/2.4
=						nd	2,5					/2.4
=						ne	2,5					/2.4
=	GNYE			++3BS+31-XL	6	PE ⏚	2,5	-XPE -KA11	PE A4		* *	/2.5
=						PEb ⏚	2,5		PE		*	/2.6

* Sección transversal del dimensionado del bornero

Larguero delantero derecho
ARG3, 311310-321300
Emplaza Planta: 66 Nave: 102 Campo: F04

Diagrama de bornes

No. inv./No. equipo: 66-96D-313786
Nombre de Proyecto / No. de dibujo:
66-E05-01EKJLTVR3

FFT MÉXICO S.A. DE C.V.
Dibuj.: PMP-A/B fecha: 12.03.14
Modif.: FFT FFT fecha: 22.01.18
Fecha de impresión: 26.05.23

Larguero delantero derecho	= KJLTVR	== ET
Zona de seguridad 1	++ 31	Página:
SG Caja de manejo	+ I2	11

Cliente: (Propietario de la instalación)

Volkswagen de México

Nombre de Proyecto / No. de dibujo: 66-E05-01EKJLTVR3

Instalación: =KJLTVR

Lugar de instalación: ++31HP

Descripción lugar de instalación: Panoplia de Fluidos de Zona (HIP)

Informaciones de la instalación:

Año de fabricación: 2016

Sistema de PLC: Siemens CPU319-F
Sistema de Bus: Profinet

	Red general:	Red soldadura (si se dispone):
Tensión:	440V	440V
Intensidad nominal:	67.7A	165.3A
Potencia	51.6kVA	126kVA
Punto de aliment:	UKVG-04 SAL.65	SVG-06A SAL.4
Fusible previo:	100A	200A

Informaciones EPLAN:

Cantidad total de hojas:	620
Última modificación:	02.02.23
Último adaptador:	CARLO
Última versión de EPLAN usada:	2.7.3
Última versión Build de EPLAN usada:	11418
Tipo de proyecto:	Projeto do esquema

Encadenado con controles de terceros:

Instalación(es):	Larguero delantero derecho
Número(s) de dibujo(s):	66-E00-01EKJLTVR1, 66-E00-01EKJLTVR4
No. inv./No. equipo:	66-96D-313786

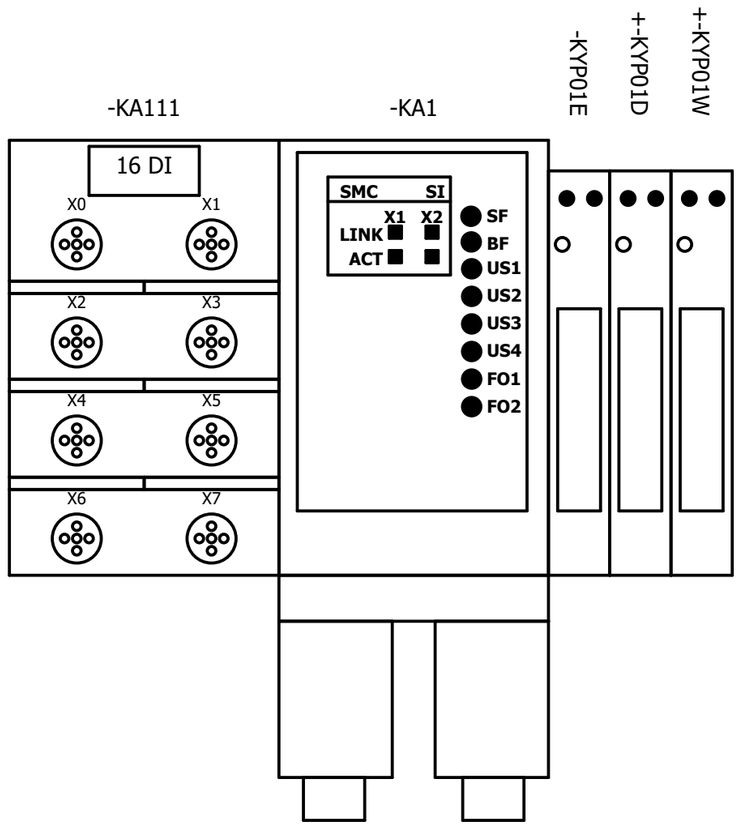

◄ +/1 2 ►

Larguero delantero derecho ARG3, 311310-321300 Emplaza Planta: 66 Nave: 102 Campo: F04	Esquema de montaje	No. inv./No. equipo: 66-96D-313786 Nombre de Proyecto / No. de dibujo: 66-E05-01EKJLTVR3	FFT MÉXICO S.A. DE C.V. Dibuj.: PMP-A/B fecha: 12.03.14 Modif.: FFT FFT fecha: 30.01.17 Fecha de impresión: 26.05.23	Larguero delantero derecho Panoplia de Fluidos de Zona (H IP) Vario Interface	= KJLTVR ++ 31HP + VI1	== ET Página: 1

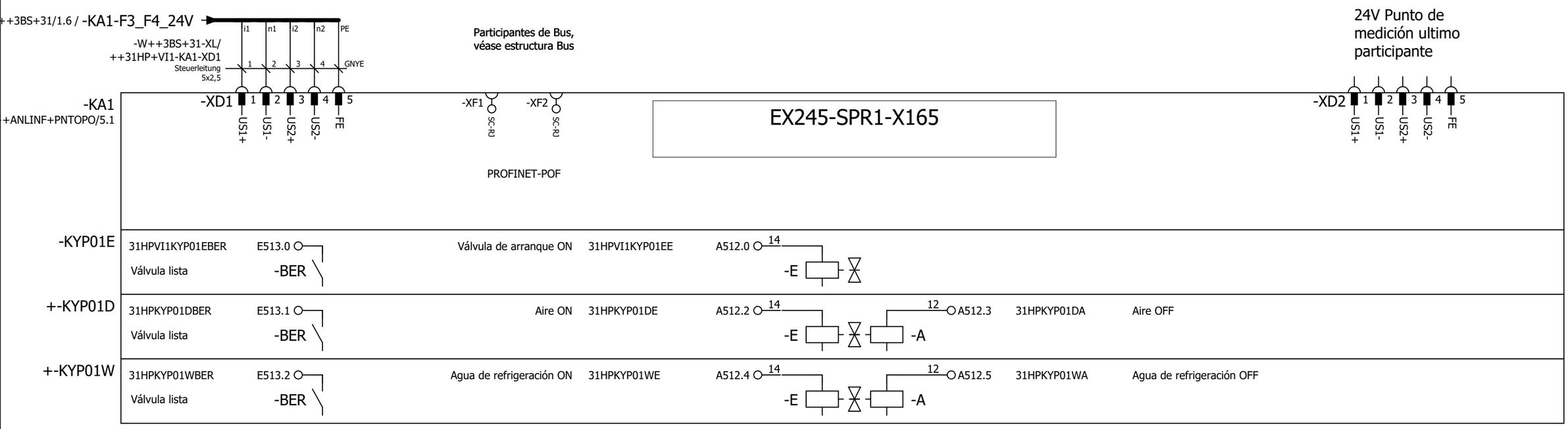

Larguero delantero derecho
ARG3, 311310-321300
Emplaza Planta: 66 Nave: 102 Campo: F04

24V-Alimentación y válvulas

No. inv./No. equipo: 66-96D-313786
Nombre de Proyecto / No. de dibujo:
66-E05-01EKJLTVR3

FFT MÉXICO S.A. DE C.V.
Dibuj.: PMP-A/B fecha: 12.03.14
Modif.: CARLO fecha: 02.02.23
Fecha de impresión: 26.05.23

Larguero delantero derecho	= KJLTVR	== ET
Panoplia de Fluidos de Zona (H IP)	++ 31HP	Página:
Vario Interface	+ VI1	2

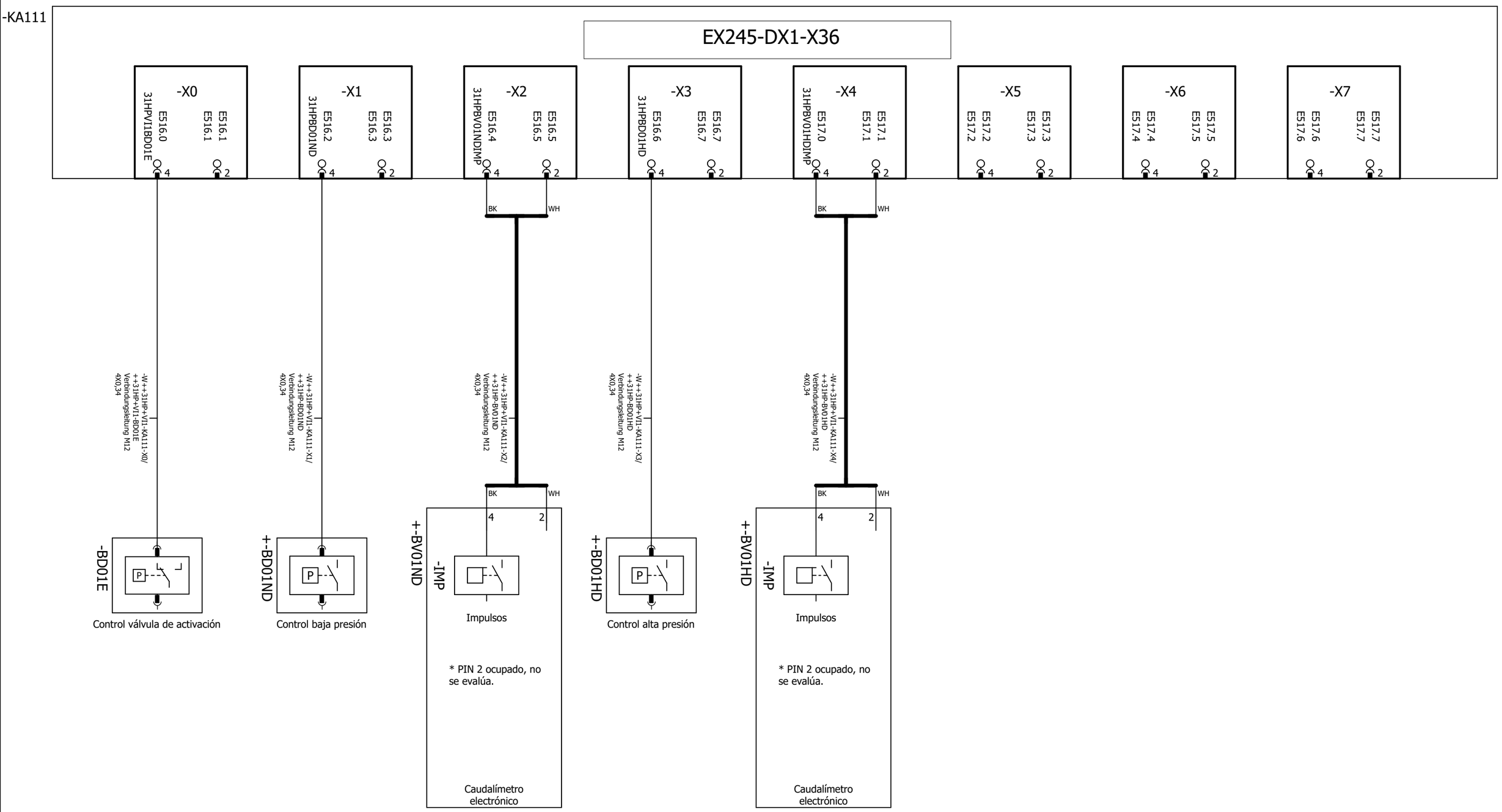

Larguero delantero derecho
ARG3, 311310-321300
Emplaza Planta: 66 Nave: 102 Campo: F04

Entradas HIP

No. inv./No. equipo: 66-96D-313786
Nombre de Proyecto / No. de dibujo:
66-E05-01EKJLTVR3

FFT MÉXICO S.A. DE C.V.
Dibuj.: PMP-A/B fecha: 12.03.14
Modif.: CARLO fecha: 02.02.23
Fecha de impresión: 26.05.23

Larguero delantero derecho	= KJLTVR	== ET
Panoplia de Fluidos de Zona (H IP)	++ 31HP	Página:
Vario Interface	+ VI1	3

Cliente: (Propietario de la instalación)

Volkswagen de México

Nombre de Proyecto / No. de dibujo: 66-E05-01EKJLTVR3

Instalación: =KJLTVR

Lugar de instalación: ++311320

Descripción lugar de instalación: Estación Útil

Informaciones de la instalación:

Año de fabricación: 2016

Sistema de PLC: Siemens CPU319-F
Sistema de Bus: Profinet

	Red general:	Red soldadura (si se dispone):
Tensión:	440V	440V
Intensidad nominal:	67.7A	165.3A
Potencia	51.6kVA	126kVA
Punto de aliment:	UKVG-04 SAL.65	SVG-06A SAL.4
Fusible previo:	100A	200A

Informaciones EPLAN:

Cantidad total de hojas:	620
Última modificación:	02.02.23
Último adaptador:	CARLO
Última versión de EPLAN usada:	2.7.3
Última versión Build de EPLAN usada:	11418
Tipo de proyecto:	Projeto do esquema

Encadenado con controles de terceros:

Instalación(es):	Larguero delantero derecho
Número(s) de dibujo(s):	66-E00-01EKJLTVR1, 66-E00-01EKJLTVR4
No. inv./No. equipo:	66-96D-313786

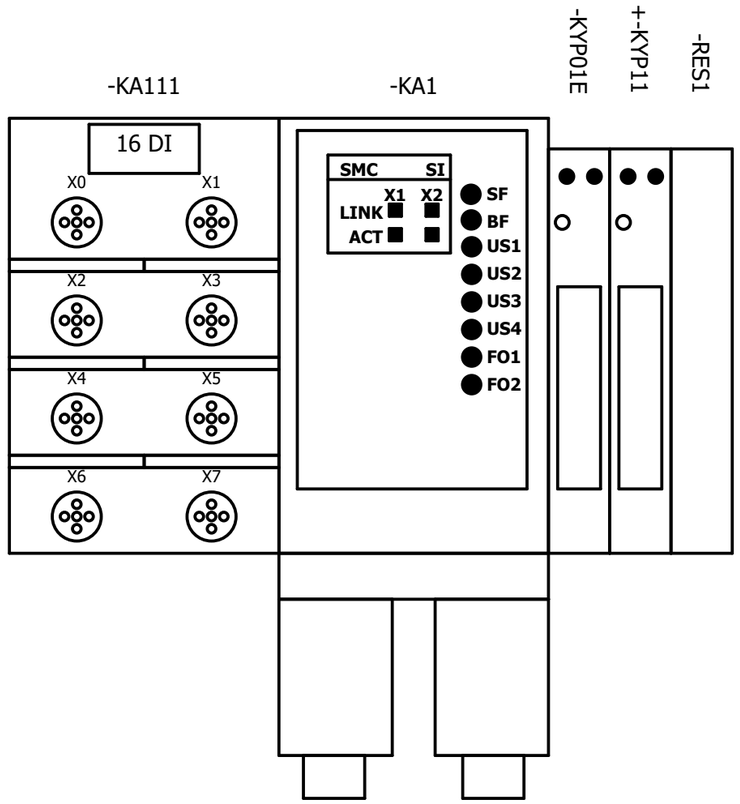

Larguero delantero derecho ARG3, 311310-321300 Emplaza Planta: 66 Nave: 102 Campo: F04	Esquema de montaje	No. inv./No. equipo: 66-96D-313786 Nombre de Proyecto / No. de dibujo: 66-E05-01EKJLTVR3	FFT MÉXICO S.A. DE C.V. Dibuj.: PMP-A/B fecha: 12.03.14 Modif.: FFT FFT fecha: 30.01.17 Fecha de impresión: 26.05.23	Larguero delantero derecho Estación Útil Vario Interface	= KJLTVR ++ 311320 + VI1	== ET Página: 1

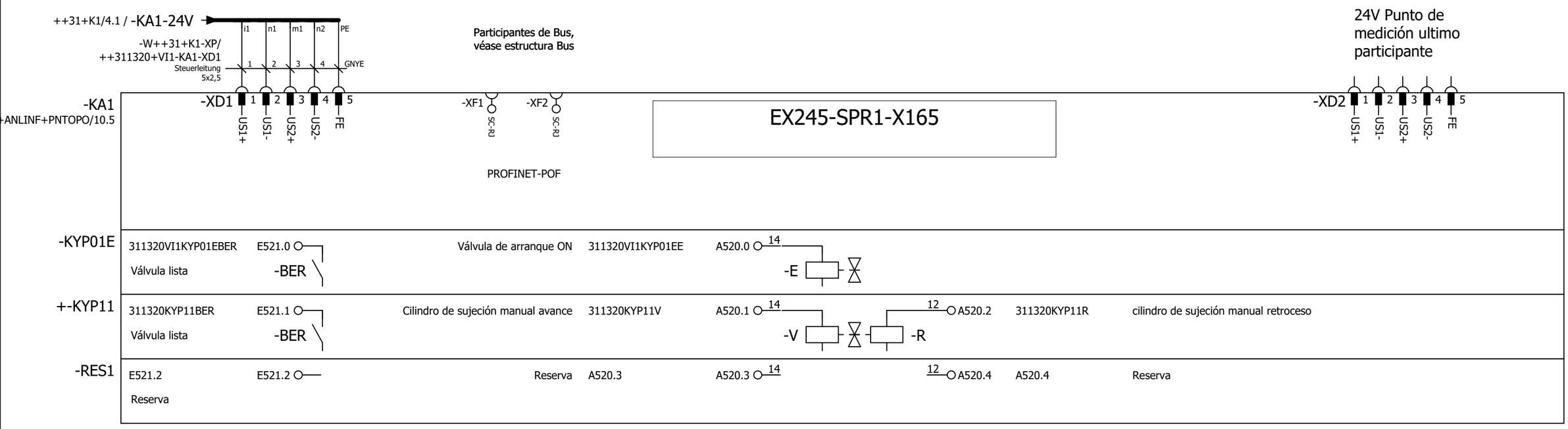

◄ 1	0	1	2	3	4	5	6	7	8	9	3 ►

Larguero delantero derecho ARG3, 311310-321300 Emplaza Planta: 66 Nave: 102 Campo: F04	24V-Alimentación y válvulas	No. inv./No. equipo: 66-96D-313786 Nombre de Proyecto / No. de dibujo: 66-E05-01EKJLTVR3	FFT MÉXICO S.A. DE C.V. Dibuj.: PMP-A/B fecha: 12.03.14 Modif.: CARLO fecha: 02.02.23 Fecha de impresión: 26.05.23	Larguero delantero derecho Estación Útil Vario Interface	= KJLTVR ++ 311320 + VI1	== ET Página: 2

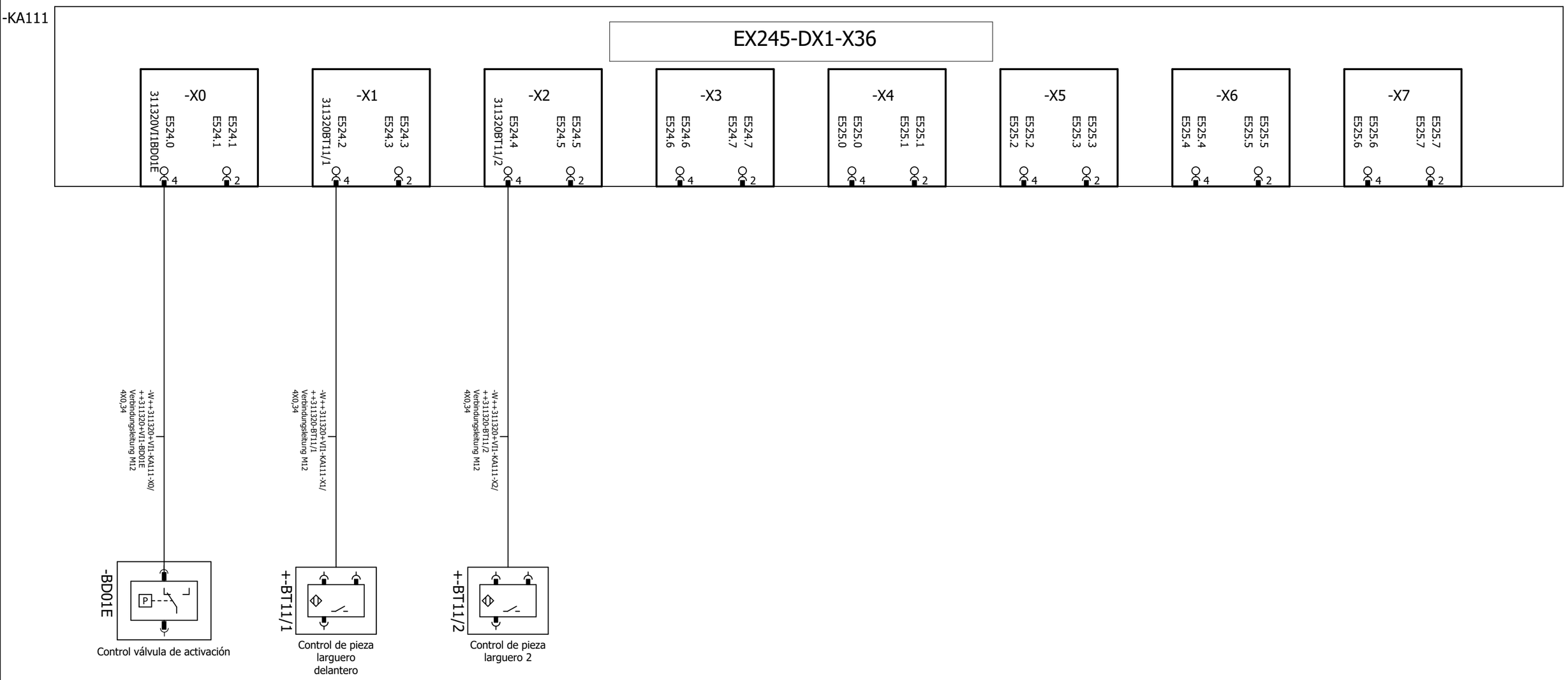

Larguero delantero derecho ARG3, 311310-321300 Emplaza Planta: 66 Nave: 102 Campo: F04	Isla de válvulas Módulo de entradas 1 6DI	No. inv./No. equipo: 66-96D-313786 Nombre de Proyecto / No. de dibujo: 66-E05-01EKJLTVR3	FFT MÉXICO S.A. DE C.V. Dibuj.: PMP-A/B fecha: 12.03.14 Modif.: CARLO fecha: 02.02.23 Fecha de impresión: 26.05.23	Larguero delantero derecho Estación Útil Vario Interface	= KJLTVR ++ 311320 + VI1	== ET Página: 3

Cliente: (Propietario de la instalación)

Volkswagen de México

Nombre de Proyecto / No. de dibujo: 66-E05-01EKJLTVR3

Instalación: =KJLTVR

Lugar de instalación: ++311360V01

Descripción lugar de instalación: Estación Útil

Informaciones de la instalación:

Año de fabricación: 2016

Sistema de PLC: Siemens CPU319-F
Sistema de Bus: Profinet

	Red general:	Red soldadura (si se dispone):
Tensión:	440V	440V
Intensidad nominal:	67.7A	165.3A
Potencia	51.6kVA	126kVA
Punto de aliment:	UKVG-04 SAL.65	SVG-06A SAL.4
Fusible previo:	100A	200A

Informaciones EPLAN:

Cantidad total de hojas:	620
Última modificación:	02.02.23
Último adaptador:	CARLO
Última versión de EPLAN usada:	2.7.3
Última versión Build de EPLAN usada:	11418
Tipo de proyecto:	Projeto do esquema

Encadenado con controles de terceros:

Instalación(es):	Larguero delantero derecho
Número(s) de dibujo(s):	66-E00-01EKJLTVR1, 66-E00-01EKJLTVR4
No. inv./No. equipo:	66-96D-313786

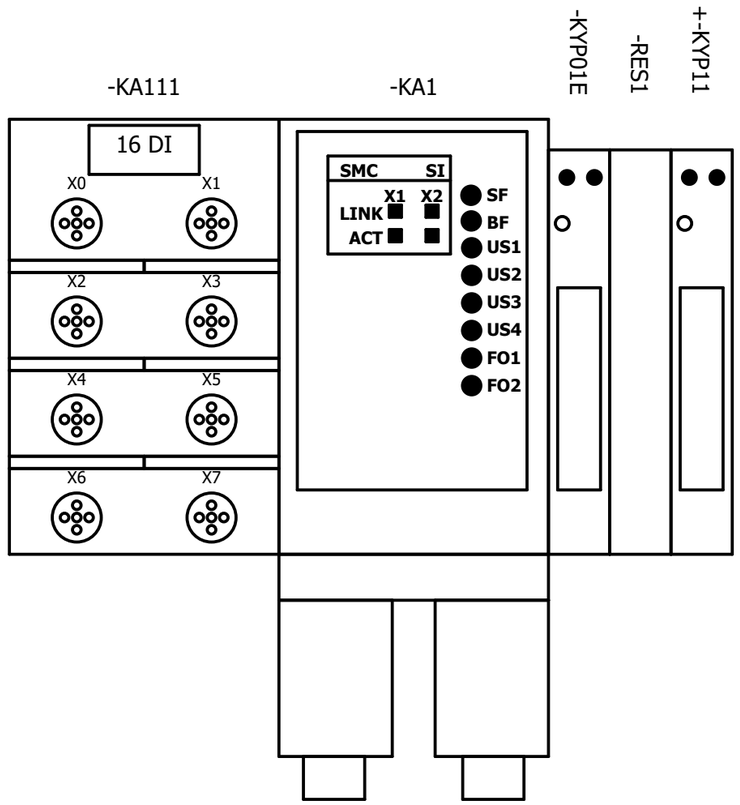

Larguero delantero derecho ARG3, 311310-321300 Emplaza Planta: 66 Nave: 102 Campo: F04	Esquema de montaje	No. inv./No. equipo: 66-96D-313786 Nombre de Proyecto / No. de dibujo: 66-E05-01EKJLTVR3	FFT MÉXICO S.A. DE C.V. Dibuj.: PMP-A/B fecha: 12.03.14 Modif.: FFT FFT fecha: 30.01.17 Fecha de impresión: 26.05.23	Larguero delantero derecho Estación Útil Vario Interface	= KJLTVR ++ 311360V01 + VI1	== ET Página: 1

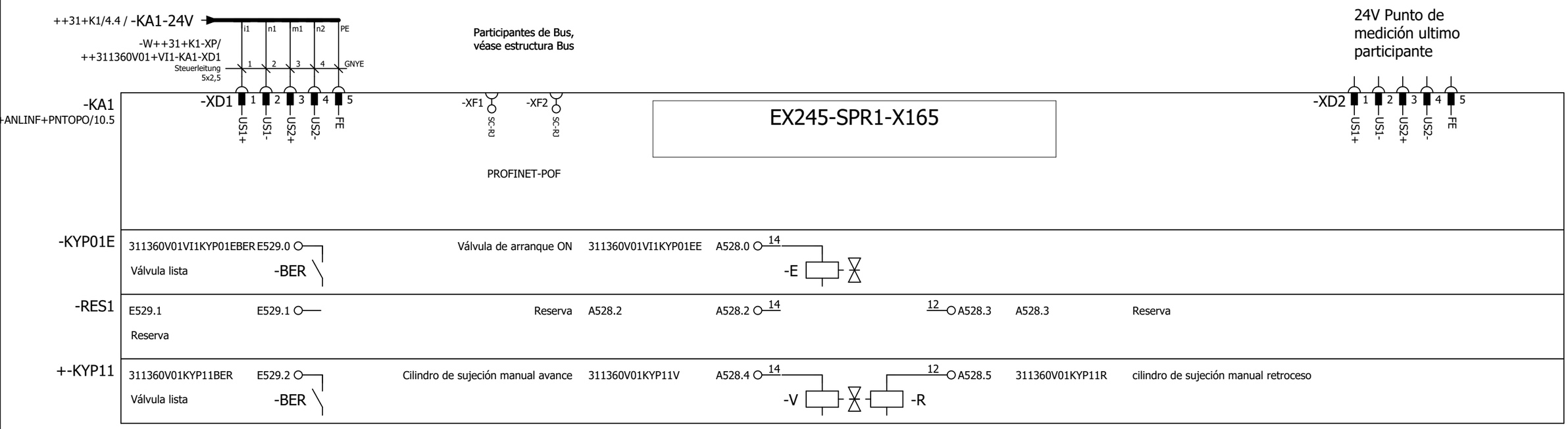

Larguero delantero derecho ARG3, 311310-321300 Emplaza Planta: 66 Nave: 102 Campo: F04	24V-Alimentación y válvulas	No. inv./No. equipo: 66-96D-313786 Nombre de Proyecto / No. de dibujo: 66-E05-01EKJLTVR3	FFT MÉXICO S.A. DE C.V. Dibuj.: PMP-A/B fecha: 12.03.14 Modif.: CARLO fecha: 02.02.23 Fecha de impresión: 26.05.23	Larguero delantero derecho Estación Útil Vario Interface	= KJLTVR ++ 311360V01 + VI1	== ET Página: 2

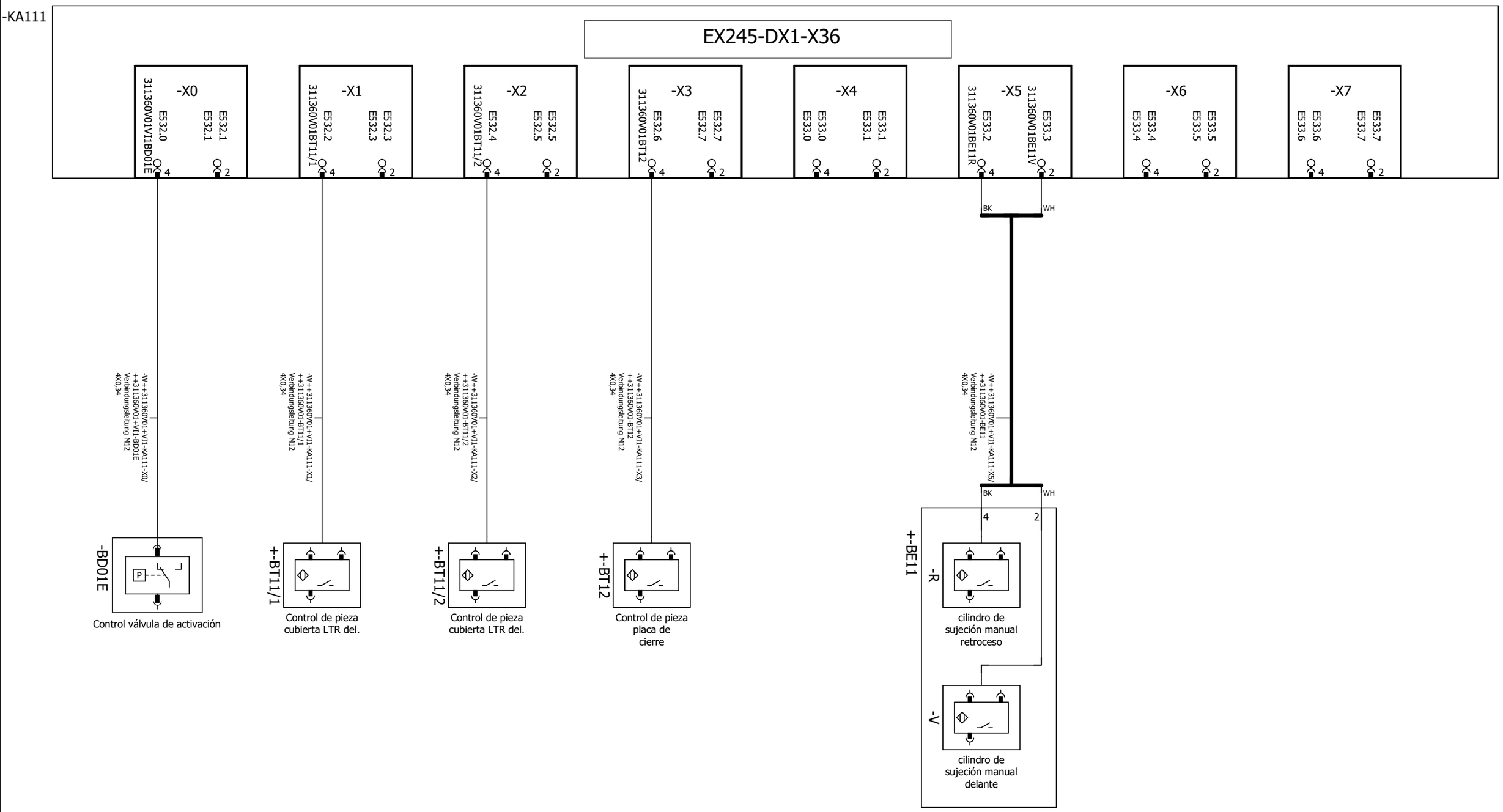

◄ 2	0	1	2	3	4	5	6	7	8	9	++311360SF1+/1 ►						

Larguero delantero derecho
ARG3, 311310-321300
Emplaza Planta: 66 Nave: 102 Campo: F04

Isla de válvulas Módulo de entradas 1
6DI

No. inv./No. equipo: 66-96D-313786
Nombre de Proyecto / No. de dibujo:
66-E05-01EKJLTVR3

FFT MÉXICO S.A. DE C.V.
Dibuj.: PMP-A/B fecha: 12.03.14
Modif.: CARLO fecha: 02.02.23
Fecha de impresión: 26.05.23

Larguero delantero derecho	= KJLTVR	== ET
Estación Útil	++ 311360V01	Página:
Vario Interface	+ VI1	3

Cliente: (Propietario de la instalación)

Volkswagen de México

Nombre de Proyecto / No. de dibujo: 66-E05-01EKJLTVR3

Instalación: =KJLTVR

Lugar de instalación: ++311360SF1

Descripción lugar de instalación: Ventana de protección

Informaciones de la instalación:

Año de fabricación: 2016

Sistema de PLC: Siemens CPU319-F
Sistema de Bus: Profinet

	Red general:	Red soldadura (si se dispone):
Tensión:	440V	440V
Intensidad nominal:	67.7A	165.3A
Potencia	51.6kVA	126kVA
Punto de aliment:	UKVG-04 SAL.65	SVG-06A SAL.4
Fusible previo:	100A	200A

Informaciones EPLAN:

Cantidad total de hojas:	620
Última modificación:	02.02.23
Último adaptador:	CARLO
Última versión de EPLAN usada:	2.7.3
Última versión Build de EPLAN usada:	11418
Tipo de proyecto:	Projeto do esquema

Encadenado con controles de terceros:

Instalación(es):	Larguero delantero derecho
Número(s) de dibujo(s):	66-E00-01EKJLTVR1, 66-E00-01EKJLTVR4
No. inv./No. equipo:	66-96D-313786

Cerrojos

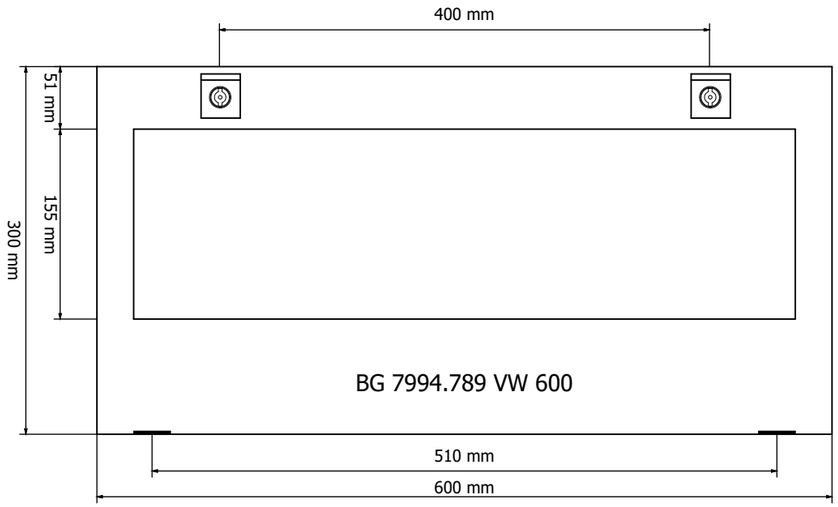

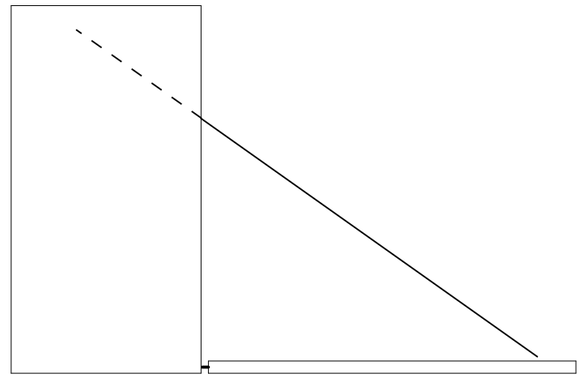

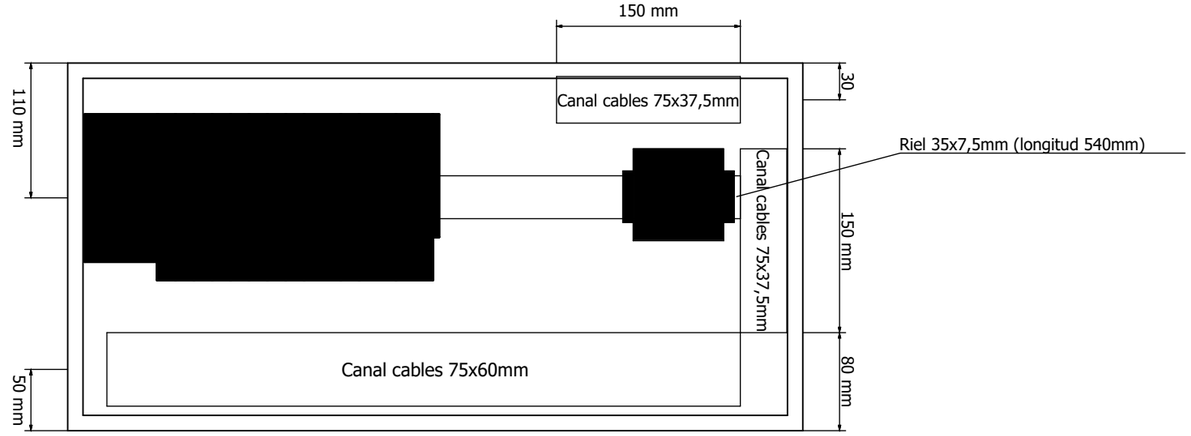

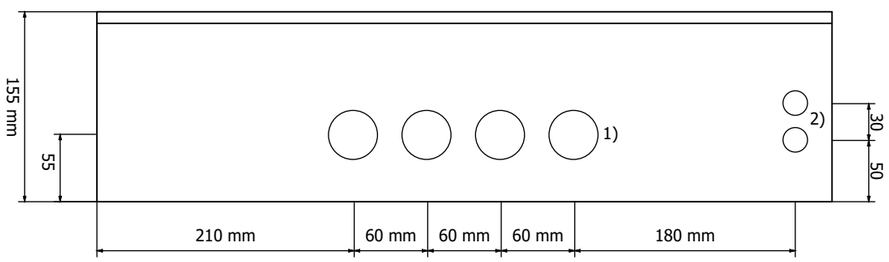

Entrada de cables, medida del orificio:
1) Diámetro 40,5mm (M40)
2) Diámetro 20,5mm (M20)

Descripción caja de módulos
BG 7994.789

Chapa de acero (tipo de protección IP65) con visor de Makrolon de 4mm. Carcasa en RAL 7035. Piso de la carcasa sin brida con 6 taladros. Placa de montaje con regleta de soporte TS 35x7,5 y canal para cables de 75x60 y 75x37,5.

Larguero delantero derecho ARG3, 311310-321300 Emplaza Planta: 66 Nave: 102 Campo: F04	Construcción caja de módulos	No. inv./No. equipo: 66-96D-313786 Nombre de Proyecto / No. de dibujo: 66-E05-01EKJLTVR3	FFT MÉXICO S.A. DE C.V. Dibuj.: PMP-A/B fecha: 12.03.14 Modif.: FFT FFT fecha: 30.01.17 Fecha de impresión: 26.05.23	Larguero delantero derecho Ventana de protección Caja de bornes / Caja de módulos	= KJLTVR ++ 311360SF1 + K1	== ET Página: 1

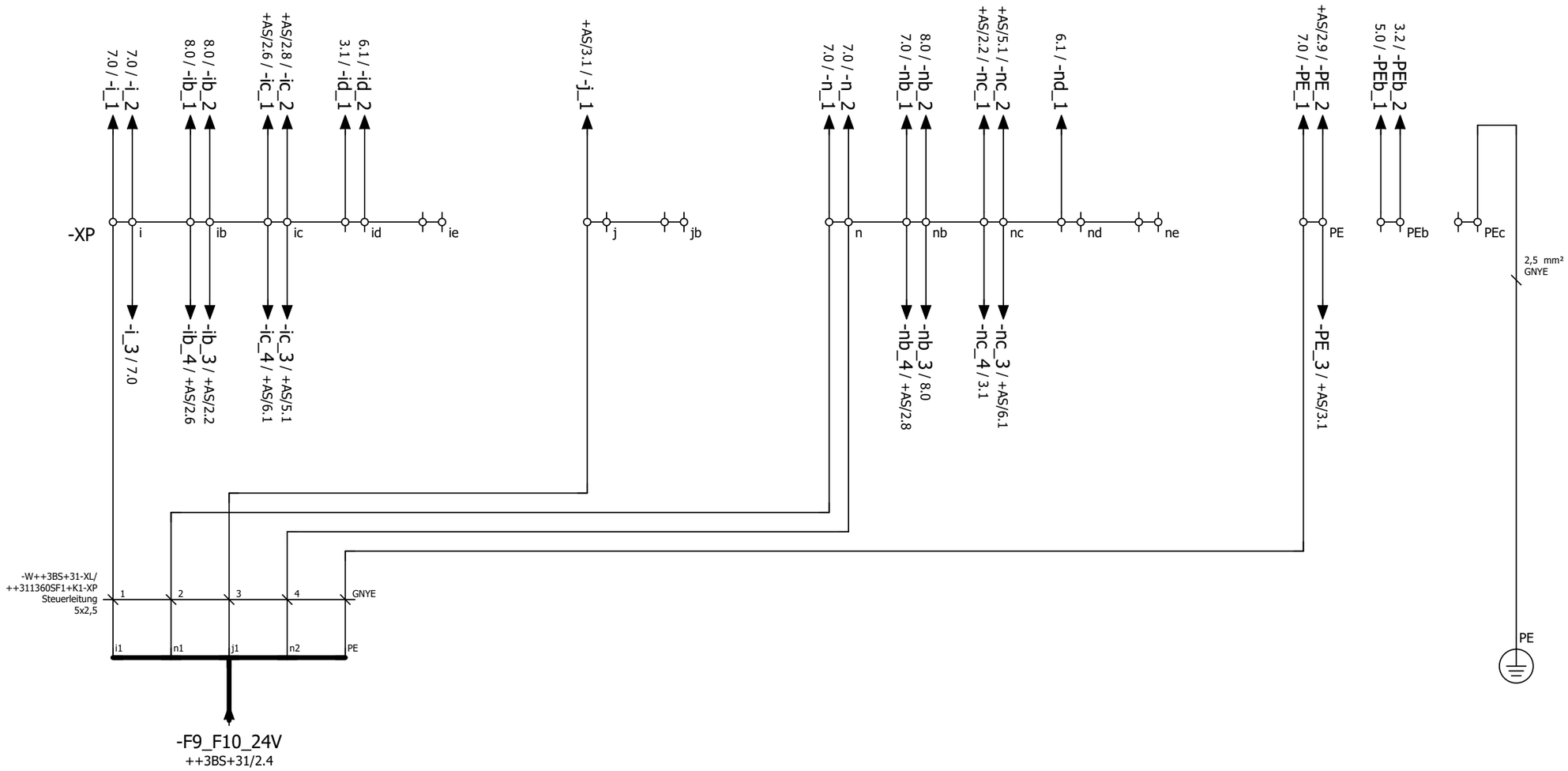

24V
Alimentación de tensión Caja de módulos

Perno de la carcasa

Definición de
los puntos de conexión
de borne 4-Conexiones de cable

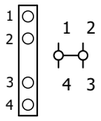

Larguero delantero derecho ARG3, 311310-321300 Emplaza Planta: 66 Nave: 102 Campo: F04	Distribución de potencial	No. inv./No. equipo: 66-96D-313786 Nombre de Proyecto / No. de dibujo: 66-E05-01EKJLTVR3	FFT MÉXICO S.A. DE C.V. Dibuj.: PMP-A/B fecha: 12.03.14 Modif.: FFT FFT fecha: 13.07.17 Fecha de impresión: 26.05.23	Larguero delantero derecho Ventana de protección Caja de bornes / Caja de módulos	= KJLTVR ++ 311360SF1 + K1	== ET Página: 2

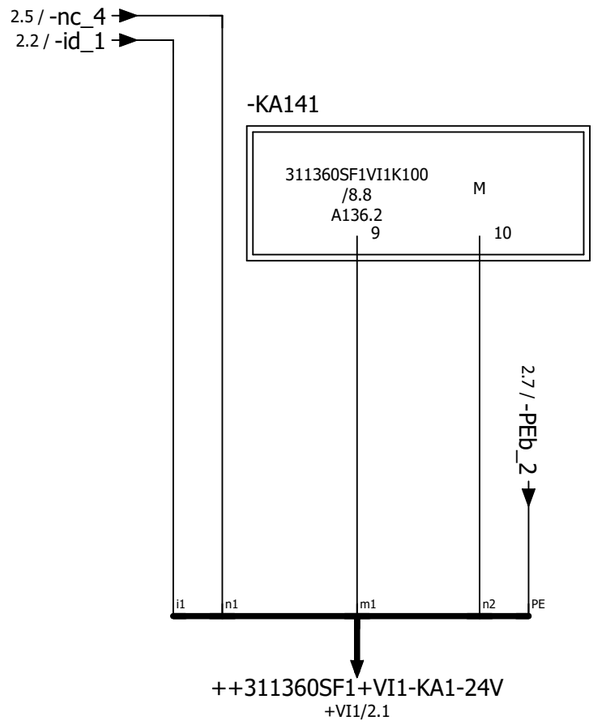

Actuadores
arranque Isla de
válvulas

◄ 2	0	1	2	3	4	5	6	7	8	9	4 ►

Larguero delantero derecho ARG3, 311310-321300 Emplaza Planta: 66 Nave: 102 Campo: F04	Alimentación de bus instalación	No. inv./No. equipo: 66-96D-313786 Nombre de Proyecto / No. de dibujo: 66-E05-01EKJLTVR3	FFT MÉXICO S.A. DE C.V. Dibuj.: PMP-A/B fecha: 12.03.14 Modif.: CARLO fecha: 02.02.23 Fecha de impresión: 26.05.23	Larguero delantero derecho Ventana de protección Caja de bornes / Caja de módulos	= KJLTVR ++ 311360SF1 + K1	== ET Página: 3

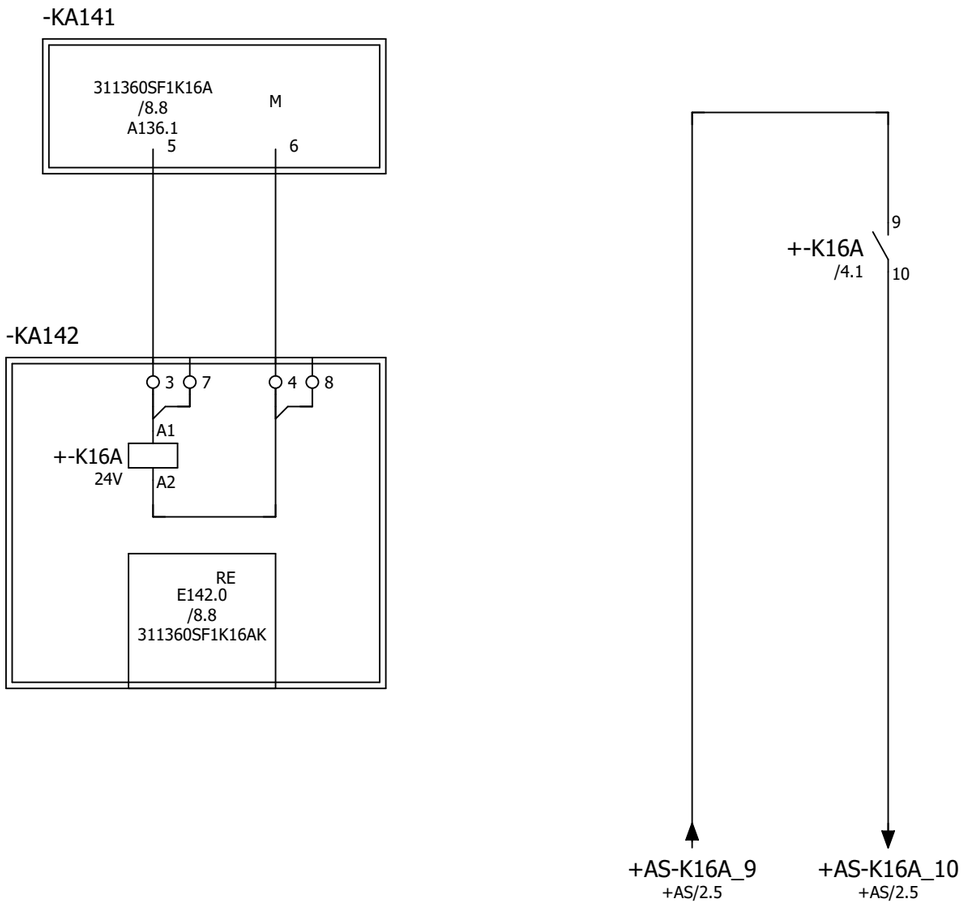

Liberación parada de emergencia y accionamientos
S7-PN_1F-RO_E-Modul.SAG
9 — 10 /4.4

Liberación parada de emergencia y accionamientos

◄ 3	0	1	2	3	4	5	6	7	8	9	5 ►

Larguero delantero derecho ARG3, 311310-321300 Emplaza Planta: 66 Nave: 102 Campo: F04	Liberación parada de emergencia	No. inv./No. equipo: 66-96D-313786 Nombre de Proyecto / No. de dibujo: 66-E05-01EKJLTVR3	FFT MÉXICO S.A. DE C.V. Dibuj.: PMP-A/B fecha: 12.03.14 Modif.: CARLO fecha: 02.02.23 Fecha de impresión: 26.05.23	Larguero delantero derecho Ventana de protección Caja de bornes / Caja de módulos	= KJLTVR ++ 311360SF1 + K1	== ET Página: 4

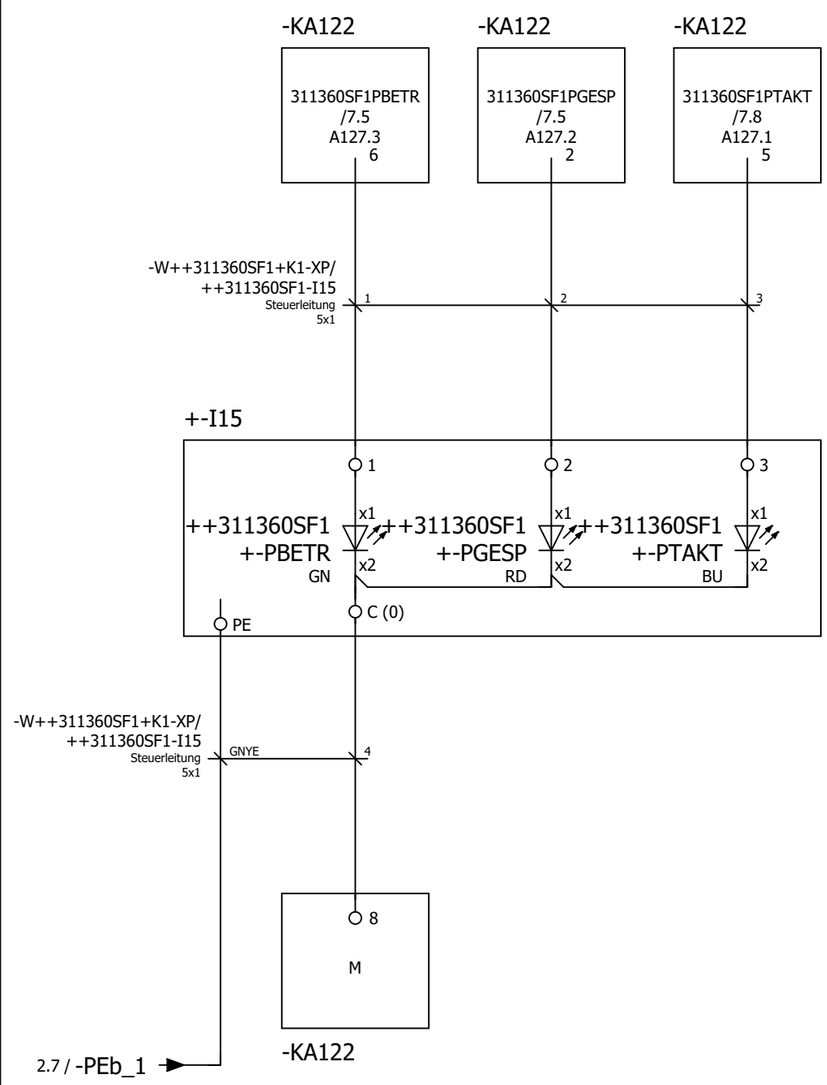

Indicación zona de trabajo con presencia

Indicación zona de trabajo bloqueada

Indicación tiempo ciclo rebasado

Leyenda columna de señalización

__PTAKT
__PGESP
__PBETR

4	0	1	2	3	4	5	6	7	8	9	6

Larguero delantero derecho
ARG3, 311310-321300
Emplaza Planta: 66 Nave: 102 Campo: F04

Estación 311360

No. inv./No. equipo: 66-96D-313786

Nombre de Proyecto / No. de dibujo:
66-E05-01EKJLTVR3

FFT MÉXICO S.A. DE C.V.
Dibuj.: PMP-A/B fecha: 12.03.14
Modif.: CARLO fecha: 02.02.23
Fecha de impresión: 26.05.23

Larguero delantero derecho	= KJLTVR	== ET
Ventana de protección	++ 311360SF1	Página:
Caja de bornes / Caja de módulos	+ K1	5

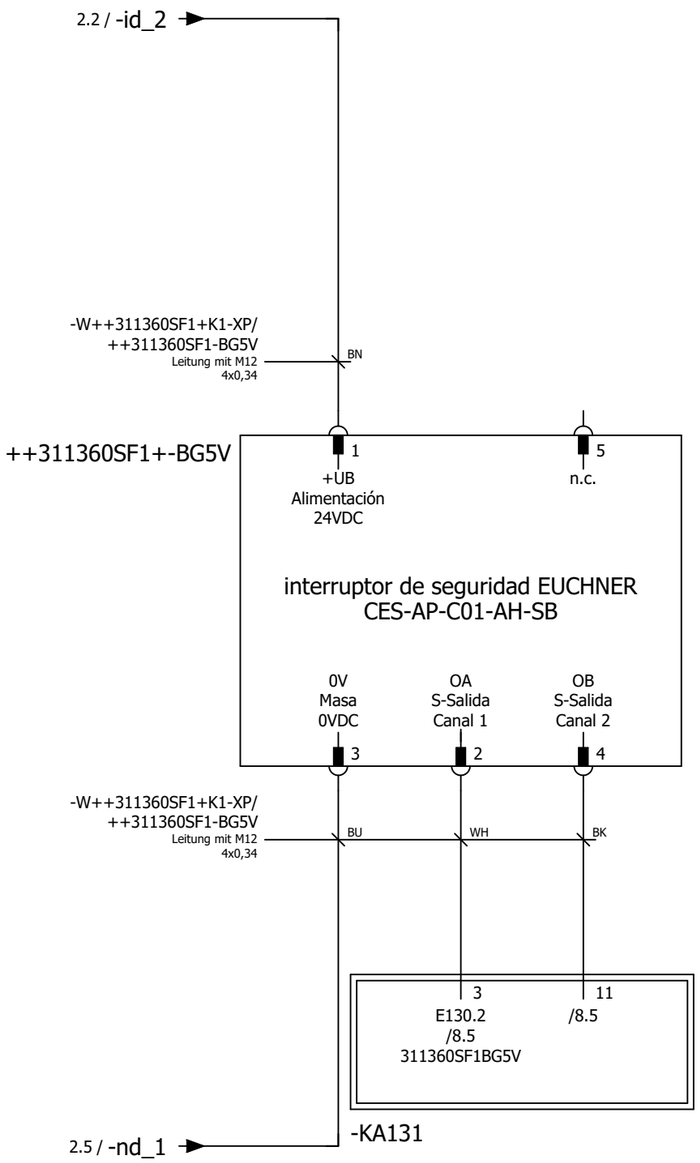

Protección
corredera cerrada

Larguero delantero derecho ARG3, 311310-321300 Emplaza Planta: 66 Nave: 102 Campo: F04	Protección corredera cerrada	No. inv./No. equipo: 66-96D-313786 Nombre de Proyecto / No. de dibujo: 66-E05-01EKJLTVR3	FFT MÉXICO S.A. DE C.V. Dibuj.: PMP-A/B fecha: 12.03.14 Modif.: CARLO fecha: 02.02.23 Fecha de impresión: 26.05.23	Larguero delantero derecho Ventana de protección Caja de bornes / Caja de módulos	= KJLTVR ++ 311360SF1 + K1	== ET Página: 6

-KA1
++ANLINF+PNTOPO/11.1

Participantes de Bus, véase estructura Bus

2.1 / -i_1	1L+	24VDC
2.4 / -n_1	1M	GND
	2M	GND
	2L+	24VDC

-X1P1 SC-RJ
-X1P2 SC-RJ
PROFINET-POF

ET200S IM151

-KA11

ET200S PM-E

2.1 / -i_2	2	24VDC
2.4 / -n_2	3	GND
2.7 / -PE_1	A4	FE
	A8	FE
	7	GND
	6	24VDC

-KA12

ET200S PM-E

2.1 / -i_3	2	24VDC
2.5 / -nb_1	3	GND
	A4	FE
	A8	FE
	7	GND
	6	24VDC

-KA111

Mensaje instalación operativa	311360SF1Bereit	+AS/2.6	2 E126.2 4 L+	Manivela manual encajada	311360SF1HkGe	+AS/2.4	1 E126.0 3 L+
Puerta abierta	311360SF1BE1R	+AS/2.6	6 E126.3 8 L+	Seguridades activadas	311360SF1SiBet	+AS/2.5	5 E126.1 7 L+

ET200S 4DI

-KA112

			2 E128.2 4 L+	Puerta cerrada Desconexión	311360SF1BE1V	+AS/2.7	1 E128.0 3 L+
			6 E128.3 8 L+	Pulsador cerrar ventana de protección	311360SF1SB12	+AS/3.1	5 E128.1 7 L+

ET200S 4DI

-KA121

Indicación accionamiento operativo	311360SF1PHSF	+AS/4.3	2 A126.2 4 M	Orden abrir	311360SF1K1R	+AS/2.3	1 A126.0 3 M
Indicación Protección de sobrepaso posterior	311360SF1PB12	+AS/4.4	6 A126.3 8 M	Indicación de atasco Estación	311360SF1PK91	+AS/4.2	5 A126.1 7 M

ET200S 4DO

-KA122

Indicación zona de trabajo bloqueada	311360SF1PGESP	/5.2	2 A127.2 4 M	Indicación esclusa reserva	A127.0	+AS/4.4	1 A127.0 3 M
Indicación zona de trabajo con presencia	311360SF1PBETR	/5.1	6 A127.3 8 M	Indicación tiempo ciclo rebasado	311360SF1PTAKT	/5.2	5 A127.1 7 M

ET200S 4DO

-KA123

			2 A128.2 4 M				1 A128.0 3 M
			6 A128.3 8 M				5 A128.1 7 M

ET200S 4DO

-KA13

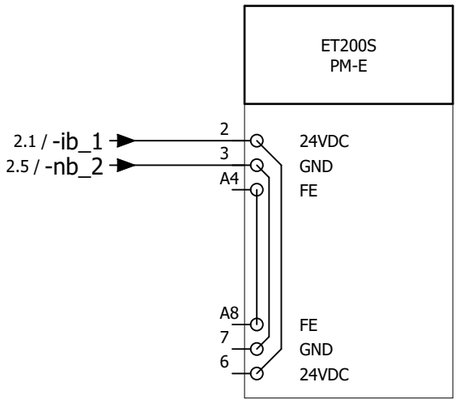

-KA131

Protección corredera cerrada	311360SF1BG5V	/6.2	3 E130.2 4 VS1	Puerta cerrada	311360SF1K12	+AS/2.8	1 E130.0 2 VS1	ET200S Safety 4/8F-DI Módulo ocupado 6 Bytes DI y DO
			7 E130.3 8 VS1	Paro de emergencia	311360SF1SN1	+AS/3.4	5 E130.1 6 VS1	
Protección corredera cerrada		/6.2	11 12 VS2	0V DC		+AS/2.8	9 10 VS2	
			15 16 VS2	Paro de emergencia		+AS/3.5	13 14 VS2	

-KA14

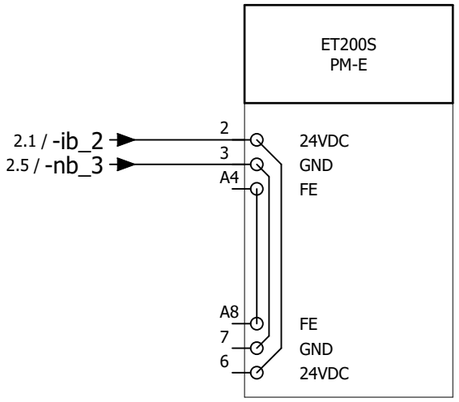

-KA141

Orden cerrar	311360SF1V	+AS/2.4	1 A136.0 2 M	ET200S Safety 4F-DO Módulo ocupado 5 Bytes DI y DO
Liberación parada de emergencia y accionamientos	311360SF1K16A	/4.1	5 A136.1 6 M	
Actuadores arranque Isla de válvulas	311360SF1VI1K100	/3.1	9 A136.2 10 M	
			13 A136.3 14 M	

-KA142

Entrada retrolectura Módulo relé	311360SF1K16AK	/4.1	RE E142.0 Bit siguiente no utilizable	ET200S Safety Módulo relé 2 Contactos

Denominación Regletero
=KJLTVR++311360SF1+K1-XP

Textos de función											Designación de cable / Tipo de cable	Denominación destino exterior y Conexión		Número de bornes	[mm²]*	Denominación destino interior y Conexión		Designación de cable / Tipo de cable										Página / ruta
							-W++311360SF1+K1-XP/++311360SF1+VI1-KA1-XD1 5x2,5 mm² Steuerleitung	-W++311360SF1+K1-XP/++311360SF1+AS-X60 18x1 mm² Steuerleitung	-W++311360SF1+K1-XP/++311360SF1+AS-X52 25x1 mm² Steuerleitung	-W++3BS+31-XL/+311360SF1+K1-XP 5x2,5 mm² Steuerleitung								-W++311360SF1+K1-XP/++311360SF1+AS-X52 25x1 mm² Steuerleitung	-W++311360SF1+K1-XP/++311360SF1-BG5V 4x0,34 mm² Leitung mit M12	-W++311360SF1+K1-XP/++311360SF1+VI1-KA1-XD1 5x2,5 mm² Steuerleitung	-W++311360SF1+K1-XP/++311360SF1+AS-X60 18x1 mm² Steuerleitung	-W++311360SF1+K1-XP/++311360SF1-I15 5x1 mm² Steuerleitung			2,5 mm² GNYE		
24V										1		++3BS+31-XL -KA12	22 2	i	2,5	-KA1 -KA11	1L+ 2											/2.1
Alimentación de tensión Caja de módulos									17 1			+AS-X52 +AS-X52	17 1	ib	2,5	-KA13 -KA14	2 2											/2.1
=								7 9				+AS-X60 +AS-X60	14 21	ic	2,5	+AS-X52 +AS-X52	15 19		15 19									/2.1
=														id	2,5	+VI1-KA1-XD1 -BG5V	1:US1+ 1			BN	1							/2.2
=														ie	2,5													/2.2
=										3		++3BS+31-XL	24	j	2,5	+AS-X60	1					1						/2.3
=														jb	2,5													/2.3
=										2 4		++3BS+31-XL ++3BS+31-XL	23 25	n	2,5	-KA1 -KA11	1M 3											/2.4
=									20			+AS-X52 -KA14	20 3	nb	2,5	-KA12 -KA13	3 3											/2.5
=							2	8				+VI1-KA1-XD1 +AS-X60	2:US1- 15	nc	2,5	+AS-X52 +AS-X60	2 22		2			10						/2.5
=														nd	2,5	-BG5V	3			BU								/2.5
=														ne	2,5													/2.6
=								GNYE		GNYE		++3BS+31-XL +AS-X60	26 3	PE ⏚	2,5	-KA11 +AS-X52	A4 25		GNYE									/2.7
=														PEb ⏚	2,5	-I15 +VI1-KA1-XD1	5:FE				GNYE		GNYE					/2.7
=														PEc ⏚	2,5		PE										*	/2.7

* Sección transversal del dimensionado del bornero

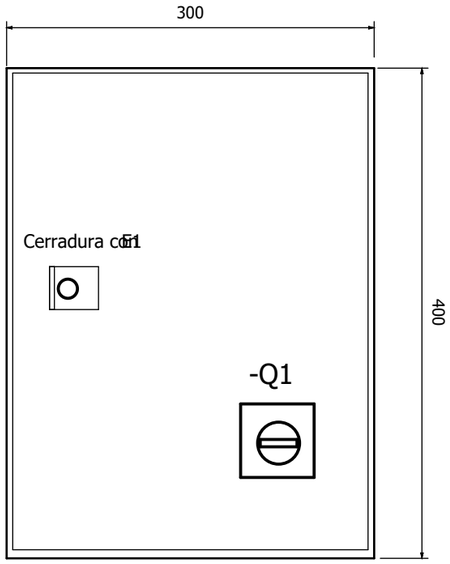

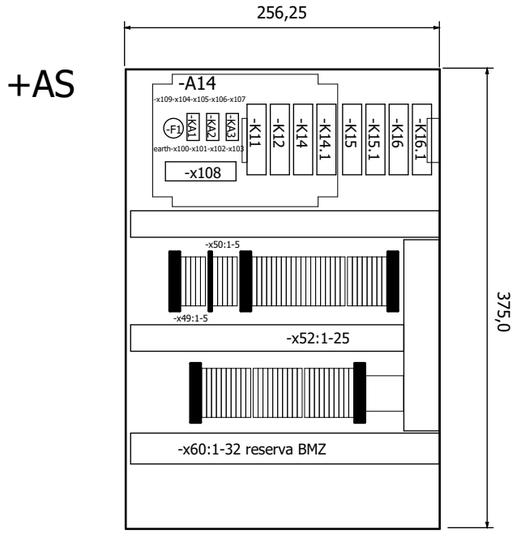

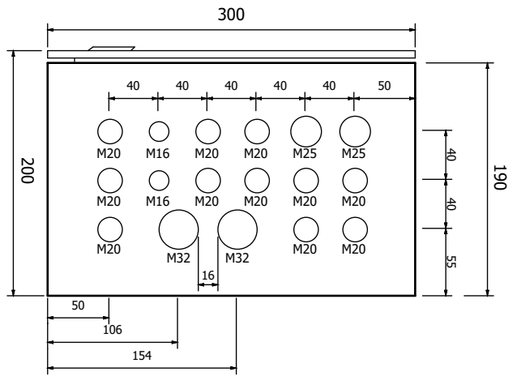

1:5 en caso de DIN A3

◄ +K1/9 | 2 ►

Larguero delantero derecho ARG3, 311310-321300 Emplaza Planta: 66 Nave: 102 Campo: F04	Ventana de protección Albany RP300 MCC Construcción caja de cont	No. inv./No. equipo: 66-96D-313786 Nombre de Proyecto / No. de dibujo: 66-E05-01EKJLTVR3	FFT MÉXICO S.A. DE C.V. Dibuj.: PMP-A/B fecha: 12.03.14 Modif.: FFT FFT fecha: 30.01.17 Fecha de impresión: 26.05.23	Larguero delantero derecho Ventana de protección Caja de control Puerta enrollabl e Albany	= KJLTVR ++ 311360SF1 + AS	== ET Página: 1

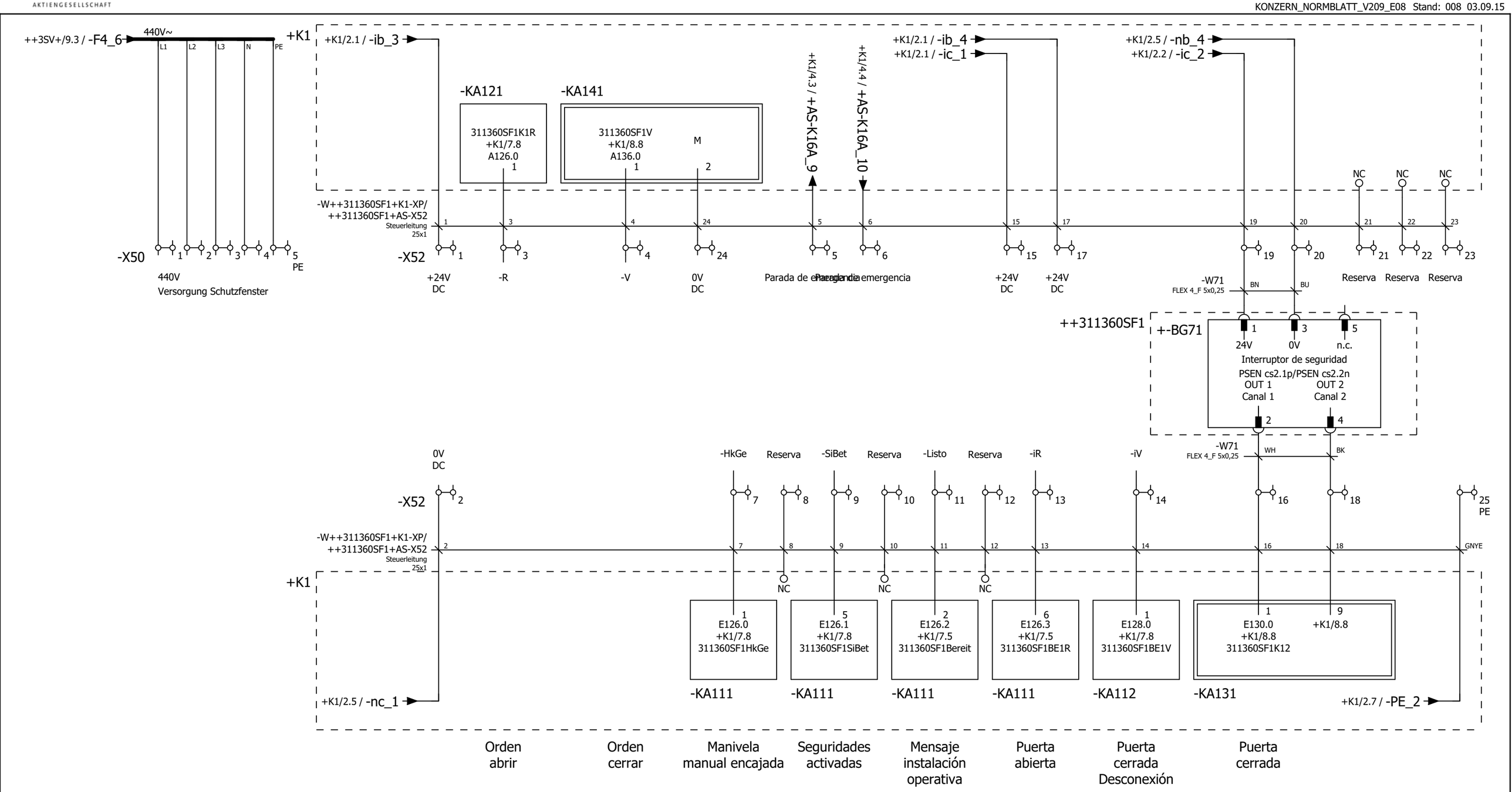

Definición de
los puntos de conexión
de borne 4-Conexiones de cable

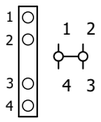

Larguero delantero derecho ARG3, 311310-321300 Emplaza Planta: 66 Nave: 102 Campo: F04	Ventana de protección Albany RP300 MCC	No. inv./No. equipo: 66-96D-313786 Nombre de Proyecto / No. de dibujo: 66-E05-01EKJLTVR3	FFT MÉXICO S.A. DE C.V. Dibuj.: PMP-A/B fecha: 12.03.14 Modif.: CARLO fecha: 02.02.23 Fecha de impresión: 26.05.23	Larguero delantero derecho Ventana de protección Caja de control Puerta enrollabl e Albany	= KJLTVR ++ 311360SF1 + AS	== ET Página: 2	

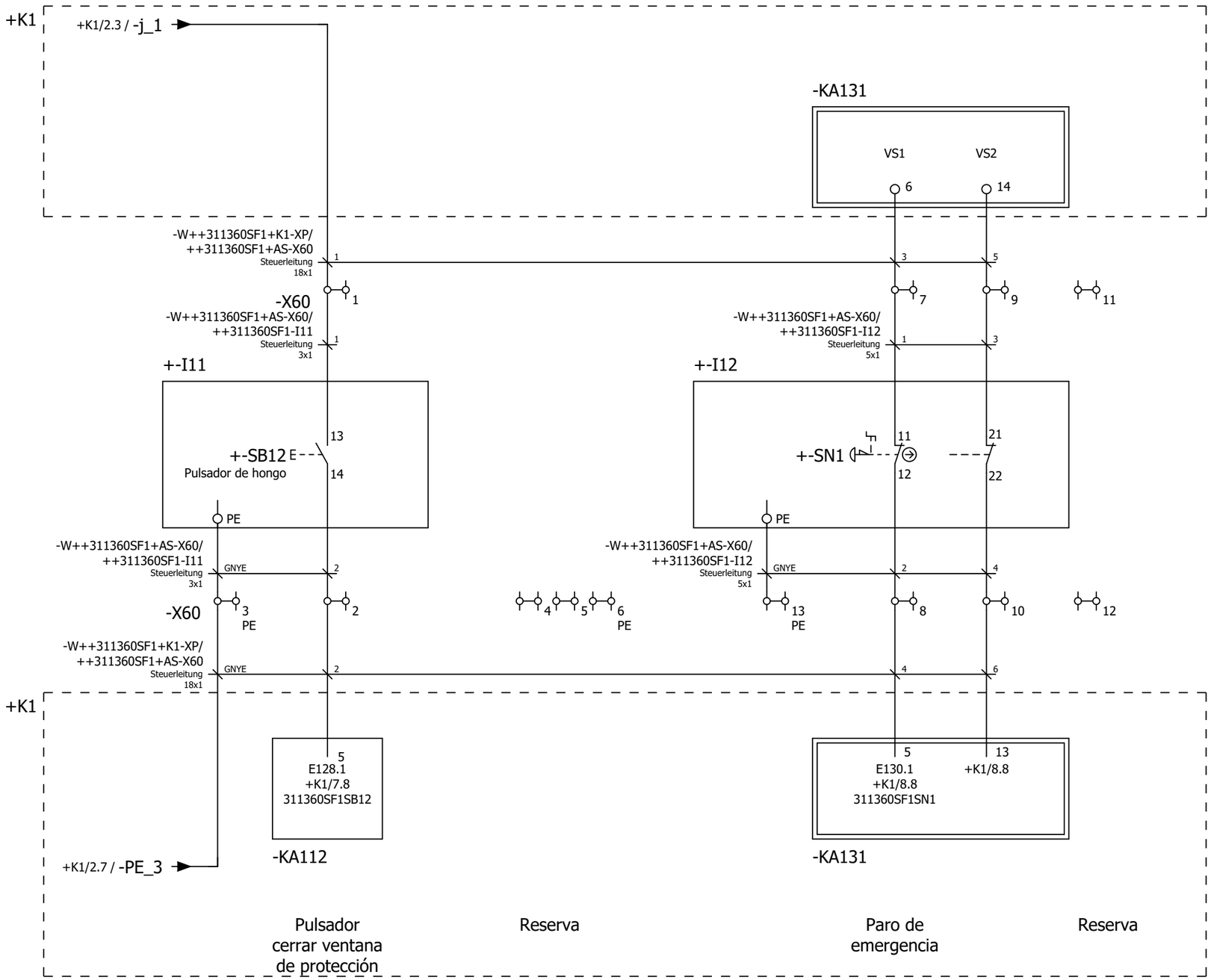

Definición de
los puntos de conexión
de borne 4-Conexiones de cable

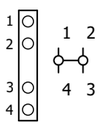

Larguero delantero derecho ARG3, 311310-321300 Emplaza Planta: 66 Nave: 102 Campo: F04	Ventana de protección Albany RP300 MCC	No. inv./No. equipo: 66-96D-313786 Nombre de Proyecto / No. de dibujo: 66-E05-01EKJLTVR3	FFT MÉXICO S.A. DE C.V. Dibuj.: PMP-A/B fecha: 12.03.14 Modif.: CARLO fecha: 02.02.23 Fecha de impresión: 26.05.23	Larguero delantero derecho Ventana de protección Caja de control Puerta enrollable Albany	= KJLTVR ++ 311360SF1 + AS	== ET Página: 3	

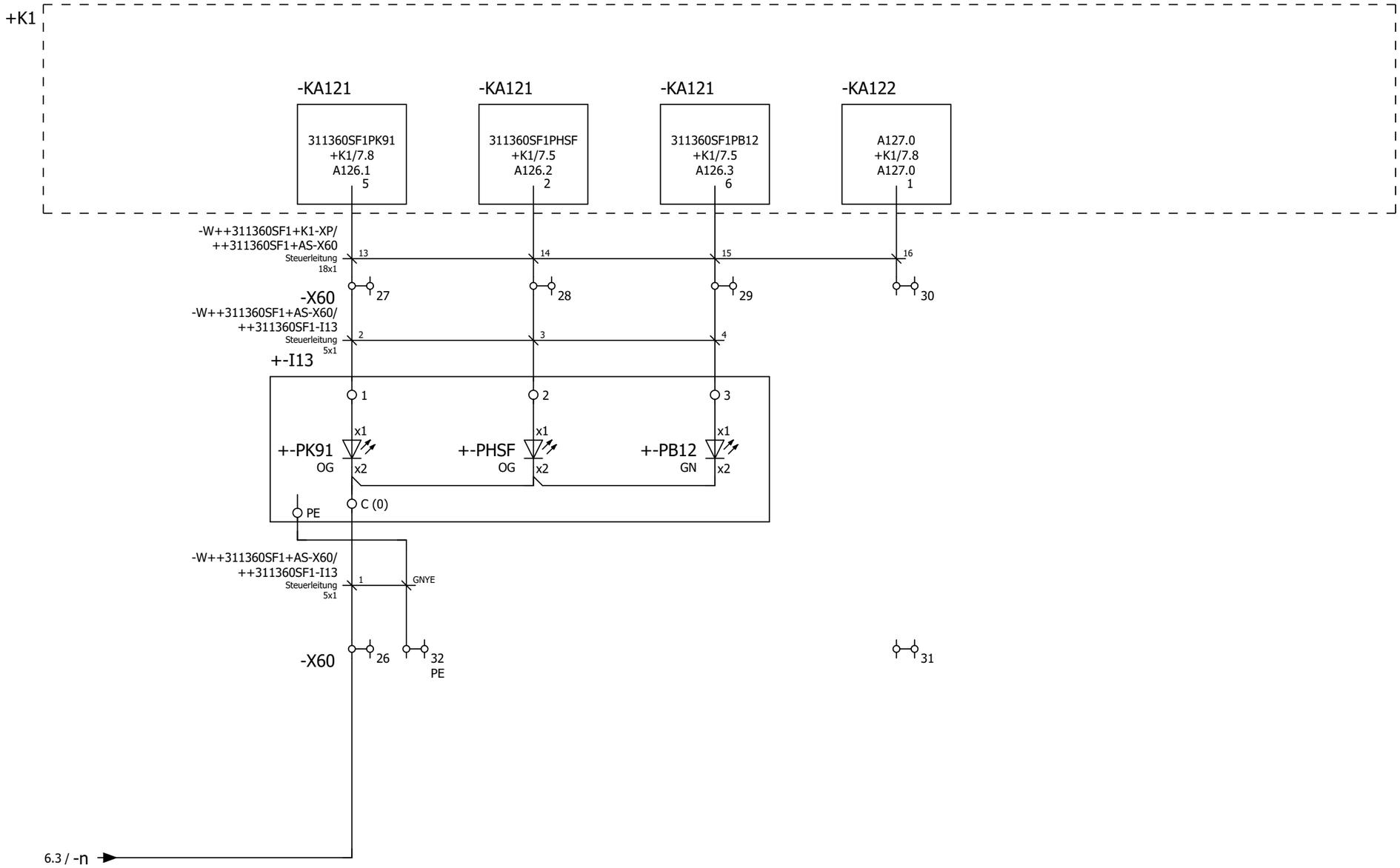

Indicación de atasco Estación

Indicación accionamiento operativo

Indicación Protección de sobrepaso posterior

Indicación esclusa reserva

Definición de los puntos de conexión de borne 4-Conexiones de cable

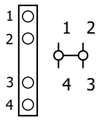

Leyenda columna de señalización

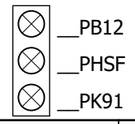

Larguero delantero derecho ARG3, 311310-321300 Emplaza Planta: 66 Nave: 102 Campo: F04	Ventana de protección Albany RP300 MCC Visualización	No. inv./No. equipo: 66-96D-313786 Nombre de Proyecto / No. de dibujo: 66-E05-01EKJLTVR3	FFT MÉXICO S.A. DE C.V. Dibuj.: PMP-A/B fecha: 12.03.14 Modif.: CARLO fecha: 02.02.23 Fecha de impresión: 26.05.23	Larguero delantero derecho Ventana de protección Caja de control Puerta enrollable Albany	= KJLTVR ++ 311360SF1 + AS	== ET Página: 4	

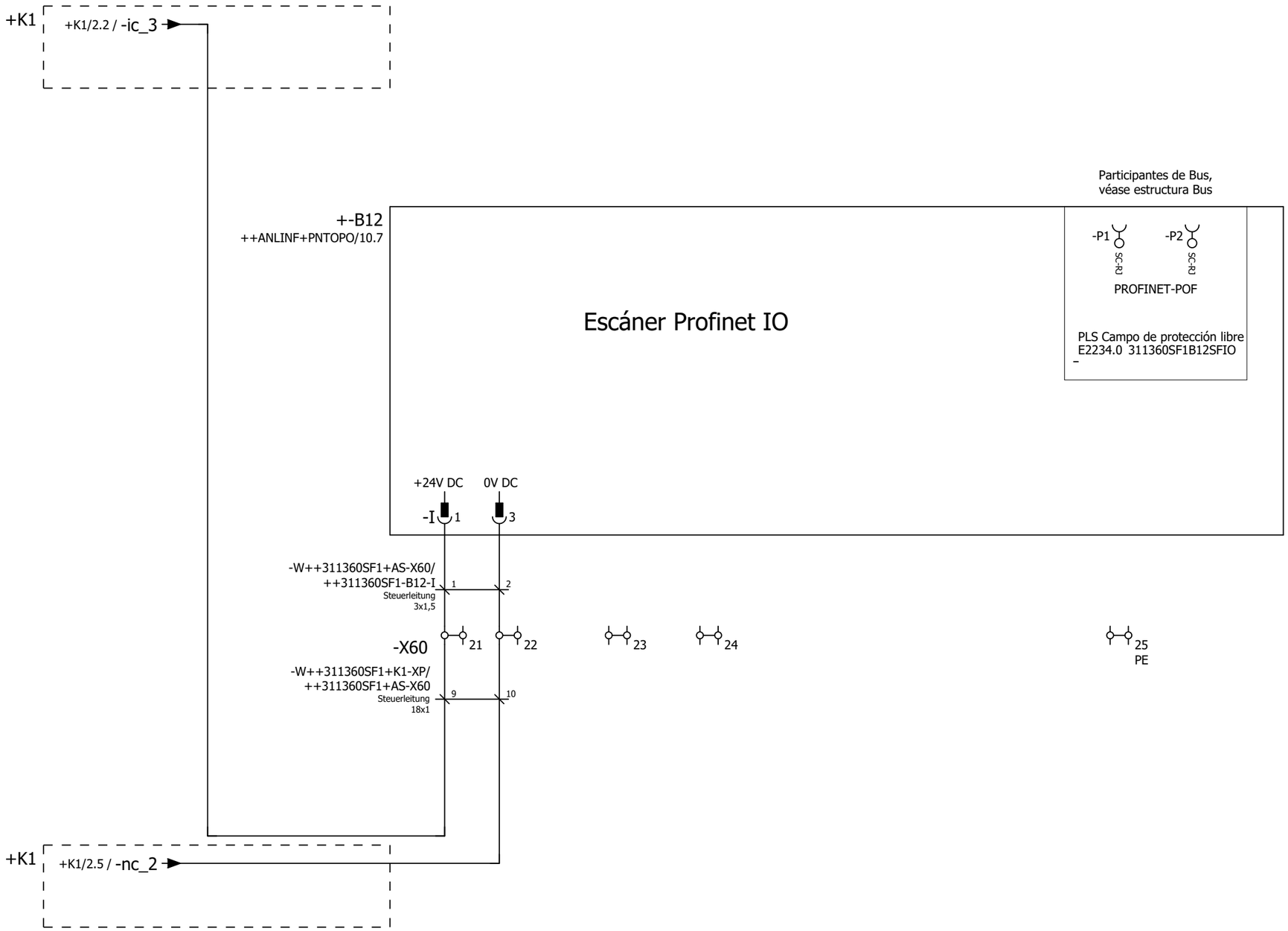

Definición de
los puntos de conexión
de borne 4-Conexiones de cable

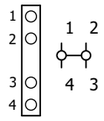

Larguero delantero derecho ARG3, 311310-321300 Emplaza Planta: 66 Nave: 102 Campo: F04	Ventana de protección Albany RP300 MCC Protección de sobrepaso	No. inv./No. equipo: 66-96D-313786 Nombre de Proyecto / No. de dibujo: 66-E05-01EKJLTVR3	FFT MÉXICO S.A. DE C.V. Dibuj.: PMP-A/B fecha: 12.03.14 Modif.: CARLO fecha: 02.02.23 Fecha de impresión: 26.05.23	Larguero delantero derecho Ventana de protección Caja de control Puerta enrollable Albany	= KJLTVR ++ 311360SF1 + AS	== ET Página: 5	

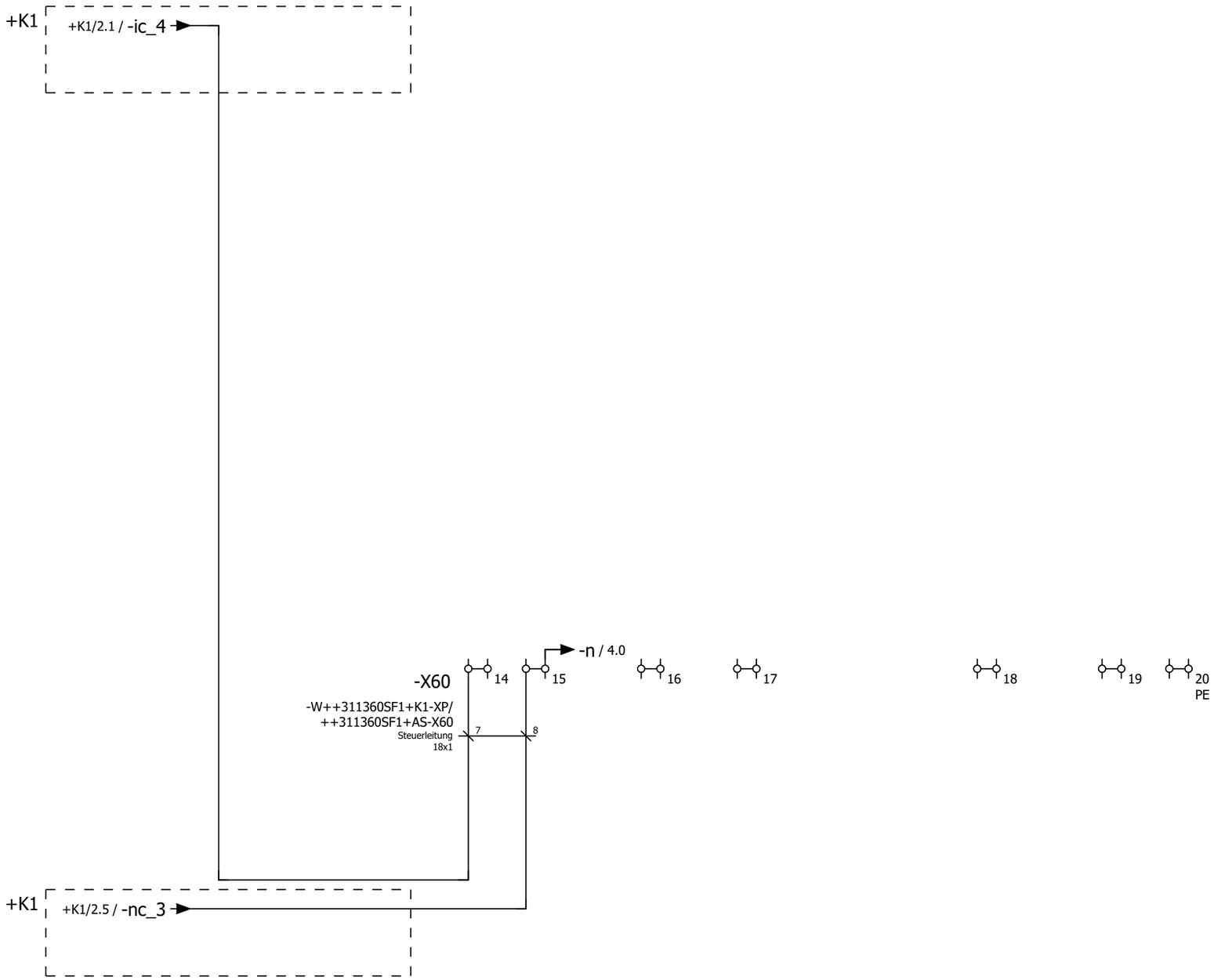

Definición de
los puntos de conexión
de borne 4-Conexiones de cable

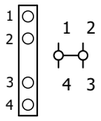

Larguero delantero derecho ARG3, 311310-321300 Emplaza Planta: 66 Nave: 102 Campo: F04	Ventana de protección Albany RP300 MCC en caso necesario Esclusa	No. inv./No. equipo: 66-96D-313786 Nombre de Proyecto / No. de dibujo: 66-E05-01EKJLTVR3	FFT MÉXICO S.A. DE C.V. Dibuj.: PMP-A/B fecha: 12.03.14 Modif.: FFT FFT fecha: 13.07.17 Fecha de impresión: 26.05.23	Larguero delantero derecho Ventana de protección Caja de control Puerta enrollable Albany	= KJLTVR ++ 311360SF1 + AS	== ET Página: 6	

Denominación Regletero
=KJLTVR++311360SF1+AS-X50

Textos de función	Designación de cable -W++3SV-XL/++311360SF1+AS-X50 5x2.5 mm² Tipo de cable Steuerleitung	Denominación destino exterior y Conexión		Número de bornes [mm²]*	Denominación destino interior y Conexión		Designación de cable Tipo de cable	Página / ruta
440V	1	++3SV-XL	16	1				/2.1
Alimentación Ventana de protección	2	++3SV-XL	17	2				/2.1
=	3	++3SV-XL	18	3				/2.1
=	4	++3SV-XL	19	4				/2.1
=	GNYE	++3SV-XL	20	5 ⏚				/2.1

Denominación Regletero
=KJLTVR++311360SF1+AS-X52

Textos de función	Designación de cable -W++311360SF1+K1-XP/++311360SF1+AS-X52 25x1 mm² Tipo de cable Steuerleitung	Denominación destino exterior y Conexión		Número de bornes [mm²]*	Denominación destino interior y Conexión		Designación de cable Tipo de cable	Página / ruta
+24V DC	1	+K1-XP	ib	1				/2.2
0V DC	2	+K1-XP	nc	2				/2.2
Orden abrir	3	+K1-KA121	1	3				/2.3
Orden cerrar	4	+K1-KA141	1	4				/2.4
Parada de emergencia	5	-K16A	9	5				/2.5
=	6	-K16A	10	6				/2.5
Manivela manual encajada	7	+K1-KA111	1	7				/2.4
Reserva	8	+K1-NC		8				/2.5
Seguridades activadas	9	+K1-KA111	5	9				/2.5
Reserva	10	+K1-NC		10				/2.5

* Sección transversal del dimensionado del bornero

Denominación Regletero
=KJLTVR++311360SF1+AS-X52

Textos de función	-W++311360SF1+K1-XP/++311360SF1+AS-X52 25x1 mm² Steuerleitung	Designación de cable Tipo de cable	Denominación destino exterior y Conexión		Número de bornes [mm²]*	Denominación destino interior y Conexión		Designación de cable Tipo de cable	BU	BN FLEX 4_F 5x0,25	BK	WH FLEX 4_F 5x0,25	Página / ruta
Mensaje instalación operativa	11		+K1-KA111	2	11								/2.6
Reserva	12		+K1-NC		12								/2.6
Puerta abierta	13		+K1-KA111	6	13								/2.6
Puerta cerrada Desconexión	14		+K1-KA112	1	14								/2.7
+24V DC	15		+K1-XP	ic	15								/2.6
Puerta cerrada	16		+K1-KA131	1	16	-BG71	2					*	/2.8
+24V DC	17		+K1-XP	ib	17								/2.7
0V DC	18		+K1-KA131	9	18	-BG71	4				*		/2.8
+24V DC	19		+K1-XP	ic	19	-BG71	1			*			/2.8
0V DC	20		+K1-XP	nb	20	-BG71	3		*				/2.8
Reserva	21		+K1-NC		21								/2.9
=	22		+K1-NC		22								/2.9
=	23		+K1-NC		23								/2.9
0V DC	24		+K1-KA141	2	24								/2.4
PE	GNYE		+K1-XP	PE	25 ⏚								/2.9

* Sección transversal del dimensionado del bornero

Larguero delantero derecho
ARG3, 311310-321300
Emplaza Planta: 66 Nave: 102 Campo: F04

Diagrama de bornes

No. inv./No. equipo: 66-96D-313786
Nombre de Proyecto / No. de dibujo:
66-E05-01EKJLTVR3

FFT MÉXICO S.A. DE C.V.
Dibuj.: PMP-A/B fecha: 12.03.14
Modif.: FFT FFT fecha: 22.01.18
Fecha de impresión: 26.05.23

Larguero delantero derecho = KJLTVR == ET
Ventana de protección ++ 311360SF1
Caja de control Puerta enrollable Albany + AS

Página: 8

Denominación Regletero
=KJLTVR++311360SF1+AS-X60

Textos de función	-W++311360SF1+K1-XP/++311360SF1+AS-X60 18x1 mm² Steuerleitung	Designación de cable Tipo de cable	Denominación destino exterior y Conexión		Número de bornes [mm²]*	Denominación destino interior y Conexión		Designación de cable Tipo de cable	-W++311360SF1+AS-X60/++311360SF1-I11 3x1 mm² Steuerleitung	-W++311360SF1+AS-X60/++311360SF1-I12 5x1 mm² Steuerleitung	-W++311360SF1+AS-X60/++311360SF1-B12-I 3x1,5 mm² Steuerleitung	Página / ruta
Pulsador cerrar ventana de protección	1		+K1-XP	j	1	-SB12	13		1			/3.1
=	2		+K1-KA112	5	2	-SB12	14		2			/3.1
	GNYE		+K1-XP	PE	3 ⏚	-I11			GNYE			/3.1
Reserva					4							/3.2
=					5							/3.3
=					6 ⏚							/3.3
Paro de emergencia	3		+K1-KA131	6	7	-SN1	11			1		/3.4
=	4		+K1-KA131	5	8	-SN1	12			2		/3.4
=	5		+K1-KA131	14	9	-SN1	21			3		/3.5
=	6		+K1-KA131	13	10	-SN1	22			4		/3.5
Reserva					11							/3.5
=					12							/3.5
					13 ⏚	-I12				GNYE		/3.4
	7		+K1-XP	ic	14							/6.2
	8		+K1-XP	nc	15							/6.2
					16							/6.3
					17							/6.3
					18							/6.5
					19							/6.5
					20 ⏚							/6.6
	9		+K1-XP	ic	21	-B12-I	1				1	/5.2
	10		+K1-XP	nc	22	-B12-I	3				2	/5.2
					23							/5.3

* Sección transversal del dimensionado del bornero

Larguero delantero derecho
ARG3, 311310-321300
Emplaza Planta: 66 Nave: 102 Campo: F04

Diagrama de bornes

No. inv./No. equipo: 66-96D-313786
Nombre de Proyecto / No. de dibujo:
66-E05-01EKJLTVR3

FFT MÉXICO S.A. DE C.V.
Dibuj.: PMP-A/B fecha: 12.03.14
Modif.: FFT FFT fecha: 22.01.18
Fecha de impresión: 26.05.23

Larguero delantero derecho | = KJLTVR | == ET
Ventana de protección | ++ 311360SF1 | Página:
Caja de control Puerta enrollabl e Albany | + AS | 9

Denominación Regletero
=KJLTVR++311360SF1+AS-X60

Textos de función	-W++311360SF1+K1-XP/++311360SF1+AS-X60 18x1 mm² Steuerleitung	Designación de cable / Tipo de cable	Denominación destino exterior y Conexión		Número de bornes [mm²]*	Denominación destino interior y Conexión		Designación de cable / Tipo de cable	-W++311360SF1+AS-X60/++311360SF1-I13 5x1 mm² Steuerleitung	Página / ruta
					24					/5.3
					25 ⏚					/5.6
Indicación de atasco Estación					26	-I13			1	/4.2
=	13		+K1-KA121	5	27	-I13	1		2	/4.2
Indicación accionamiento operativo	14		+K1-KA121	2	28	-I13	2		3	/4.3
Indicación Protección de sobrepaso posterior	15		+K1-KA121	6	29	-I13	3		4	/4.4
Indicación esclusa reserva	16		+K1-KA122	1	30					/4.4
=					31					/4.4
Indicación de atasco Estación					32 ⏚	-I13			GNYE	/4.2

* Sección transversal del dimensionado del bornero

Larguero delantero derecho
ARG3, 311310-321300
Emplaza Planta: 66 Nave: 102 Campo: F04

Diagrama de bornes

No. inv./No. equipo: 66-96D-313786
Nombre de Proyecto / No. de dibujo:
66-E05-01EKJLTVR3

FFT MÉXICO S.A. DE C.V.
Dibuj.: PMP-A/B fecha: 12.03.14
Modif.: FFT FFT fecha: 22.01.18
Fecha de impresión: 26.05.23

Larguero delantero derecho	= KJLTVR	== ET
Ventana de protección	++ 311360SF1	Página:
Caja de control Puerta enrollable Albany	+ AS	10

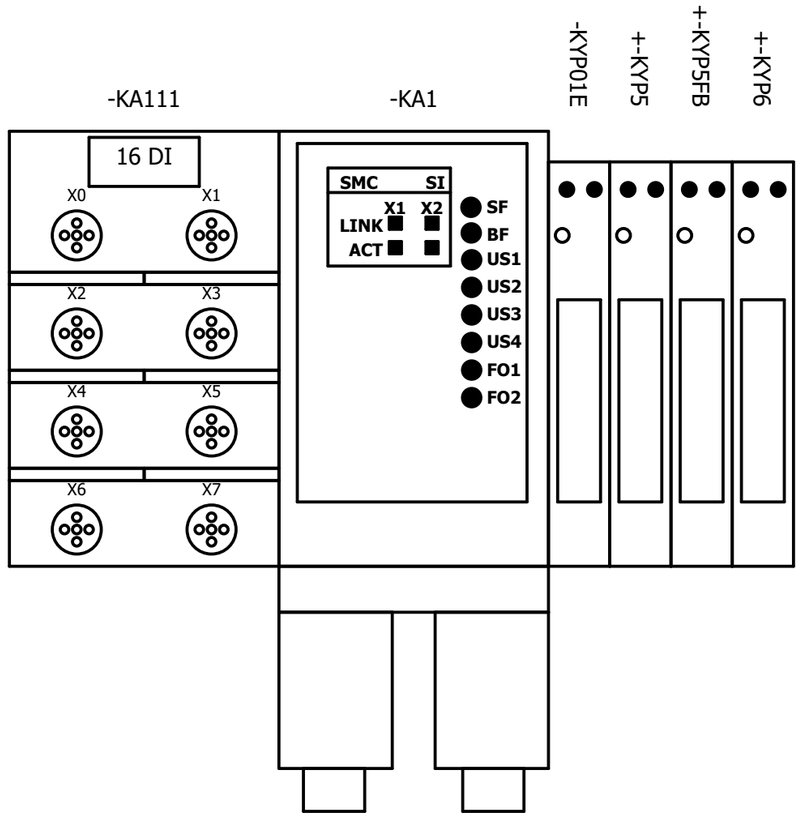

Larguero delantero derecho ARG3, 311310-321300 Emplaza Planta: 66 Nave: 102 Campo: F04	Esquema de montaje	No. inv./No. equipo: 66-96D-313786 Nombre de Proyecto / No. de dibujo: 66-E05-01EKJLTVR3	FFT MÉXICO S.A. DE C.V. Dibuj.: PMP-A/B fecha: 12.03.14 Modif.: FFT FFT fecha: 30.01.17 Fecha de impresión: 26.05.23	Larguero delantero derecho Ventana de protección Vario Interface	= KJLTVR ++ 311360SF1 + VI1	== ET Página: 1

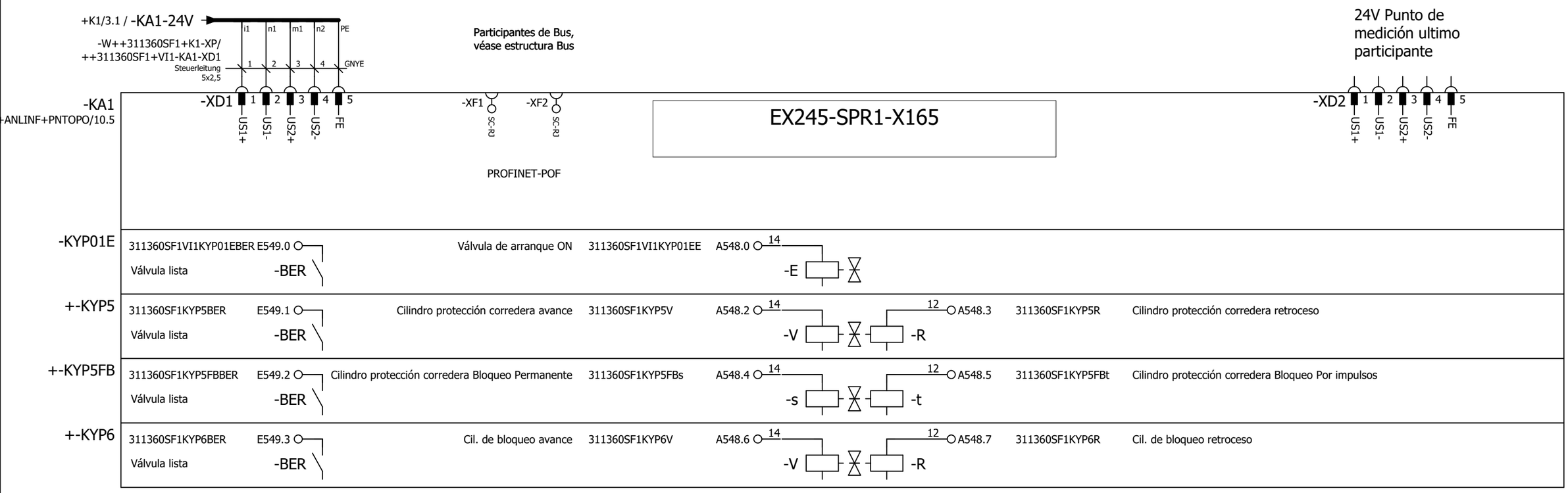

Larguero delantero derecho
ARG3, 311310-321300
Emplaza Planta: 66 Nave: 102 Campo: F04

24V-Alimentación y válvulas

No. inv./No. equipo: 66-96D-313786
Nombre de Proyecto / No. de dibujo:
66-E05-01EKJLTVR3

FFT MÉXICO S.A. DE C.V.
Dibuj.: PMP-A/B fecha: 12.03.14
Modif.: CARLO fecha: 02.02.23
Fecha de impresión: 26.05.23

Larguero delantero derecho	= KJLTVR	== ET
Ventana de protección	++ 311360SF1	Página: 2
Vario Interface	+ VI1	

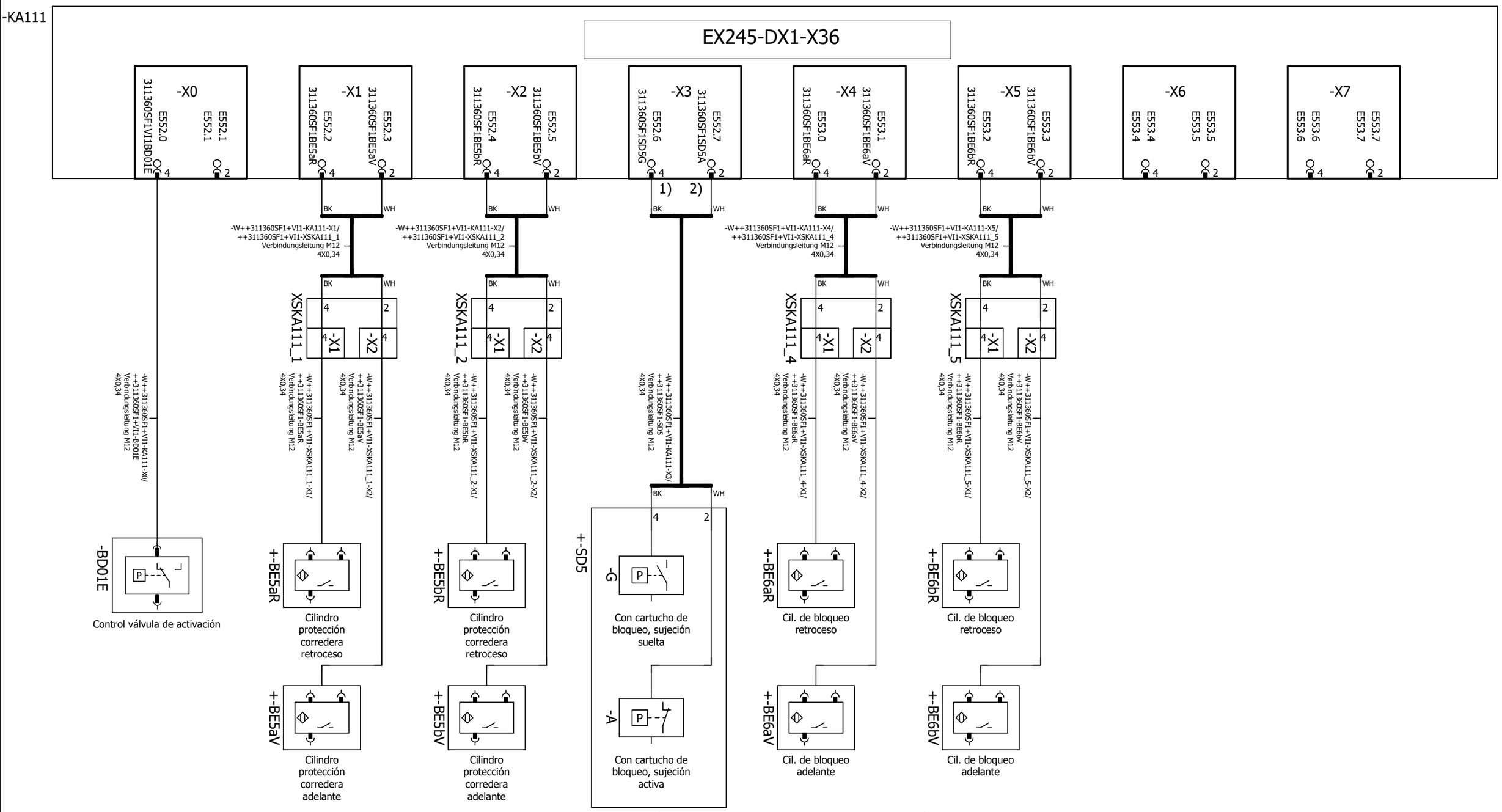

Nota: Función de parada de emergencia para movimientos neumáticos peligrosos 1) Activación con cartucho adicional de bloqueo : Símbolo xxxxxxSDyG en el contacto abierto (4), Texto = Con cartucho de bloqueo sujeción abierta Símbolo xxxxxxSDyA en el contacto cerrado (2), Texto = Con cartucho de bloqueo sujeción activa 2) Activación sin cartucho adicional de bloqueo: Símbolo xxxxxxSDyA en el contacto abierto (4), Texto = Sin cartucho de bloqueo sujeción activa Símbolo xxxxxxSDyG en el contacto cerrado (2), Texto = Sin cartucho de bloqueo sujeción abierta

Larguero delantero derecho
ARG3, 311310-321300
Emplaza Planta: 66 Nave: 102 Campo: F04

Isla de válvulas Módulo de entradas 1
6DI

No. inv./No. equipo: 66-96D-313786
Nombre de Proyecto / No. de dibujo:
66-E05-01EKJLTVR3

FFT MÉXICO S.A. DE C.V.
Dibuj.: PMP-A/B fecha: 12.03.14
Modif.: CARLO fecha: 02.02.23
Fecha de impresión: 26.05.23

Larguero delantero derecho	= KJLTVR	== ET
Ventana de protección	++ 311360SF1	Página:
Vario Interface	+ VI1	3

Cliente: (Propietario de la instalación)

Volkswagen de México

Nombre de Proyecto / No. de dibujo: 66-E05-01EKJLTVR3

Instalación: =KJLTVR

Lugar de instalación: ++311380DT1

Descripción lugar de instalación: Mesa giratoria

Informaciones de la instalación:

Año de fabricación: 2016

Sistema de PLC: Siemens CPU319-F
Sistema de Bus: Profinet

	Red general:	Red soldadura (si se dispone):
Tensión:	440V	440V
Intensidad nominal:	67.7A	165.3A
Potencia	51.6kVA	126kVA
Punto de aliment:	UKVG-04 SAL.65	SVG-06A SAL.4
Fusible previo:	100A	200A

Informaciones EPLAN:

Cantidad total de hojas:	620
Última modificación:	02.02.23
Último adaptador:	CARLO
Última versión de EPLAN usada:	2.7.3
Última versión Build de EPLAN usada:	11418
Tipo de proyecto:	Projeto do esquema

Encadenado con controles de terceros:

Instalación(es):	Larguero delantero derecho
Número(s) de dibujo(s):	66-E00-01EKJLTVR1, 66-E00-01EKJLTVR4
No. inv./No. equipo:	66-96D-313786

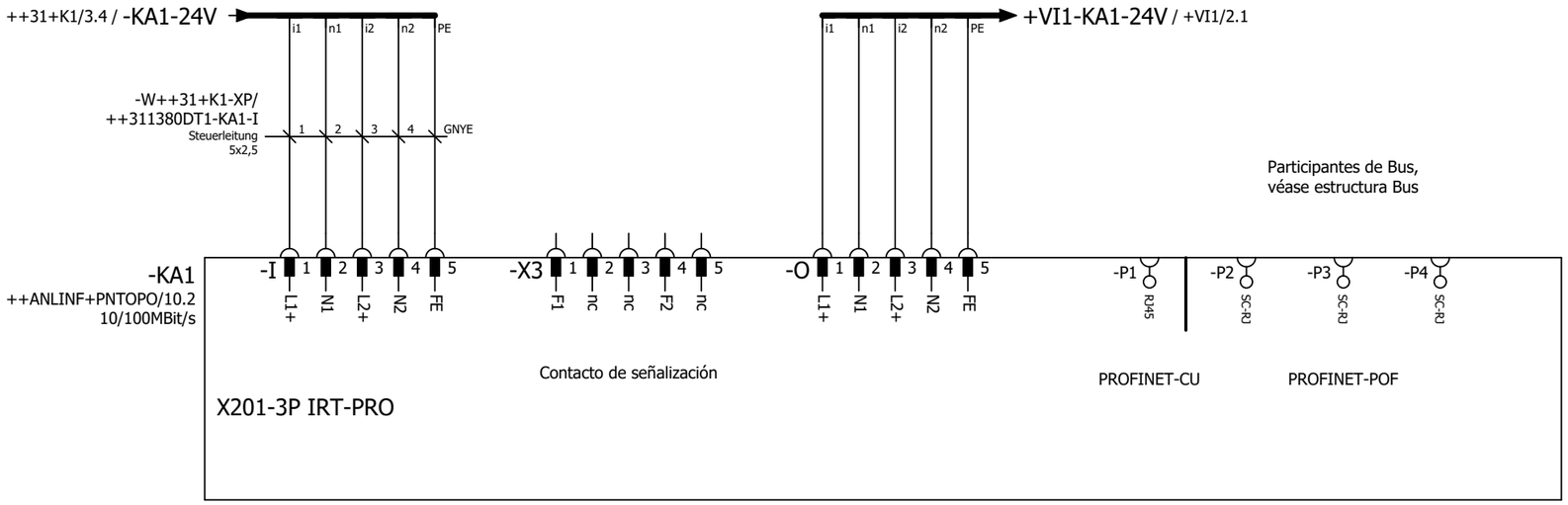

Alimentación de tensión
POF-Switch

Larguero delantero derecho ARG3, 311310-321300 Emplaza Planta: 66 Nave: 102 Campo: F04	POF-Switch IP65	No. inv./No. equipo: 66-96D-313786 Nombre de Proyecto / No. de dibujo: 66-E05-01EKJLTVR3	FFT MÉXICO S.A. DE C.V. Dibuj.: PMP-A/B fecha: 12.03.14 Modif.: CARLO fecha: 02.02.23 Fecha de impresión: 26.05.23	Larguero delantero derecho Mesa giratoria	= KJLTVR ++ 311380DT1 +	== ET Página: 2

Denominación de conector
=KJLTVR++311380DT1+-XS1.1

Textos de función	-W++311380DT1-XS1.1/++311380DT1-XS1.2 12x2,5 mm² Steuerleitung hochflexibel	Designación de cable Tipo de cable	Denominación destino exterior y Conexión		Base / Clavija Número	Denominación destino interior y Conexión		Designación de cable Tipo de cable	-W++31+K1-XP/++311380DT1-XS1.1 12x2,5 mm² Steuerleitung	Página / ruta
Actuadores arranque Isla de válvulas	1		-XS1.2	A1	A1	++31+K1-XP	ic		1	++31+K1/5.1
=	2		-XS1.2	A2	A2	++31+K1-XP	nc		2	++31+K1/5.1
=	3		-XS1.2	A3	A3	++31+K1-KA131	9		3	++31+K1/5.1
=	4		-XS1.2	A4	A4	++31+K1-KA131	10		4	++31+K1/5.2
=	5		-XS1.2	B1	B1	++31+K1-XP	ic		5	++31+K1/5.4
=	6		-XS1.2	B2	B2	++31+K1-XP	nd		6	++31+K1/5.4
=	7		-XS1.2	B3	B3	++31+K1-KA131	13		7	++31+K1/5.4
=	8		-XS1.2	B4	B4	++31+K1-KA131	14		8	++31+K1/5.5
=	GNYE		-XS1.2	PE	PE ⏚	++31+K1-XP	PEb		GNYE	++31+K1/5.6

Denominación de conector
=KJLTVR++311380DT1+-XS1.2

Textos de función	-W++311380DT1-XS1.2/++311380V01+VI2-KA1-XD1 5x2,5 mm² Steuerleitung	-W++311380DT1-XS1.2/++311380V01+VI1-KA1-XD1 5x2,5 mm² Steuerleitung	Designación de cable Tipo de cable	Denominación destino exterior y Conexión		Base / Clavija Número	Denominación destino interior y Conexión		Designación de cable Tipo de cable	-W++311380DT1-XS1.1/++311380DT1-XS1.2 12x2,5 mm² Steuerleitung hochflexibel	Página / ruta
Actuadores arranque Isla de válvulas		1		++311380V01+VI1-KA1-XD1	1:US1+	A1	-XS1.1	A1		1	++31+K1/5.1
=		2		++311380V01+VI1-KA1-XD1	2:US1-	A2	-XS1.1	A2		2	++31+K1/5.1
=		3		++311380V01+VI1-KA1-XD1	3:US2+	A3	-XS1.1	A3		3	++31+K1/5.1
=		4		++311380V01+VI1-KA1-XD1	4:US2-	A4	-XS1.1	A4		4	++31+K1/5.2
=	1			++311380V01+VI2-KA1-XD1	1:US1+	B1	-XS1.1	B1		5	++31+K1/5.4
=	2			++311380V01+VI2-KA1-XD1	2:US1-	B2	-XS1.1	B2		6	++31+K1/5.4

Larguero delantero derecho
ARG3, 311310-321300
Emplaza Planta: 66 Nave: 102 Campo: F04

Esquema de conector

No. inv./No. equipo: 66-96D-313786
Nombre de Proyecto / No. de dibujo:
66-E05-01EKJLTVR3

FFT MÉXICO S.A. DE C.V.
Dibuj.: PMP-A/B fecha: 12.03.14
Modif.: FFT FFT fecha: 22.01.18
Fecha de impresión: 26.05.23

Larguero delantero derecho | = KJLTVR | == ET
Mesa giratoria | ++ 311380DT1 | Página: 3
+

Denominación de conector
=KJLTVR++311380DT1+-XS1.2

Textos de función									-W++311380DT1-XS1.2/++311380V01+VI1-KA1-XD1 5x2,5 mm² Steuerleitung	-W++311380DT1-XS1.2/++311380V01+VI2-KA1-XD1 5x2,5 mm² Steuerleitung	Designación de cable Tipo de cable	Denominación destino exterior y Conexión		Base / Clavija Número	Denominación destino interior y Conexión		Designación de cable Tipo de cable	-W++311380DT1-XS1.1/++311380DT1-XS1.2 12x2,5 mm² Steuerleitung hochflexibel									Página / ruta
Actuadores arranque Isla de válvulas										3		++311380V01+VI2-KA1-XD1	3:US2+	B3	-XS1.1	B3		7									++31+K1/5.4
=										4		++311380V01+VI2-KA1-XD1	4:US2-	B4	-XS1.1	B4		8									++31+K1/5.5
=									GNYE	GNYE		++311380V01+VI1-KA1-XD1 ++311380V01+VI2-KA1-XD1	5:FE 5:FE	PE ⏚	-XS1.1	PE		GNYE									++31+K1/5.6

Larguero delantero derecho
ARG3, 311310-321300
Emplaza Planta: 66 Nave: 102 Campo: F04

Esquema de conector

No. inv./No. equipo: 66-96D-313786
Nombre de Proyecto / No. de dibujo:
66-E05-01EKJLTVR3

FFT MÉXICO S.A. DE C.V.
Dibuj.: PMP-A/B fecha: 12.03.14
Modif.: FFT FFT fecha: 22.01.18
Fecha de impresión: 26.05.23

Larguero delantero derecho
Mesa giratoria

= KJLTVR
++ 311380DT1
+

== ET
Página:
4

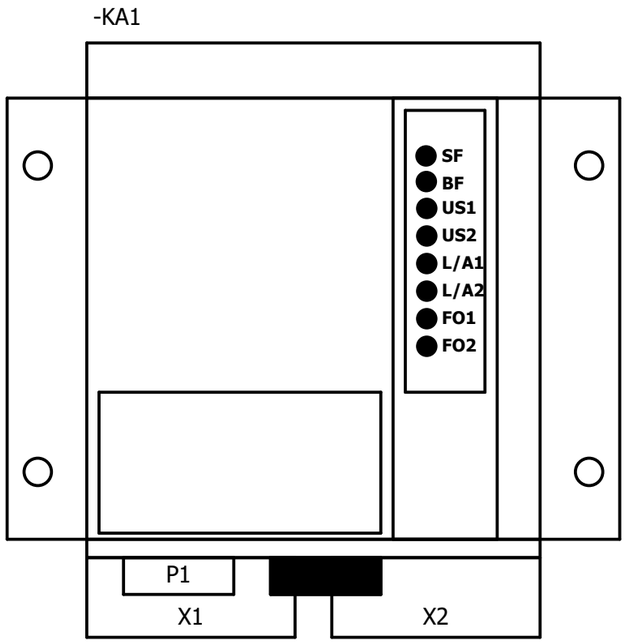

Larguero delantero derecho ARG3, 311310-321300 Emplaza Planta: 66 Nave: 102 Campo: F04	Esquema de montaje	No. inv./No. equipo: 66-96D-313786 Nombre de Proyecto / No. de dibujo: 66-E05-01EKJLTVR3	FFT MÉXICO S.A. DE C.V. Dibuj.: PMP-A/B fecha: 12.03.14 Modif.: FFT FFT fecha: 04.03.17 Fecha de impresión: 26.05.23	Larguero delantero derecho Mesa giratoria Vario Interface	= KJLTVR ++ 311380DT1 + VI1	== ET Página: 1

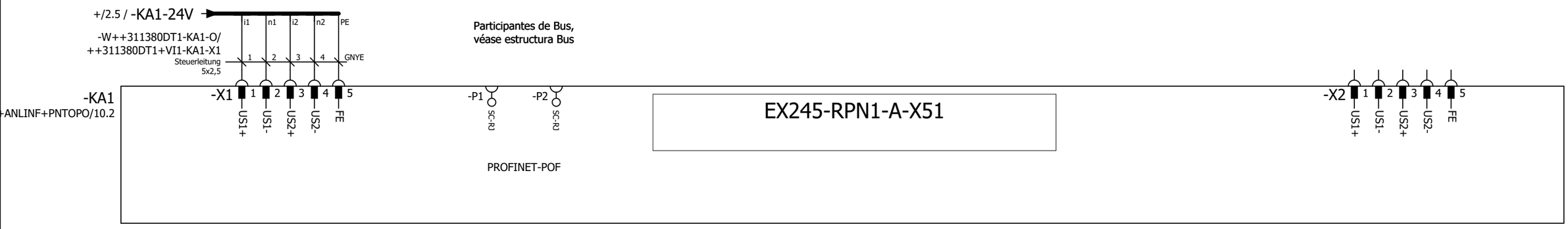

Larguero delantero derecho
ARG3, 311310-321300
Emplaza Planta: 66 Nave: 102 Campo: F04

24V-Alimentación y válvulas

No. inv./No. equipo: 66-96D-313786
Nombre de Proyecto / No. de dibujo:
66-E05-01EKJLTVR3

FFT MÉXICO S.A. DE C.V.
Dibuj.: PMP-A/B fecha: 12.03.14
Modif.: CARLO fecha: 02.02.23
Fecha de impresión: 26.05.23

Larguero delantero derecho	= KJLTVR	== ET
Mesa giratoria	++ 311380DT1	Página:
Vario Interface	+ VI1	2

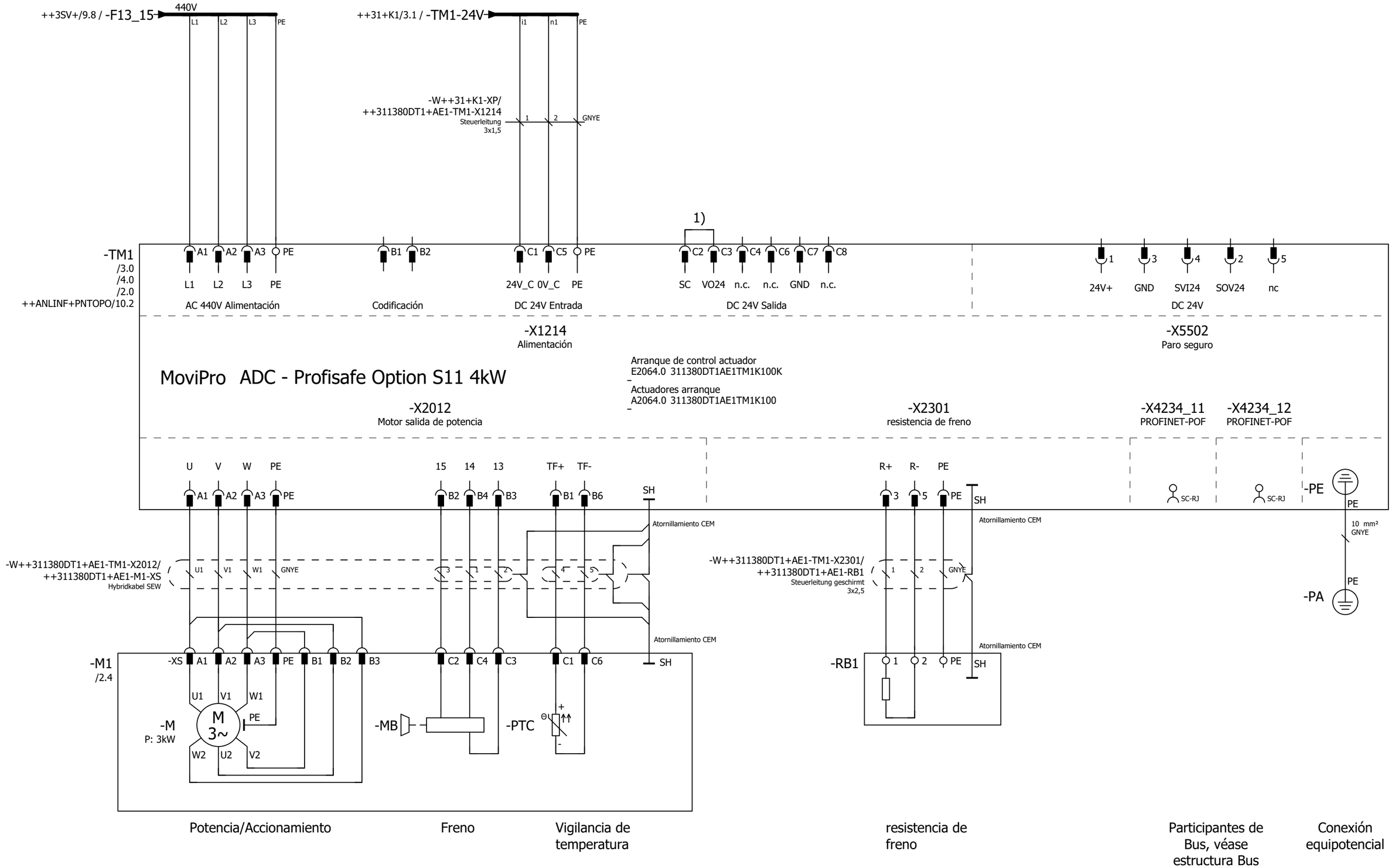

Módulo de Aplicación AMA0801 en el modo operativo „Especificación binaria del valor consigna"

1) Puentear contacto de señalización (SC) en el conector, si no hay interruptor de mantenimie

◄ +VI1/2 | 0 | 1 | 2 | 3 | 4 | 5 | 6 | 7 | 8 | 9 | 2 ►

Larguero delantero derecho ARG3, 311310-321300 Emplaza Planta: 66 Nave: 102 Campo: F04	MoviPro variador de frecuencia unidad de potencia	No. inv./No. equipo: 66-96D-313786 Nombre de Proyecto / No. de dibujo: 66-E05-01EKJLTVR3	FFT MÉXICO S.A. DE C.V. Dibuj.: PMP-A/B fecha: 12.03.14 Modif.: CARLO fecha: 02.02.23 Fecha de impresión: 26.05.23	Larguero delantero derecho Mesa giratoria Unidad motriz	= KJLTVR ++ 311380DT1 + AE1	== ET Página: 1

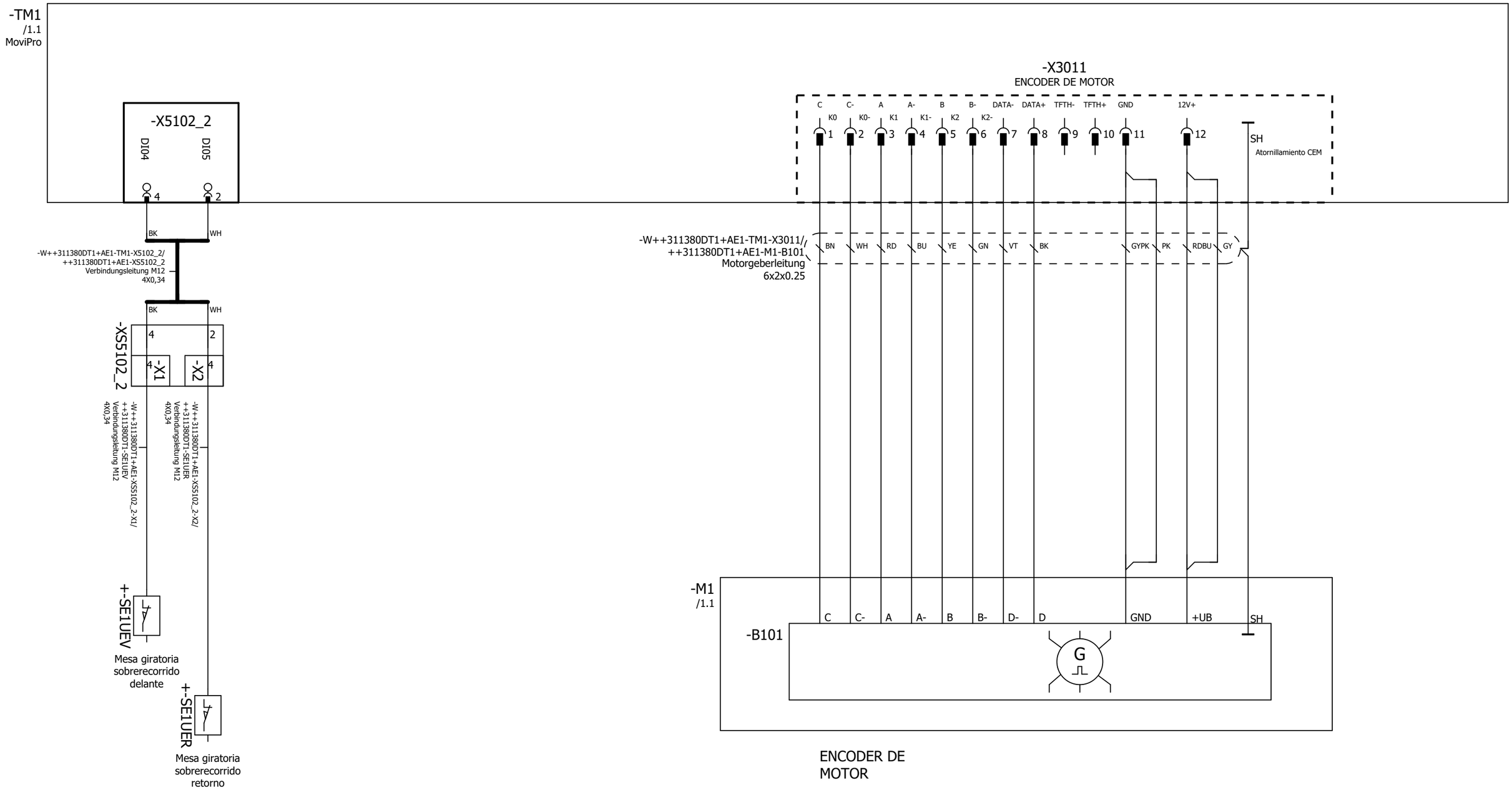

◄ 1	0	1	2	3	4	5	6	7	8	9	3 ►		

Larguero delantero derecho ARG3, 311310-321300 Emplaza Planta: 66 Nave: 102 Campo: F04	MoviPro variador de frecuencia encoder	No. inv./No. equipo: 66-96D-313786 Nombre de Proyecto / No. de dibujo: 66-E05-01EKJLTVR3	FFT MÉXICO S.A. DE C.V. Dibuj.: PMP-A/B fecha: 12.03.14 Modif.: FFT FFT fecha: 13.07.17 Fecha de impresión: 26.05.23	Larguero delantero derecho Mesa giratoria Unidad motriz	= KJLTVR ++ 311380DT1 + AE1	== ET Página: 2

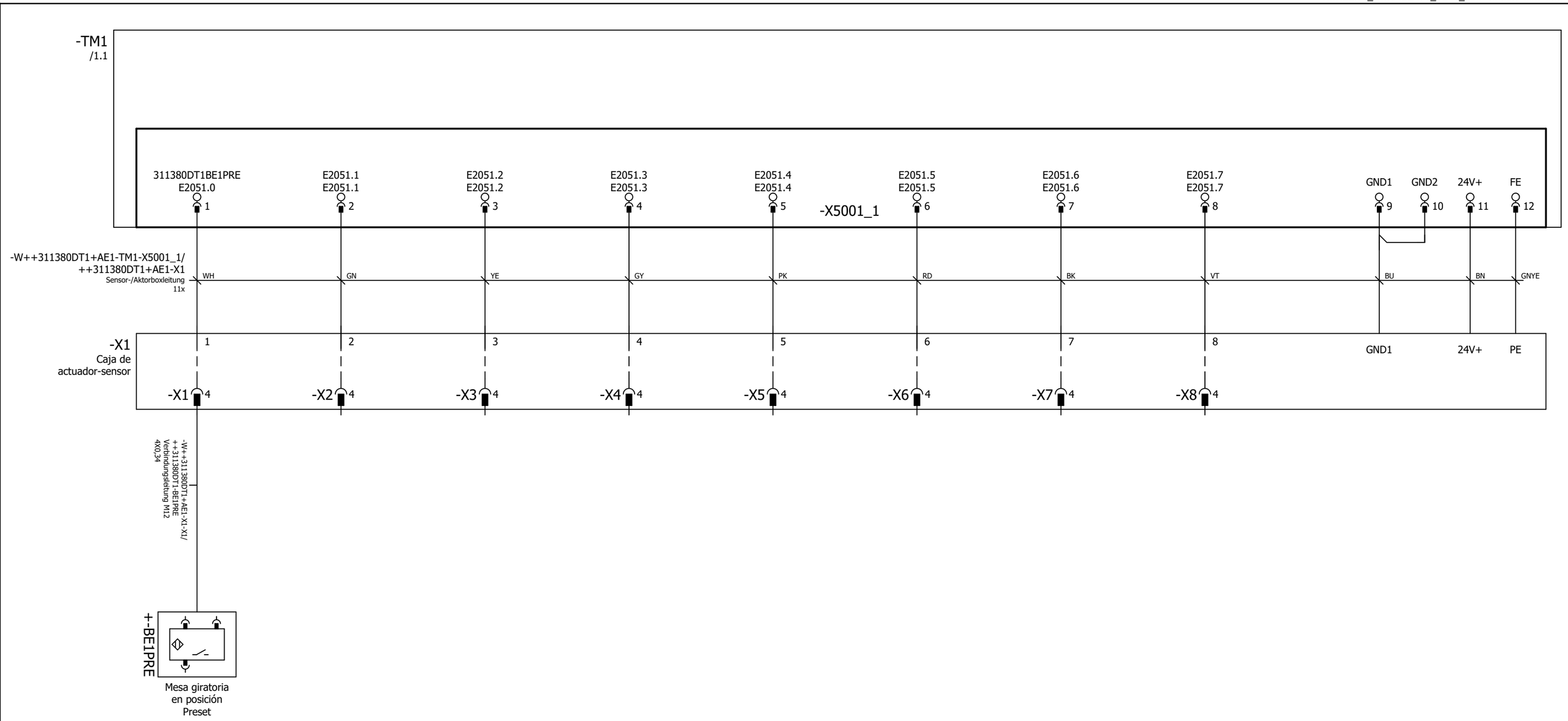

Larguero delantero derecho ARG3, 311310-321300 Emplaza Planta: 66 Nave: 102 Campo: F04	MoviPro variador de frecuencia entradas/salidas digitales	No. inv./No. equipo: 66-96D-313786 Nombre de Proyecto / No. de dibujo: 66-E05-01EKJLTVR3	FFT MÉXICO S.A. DE C.V. Dibuj.: PMP-A/B fecha: 12.03.14 Modif.: CARLO fecha: 02.02.23 Fecha de impresión: 26.05.23	Larguero delantero derecho Mesa giratoria Unidad motriz	= KJLTVR ++ 311380DT1 + AE1	== ET Página: 3	

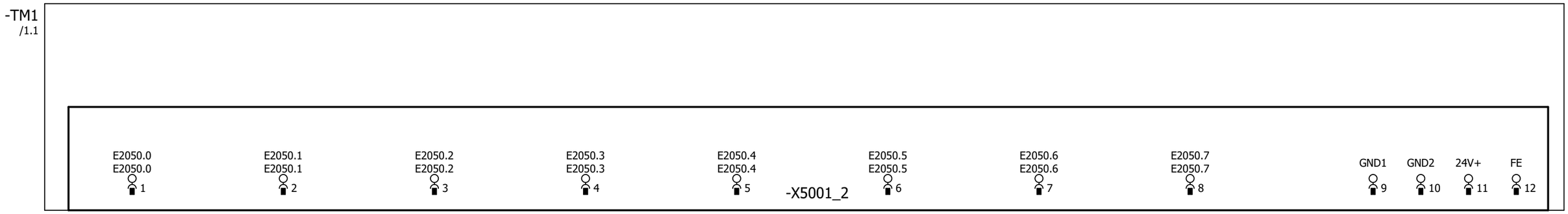

24V
Alimentación de tensión

Larguero delantero derecho ARG3, 311310-321300 Emplaza Planta: 66 Nave: 102 Campo: F04	MoviPro variador de frecuencia entradas/salidas digitales	No. inv./No. equipo: 66-96D-313786 Nombre de Proyecto / No. de dibujo: 66-E05-01EKJLTVR3	FFT MÉXICO S.A. DE C.V. Dibuj.: PMP-A/B fecha: 12.03.14 Modif.: CARLO fecha: 02.02.23 Fecha de impresión: 26.05.23	Larguero delantero derecho	= KJLTVR	== ET	Página: 4
				Mesa giratoria	++ 311380DT1		
				Unidad motriz	+ AE1		

Denominación de conector
=KJLTVR++311380DT1+AE1-M1-XS

Textos de función	-W++311380DT1+AE1-TM1-X2012/++311380DT1+AE1-M1-XS 9x Hybridkabel SEW	Designación de cable / Tipo de cable	Denominación destino exterior y Conexión		Base / Clavija Número	Denominación destino interior y Conexión		Designación de cable / Tipo de cable	Página / ruta
Potencia/Accionamiento	5		-M1-XS -TM1-X2012	B3 A1	A1	-M1-M	U1		/1.1
=	V1		-M1-XS -TM1-X2012	B2 A2	A2	-M1-M	V1		/1.1
=	W1		-M1-XS -TM1-X2012	B1 A3	A3	-M1-M	W1		/1.2
=			-M1-XS	A3	B1	-M1-M	V2		/1.2
=			-M1-XS	A2	B2	-M1-M	U2		/1.2
=			-M1-XS	A1	B3	-M1-M	W2		/1.2
Vigilancia de temperatura	4		-TM1-X2012	B1	C1	-M1-PTC	+		/1.4
Freno	3		-TM1-X2012	B2	C2	-M1-MB	BU		/1.3
=	2		-TM1-X2012	B3	C3	-M1-MB	RD		/1.3
=	1		-TM1-X2012	B4	C4	-M1-MB	WH		/1.3
Vigilancia de temperatura	5		-TM1-X2012	B6	C6	-M1-PTC	-		/1.4
Potencia/Accionamiento	GNYE		-TM1-X2012	PE	PE ⏚	-M1-M	PE		/1.2

Denominación de conector
=KJLTVR++311380DT1+AE1-TM1-X1214

Textos de función	-W++3SV-XL/++311380DT1+AE1-TM1-X1214 4x2.5 mm² Steuerleitung	Designación de cable / Tipo de cable	Denominación destino exterior y Conexión		Base / Clavija Número	Denominación destino interior y Conexión		Designación de cable / Tipo de cable	Página / ruta
Potencia/Accionamiento	1		++3SV-XL	31	A1	-TM1	L1		/1.1
=	2		++3SV-XL	32	A2	-TM1	L2		/1.1
=	3		++3SV-XL	33	A3	-TM1	L3		/1.2

Denominación de conector
=KJLTVR++311380DT1+AE1-TM1-X1214

Textos de función	Designación de cable / Tipo de cable: -W++31+K1-XP/++311380DT1+AE1-TM1-X1214 3x1,5 mm² Steuerleitung	Denominación destino exterior y Conexión		Base / Clavija Número	Denominación destino interior y Conexión		Página / ruta
Potencia/Accionamiento				B1			/1.2
=				B2			/1.3
Freno	1	++31+K1-XP	ib	C1	-TM1	24V_C	/1.3
Vigilancia de temperatura		-TM1-X1214	C3	C2	-TM1	SC	/1.4
=		-TM1-X1214	C2	C3	-TM1	VO24	/1.5
=				C4	-TM1	n.c.	/1.5
Freno	2	++31+K1-XP	nb	C5	-TM1	0V_C	/1.4
Vigilancia de temperatura				C6	-TM1	n.c.	/1.5
=				C7	-TM1	GND	/1.5
=				C8	-TM1	n.c.	/1.5

Denominación de conector
=KJLTVR++311380DT1+AE1-TM1-X2012

Textos de función	Designación de cable / Tipo de cable: -W++311380DT1+AE1-TM1-X2012/++311380DT1+AE1-M1-XS 9x Hybridkabel SEW	Denominación destino exterior y Conexión		Base / Clavija Número	Denominación destino interior y Conexión		Página / ruta
Potencia/Accionamiento	U1	-M1-XS	A1	A1	-TM1	U	/1.1
Motor salida de potencia	V1	-M1-XS	A2	A2	-TM1	V	/1.1
=	W1	-M1-XS	A3	A3	-TM1	W	/1.2
Vigilancia de temperatura	4	-M1-XS	C1	B1	-TM1	TF+	/1.4
Freno	3	-M1-XS	C2	B2	-TM1	15	/1.3

Larguero delantero derecho
ARG3, 311310-321300
Emplaza Planta: 66 Nave: 102 Campo: F04

Esquema de conector

No. inv./No. equipo: 66-96D-313786
Nombre de Proyecto / No. de dibujo:
66-E05-01EKJLTVR3

FFT MÉXICO S.A. DE C.V.
Dibuj.: PMP-A/B fecha: 12.03.14
Modif.: FFT FFT fecha: 22.01.18
Fecha de impresión: 26.05.23

Larguero delantero derecho	= KJLTVR	== ET
Mesa giratoria	++ 311380DT1	Página:
Unidad motriz	+ AE1	6

Denominación de conector
=KJLTVR++311380DT1+AE1-TM1-X2012

Textos de función	Designación de cable -W++311380DT1+AE1-TM1-X2012/++311380DT1+AE1-M1-XS 9x	Tipo de cable Hybridkabel SEW	Denominación destino exterior y Conexión		Base / Clavija Número	Denominación destino interior y Conexión		Designación de cable / Tipo de cable	Página / ruta
Freno			-M1-XS	C3	B3	-TM1	13		/1.3
=		1	-M1-XS	C4	B4	-TM1	14		/1.3
Vigilancia de temperatura		5	-M1-XS	C6	B6	-TM1	TF-		/1.4
PE		GNYE	-M1-XS	PE	PE ⏚	-TM1	PE		/1.2

Denominación de conector
=KJLTVR++311380DT1+AE1-TM1-X2301

Textos de función	Designación de cable -W++311380DT1+AE1-TM1-X2301/++311380DT1+AE1-RB1 3x2,5 mm²	Tipo de cable Steuerleitung geschirmt	Denominación destino exterior y Conexión		Base / Clavija Número	Denominación destino interior y Conexión		Designación de cable / Tipo de cable	Página / ruta
resistencia de freno		1	-RB1	1	3	-TM1	R+		/1.6
=		2	-RB1	2	5	-TM1	R-		/1.6
PE		GNYE	-RB1	PE	PE ⏚	-TM1	PE		/1.6

Denominación de conector
=KJLTVR++311380DT1+AE1-TM1-X3011

Textos de función	-W++311380DT1+AE1-TM1-X3011/++311380DT1+AE1-M1-B101 6x2x0.25 mm² Motorgeberleitung	Designación de cable / Tipo de cable	Denominación destino exterior y Conexión		Base / Clavija Número	Denominación destino interior y Conexión		Designación de cable / Tipo de cable	Página / ruta
ENCODER DE MOTOR	BK		-M1-B101	C	1	-TM1	C		/2.5
=	WH		-M1-B101	C-	2	-TM1	C-		/2.5
=	RD		-M1-B101	A	3	-TM1	A		/2.5
=	BU		-M1-B101	A-	4	-TM1	A-		/2.6
=	YE		-M1-B101	B	5	-TM1	B		/2.6
=	GN		-M1-B101	B-	6	-TM1	B-		/2.6
=	VT		-M1-B101	D-	7	-TM1	DATA-		/2.6
=	BK		-M1-B101	D	8	-TM1	DATA+		/2.6
=					9	-TM1	TFTH-		/2.7
=					10	-TM1	TFTH+		/2.7
=	PK GYPK		-M1-B101 -M1-B101	GND GND	11	-TM1	GND		/2.7
=	GY RDBU		-M1-B101 -M1-B101	+UB +UB	12	-TM1	12V+		/2.7

Denominación de conector
=KJLTVR++311380DT1+AE1-TM1-X5502

Textos de función	Designación de cable / Tipo de cable	Denominación destino exterior y Conexión		Base / Clavija Número	Denominación destino interior y Conexión		Designación de cable / Tipo de cable	Página / ruta
resistencia de freno				1	-TM1	24V+		/1.7
=				2	-TM1	SOV24		/1.8
=				3	-TM1	GND		/1.8

Denominación de conector
=KJLTVR++311380DT1+AE1-TM1-X5502

Textos de función	Designación de cable / Tipo de cable	Denominación destino exterior y Conexión		Base / Clavija Número	Denominación destino interior y Conexión		Designación de cable / Tipo de cable	Página / ruta
resistencia de freno				4	-TM1	SVI24		/1.8
=				5	-TM1	nc		/1.8

Larguero delantero derecho
ARG3, 311310-321300
Emplaza Planta: 66 Nave: 102 Campo: F04

Esquema de conector

No. inv./No. equipo: 66-96D-313786
Nombre de Proyecto / No. de dibujo:
66-E05-01EKJLTVR3

FFT MÉXICO S.A. DE C.V.
Dibuj.: PMP-A/B fecha: 12.03.14
Modif.: FFT FFT fecha: 22.01.18
Fecha de impresión: 26.05.23

Larguero delantero derecho	= KJLTVR	== ET
Mesa giratoria	++ 311380DT1	Página: 9
Unidad motriz	+ AE1	

Cliente: (Propietario de la instalación)

Volkswagen de México

Nombre de Proyecto / No. de dibujo: 66-E05-01EKJLTVR3

Instalación: =KJLTVR

Lugar de instalación: ++311380V01

Descripción lugar de instalación: Dispositivo Mesa Giratoria

Informaciones de la instalación:

Año de fabricación: 2016

Sistema de PLC: Siemens CPU319-F
Sistema de Bus: Profinet

	Red general:	Red soldadura (si se dispone):
Tensión:	440V	440V
Intensidad nominal:	67.7A	165.3A
Potencia	51.6kVA	126kVA
Punto de aliment:	UKVG-04 SAL.65	SVG-06A SAL.4
Fusible previo:	100A	200A

Informaciones EPLAN:

Cantidad total de hojas:	620
Última modificación:	02.02.23
Último adaptador:	CARLO
Última versión de EPLAN usada:	2.7.3
Última versión Build de EPLAN usada:	11418
Tipo de proyecto:	Projeto do esquema

Encadenado con controles de terceros:

Instalación(es):	Larguero delantero derecho
Número(s) de dibujo(s):	66-E00-01EKJLTVR1, 66-E00-01EKJLTVR4
No. inv./No. equipo:	66-96D-313786

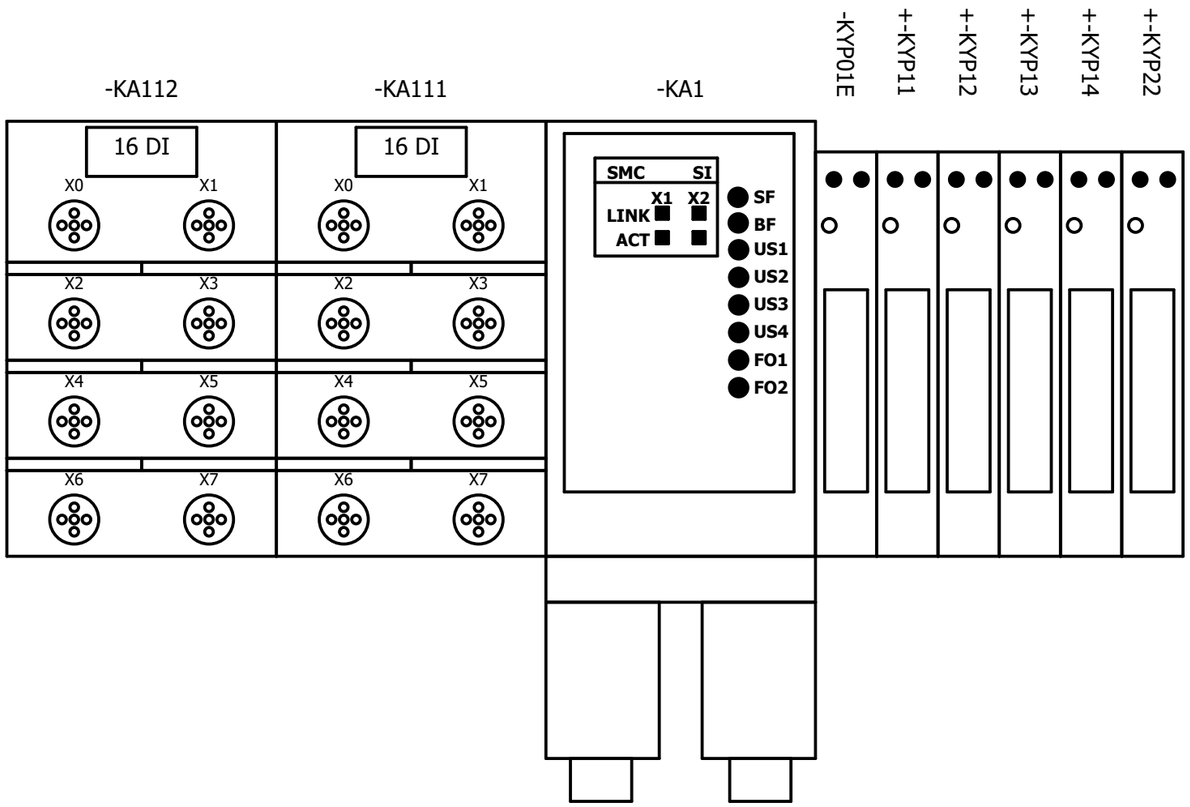

Larguero delantero derecho
ARG3, 311310-321300
Emplaza Planta: 66 Nave: 102 Campo: F04

Esquema de montaje

No. inv./No. equipo: 66-96D-313786
Nombre de Proyecto / No. de dibujo:
66-E05-01EKJLTVR3

FFT MÉXICO S.A. DE C.V.
Dibuj.: PMP-A/B fecha: 12.03.14
Modif.: FFT FFT fecha: 30.01.17
Fecha de impresión: 26.05.23

Larguero delantero derecho	= KJLTVR	== ET
Dispositivo Mesa Giratoria	++ 311380V01	Página:
Vario Interface	+ VI1	1

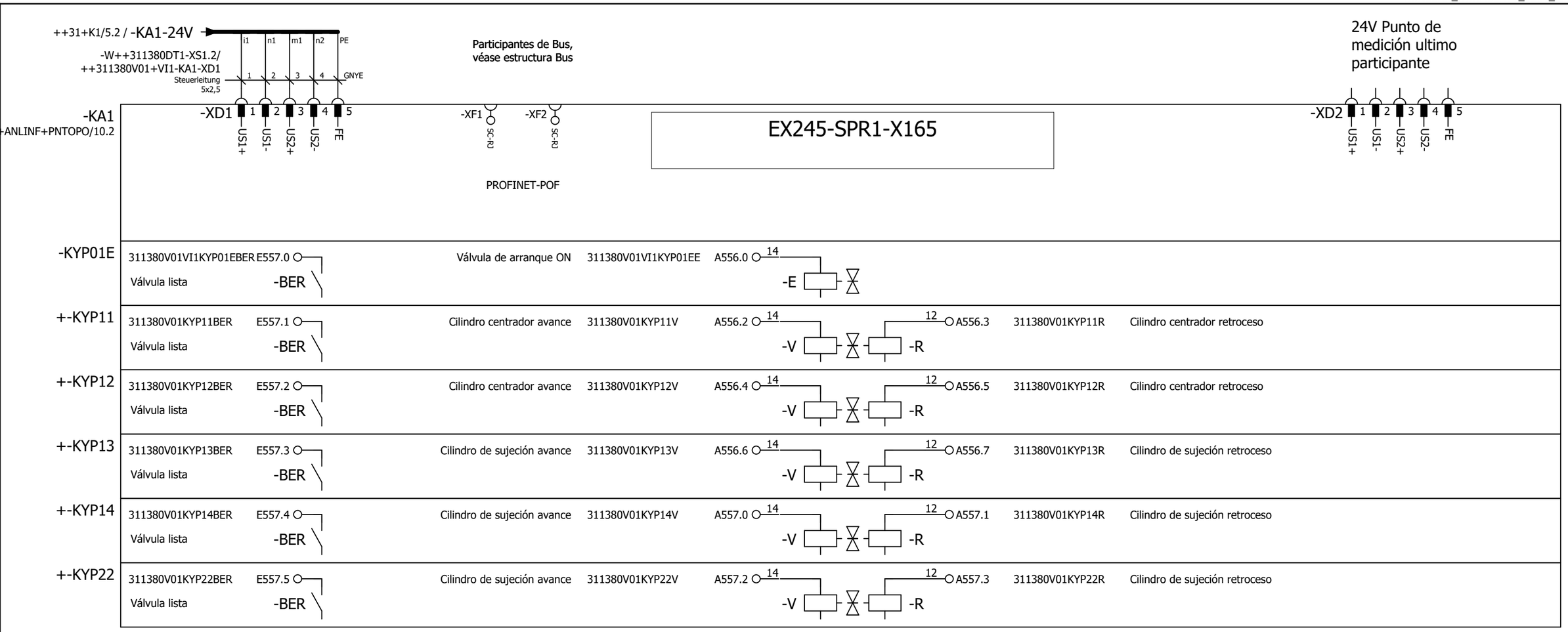

Larguero delantero derecho
ARG3, 311310-321300
Emplaza Planta: 66 Nave: 102 Campo: F04

24V-Alimentación y válvulas

No. inv./No. equipo: 66-96D-313786
Nombre de Proyecto / No. de dibujo:
66-E05-01EKJLTVR3

FFT MÉXICO S.A. DE C.V.
Dibuj.: PMP-A/B fecha: 12.03.14
Modif.: CARLO fecha: 02.02.23
Fecha de impresión: 26.05.23

Larguero delantero derecho	= KJLTVR	== ET
Dispositivo Mesa Giratoria	++ 311380V01	Página:
Vario Interface	+ VI1	2

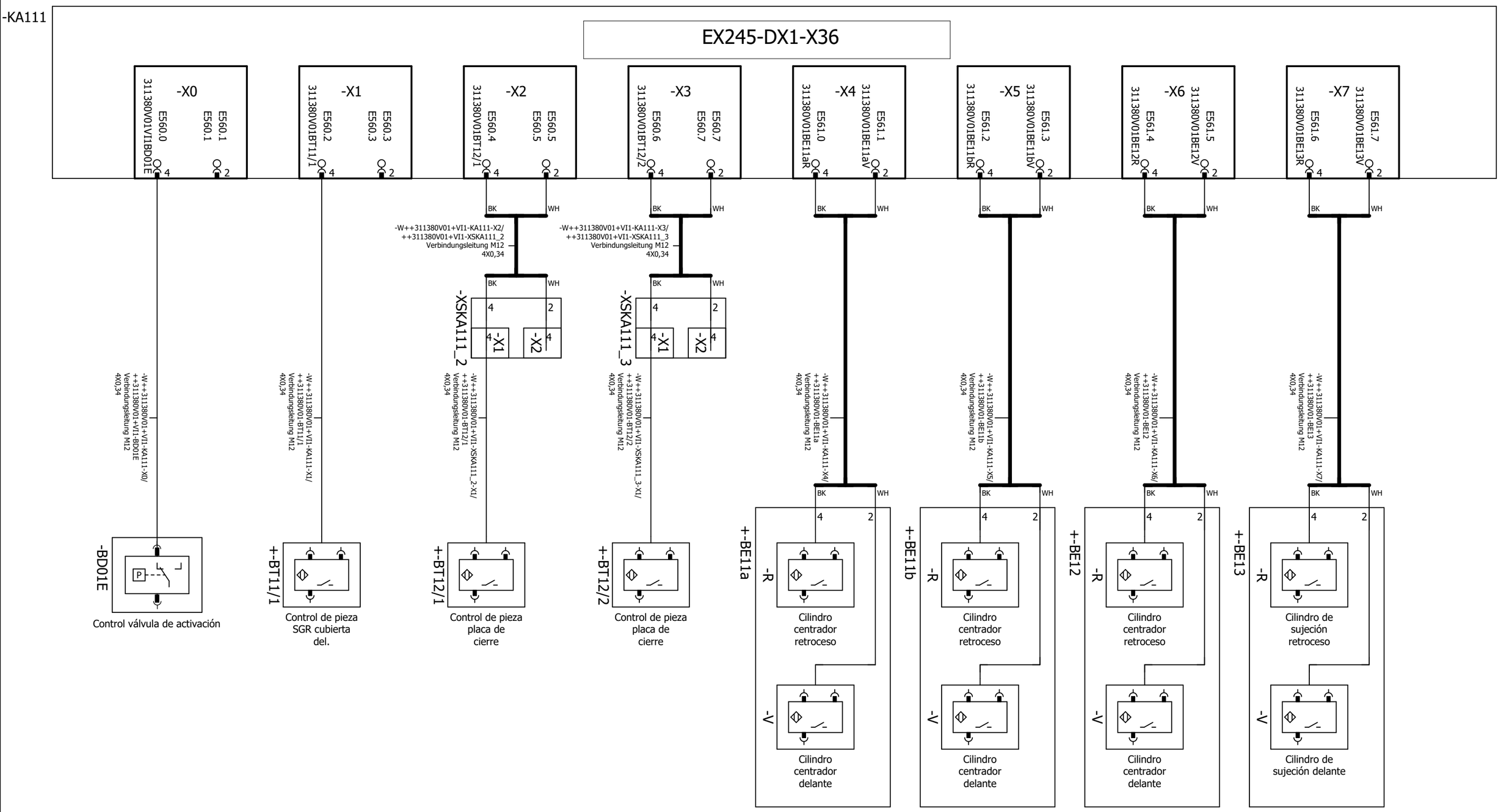

Larguero delantero derecho ARG3, 311310-321300 Emplaza Planta: 66 Nave: 102 Campo: F04	Isla de válvulas Módulo de entradas 1 6DI	No. inv./No. equipo: 66-96D-313786 Nombre de Proyecto / No. de dibujo: 66-E05-01EKJLTVR3	FFT MÉXICO S.A. DE C.V. Dibuj.: PMP-A/B fecha: 12.03.14 Modif.: CARLO fecha: 02.02.23 Fecha de impresión: 26.05.23	Larguero delantero derecho Dispositivo Mesa Giratoria Vario Interface	= KJLTVR ++ 311380V01 + VI1	== ET Página: 3	

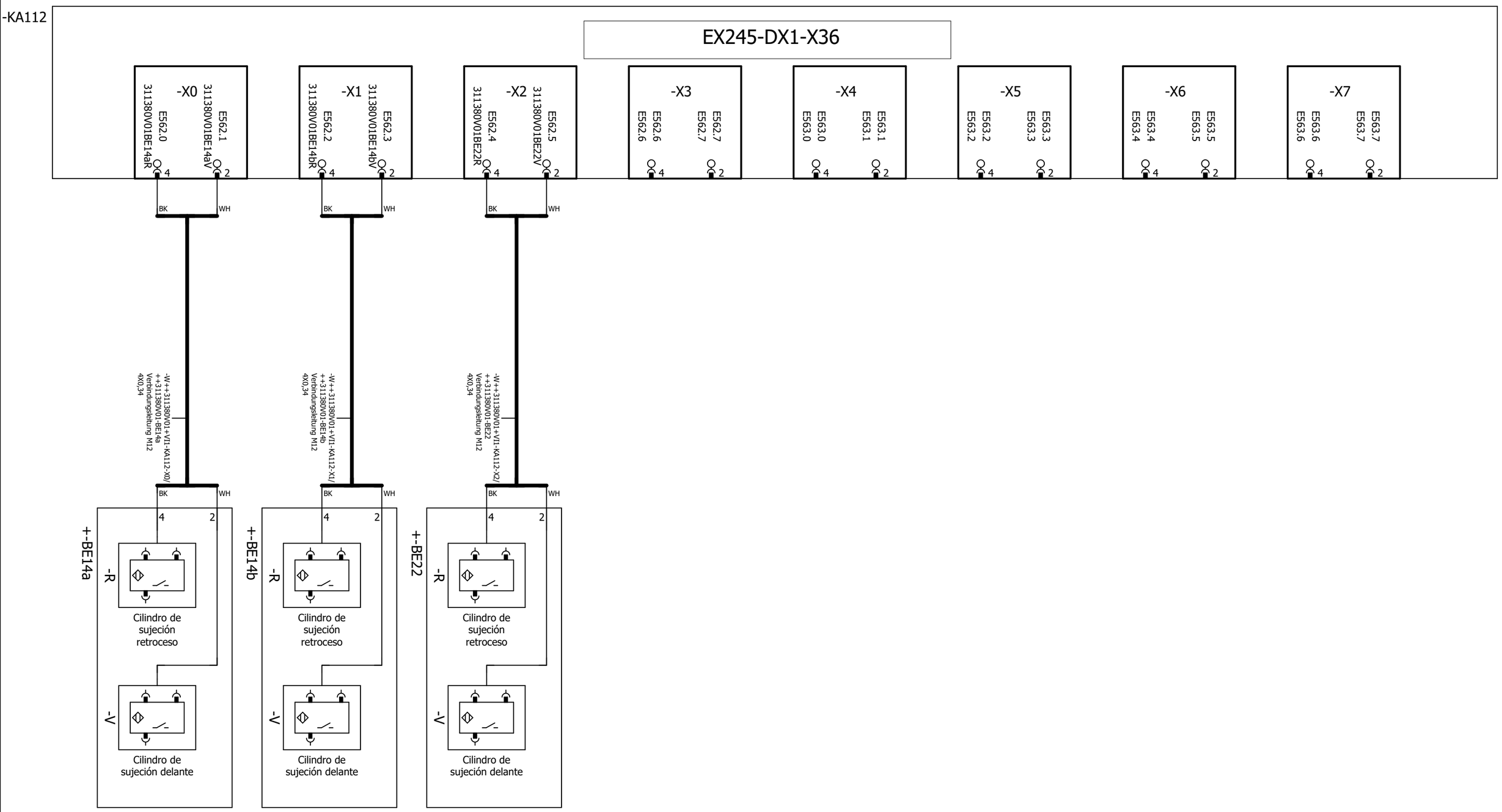

◄ 3	0	1	2	3	4	5	6	7	8	9	+VI2/1 ►		
Larguero delantero derecho ARG3, 311310-321300 Emplaza Planta: 66 Nave: 102 Campo: F04				Isla de válvulas Módulo de entradas 1 6DI	No. inv./No. equipo: 66-96D-313786 Nombre de Proyecto / No. de dibujo: 66-E05-01EKJLTVR3		FFT MÉXICO S.A. DE C.V. Dibuj.: PMP-A/B fecha: 12.03.14 Modif.: CARLO fecha: 02.02.23 Fecha de impresión: 26.05.23		Larguero delantero derecho Dispositivo Mesa Giratoria Vario Interface	= KJLTVR ++ 311380V01 + VI1	== ET Página: 4		

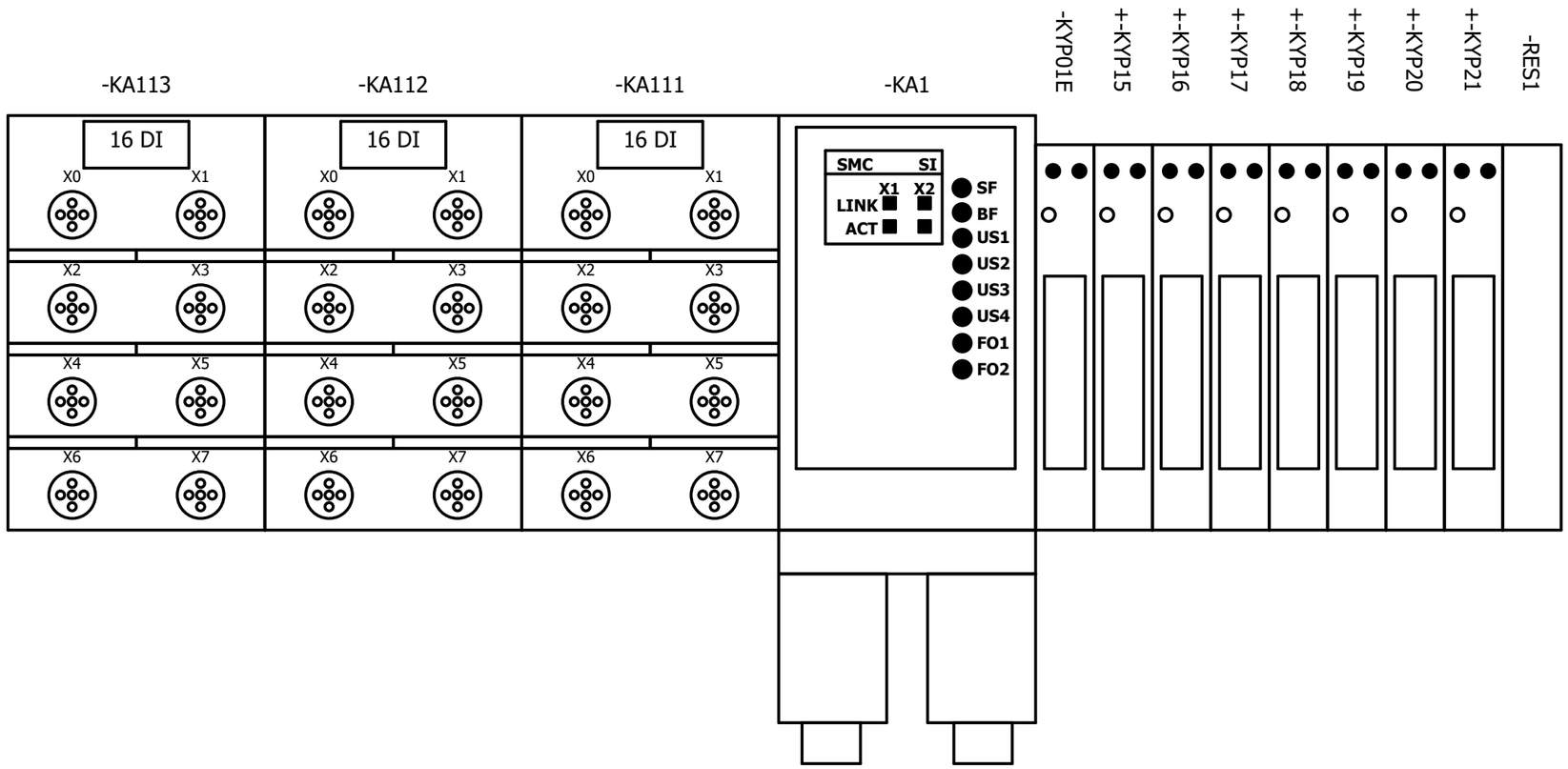

Larguero delantero derecho
ARG3, 311310-321300
Emplaza Planta: 66 Nave: 102 Campo: F04

Esquema de montaje

No. inv./No. equipo: 66-96D-313786
Nombre de Proyecto / No. de dibujo:
66-E05-01EKJLTVR3

FFT MÉXICO S.A. DE C.V.
Dibuj.: PMP-A/B fecha: 12.03.14
Modif.: FFT FFT fecha: 30.01.17
Fecha de impresión: 26.05.23

Larguero delantero derecho	= KJLTVR	== ET
Dispositivo Mesa Giratoria	++ 311380V01	Página:
Vario Interface	+ VI2	1

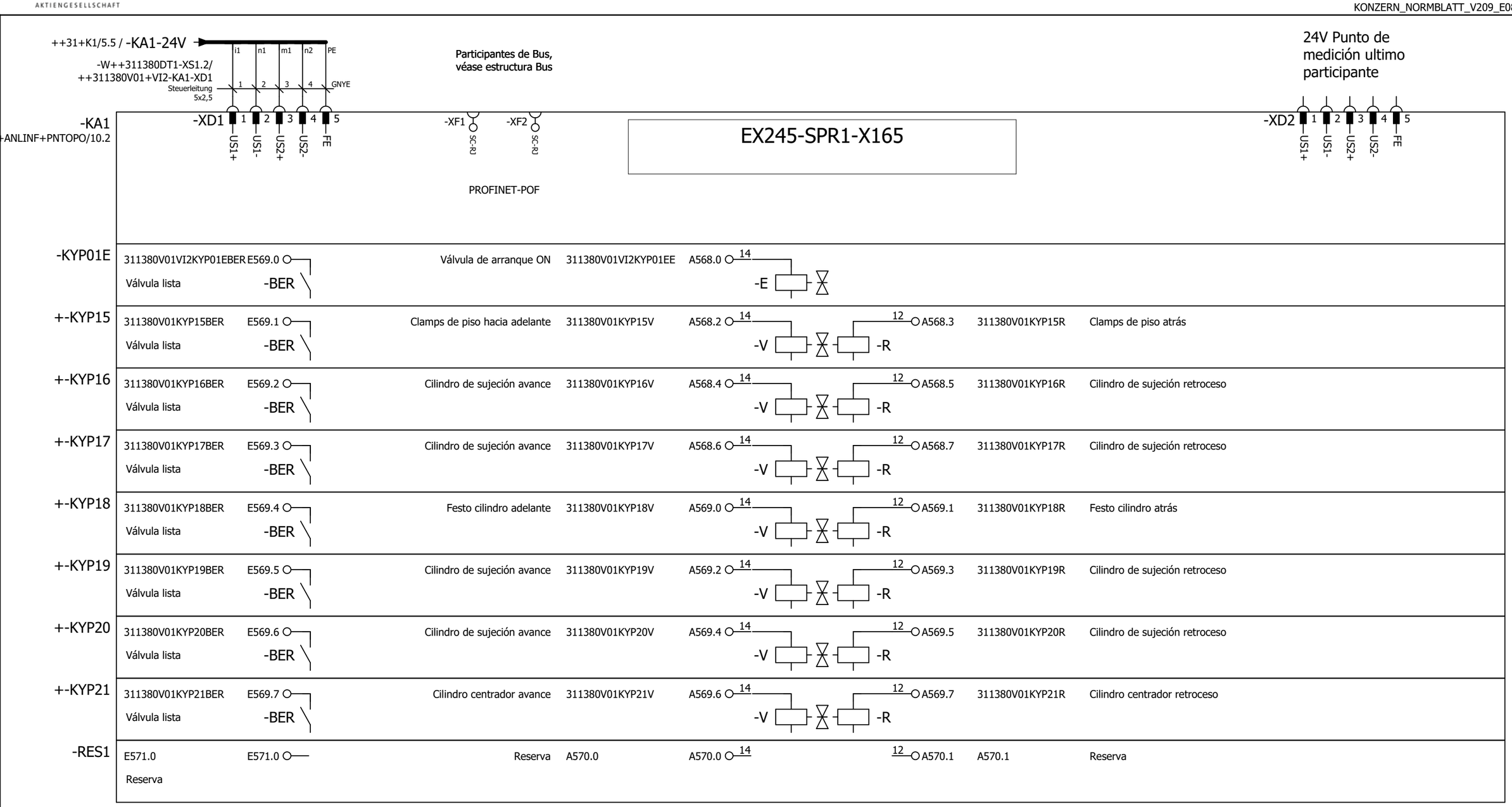

Larguero delantero derecho ARG3, 311310-321300 Emplaza Planta: 66 Nave: 102 Campo: F04	24V-Alimentación y válvulas	No. inv./No. equipo: 66-96D-313786 Nombre de Proyecto / No. de dibujo: 66-E05-01EKJLTVR3	FFT MÉXICO S.A. DE C.V. Dibuj.: PMP-A/B fecha: 12.03.14 Modif.: CARLO fecha: 02.02.23 Fecha de impresión: 26.05.23	Larguero delantero derecho Dispositivo Mesa Giratoria Vario Interface	= KJLTVR ++ 311380V01 + VI2	== ET Página: 2

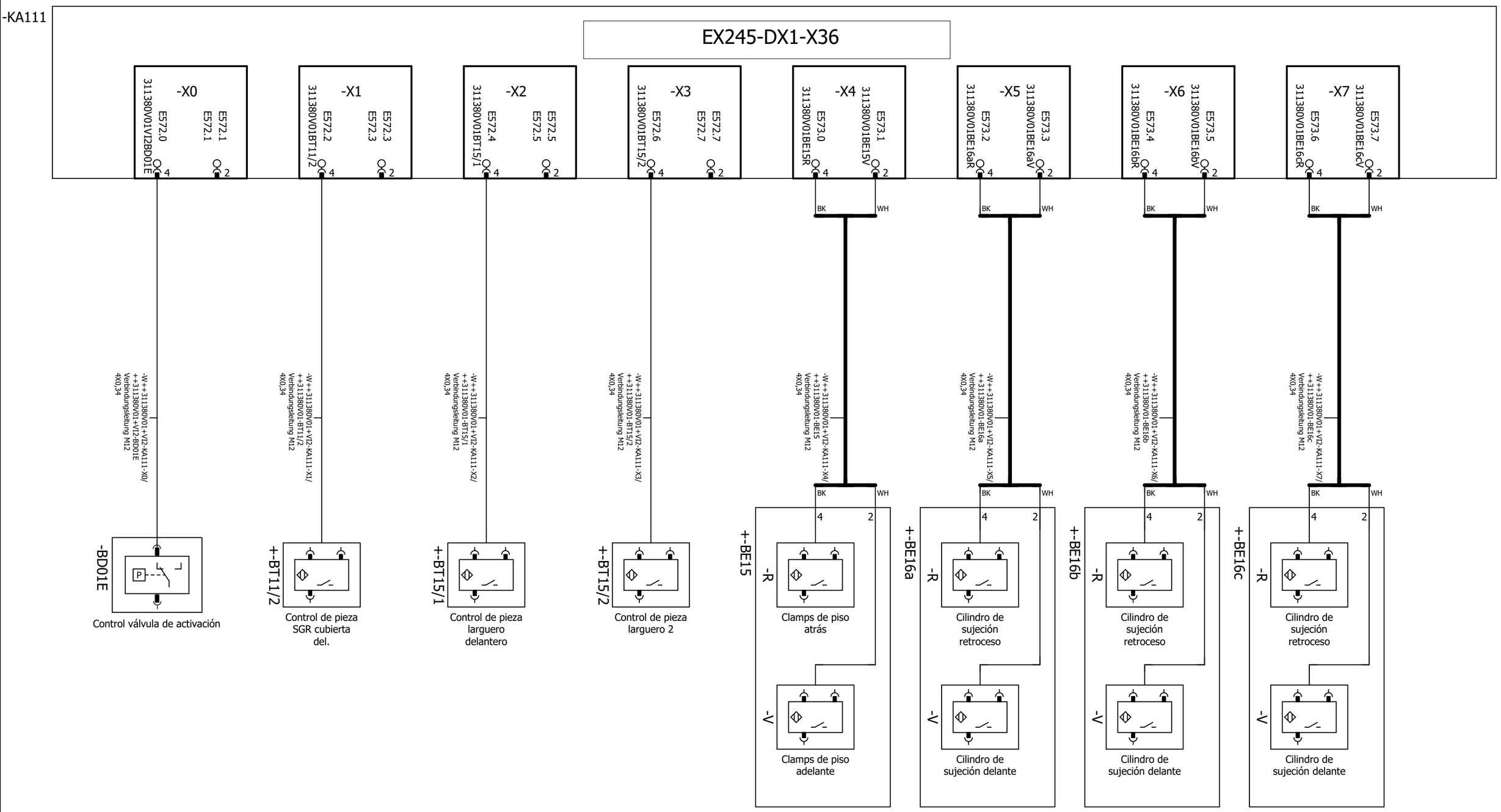

Larguero delantero derecho ARG3, 311310-321300 Emplaza Planta: 66 Nave: 102 Campo: F04	Isla de válvulas Módulo de entradas 1 6DI	No. inv./No. equipo: 66-96D-313786 Nombre de Proyecto / No. de dibujo: 66-E05-01EKJLTVR3	FFT MÉXICO S.A. DE C.V. Dibuj.: PMP-A/B fecha: 12.03.14 Modif.: CARLO fecha: 02.02.23 Fecha de impresión: 26.05.23	Larguero delantero derecho Dispositivo Mesa Giratoria Vario Interface	= KJLTVR ++ 311380V01 + VI2	== ET Página: 3	

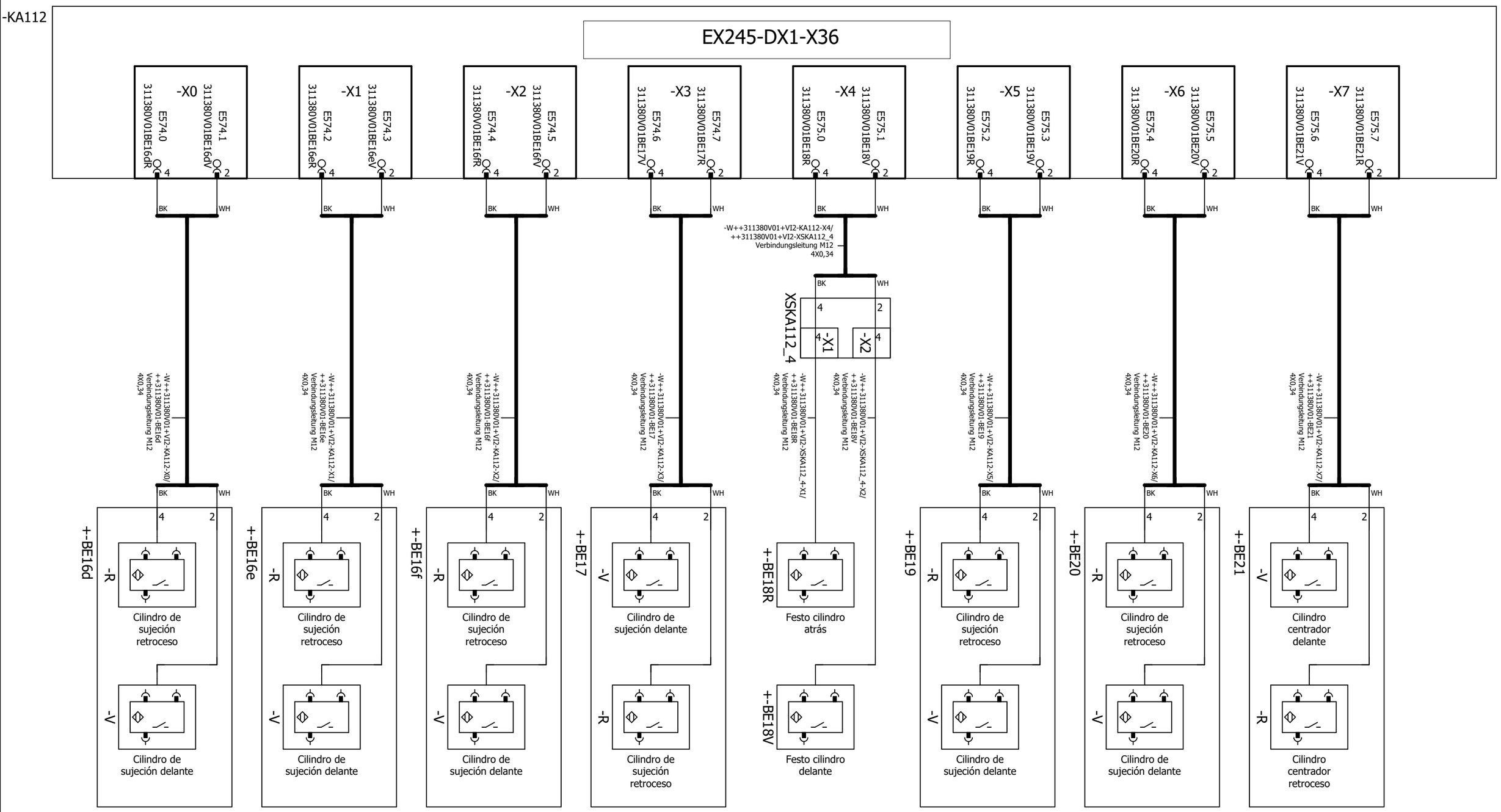

Larguero delantero derecho ARG3, 311310-321300 Emplaza Planta: 66 Nave: 102 Campo: F04	Isla de válvulas Módulo de entradas 1 6DI	No. inv./No. equipo: 66-96D-313786 Nombre de Proyecto / No. de dibujo: 66-E05-01EKJLTVR3	FFT MÉXICO S.A. DE C.V. Dibuj.: PMP-A/B fecha: 12.03.14 Modif.: CARLO fecha: 02.02.23 Fecha de impresión: 26.05.23	Larguero delantero derecho	= KJLTVR	== ET	
				Dispositivo Mesa Giratoria	++ 311380V01	Página:	
				Vario Interface	+ VI2	4	

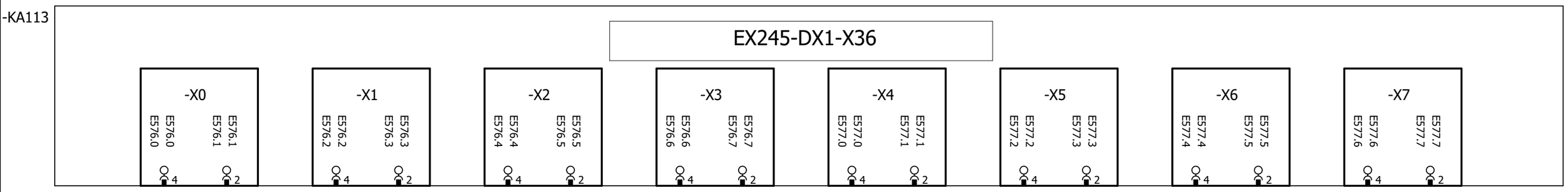

Larguero delantero derecho
ARG3, 311310-321300
Emplaza Planta: 66 Nave: 102 Campo: F04

Isla de válvulas Módulo de entradas 1
6DI

No. inv./No. equipo: 66-96D-313786
Nombre de Proyecto / No. de dibujo:
66-E05-01EKJLTVR3

FFT MÉXICO S.A. DE C.V.
Dibuj.: PMP-A/B fecha: 12.03.14
Modif.: CARLO fecha: 02.02.23
Fecha de impresión: 26.05.23

Larguero delantero derecho	= KJLTVR	== ET
Dispositivo Mesa Giratoria	++ 311380V01	Página:
Vario Interface	+ VI2	5

Cliente: (Propietario de la instalación)

Volkswagen de México

Nombre de Proyecto / No. de dibujo: 66-E05-01EKJLTVR3

Instalación: =KJLTVR

Lugar de instalación: ++311400

Descripción lugar de instalación: Estación Útil

Informaciones de la instalación:

Año de fabricación: 2016

Sistema de PLC: Siemens CPU319-F
Sistema de Bus: Profinet

	Red general:	Red soldadura (si se dispone):
Tensión:	440V	440V
Intensidad nominal:	67.7A	165.3A
Potencia	51.6kVA	126kVA
Punto de aliment:	UKVG-04 SAL.65	SVG-06A SAL.4
Fusible previo:	100A	200A

Informaciones EPLAN:

Cantidad total de hojas:	620
Última modificación:	02.02.23
Último adaptador:	CARLO
Última versión de EPLAN usada:	2.7.3
Última versión Build de EPLAN usada:	11418
Tipo de proyecto:	Projeto do esquema

Encadenado con controles de terceros:

Instalación(es):	Larguero delantero derecho
Número(s) de dibujo(s):	66-E00-01EKJLTVR1, 66-E00-01EKJLTVR4
No. inv./No. equipo:	66-96D-313786

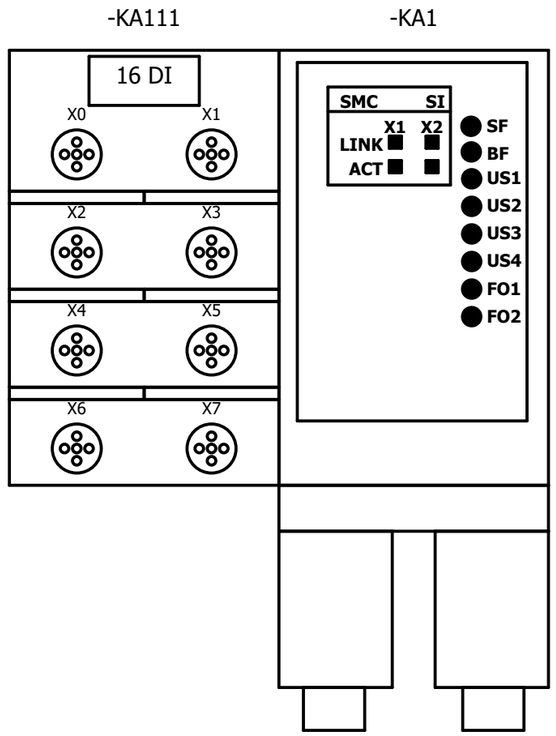

Larguero delantero derecho
ARG3, 311310-321300
Emplaza Planta: 66 Nave: 102 Campo: F04

Esquema de montaje

No. inv./No. equipo: 66-96D-313786
Nombre de Proyecto / No. de dibujo:
66-E05-01EKJLTVR3

FFT MÉXICO S.A. DE C.V.
Dibuj.: PMP-A/B fecha: 12.03.14
Modif.: FFT FFT fecha: 30.01.17
Fecha de impresión: 26.05.23

Larguero delantero derecho	= KJLTVR	== ET
Estación Útil	++ 311400	Página: 1
Vario Interface	+ VI1	

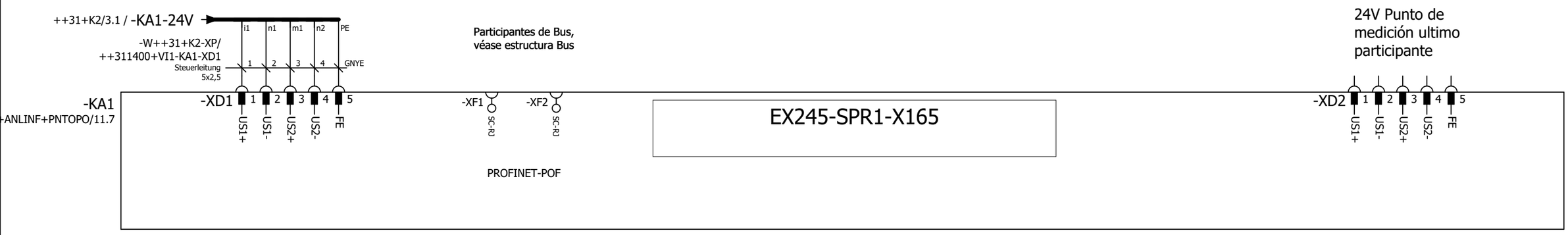

Larguero delantero derecho ARG3, 311310-321300 Emplaza Planta: 66 Nave: 102 Campo: F04	24V-Alimentación y válvulas	No. inv./No. equipo: 66-96D-313786 Nombre de Proyecto / No. de dibujo: 66-E05-01EKJLTVR3	FFT MÉXICO S.A. DE C.V. Dibuj.: PMP-A/B fecha: 12.03.14 Modif.: CARLO fecha: 02.02.23 Fecha de impresión: 26.05.23	Larguero delantero derecho Estación Útil Vario Interface	= KJLTVR ++ 311400 + VI1	== ET Página: 2

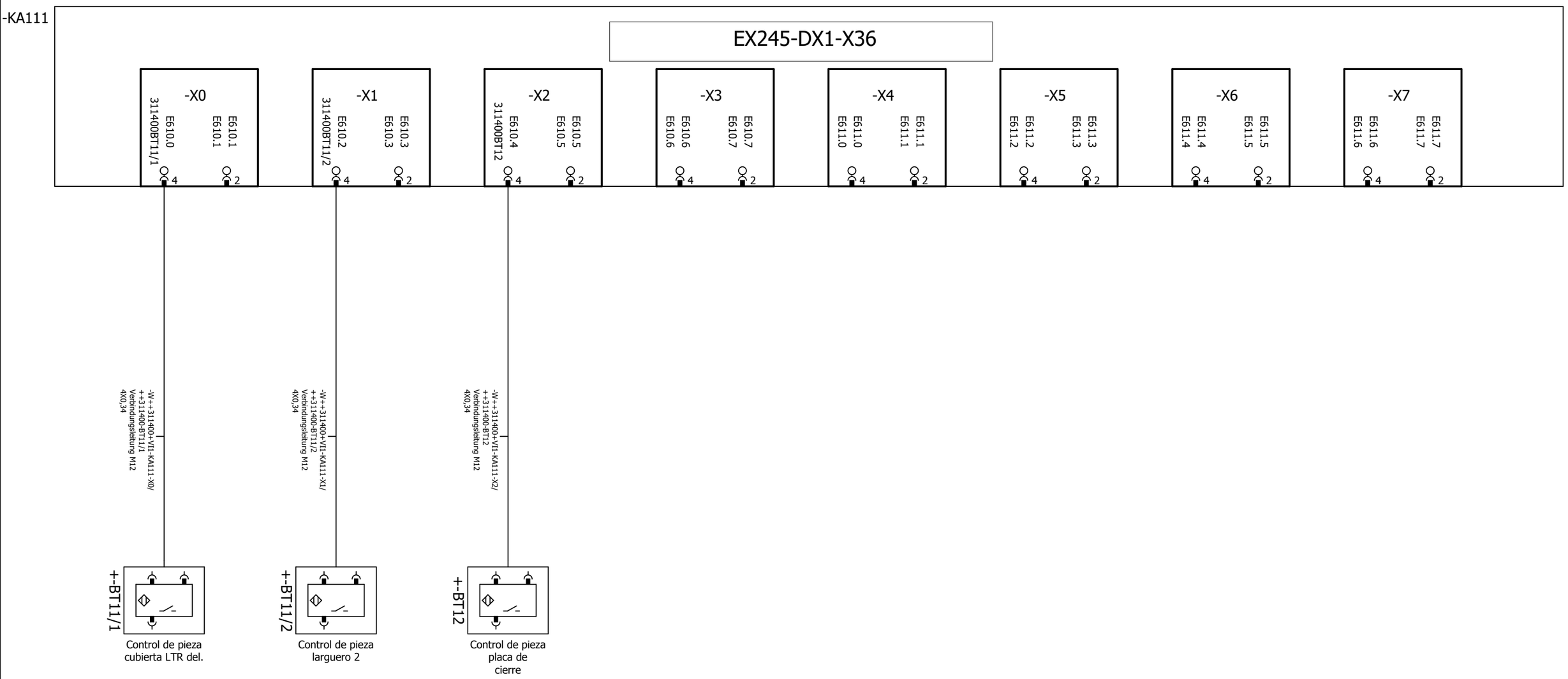

Larguero delantero derecho ARG3, 311310-321300 Emplaza Planta: 66 Nave: 102 Campo: F04	Isla de válvulas Módulo de entradas 1 6DI	No. inv./No. equipo: 66-96D-313786 Nombre de Proyecto / No. de dibujo: 66-E05-01EKJLTVR3	FFT MÉXICO S.A. DE C.V. Dibuj.: PMP-A/B fecha: 12.03.14 Modif.: CARLO fecha: 02.02.23 Fecha de impresión: 26.05.23	Larguero delantero derecho Estación Útil Vario Interface	= KJLTVR ++ 311400 + VI1	== ET Página: 3

Cliente: (Propietario de la instalación)

Volkswagen de México

Nombre de Proyecto / No. de dibujo: 66-E05-01EKJLTVR3

Instalación: =KJLTVR

Lugar de instalación: ++311420

Descripción lugar de instalación: Estación Útil

Informaciones de la instalación:

Año de fabricación:	2016	
Sistema de PLC:	Siemens CPU319-F	
Sistema de Bus:	Profinet	
	Red general:	Red soldadura (si se dispone):
Tensión:	440V	440V
Intensidad nominal:	67.7A	165.3A
Potencia	51.6kVA	126kVA
Punto de aliment:	UKVG-04 SAL.65	SVG-06A SAL.4
Fusible previo:	100A	200A

Informaciones EPLAN:

Cantidad total de hojas:	620
Última modificación:	02.02.23
Último adaptador:	CARLO
Última versión de EPLAN usada:	2.7.3
Última versión Build de EPLAN usada:	11418
Tipo de proyecto:	Projeto do esquema

Encadenado con controles de terceros:

Instalación(es):	Larguero delantero derecho
Número(s) de dibujo(s):	66-E00-01EKJLTVR1, 66-E00-01EKJLTVR4
No. inv./No. equipo:	66-96D-313786

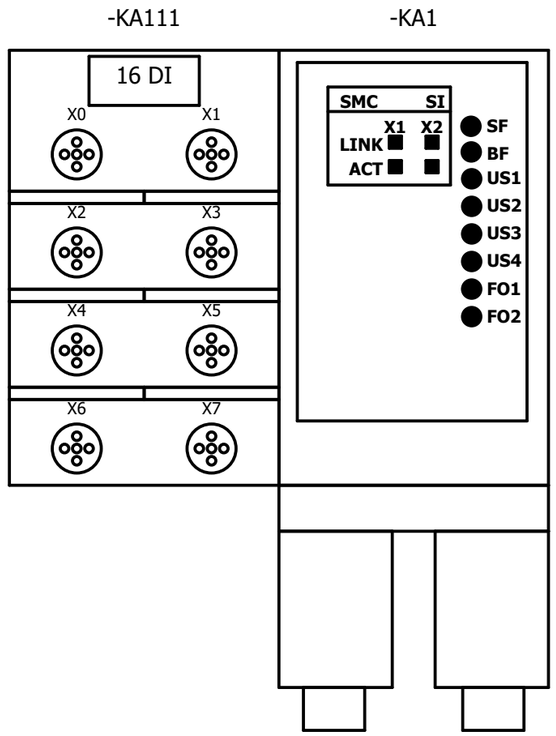

Larguero delantero derecho
ARG3, 311310-321300
Emplaza Planta: 66 Nave: 102 Campo: F04

Esquema de montaje

No. inv./No. equipo: 66-96D-313786
Nombre de Proyecto / No. de dibujo:
66-E05-01EKJLTVR3

FFT MÉXICO S.A. DE C.V.
Dibuj.: PMP-A/B fecha: 12.03.14
Modif.: FFT FFT fecha: 30.01.17
Fecha de impresión: 26.05.23

Larguero delantero derecho	= KJLTVR	== ET
Estación Útil	++ 311420	Página:
Vario Interface	+ VI1	1

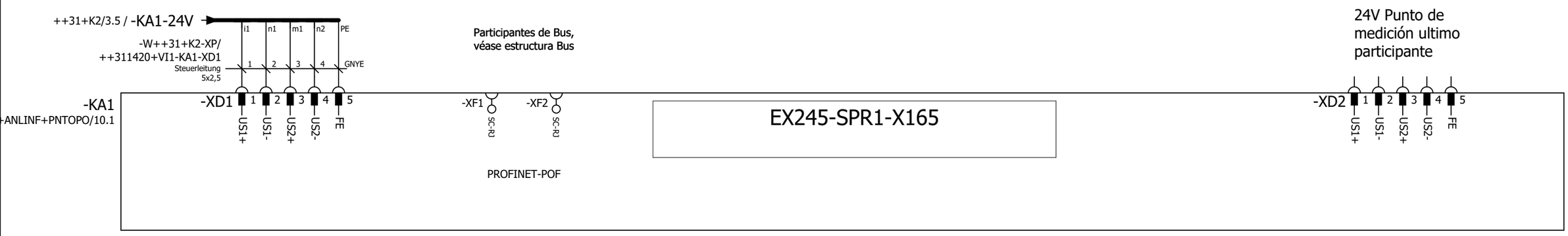

◄ 1	0	1	2	3	4	5	6	7	8	9	3 ►

Larguero delantero derecho ARG3, 311310-321300 Emplaza Planta: 66 Nave: 102 Campo: F04	24V-Alimentación y válvulas	No. inv./No. equipo: 66-96D-313786 Nombre de Proyecto / No. de dibujo: 66-E05-01EKJLTVR3	FFT MÉXICO S.A. DE C.V. Dibuj.: PMP-A/B fecha: 12.03.14 Modif.: CARLO fecha: 02.02.23 Fecha de impresión: 26.05.23	Larguero delantero derecho Estación Útil Vario Interface	= KJLTVR ++ 311420 + VI1	== ET Página: 2

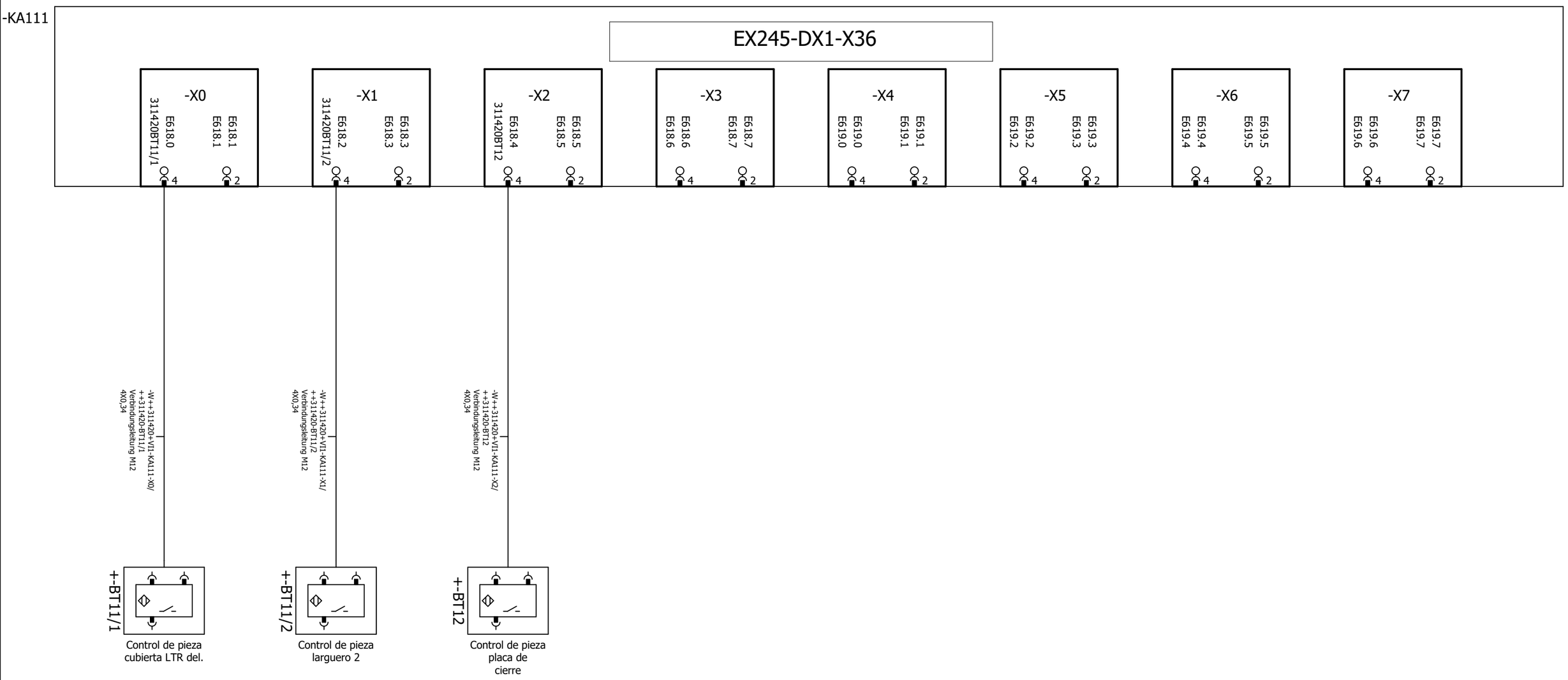

◄ 2	0	1	2	3	4	5	6	7	8	9	++321300SB1+/1 ►

Larguero delantero derecho ARG3, 311310-321300 Emplaza Planta: 66 Nave: 102 Campo: F04	Isla de válvulas Módulo de entradas 1 6DI	No. inv./No. equipo: 66-96D-313786 Nombre de Proyecto / No. de dibujo: 66-E05-01EKJLTVR3	FFT MÉXICO S.A. DE C.V. Dibuj.: PMP-A/B fecha: 12.03.14 Modif.: CARLO fecha: 02.02.23 Fecha de impresión: 26.05.23	Larguero delantero derecho Estación Útil Vario Interface	= KJLTVR ++ 311420 + VI1	== ET Página: 3

Cliente: (Propietario de la instalación)

Volkswagen de México

Nombre de Proyecto / No. de dibujo: 66-E05-01EKJLTVR3

Instalación: =KJLTVR

Lugar de instalación: ++321300SB1

Descripción lugar de instalación: Cinta de acúmulo

Informaciones de la instalación:

Año de fabricación: 2016

Sistema de PLC: Siemens CPU319-F
Sistema de Bus: Profinet

	Red general:	Red soldadura (si se dispone):
Tensión:	440V	440V
Intensidad nominal:	67.7A	165.3A
Potencia	51.6kVA	126kVA
Punto de aliment:	UKVG-04 SAL.65	SVG-06A SAL.4
Fusible previo:	100A	200A

Informaciones EPLAN:

Cantidad total de hojas:	620
Última modificación:	02.02.23
Último adaptador:	CARLO
Última versión de EPLAN usada:	2.7.3
Última versión Build de EPLAN usada:	11418
Tipo de proyecto:	Projeto do esquema

Encadenado con controles de terceros:

Instalación(es):	Larguero delantero derecho
Número(s) de dibujo(s):	66-E00-01EKJLTVR1, 66-E00-01EKJLTVR4
No. inv./No. equipo:	66-96D-313786

Denominación de conector
=KJLTVR++321300SB1+-GS1L-X1

Textos de función	Denominación destino exterior y Conexión	Base / Clavija Número	Denominación destino interior y Conexión		Designación de cable / Tipo de cable	-W++321300SB1-XSGS1L/++321300SB1-GS1L-X1 4x0,25 mm² Leitung mit M8	Página / ruta
Lubricación de cadena conectada		1	-XSGS1L	1		BN	+K1/7.1
Lubricación de cadena operativa		2	-XSGS1L	2		WH	+K1/7.2
Lubricación de cadena conectada		3	-XSGS1L	3		BU	+K1/7.1
Lubricación de cadena diagnosis		4	-XSGS1L	4		BK	+K1/7.2

Denominación de conector
=KJLTVR++321300SB1+-GS1R-X1

Textos de función	Denominación destino exterior y Conexión	Base / Clavija Número	Denominación destino interior y Conexión		Designación de cable / Tipo de cable	-W++321300SB1-XSGS1R/++321300SB1-GS1R-X1 4x0,25 mm² Leitung mit M8	Página / ruta
Lubricación de cadena conectada		1	-XSGS1R	1		BN	+K1/7.4
Lubricación de cadena operativa		2	-XSGS1R	2		WH	+K1/7.5
Lubricación de cadena conectada		3	-XSGS1R	3		BU	+K1/7.4
Lubricación de cadena diagnosis		4	-XSGS1R	4		BK	+K1/7.5

Denominación de conector
=KJLTVR++321300SB1+-XSGS1L

Textos de función	-W++321300SB1-XSGS1L/++321300SB1-GS1L-X1 4x0,25 mm² Leitung mit M8	Designación de cable / Tipo de cable	Denominación destino exterior y Conexión		Base / Clavija Número	Denominación destino interior y Conexión		Designación de cable / Tipo de cable	-W++321300SB1+K1-KA121/++321300SB1-XSGS1L 4x0,25 mm² Leitung mit M8	Página / ruta
Lubricación de cadena conectada	BN		-GS1L-X1	1	1	+K1-KA121	1		BN	+K1/7.1
Lubricación de cadena operativa	WH		-GS1L-X1	2	2	+K1-KA111	1		WH	+K1/7.2
Lubricación de cadena conectada	BU		-GS1L-X1	3	3	+K1-KA121	3		BU	+K1/7.1
Lubricación de cadena diagnosis	BK		-GS1L-X1	4	4	+K1-KA111	5		BK	+K1/7.2

Denominación de conector
=KJLTVR++321300SB1+-XSGS1R

Textos de función	-W++321300SB1-XSGS1R/++321300SB1-GS1R-X1 4x0,25 mm² Leitung mit M8	Designación de cable / Tipo de cable	Denominación destino exterior y Conexión		Base / Clavija Número	Denominación destino interior y Conexión		Designación de cable / Tipo de cable	-W++321300SB1+K1-KA121/++321300SB1-XSGS1R 4x0,25 mm² Leitung mit M8	Página / ruta
Lubricación de cadena conectada	BN		-GS1R-X1	1	1	+K1-KA121	5		BN	+K1/7.4
Lubricación de cadena operativa	WH		-GS1R-X1	2	2	+K1-KA111	2		WH	+K1/7.5
Lubricación de cadena conectada	BU		-GS1R-X1	3	3	+K1-KA121	4		BU	+K1/7.4
Lubricación de cadena diagnosis	BK		-GS1R-X1	4	4	+K1-KA111	6		BK	+K1/7.5

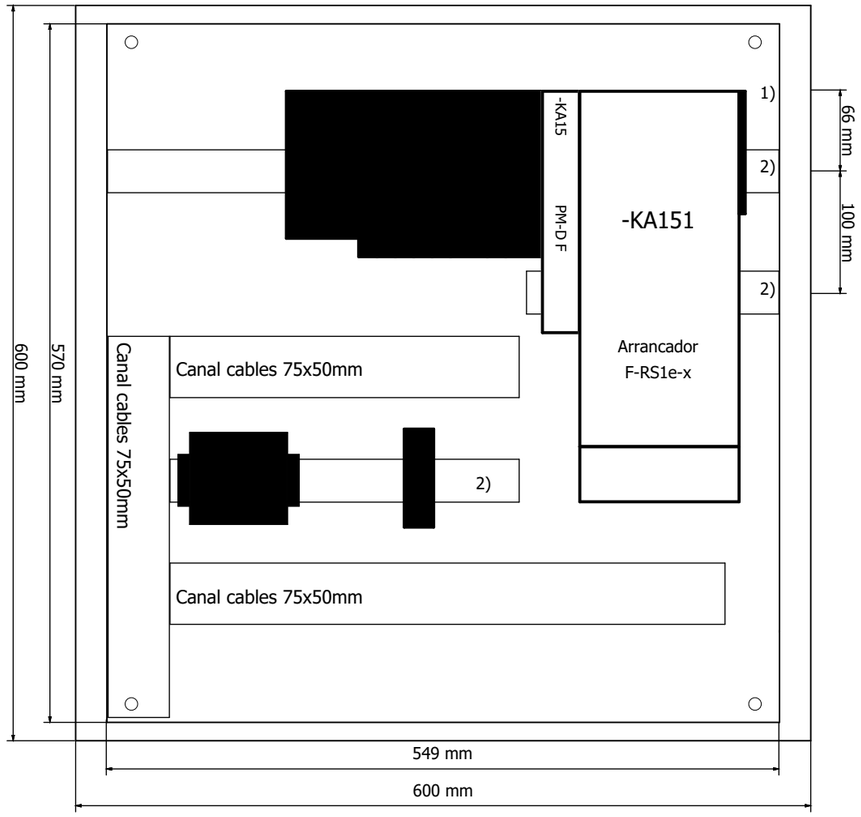

Rittal / AE 1060 VW-7035
Armario compacto 600x600x210
RAL 7035 Estructura

1) Módulos ET200 disponer enrasados a la derecha!
   Distancia mínima para montaje y cableado
   Mantener desde 20mm derecha junto al módulo de cierre!

2) Riel 35x7,5

3) ST2,5-Quattro

Placa embridada

Tamaño 5

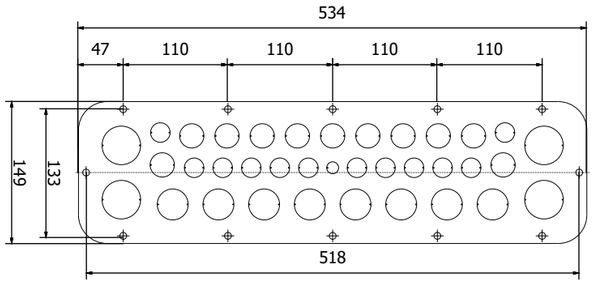

Placa metálica abridada
Con agujeros premarcados:
1x M12; 12x M20
11x M25; 8x M32
4x M40

Escala 1:5

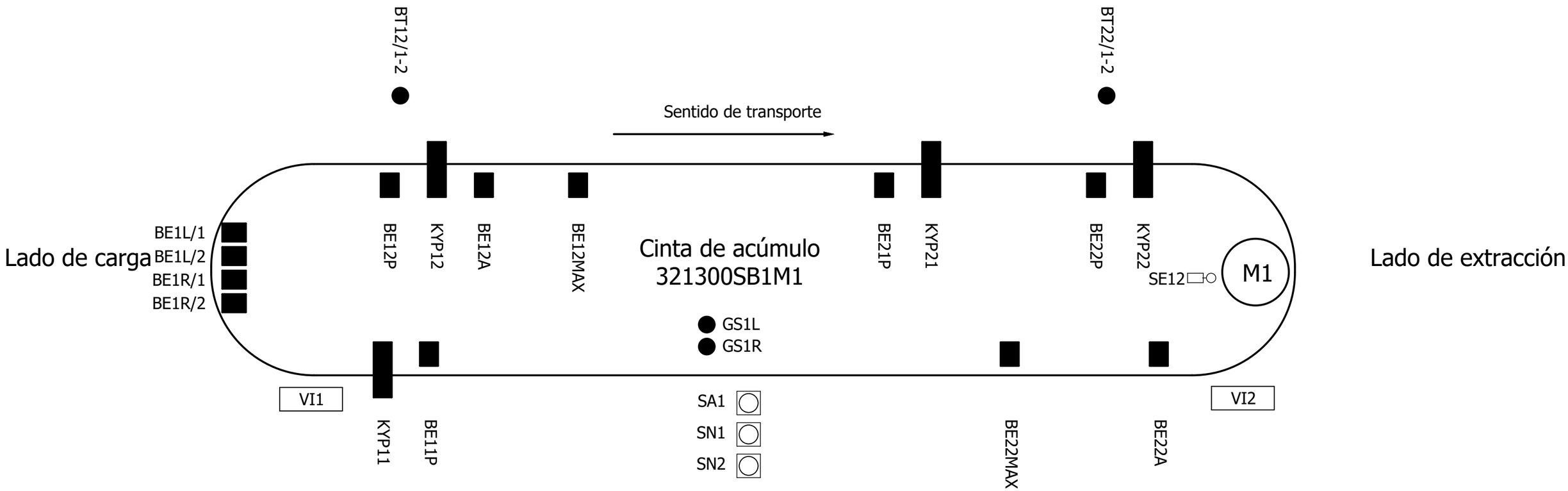

BE11P	Paleta en posición
KYP11	Cilindro separador
BT12/1-2	Control de pieza Pieza en paleta
BE12P	Paleta en posición
KYP12	Cilindro de paro
BE12A	Paleta salida
BE12MAX	Retención de paleta antes de la toma

M1	Accionamiento de cinta de acúmulo
SE12	Supervisión de par de giro
GS1L	Lubricación de cadena izq.
GS1R	Lubricación de cadena der.
BE1L/1	Alargamiento de cadena paro izquierda
BE1L/2	Alargamiento de cadena preaviso izquierda
BE1R/1	Alargamiento de cadena paro derecha
BE1R/2	Alargamiento de cadena preaviso derecha
SA1	Accionamientos
SN1	Paro de emergencia Cto.1
SN2	Paro de emergencia Cto.2

BE21P	Paleta en posición
KYP21	Cilindro separador
BT22/1-2	Control de pieza Pieza en paleta
BE22P	Paleta en posición
KYP22	Cilindro de paro
BE22A	Paleta salida
BE22MAX	Retención de paleta antes de la carga

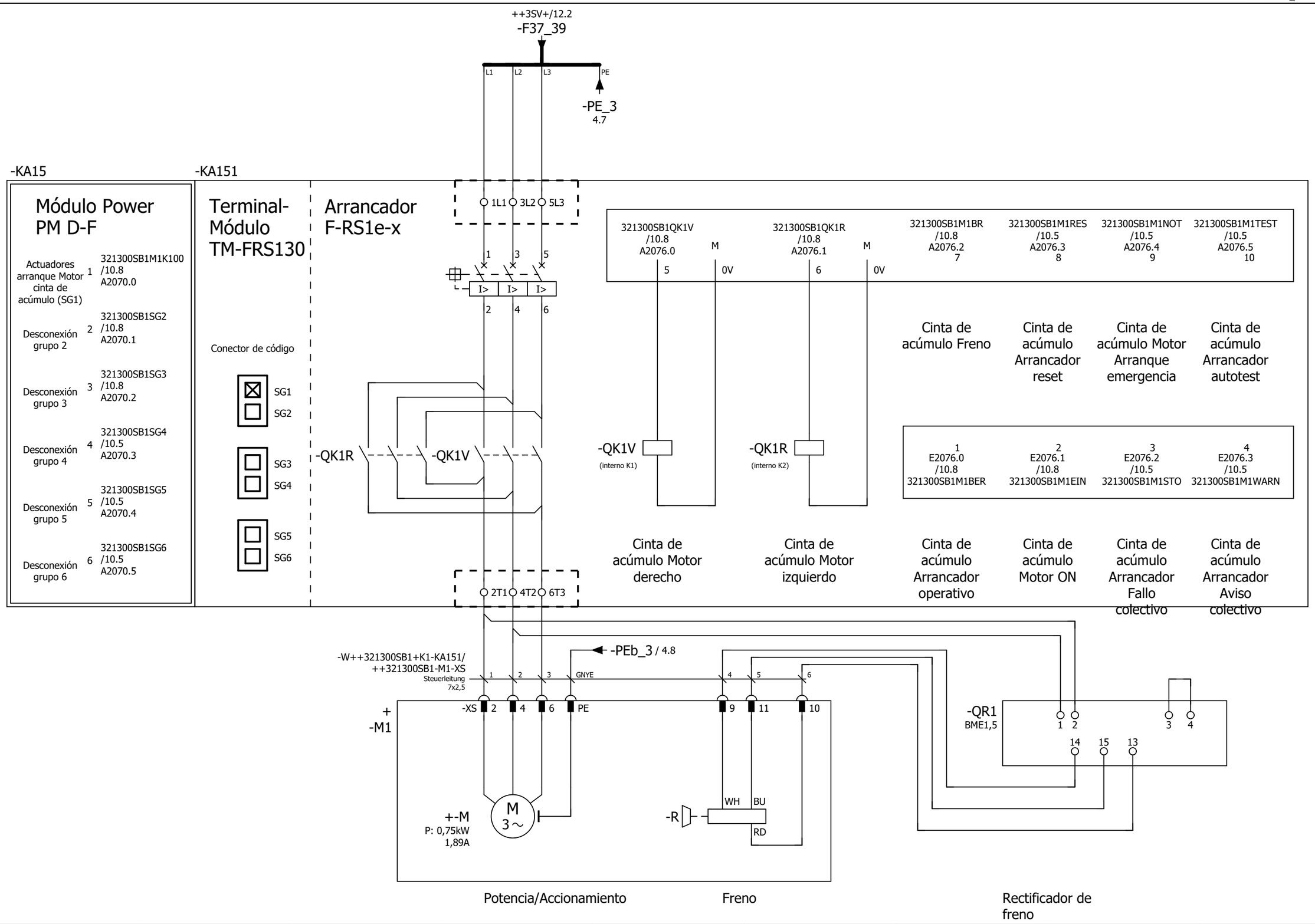

Larguero delantero derecho ARG3, 311310-321300 Emplaza Planta: 66 Nave: 102 Campo: F04	Arrancador, unidad de potencia cinta de acúmulo	No. inv./No. equipo: 66-96D-313786 Nombre de Proyecto / No. de dibujo: 66-E05-01EKJLTVR3	FFT MÉXICO S.A. DE C.V. Dibuj.: PMP-A/B fecha: 12.03.14 Modif.: CARLO fecha: 02.02.23 Fecha de impresión: 26.05.23	Larguero delantero derecho Cinta de acúmulo Caja de bornes / Caja de módulos	= KJLTVR ++ 321300SB1 + K1	== ET Página: 3	

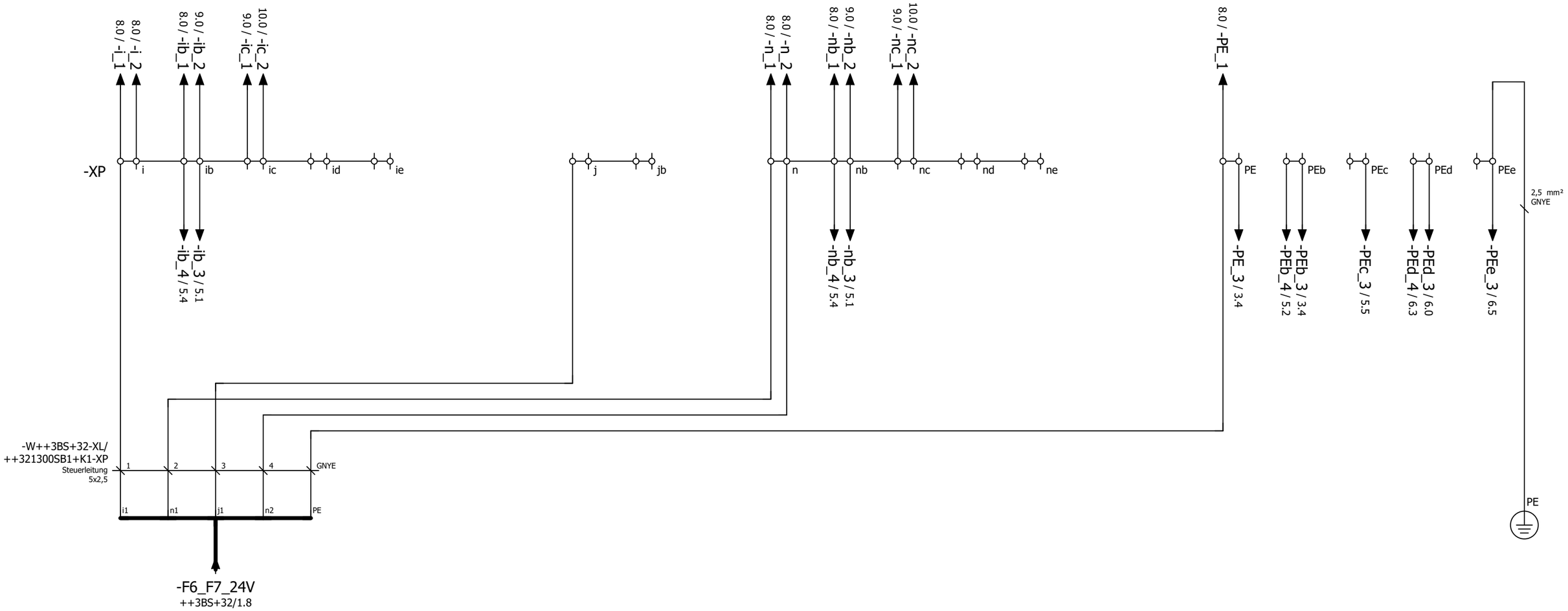

24V
Alimentación de tensión Cinta de acúmulo

Perno de la carcasa

Definición de
los puntos de conexión
de borne 4-Conexiones de cable

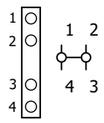

Larguero delantero derecho ARG3, 311310-321300 Emplaza Planta: 66 Nave: 102 Campo: F04	Distribución de potencial	No. inv./No. equipo: 66-96D-313786 Nombre de Proyecto / No. de dibujo: 66-E05-01EKJLTVR3	FFT MÉXICO S.A. DE C.V. Dibuj.: PMP-A/B fecha: 12.03.14 Modif.: FFT FFT fecha: 13.07.17 Fecha de impresión: 26.05.23	Larguero delantero derecho Cinta de acúmulo Caja de bornes / Caja de módulos	= KJLTVR ++ 321300SB1 + K1	== ET Página: 4

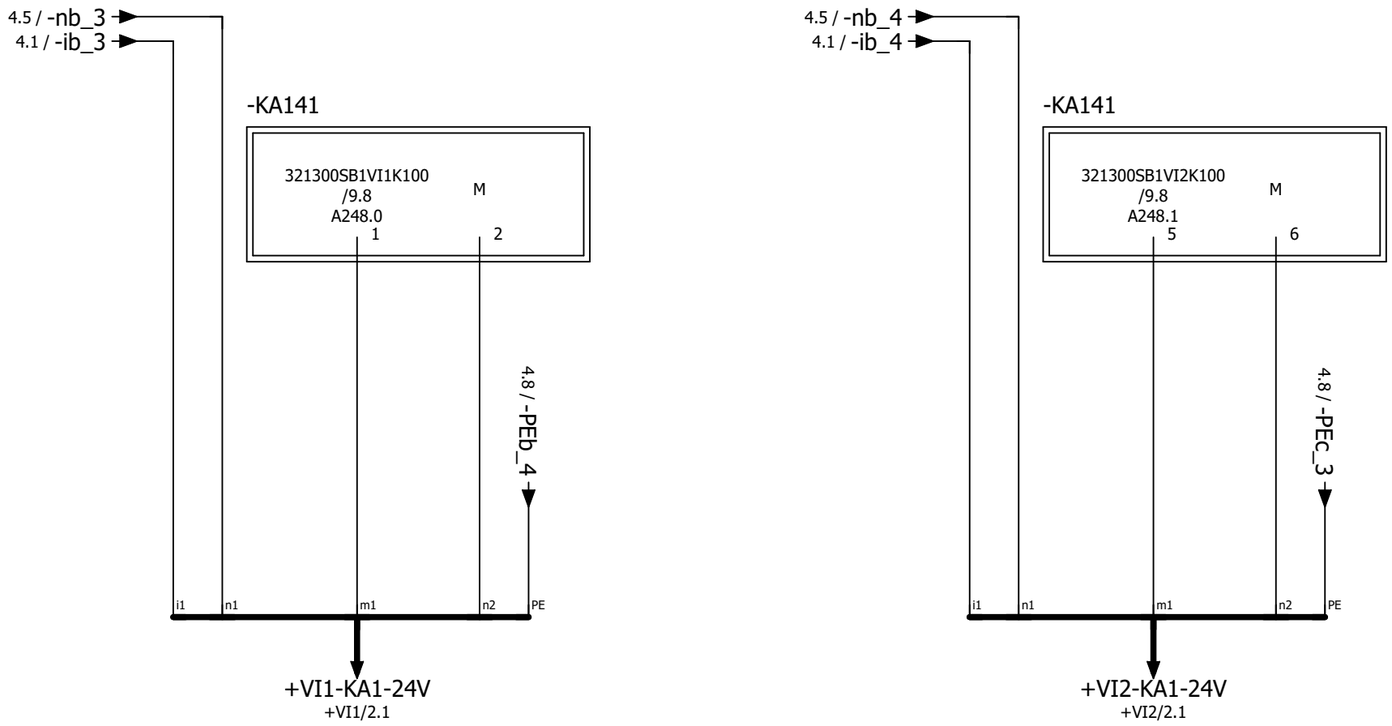

Actuadores arranque Isla de válvulas Lado de carga

Actuadores arranque Isla de válvulas Lado extracción

◄ 4	0	1	2	3	4	5	6	7	8	9	6 ►

Larguero delantero derecho ARG3, 311310-321300 Emplaza Planta: 66 Nave: 102 Campo: F04	Alimentación de bus instalación	No. inv./No. equipo: 66-96D-313786 Nombre de Proyecto / No. de dibujo: 66-E05-01EKJLTVR3	FFT MÉXICO S.A. DE C.V. Dibuj.: PMP-A/B fecha: 12.03.14 Modif.: CARLO fecha: 02.02.23 Fecha de impresión: 26.05.23	Larguero delantero derecho Cinta de acúmulo Caja de bornes / Caja de módulos	= KJLTVR ++ 321300SB1 + K1	== ET Página: 5

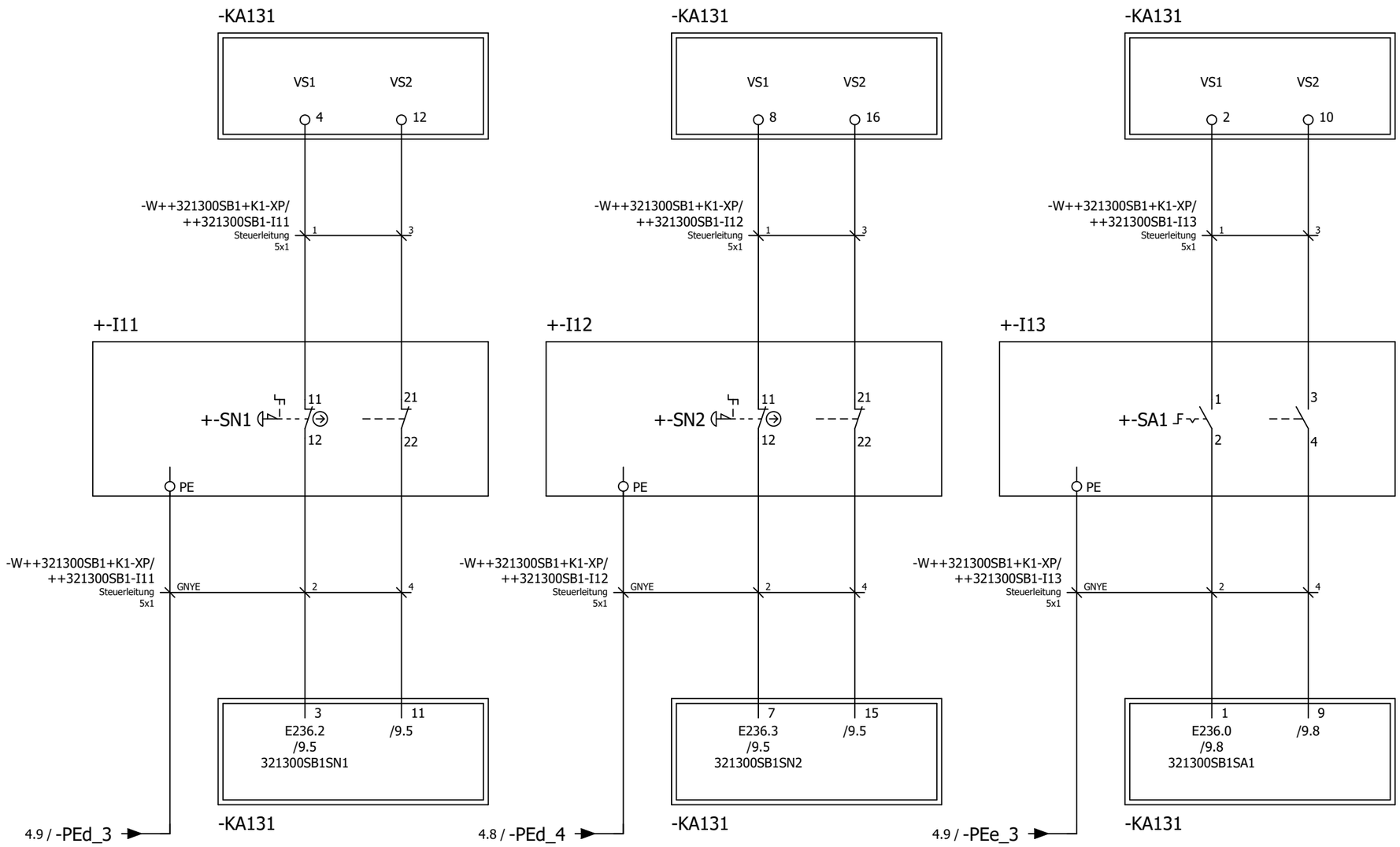

Parada de emergencia

Parada de emergencia

Accionamientos ON

Larguero delantero derecho ARG3, 311310-321300 Emplaza Planta: 66 Nave: 102 Campo: F04	Elementos de manejo	No. inv./No. equipo: 66-96D-313786 Nombre de Proyecto / No. de dibujo: 66-E05-01EKJLTVR3	FFT MÉXICO S.A. DE C.V. Dibuj.: PMP-A/B fecha: 12.03.14 Modif.: CARLO fecha: 02.02.23 Fecha de impresión: 26.05.23	Larguero delantero derecho Cinta de acúmulo Caja de bornes / Caja de módulos	= KJLTVR ++ 321300SB1 + K1	== ET Página: 6	

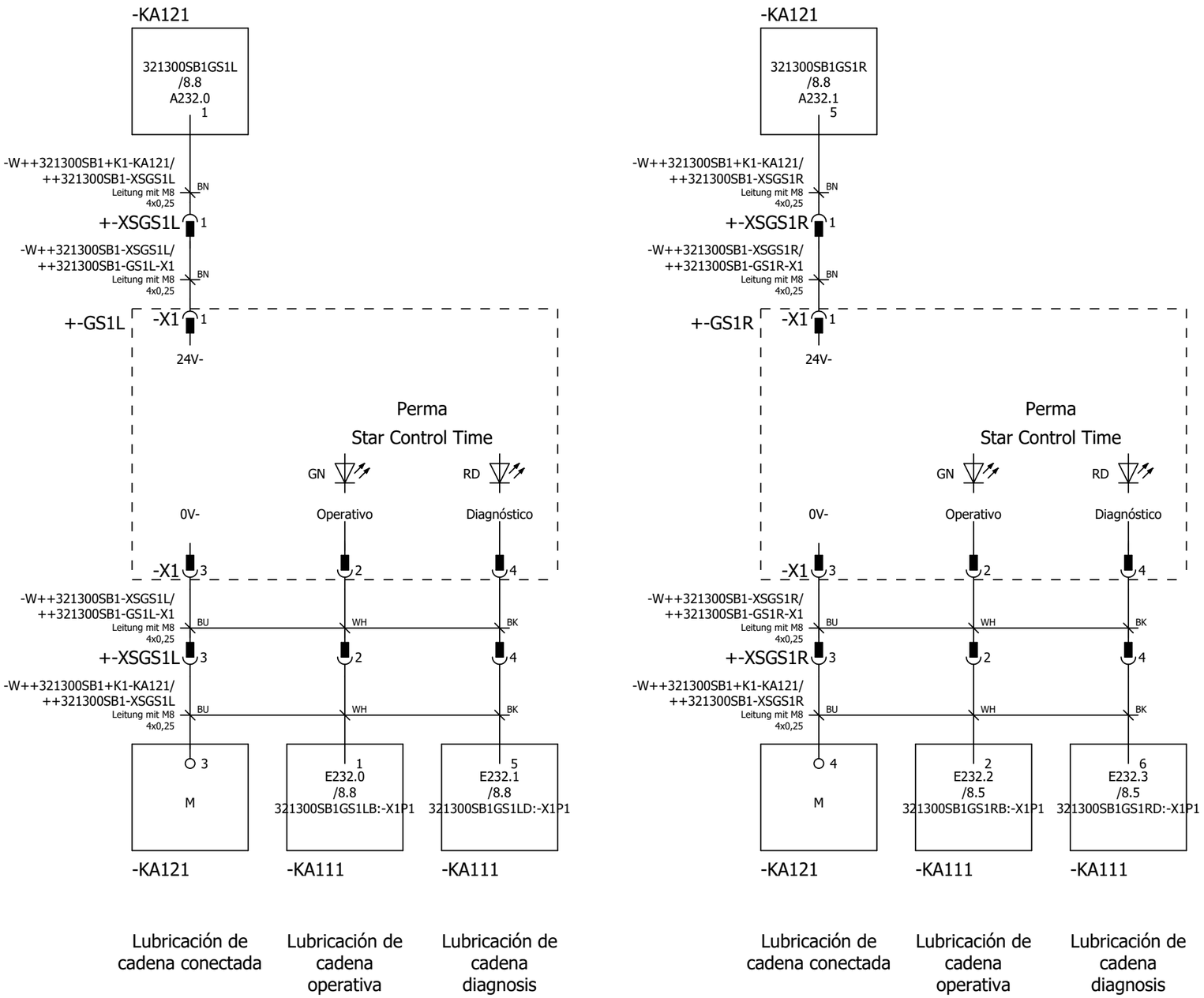

Ocupación de conector			Indicación de función			Interruptor de codificación 4-veces		
PIN	Color del hilo	Señal	LED	Señal	Estado de funcionamiento	DIP-Schalter	Denominación	Ajuste
1	BN	24V-	GN	Señal continua	"OK Sistema trabajando"	1	TIME	Cantidad dispensador
2	WH	LED GN (DO)	RD	Señal continua <30s con motor func	Proceso de dispensado	2		
3	BU	0V-	RD	Señal continua >30s	Error / avería	3	VOL	Tamaño unidad LC
4	BK	LED RD (DO)	GN + RD	Señal continua	Unidad LC vacía	4		

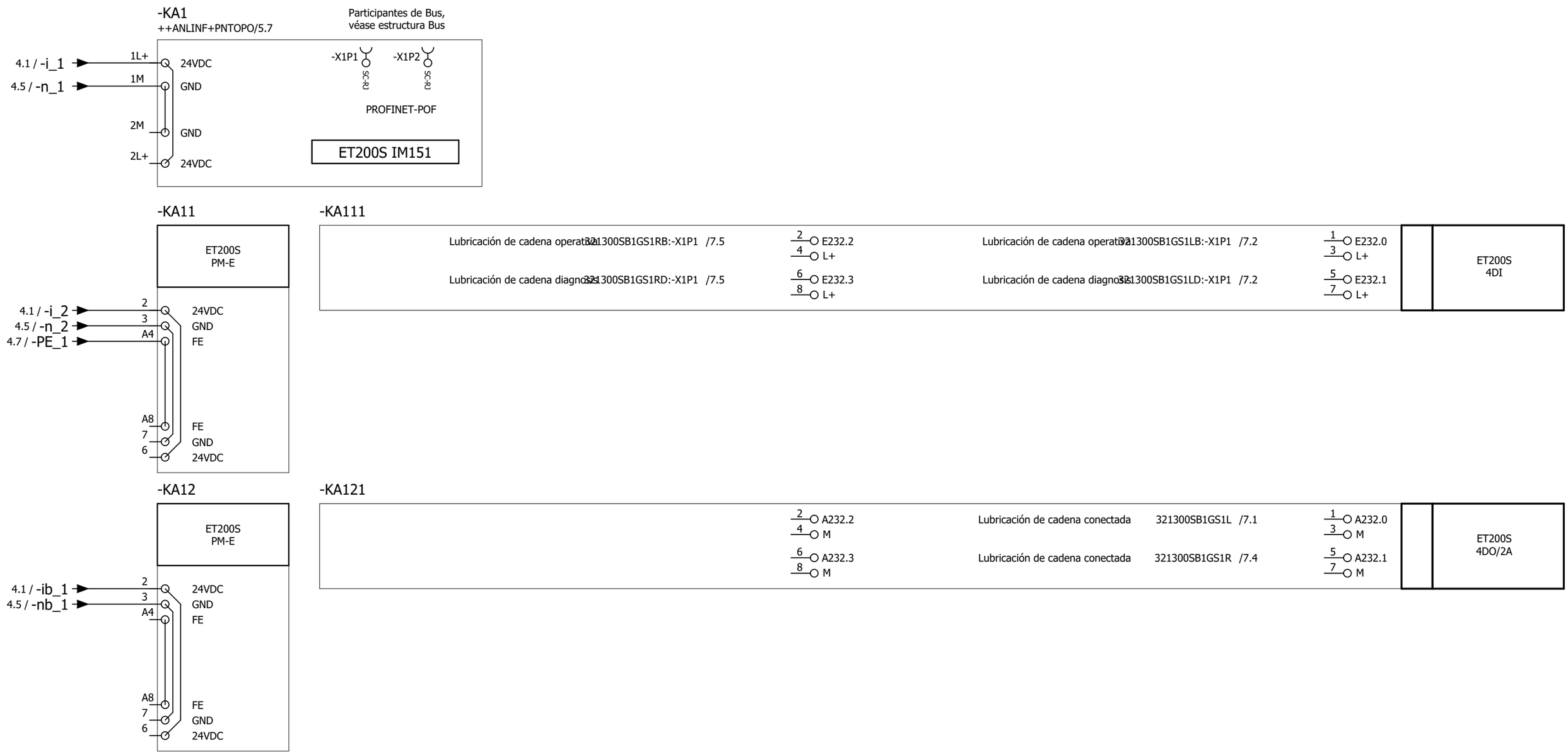

Larguero delantero derecho ARG3, 311310-321300 Emplaza Planta: 66 Nave: 102 Campo: F04	Vista general PLC	No. inv./No. equipo: 66-96D-313786 Nombre de Proyecto / No. de dibujo: 66-E05-01EKJLTVR3	FFT MÉXICO S.A. DE C.V. Dibuj.: PMP-A/B fecha: 12.03.14 Modif.: CARLO fecha: 02.02.23 Fecha de impresión: 26.05.23	Larguero delantero derecho Cinta de acúmulo Caja de bornes / Caja de módulos	= KJLTVR ++ 321300SB1 + K1	== ET Página: 8

-KA13

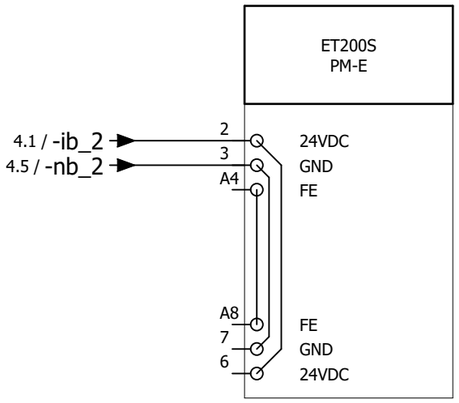

-KA131

Parada de emergencia	321300SB1SN1	/6.1	3 E236.2 4 VS1	Accionamientos ON	321300SB1SA1	/6.6	1 E236.0 2 VS1
Parada de emergencia	321300SB1SN2	/6.3	7 E236.3 8 VS1				5 E236.1 6 VS1
Parada de emergencia		/6.2	11 12 VS2	Accionamientos ON		/6.6	9 10 VS2
Parada de emergencia		/6.4	15 16 VS2				13 14 VS2

ET200S Safety
4/8F-DI

Módulo ocupado 6
Bytes DI y DO

-KA14

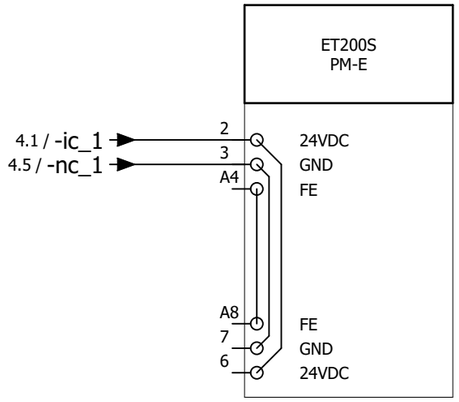

-KA141

Actuadores arranque Isla de válvulas Lado de carga	321300SB1VI1K100	/5.1	1 A248.0 2 M
Actuadores arranque Isla de válvulas Lado extracción	321300SB1VI2K100	/5.5	5 A248.1 6 M
			9 A248.2 10 M
			13 A248.3 14 M

ET200S Safety
4F-DO

Módulo ocupado
5 Bytes DI y DO

-KA15

ET200S
PM-D F

4.2 / -ic_2 → 20 — 24VDC
4.5 / -nc_2 → 21 — GND
28 — GND
27 — 24VDC

Desconexión grupo 4	321300SB1SG4	/3.0	4 A2070.3	Actuadores arranque Motor cinta de acúmulo (SG1)	321300SB1M1K100	/3.0	1 A2070.0
Desconexión grupo 5	321300SB1SG5	/3.0	5 A2070.4	Desconexión grupo 2	321300SB1SG2	/3.0	2 A2070.1
Desconexión grupo 6	321300SB1SG6	/3.0	6 A2070.5	Desconexión grupo 3	321300SB1SG3	/3.0	3 A2070.2

ET200S Safety
PM D-F

Grupos de desconexión
SG1-SG6

-KA151

Cinta de acúmulo Arrancador Fallo colectivo	321300SB1M1STO	/3.7	3 E2076.2	Cinta de acúmulo Arrancador operativo	321300SB1M1BER	/3.6	1 E2076.0
Cinta de acúmulo Arrancador Aviso colectivo	321300SB1M1WARN	/3.8	4 E2076.3	Cinta de acúmulo Motor ON	321300SB1M1EIN	/3.7	2 E2076.1

ET200S
F-RS1e-x
Entradas

Cinta de acúmulo Arrancador reset	321300SB1M1RES	/3.7	8 A2076.3	Cinta de acúmulo Motor derecho	321300SB1QK1V	/3.4	5 A2076.0
Cinta de acúmulo Motor Arranque emergencia	321300SB1M1NOT	/3.7	9 A2076.4	Cinta de acúmulo Motor izquierdo	321300SB1QK1R	/3.5	6 A2076.1
Cinta de acúmulo Arrancador autotest	321300SB1M1TEST	/3.8	10 A2076.5	Cinta de acúmulo Freno	321300SB1M1BR	/3.6	7 A2076.2

ET200S
F-RS1e-x
Salidas

Denominación Regletero
=KJLTVR++321300SB1+K1-XP

Textos de función		-W++321300SB1+K1-XP/++321300SB1-I13 5x1 mm² Steuerleitung	-W++321300SB1+K1-XP/++321300SB1-I11 5x1 mm² Steuerleitung	-W++321300SB1+K1-XP/++321300SB1-I12 5x1 mm² Steuerleitung	-W++321300SB1+K1-XP/++321300SB1+VI2-KA1-XD1 5x2,5 mm² Steuerleitung	-W++321300SB1+K1-KA151/++321300SB1-M1-XS 7x2,5 mm² Steuerleitung	-W++321300SB1+K1-XP/++321300SB1+VI1-KA1-XD1 5x2,5 mm² Steuerleitung	-W++3SV-XL/++321300SB1+K1-KA151 4x1,5 mm² Steuerleitung	-W++3BS+32-XL/++321300SB1+K1-XP 5x2,5 mm² Steuerleitung	Designación de cable Tipo de cable	Denominación destino exterior y Conexión		Número de bornes	[mm²]*	Denominación destino interior y Conexión		Designación de cable Tipo de cable	2,5 mm² GNYE	Página / ruta
24V									1		++3BS+32-XL	14	i	2,5	-KA1 -KA11	1L+ 2				/4.1
Alimentación de tensión Cinta de acúmulo									3		++3BS+32-XL	16	j	2,5						/4.3
=									2 4		++3BS+32-XL ++3BS+32-XL	15 17	n	2,5	-KA1 -KA11	1M 3				/4.5
=								GNYE	GNYE		++3BS+32-XL ++3SV-XL	18 75	PE ⏚	2,5	-KA11	A4				/4.7
=						GNYE	GNYE				+VI1-KA1-XD1 -M1-XS	5:FE PE	PEb ⏚	2,5						/4.8
=					GNYE						+VI2-KA1-XD1	5:FE	PEc ⏚	2,5						/4.8
=			GNYE	GNYE							-I12 -I11		PEd ⏚	2,5						/4.8
=		GNYE									-I13		PEe ⏚	2,5		PE		*		/4.9
=					1		1				+VI2-KA1-XD1 +VI1-KA1-XD1	1:US1+ 1:US1+	ib	2,5	-KA12 -KA13	2 2				/4.1
=													ic	2,5	-KA14 -KA15	2 20				/4.1
=													id	2,5						/4.2
=													ie	2,5						/4.2
=													jb	2,5						/4.4
=					2		2				+VI2-KA1-XD1 +VI1-KA1-XD1	2:US1- 2:US1-	nb	2,5	-KA12 -KA13	3 3				/4.5
=													nc	2,5	-KA14 -KA15	3 21				/4.5
=													nd	2,5						/4.6
=													ne	2,5						/4.6

* Sección transversal del dimensionado del bornero

Larguero delantero derecho
ARG3, 311310-321300
Emplaza Planta: 66 Nave: 102 Campo: F04

Diagrama de bornes

No. inv./No. equipo: 66-96D-313786
Nombre de Proyecto / No. de dibujo:
66-E05-01EKJLTVR3

FFT MÉXICO S.A. DE C.V.
Dibuj.: PMP-A/B fecha: 12.03.14
Modif.: FFT FFT fecha: 22.01.18
Fecha de impresión: 26.05.23

Larguero delantero derecho = KJLTVR == ET
Cinta de acúmulo ++ 321300SB1
Caja de bornes / Caja de módulos + K1
Página: 11

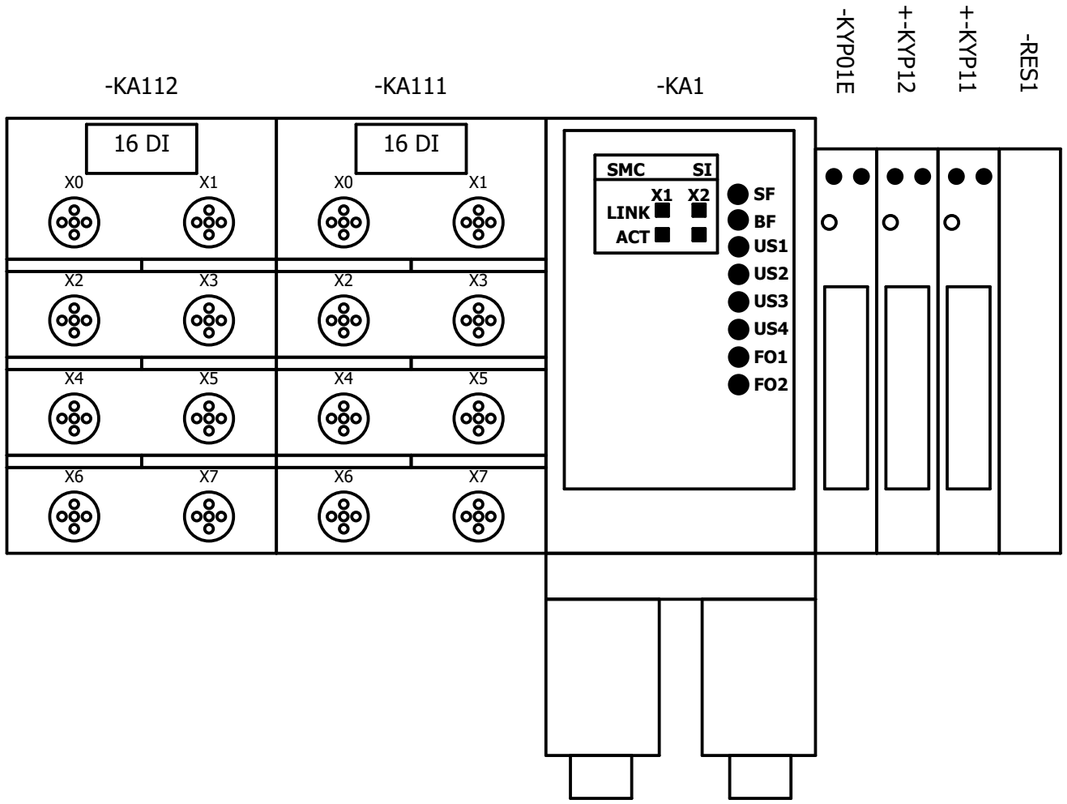

Larguero delantero derecho ARG3, 311310-321300 Emplaza Planta: 66 Nave: 102 Campo: F04	Esquema de montaje	No. inv./No. equipo: 66-96D-313786 Nombre de Proyecto / No. de dibujo: 66-E05-01EKJLTVR3	FFT MÉXICO S.A. DE C.V. Dibuj.: PMP-A/B fecha: 12.03.14 Modif.: FFT FFT fecha: 30.01.17 Fecha de impresión: 26.05.23	Larguero delantero derecho Cinta de acúmulo Vario Interface	= KJLTVR ++ 321300SB1 + VI1	== ET Página: 1

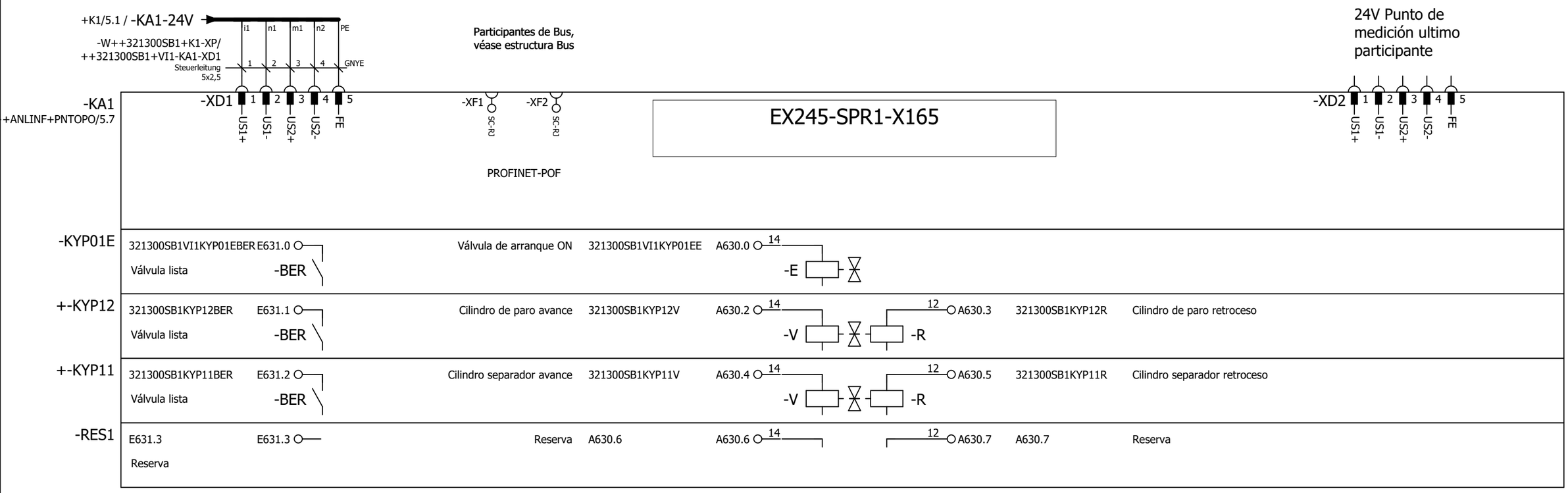

Larguero delantero derecho ARG3, 311310-321300 Emplaza Planta: 66 Nave: 102 Campo: F04	24V-Alimentación y válvulas	No. inv./No. equipo: 66-96D-313786 Nombre de Proyecto / No. de dibujo: 66-E05-01EKJLTVR3	FFT MÉXICO S.A. DE C.V. Dibuj.: PMP-A/B fecha: 12.03.14 Modif.: CARLO fecha: 02.02.23 Fecha de impresión: 26.05.23	Larguero delantero derecho Cinta de acúmulo Vario Interface	= KJLTVR ++ 321300SB1 + VI1	== ET Página: 2

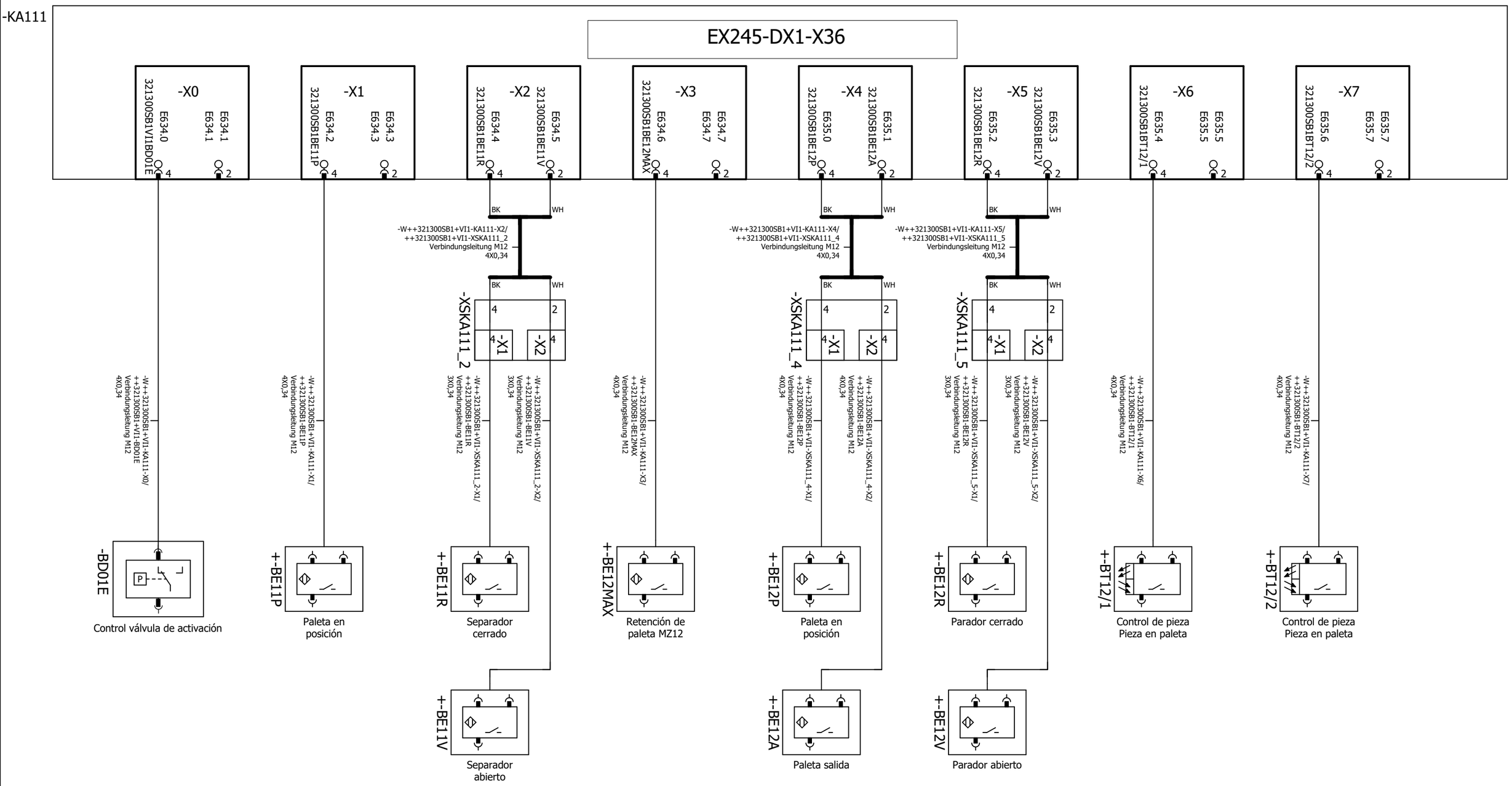

◄ 2	0	1	2	3	4	5	6	7	8	9	4 ►				

Larguero delantero derecho ARG3, 311310-321300 Emplaza Planta: 66 Nave: 102 Campo: F04	Isla de válvulas Módulo de entradas 1 6DI	No. inv./No. equipo: 66-96D-313786 Nombre de Proyecto / No. de dibujo: 66-E05-01EKJLTVR3	FFT MÉXICO S.A. DE C.V. Dibuj.: PMP-A/B fecha: 12.03.14 Modif.: CARLO fecha: 02.02.23 Fecha de impresión: 26.05.23	Larguero delantero derecho Cinta de acúmulo Vario Interface	= KJLTVR ++ 321300SB1 + VI1	== ET Página: 3

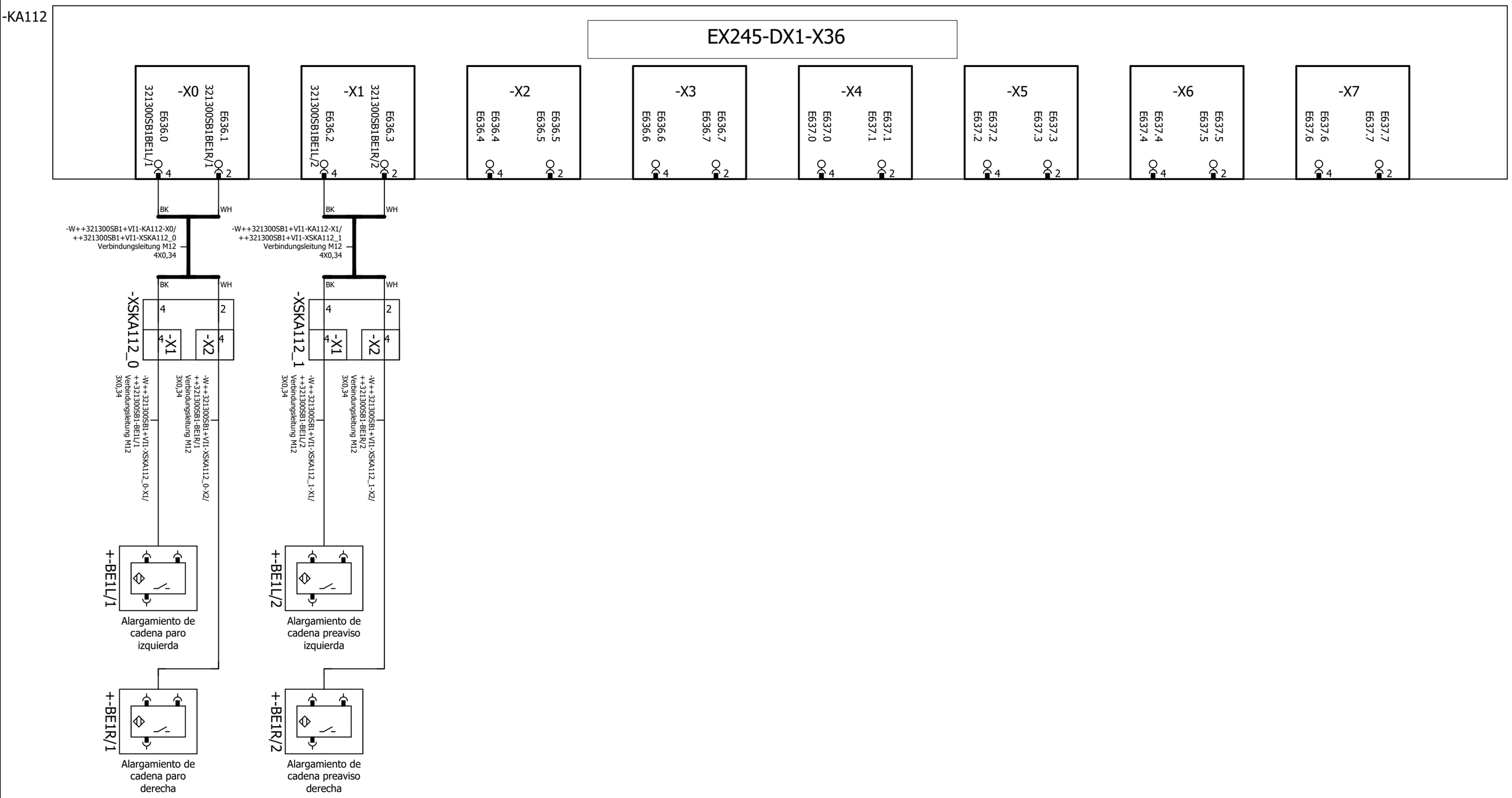

Larguero delantero derecho
ARG3, 311310-321300
Emplaza Planta: 66 Nave: 102 Campo: F04

Isla de válvulas Módulo de entradas 1
6DI

No. inv./No. equipo: 66-96D-313786
Nombre de Proyecto / No. de dibujo:
66-E05-01EKJLTVR3

FFT MÉXICO S.A. DE C.V.
Dibuj.: PMP-A/B fecha: 12.03.14
Modif.: CARLO fecha: 02.02.23
Fecha de impresión: 26.05.23

Larguero delantero derecho	= KJLTVR	== ET
Cinta de acúmulo	++ 321300SB1	Página: 4
Vario Interface	+ VI1	

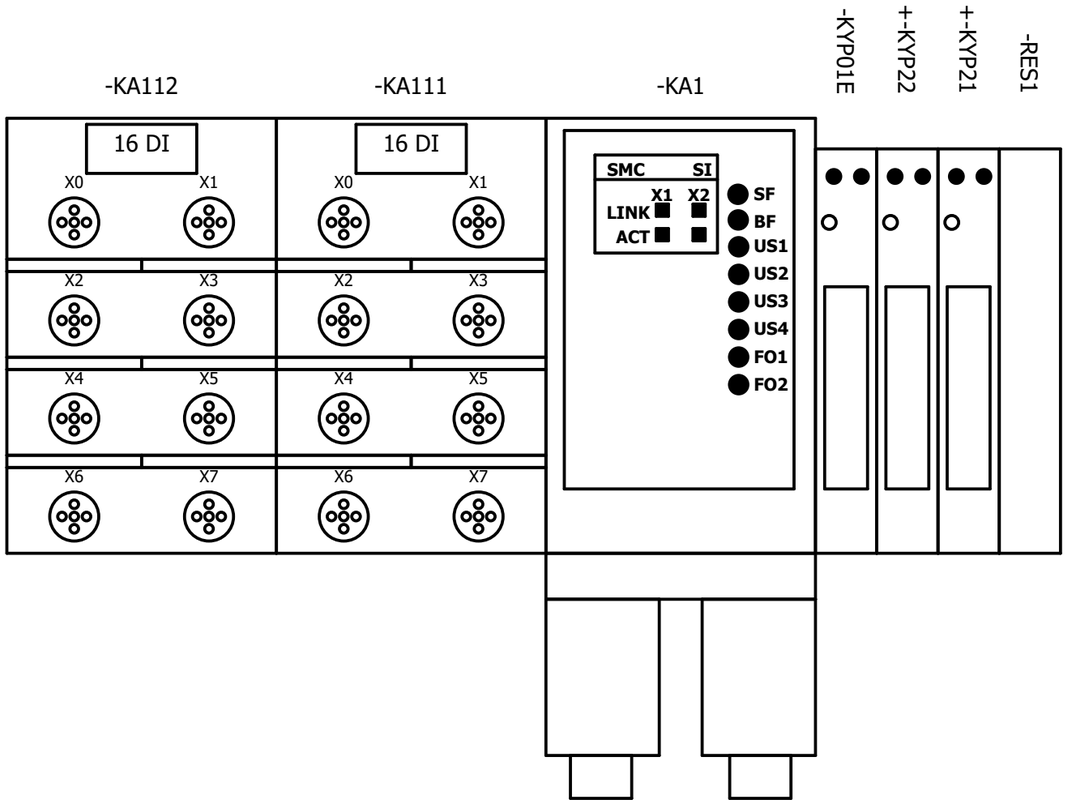

Larguero delantero derecho ARG3, 311310-321300 Emplaza Planta: 66 Nave: 102 Campo: F04	Esquema de montaje	No. inv./No. equipo: 66-96D-313786 Nombre de Proyecto / No. de dibujo: 66-E05-01EKJLTVR3	FFT MÉXICO S.A. DE C.V. Dibuj.: PMP-A/B fecha: 12.03.14 Modif.: FFT FFT fecha: 21.04.17 Fecha de impresión: 26.05.23	Larguero delantero derecho Cinta de acúmulo Vario Interface	= KJLTVR ++ 321300SB1 + VI2	== ET Página: 1

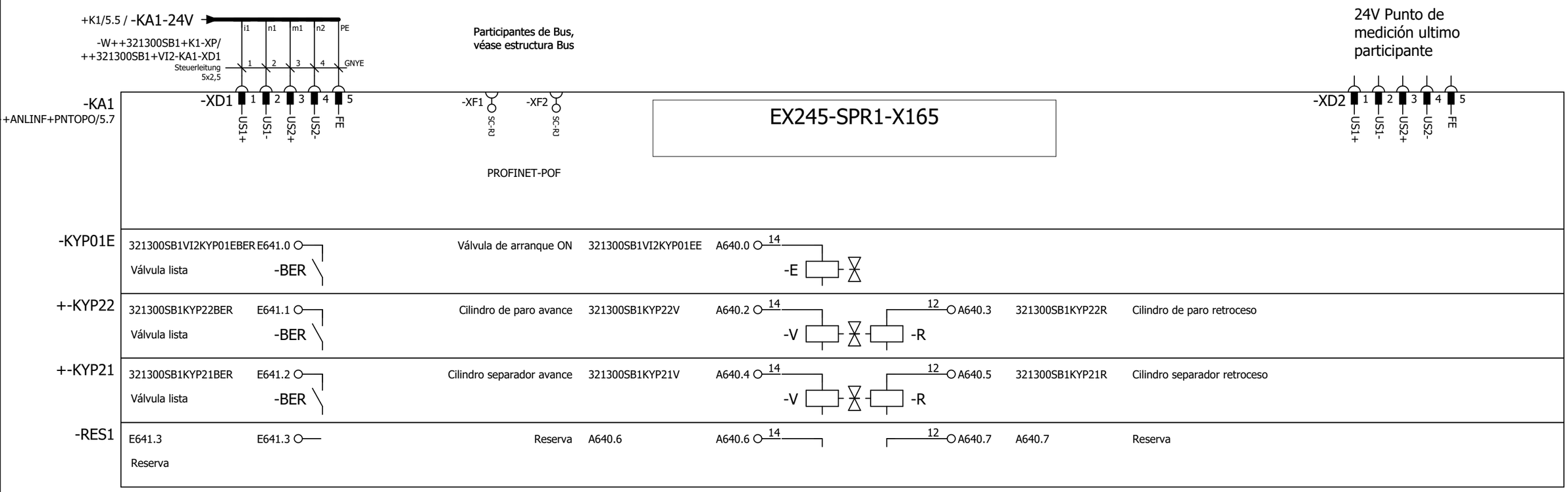

1	0	1	2	3	4	5	6	7	8	9	3

Larguero delantero derecho
ARG3, 311310-321300
Emplaza Planta: 66 Nave: 102 Campo: F04

24V-Alimentación y válvulas

No. inv./No. equipo: 66-96D-313786
Nombre de Proyecto / No. de dibujo:
66-E05-01EKJLTVR3

FFT MÉXICO S.A. DE C.V.
Dibuj.: PMP-A/B fecha: 12.03.14
Modif.: CARLO fecha: 02.02.23
Fecha de impresión: 26.05.23

Larguero delantero derecho	= KJLTVR	== ET
Cinta de acúmulo	++ 321300SB1	Página:
Vario Interface	+ VI2	2

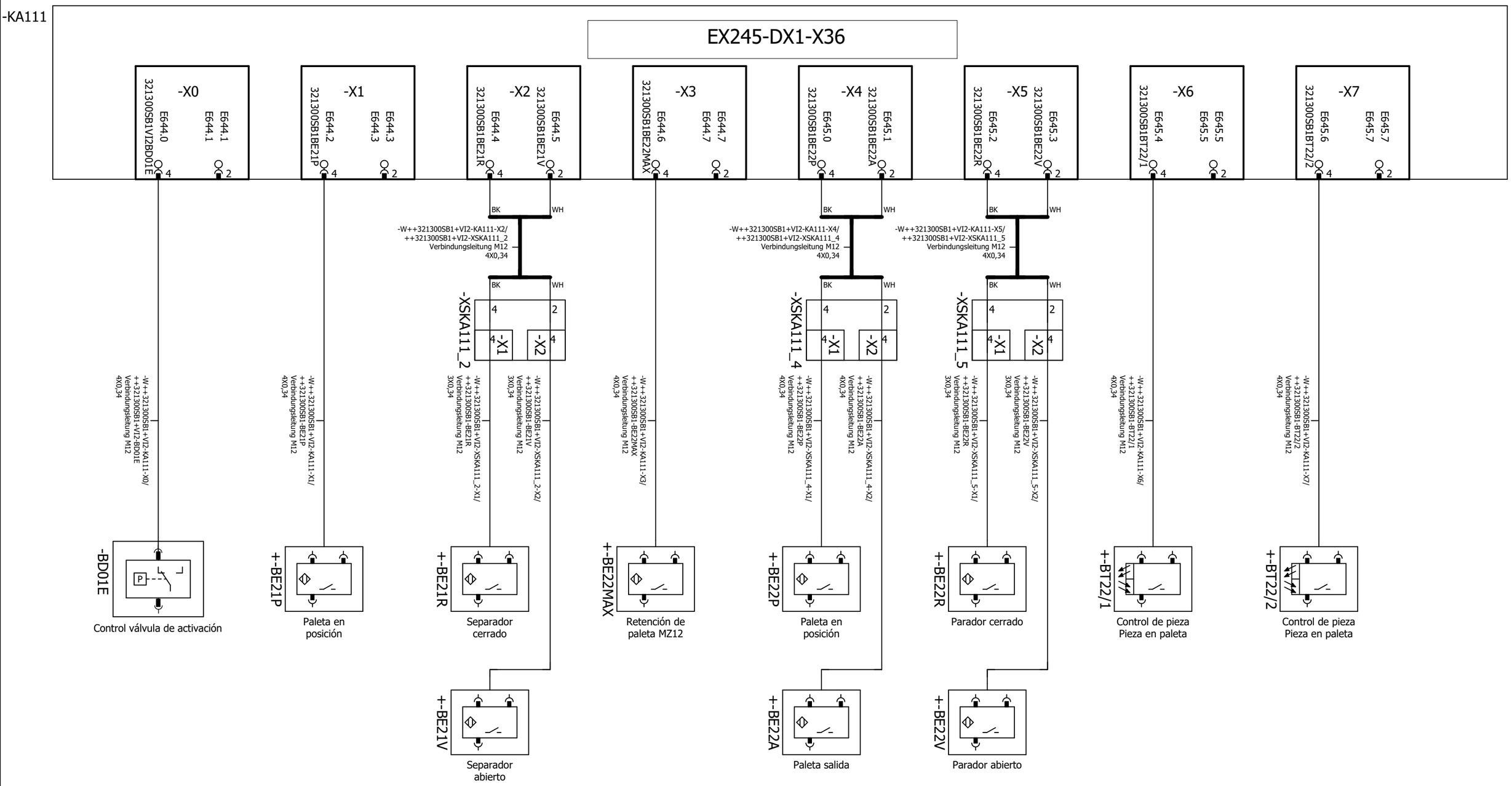

◄ 2	0	1	2	3	4	5	6	7	8	9	4 ►				

Larguero delantero derecho ARG3, 311310-321300 Emplaza Planta: 66 Nave: 102 Campo: F04	Isla de válvulas Módulo de entradas 1 6DI	No. inv./No. equipo: 66-96D-313786 Nombre de Proyecto / No. de dibujo: 66-E05-01EKJLTVR3	FFT MÉXICO S.A. DE C.V. Dibuj.: PMP-A/B fecha: 12.03.14 Modif.: CARLO fecha: 02.02.23 Fecha de impresión: 26.05.23	Larguero delantero derecho Cinta de acúmulo Vario Interface	= KJLTVR ++ 321300SB1 + VI2	== ET Página: 3

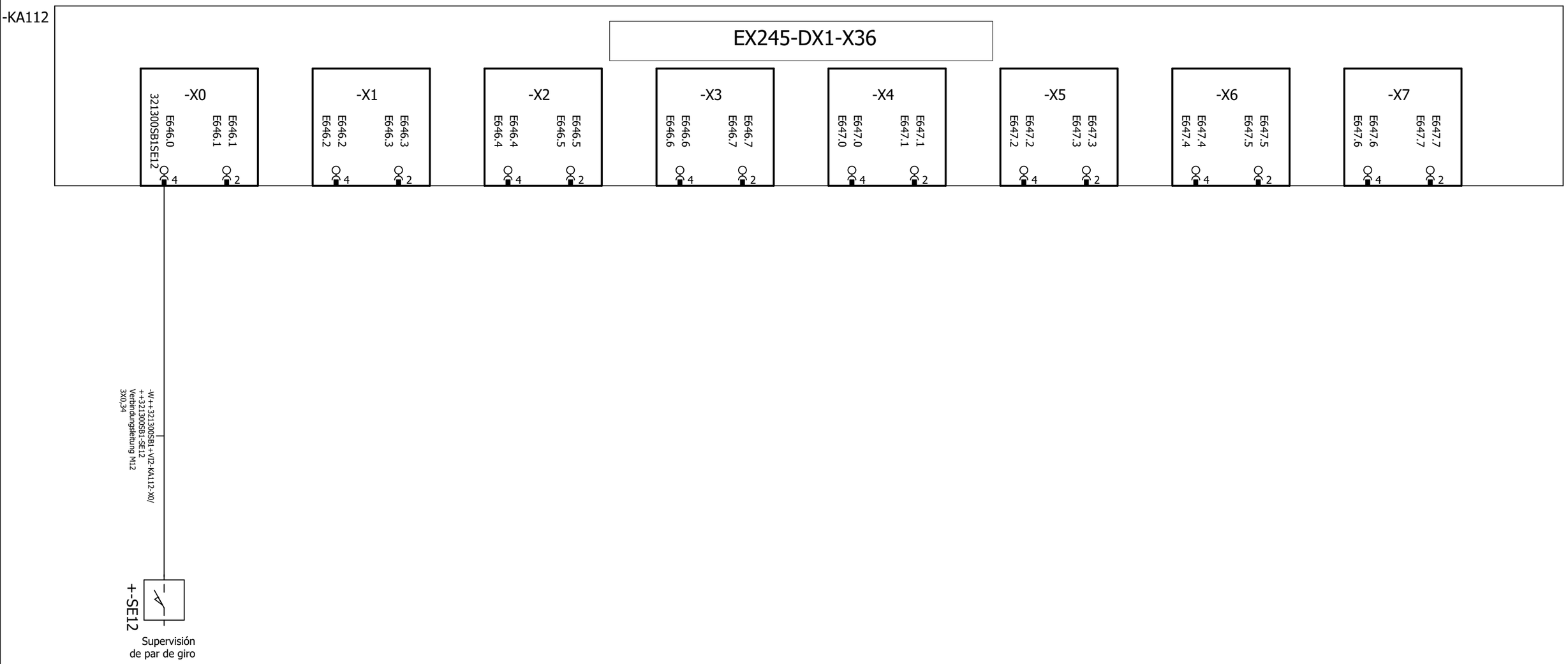

Larguero delantero derecho
ARG3, 311310-321300
Emplaza Planta: 66 Nave: 102 Campo: F04

Isla de válvulas Módulo de entradas 1
6DI

No. inv./No. equipo: 66-96D-313786
Nombre de Proyecto / No. de dibujo:
66-E05-01EKJLTVR3

FFT MÉXICO S.A. DE C.V.
Dibuj.: PMP-A/B fecha: 12.03.14
Modif.: CARLO fecha: 02.02.23
Fecha de impresión: 26.05.23

Larguero delantero derecho	= KJLTVR	== ET
Cinta de acúmulo	++ 321300SB1	Página: 4
Vario Interface	+ VI2	

Cliente: (Propietario de la instalación)

Volkswagen de México

Nombre de Proyecto / No. de dibujo: 66-E05-01EKJLTVR3

Instalación: =KJLTVR

Lugar de instalación: ++311310R01

Descripción lugar de instalación: Robot SZ1 Fija, G1

Informaciones de la instalación:

Año de fabricación: 2016

Sistema de PLC: Siemens CPU319-F
Sistema de Bus: Profinet

	Red general:	Red soldadura (si se dispone):
Tensión:	440V	440V
Intensidad nominal:	67.7A	165.3A
Potencia	51.6kVA	126kVA
Punto de aliment:	UKVG-04 SAL.65	SVG-06A SAL.4
Fusible previo:	100A	200A

Informaciones EPLAN:

Cantidad total de hojas:	620
Última modificación:	02.02.23
Último adaptador:	CARLO
Última versión de EPLAN usada:	2.7.3
Última versión Build de EPLAN usada:	11418
Tipo de proyecto:	Projeto do esquema

Encadenado con controles de terceros:

Instalación(es):	Larguero delantero derecho
Número(s) de dibujo(s):	66-E00-01EKJLTVR1, 66-E00-01EKJLTVR4
No. inv./No. equipo:	66-96D-313786

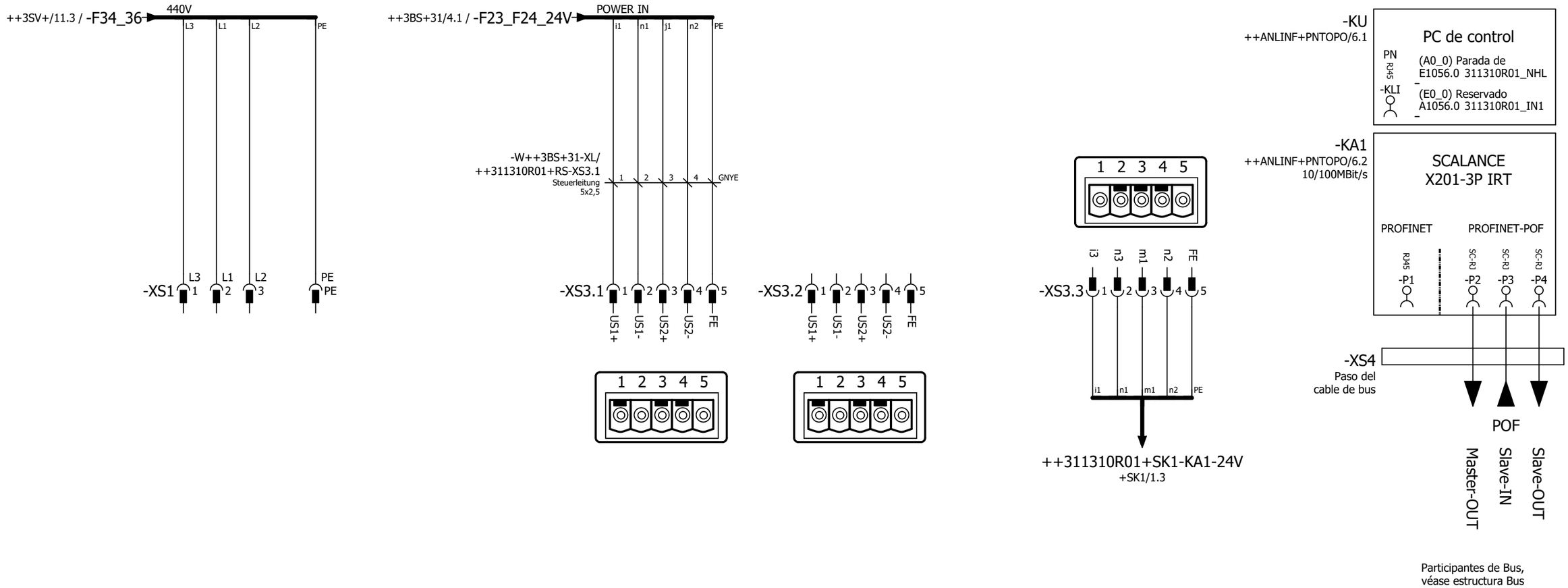

440V
Alimentación Robot

24V Power IN
Alimentación de tensión

24V Power OUT
Alimentación de tensión

24V
Alimentación de tensión

Switch

◄ +/1	0	1	2	3	4	5	6	7	8	9	2 ►

Larguero delantero derecho ARG3, 311310-321300 Emplaza Planta: 66 Nave: 102 Campo: F04	440V AC Alimentación, 24V Interfaz, Conexión Bus	No. inv./No. equipo: 66-96D-313786 Nombre de Proyecto / No. de dibujo: 66-E05-01EKJLTVR3	FFT MÉXICO S.A. DE C.V. Dibuj.: PMP-A/B fecha: 12.03.14 Modif.: CARLO fecha: 02.02.23 Fecha de impresión: 26.05.23	Larguero delantero derecho Robot SZ1 Fija, G1 Armario del robot	= KJLTVR ++ 311310R01 + RS	== ET Página: 1

Denominación de conector
=KJLTVR++311310R01+RS-XS1

Textos de función	Designación de cable / Tipo de cable	Denominación destino exterior y Conexión	Base / Clavija Número	Denominación destino interior y Conexión		Designación de cable / Tipo de cable	-W++3SV-XL/++311310R01+RS-XS1 4x6 mm² Steuerleitung	Página / ruta
440V			1	++3SV-XL	68		1	/1.1
Alimentación Robot			2	++3SV-XL	66		2	/1.1
=			3	++3SV-XL	67		3	/1.1
=			PE ⏚	++3SV-XL	70		GNYE	/1.1

Denominación de conector
=KJLTVR++311310R01+RS-XS3.1

Textos de función	Designación de cable / Tipo de cable	Denominación destino exterior y Conexión	Base / Clavija Número	Denominación destino interior y Conexión		Designación de cable / Tipo de cable	-W++3BS+31-XL/++311310R01+RS-XS3.1 5x2,5 mm² Steuerleitung	Página / ruta
24V Power IN			1	++3BS+31-XL	57		1	/1.3
Alimentación de tensión			2	++3BS+31-XL	58		2	/1.3
=			3	++3BS+31-XL	59		3	/1.3
=			4	++3BS+31-XL	60		4	/1.4
=			5	++3BS+31-XL	61		GNYE	/1.4

Denominación de conector
=KJLTVR++311310R01+RS-XS3.2

Textos de función	Designación de cable / Tipo de cable	Denominación destino exterior y Conexión	Base / Clavija Número	Denominación destino interior y Conexión	Designación de cable / Tipo de cable	Página / ruta
24V Power OUT			1			/1.4
Alimentación de tensión			2			/1.4
=			3			/1.5
=			4			/1.5
=			5			/1.5

Denominación de conector
=KJLTVR++311310R01+RS-XS3.3

Textos de función	Designación de cable / Tipo de cable	Denominación destino exterior y Conexión	Base / Clavija Número	Denominación destino interior y Conexión		Designación de cable / Tipo de cable	-W++311310R01+RS-XS3.3/++311310R01+SK1-XS3A 5x2,5 mm² Steuerleitung	Página / ruta
24V			1	+SK1-XS3A	1:US1+		1	/1.6
Alimentación de tensión			2	+SK1-XS3A	2:US1-		2	/1.6
=			3	+SK1-XS3A	3:US2+		3	/1.6
=			4	+SK1-XS3A	4:US2-		4	/1.6
=			5	+SK1-XS3A	5:FE		GNYE	/1.6

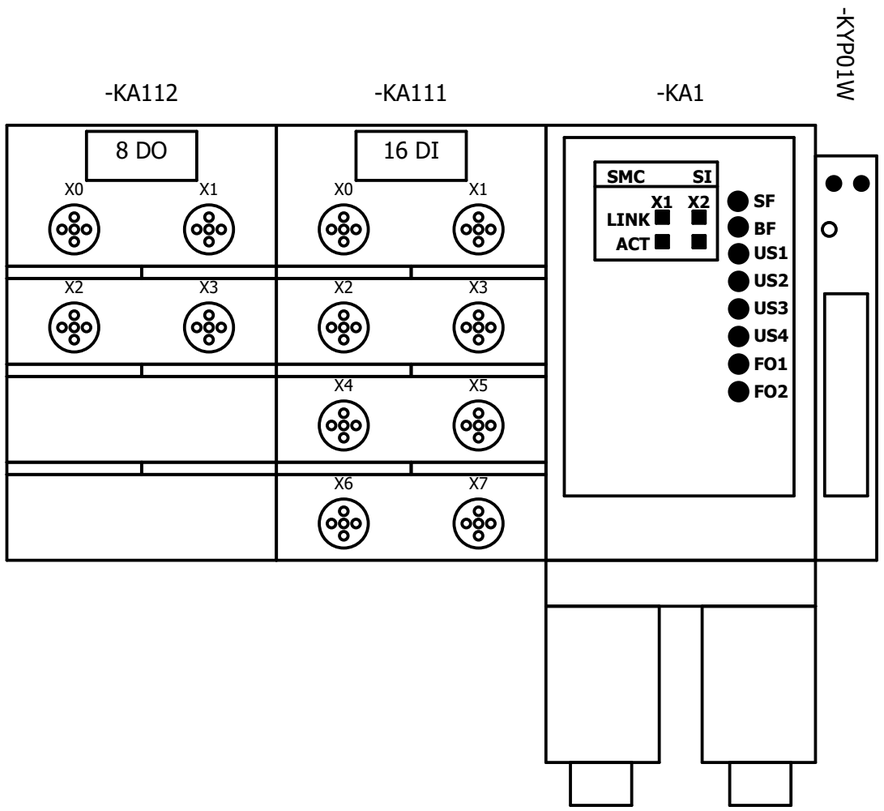

Larguero delantero derecho
ARG3, 311310-321300
Emplaza Planta: 66 Nave: 102 Campo: F04

Esquema de montaje

No. inv./No. equipo: 66-96D-313786
Nombre de Proyecto / No. de dibujo:
66-E05-01EKJLTVR3

FFT MÉXICO S.A. DE C.V.
Dibuj.: PMP-A/B fecha: 12.03.14
Modif.: FFT FFT fecha: 30.01.17
Fecha de impresión: 26.05.23

Larguero delantero derecho	= KJLTVR	== ET
Robot SZ1 Fija, G1	++ 311310R01	Página:
Panoplia de Fluidos de Robot (RIP)	+ RP1	1

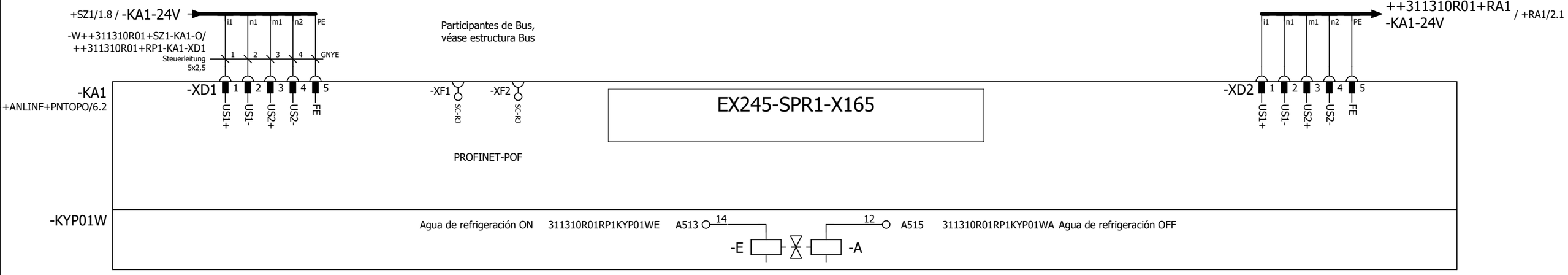

Larguero delantero derecho ARG3, 311310-321300 Emplaza Planta: 66 Nave: 102 Campo: F04	24V-Alimentación y válvulas	No. inv./No. equipo: 66-96D-313786 Nombre de Proyecto / No. de dibujo: 66-E05-01EKJLTVR3	FFT MÉXICO S.A. DE C.V. Dibuj.: PMP-A/B fecha: 12.03.14 Modif.: CARLO fecha: 02.02.23 Fecha de impresión: 26.05.23	Larguero delantero derecho Robot SZ1 Fija, G1 Panoplia de Fluidos de Robot (RIP)	= KJLTVR ++ 311310R01 + RP1	== ET Página: 2	

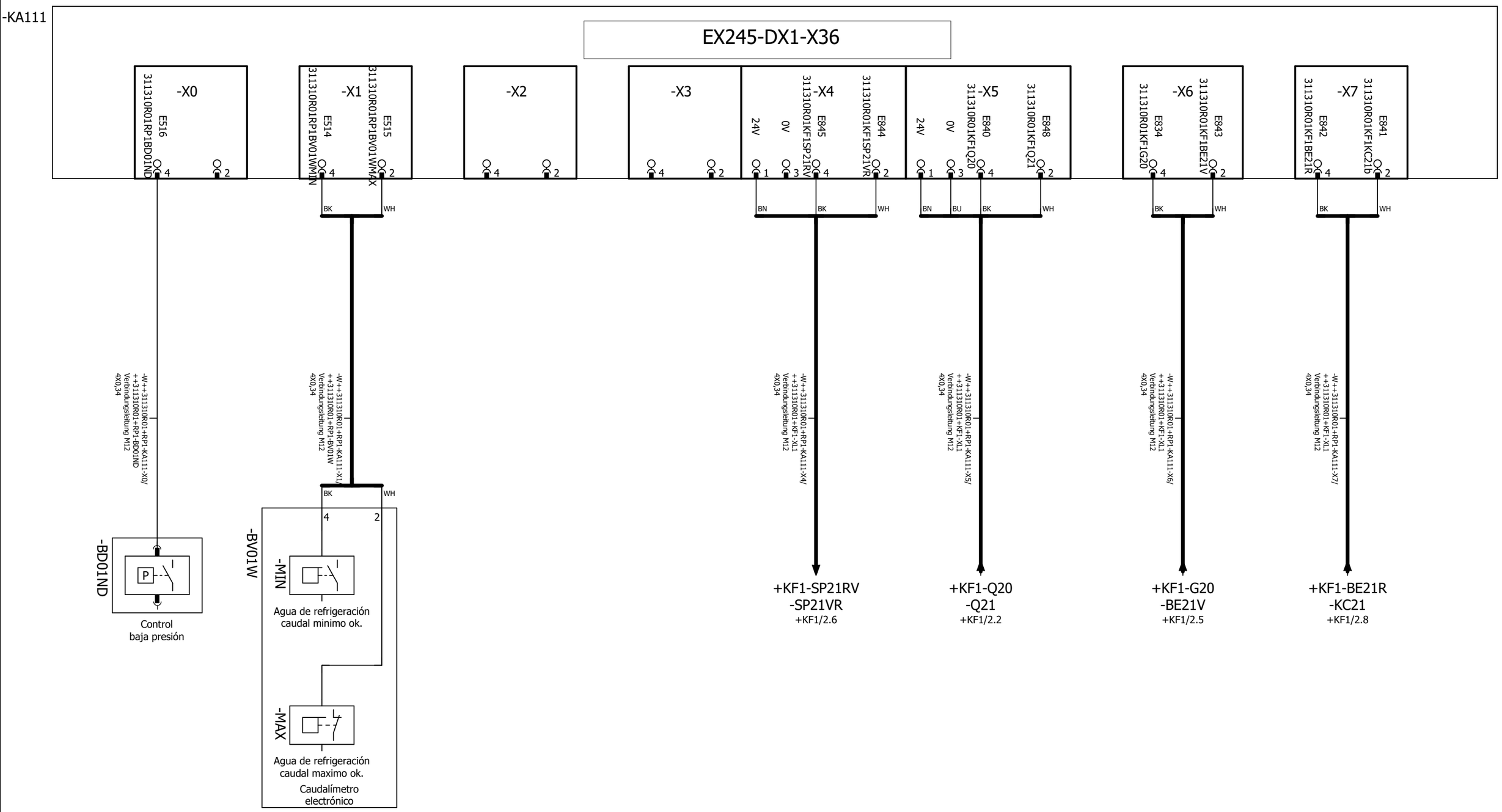

Larguero delantero derecho ARG3, 311310-321300 Emplaza Planta: 66 Nave: 102 Campo: F04	Entradas -KA111	No. inv./No. equipo: 66-96D-313786 Nombre de Proyecto / No. de dibujo: 66-E05-01EKJLTVR3	FFT MÉXICO S.A. DE C.V. Dibuj.: PMP-A/B fecha: 12.03.14 Modif.: CARLO fecha: 02.02.23 Fecha de impresión: 26.05.23	Larguero delantero derecho Robot SZ1 Fija, G1 Panoplia de Fluidos de Robot (RIP)	= KJLTVR ++ 311310R01 + RP1	== ET Página: 3

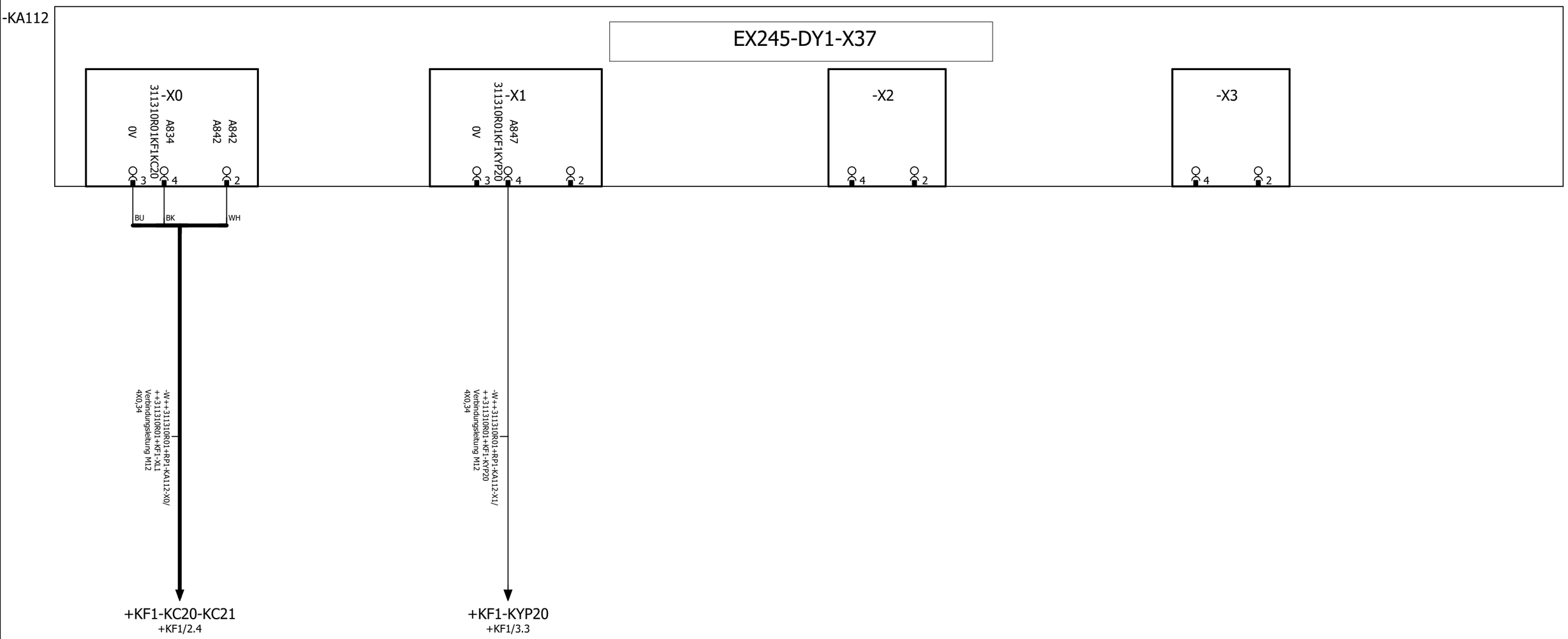

Larguero delantero derecho ARG3, 311310-321300 Emplaza Planta: 66 Nave: 102 Campo: F04	Salidas -KA112	No. inv./No. equipo: 66-96D-313786 Nombre de Proyecto / No. de dibujo: 66-E05-01EKJLTVR3	FFT MÉXICO S.A. DE C.V. Dibuj.: PMP-A/B fecha: 12.03.14 Modif.: CARLO fecha: 02.02.23 Fecha de impresión: 26.05.23	Larguero delantero derecho Robot SZ1 Fija, G1 Panoplia de Fluidos de Robot (RIP)	= KJLTVR ++ 311310R01 + RP1	== ET Página: 4

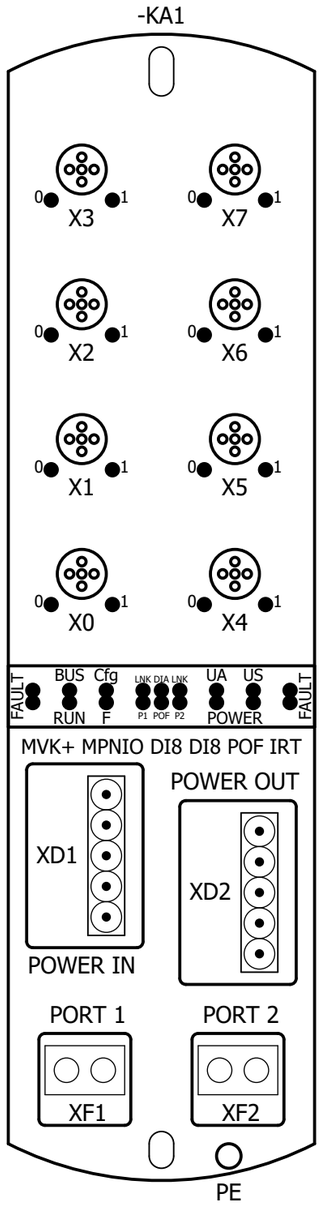

Larguero delantero derecho ARG3, 311310-321300 Emplaza Planta: 66 Nave: 102 Campo: F04	Esquema de montaje	No. inv./No. equipo: 66-96D-313786 Nombre de Proyecto / No. de dibujo: 66-E05-01EKJLTVR3	FFT MÉXICO S.A. DE C.V. Dibuj.: PMP-A/B fecha: 12.03.14 Modif.: FFT FFT fecha: 30.01.17 Fecha de impresión: 26.05.23	Larguero delantero derecho Robot SZ1 Fija, G1 Robot eje 1	= KJLTVR ++ 311310R01 + RA1	== ET Página: 1

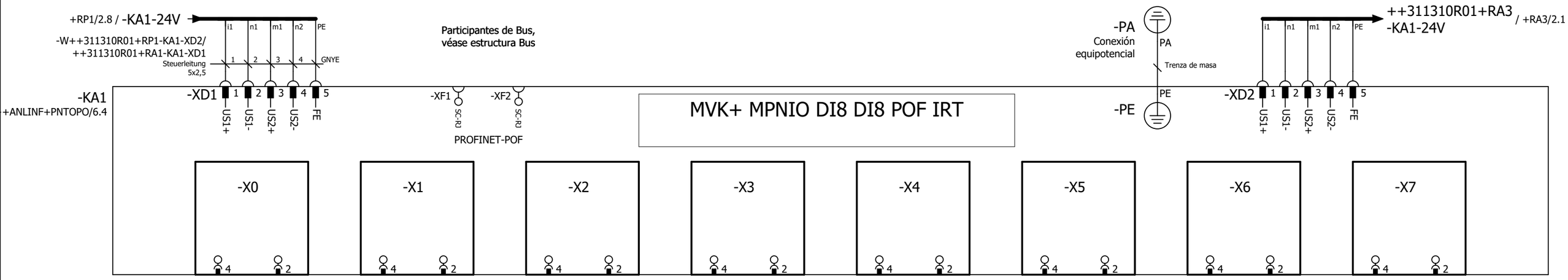

Larguero delantero derecho ARG3, 311310-321300 Emplaza Planta: 66 Nave: 102 Campo: F04	24V-Alimentación y válvulas	No. inv./No. equipo: 66-96D-313786 Nombre de Proyecto / No. de dibujo: 66-E05-01EKJLTVR3	FFT MÉXICO S.A. DE C.V. Dibuj.: PMP-A/B fecha: 12.03.14 Modif.: CARLO fecha: 02.02.23 Fecha de impresión: 26.05.23	Larguero delantero derecho Robot SZ1 Fija, G1 Robot eje 1	= KJLTVR ++ 311310R01 + RA1	== ET Página: 2

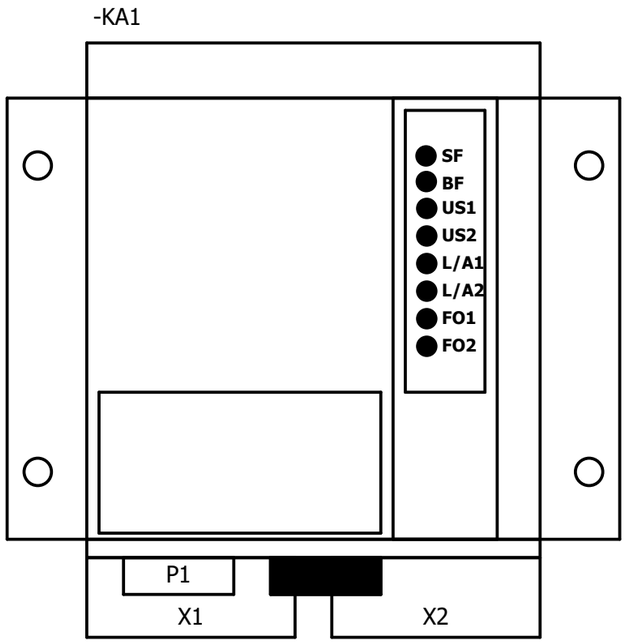

Larguero delantero derecho ARG3, 311310-321300 Emplaza Planta: 66 Nave: 102 Campo: F04	Esquema de montaje	No. inv./No. equipo: 66-96D-313786 Nombre de Proyecto / No. de dibujo: 66-E05-01EKJLTVR3	FFT MÉXICO S.A. DE C.V. Dibuj.: PMP-A/B fecha: 12.03.14 Modif.: FFT FFT fecha: 02.03.17 Fecha de impresión: 26.05.23	Larguero delantero derecho Robot SZ1 Fija, G1 Robot eje 3	= KJLTVR ++ 311310R01 + RA3	== ET Página: 1

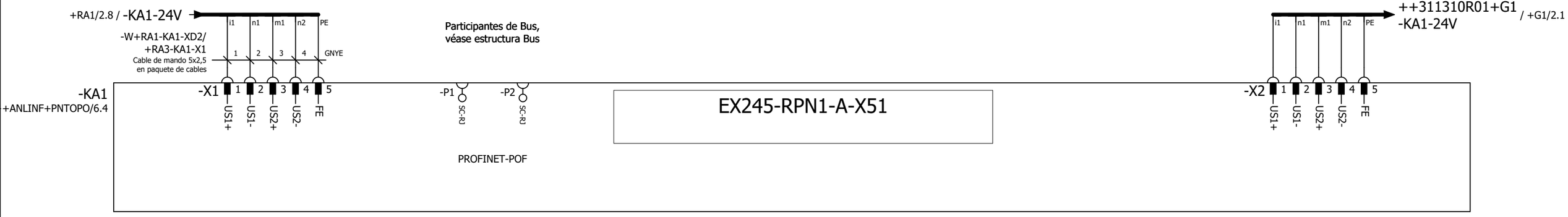

Larguero delantero derecho ARG3, 311310-321300 Emplaza Planta: 66 Nave: 102 Campo: F04	24V-Alimentación y válvulas	No. inv./No. equipo: 66-96D-313786 Nombre de Proyecto / No. de dibujo: 66-E05-01EKJLTVR3	FFT MÉXICO S.A. DE C.V. Dibuj.: PMP-A/B fecha: 12.03.14 Modif.: CARLO fecha: 02.02.23 Fecha de impresión: 26.05.23	Larguero delantero derecho Robot SZ1 Fija, G1 Robot eje 3	= KJLTVR ++ 311310R01 + RA3	== ET Página: 2

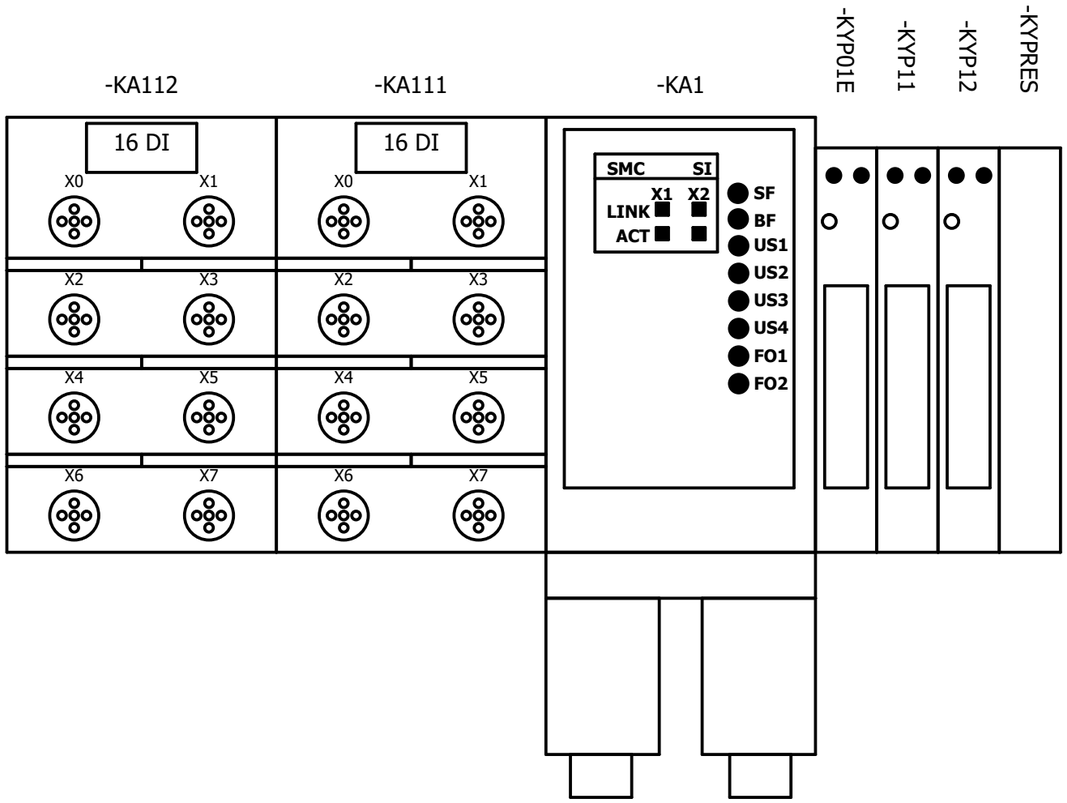

Larguero delantero derecho
ARG3, 311310-321300
Emplaza Planta: 66 Nave: 102 Campo: F04

Esquema de montaje

No. inv./No. equipo: 66-96D-313786
Nombre de Proyecto / No. de dibujo:
66-E05-01EKJLTVR3

FFT MÉXICO S.A. DE C.V.
Dibuj.: PMP-A/B fecha: 12.03.14
Modif.: FFT FFT fecha: 14.02.17
Fecha de impresión: 26.05.23

Larguero delantero derecho	= KJLTVR	== ET
Robot SZ1 Fija, G1	++ 311310R01	Página:
Garra	+ G1	1

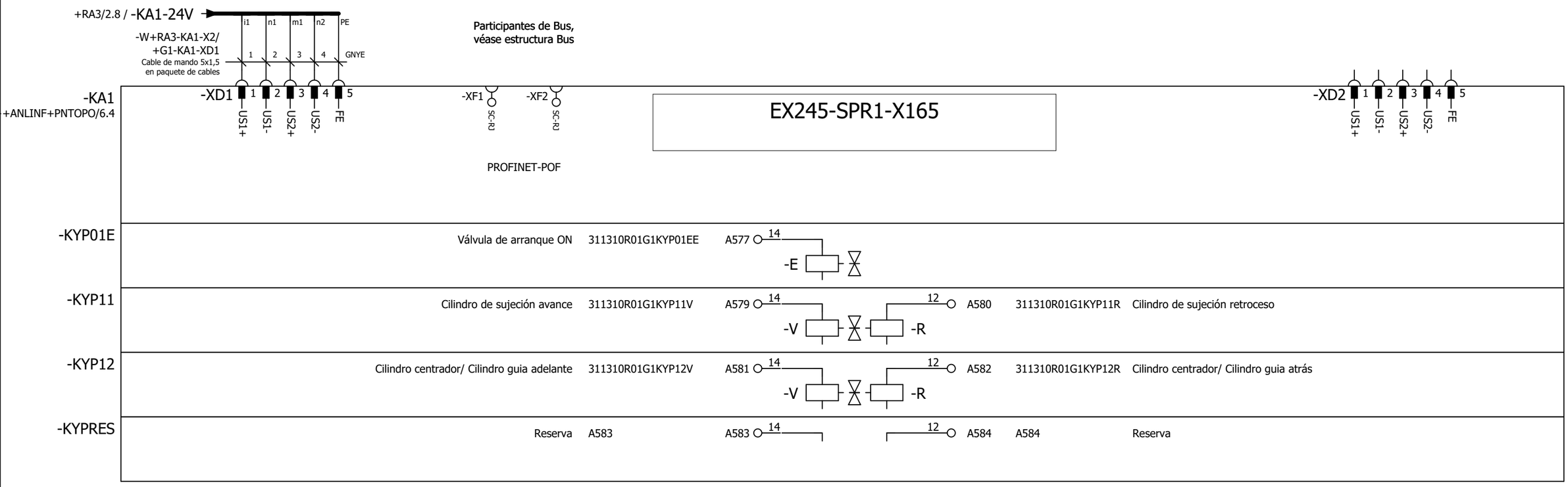

Larguero delantero derecho ARG3, 311310-321300 Emplaza Planta: 66 Nave: 102 Campo: F04	24V-Alimentación y válvulas	No. inv./No. equipo: 66-96D-313786 Nombre de Proyecto / No. de dibujo: 66-E05-01EKJLTVR3	FFT MÉXICO S.A. DE C.V. Dibuj.: PMP-A/B fecha: 12.03.14 Modif.: CARLO fecha: 02.02.23 Fecha de impresión: 26.05.23	Larguero delantero derecho Robot SZ1 Fija, G1 Garra	= KJLTVR ++ 311310R01 + G1	== ET Página: 2	

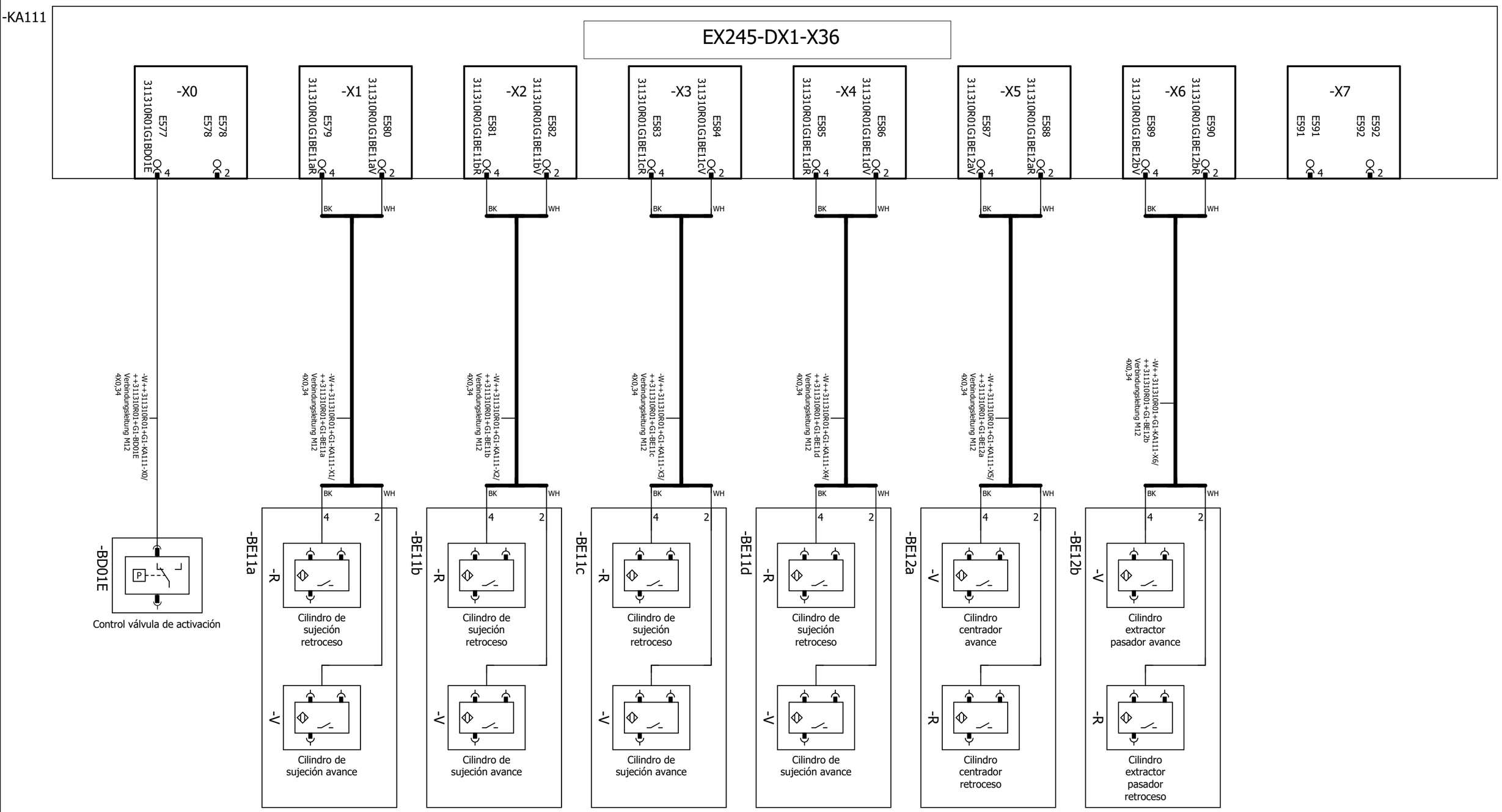

Larguero delantero derecho ARG3, 311310-321300 Emplaza Planta: 66 Nave: 102 Campo: F04	Isla de válvulas Módulo de entradas 1 6DI	No. inv./No. equipo: 66-96D-313786 Nombre de Proyecto / No. de dibujo: 66-E05-01EKJLTVR3	FFT MÉXICO S.A. DE C.V. Dibuj.: PMP-A/B fecha: 12.03.14 Modif.: CARLO fecha: 02.02.23 Fecha de impresión: 26.05.23	Larguero delantero derecho Robot SZ1 Fija, G1 Garra	= KJLTVR ++ 311310R01 + G1	== ET Página: 3	

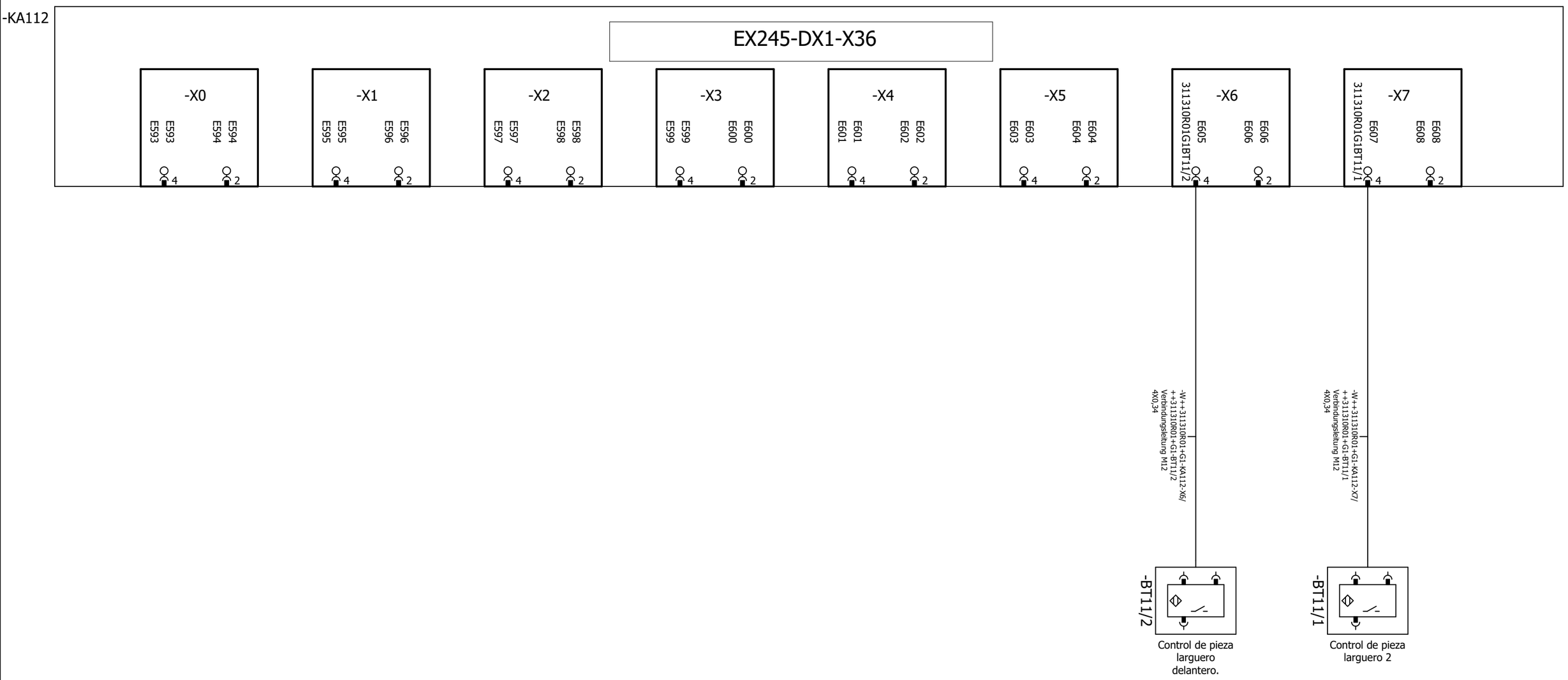

◄ 3 | 0 | 1 | 2 | 3 | 4 | 5 | 6 | 7 | 8 | 9 | +KF1/1 ►

Larguero delantero derecho ARG3, 311310-321300 Emplaza Planta: 66 Nave: 102 Campo: F04	Isla de válvulas Módulo de entradas 1 6DI	No. inv./No. equipo: 66-96D-313786 Nombre de Proyecto / No. de dibujo: 66-E05-01EKJLTVR3	FFT MÉXICO S.A. DE C.V. Dibuj.: PMP-A/B fecha: 12.03.14 Modif.: CARLO fecha: 02.02.23 Fecha de impresión: 26.05.23	Larguero delantero derecho Robot SZ1 Fija, G1 Garra	= KJLTVR ++ 311310R01 + G1	== ET Página: 4

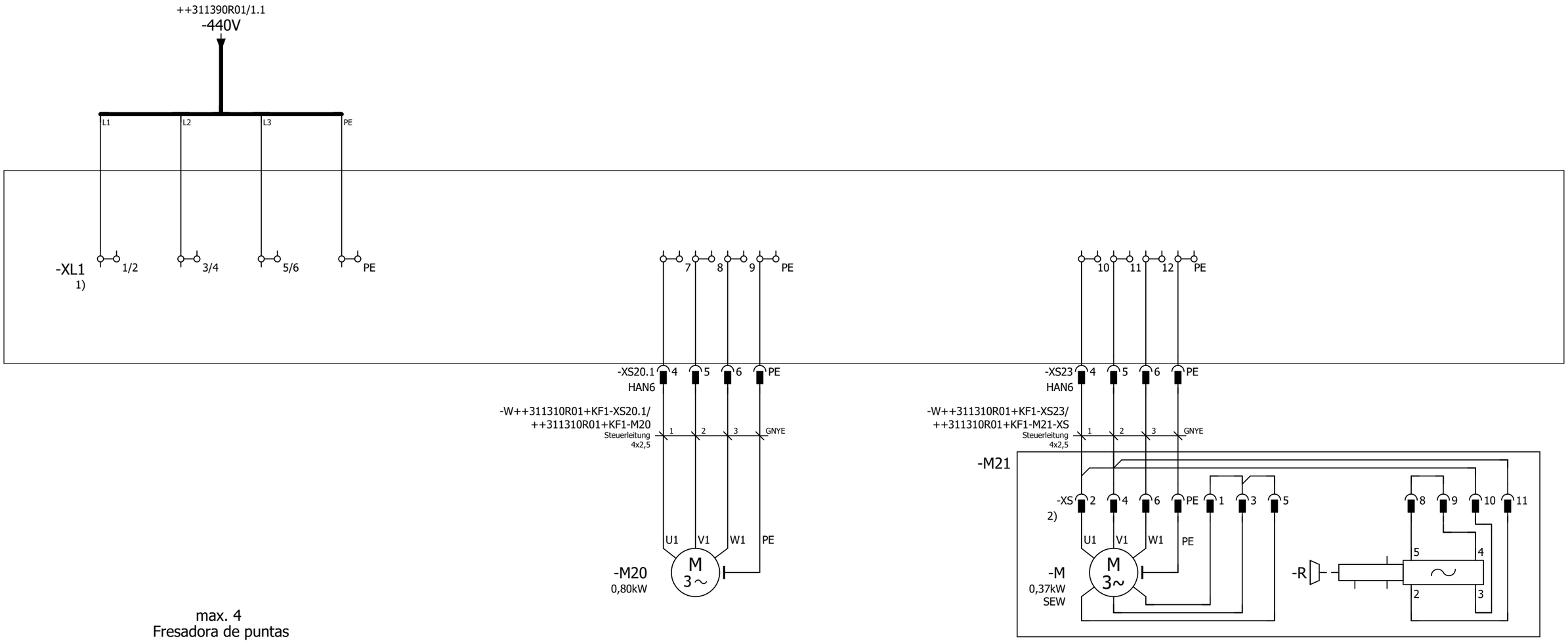

max. 4
Fresadora de puntas
consecutiva

440V
Alimentación Fresadora de
puntas

Fresadora de
puntas ON

Fresadora Abatible
ON

Definición de
los puntos de conexión
de borne 3-Conexiones de cable

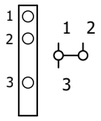

2) Dispositivos de conexión SEW integrados
1) Caja de control de BräuerNSB-1600.020.11

◄ +G1/4 | 0 | 1 | 2 | 3 | 4 | 5 | 6 | 7 | 8 | 9 | 2 ►

Larguero delantero derecho ARG3, 311310-321300 Emplaza Planta: 66 Nave: 102 Campo: F04	Alimentación de tensión Fresadora de puntas motorizada	No. inv./No. equipo: 66-96D-313786 Nombre de Proyecto / No. de dibujo: 66-E05-01EKJLTVR3	FFT MÉXICO S.A. DE C.V. Dibuj.: PMP-A/B fecha: 12.03.14 Modif.: FFT FFT fecha: 13.07.17 Fecha de impresión: 26.05.23	Larguero delantero derecho Robot SZ1 Fija, G1 Fresadora de puntas 1	= KJLTVR ++ 311310R01 + KF1	== ET Página: 1

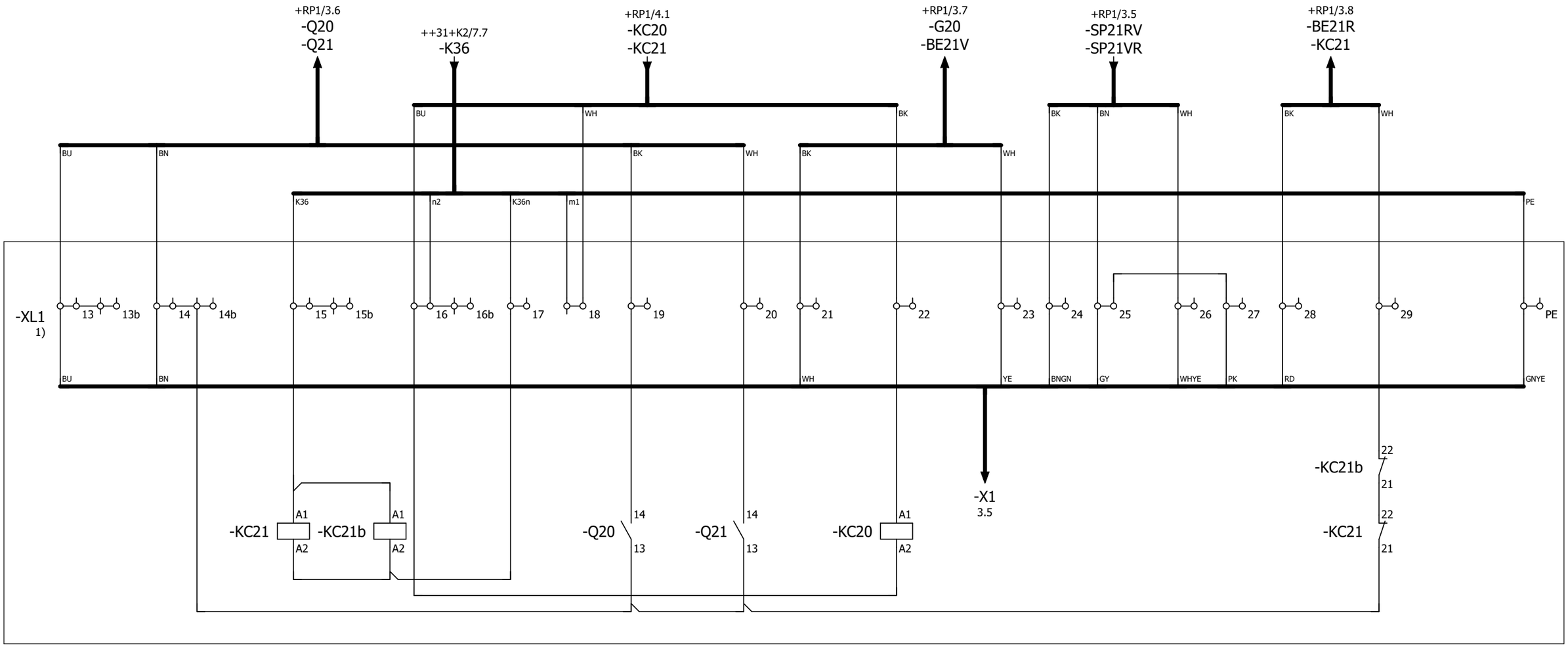

abatir

Control guardamotor Q20 Fresado

Control guardamotor Q21 Abatible

Arranque fresado

Control contactor KC21 Abatible

Definición de
los puntos de conexión
de borne 3-Conexiones de cable

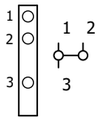

1) Caja de control de Bräuer NSB-1600.020.11

Larguero delantero derecho ARG3, 311310-321300 Emplaza Planta: 66 Nave: 102 Campo: F04	Alimentación de tensión Fresadora de puntas motorizada	No. inv./No. equipo: 66-96D-313786 Nombre de Proyecto / No. de dibujo: 66-E05-01EKJLTVR3	FFT MÉXICO S.A. DE C.V. Dibuj.: PMP-A/B fecha: 12.03.14 Modif.: FFT FFT fecha: 10.05.17 Fecha de impresión: 26.05.23	Larguero delantero derecho Robot SZ1 Fija, G1 Fresadora de puntas 1	= KJLTVR ++ 311310R01 + KF1	== ET Página: 2

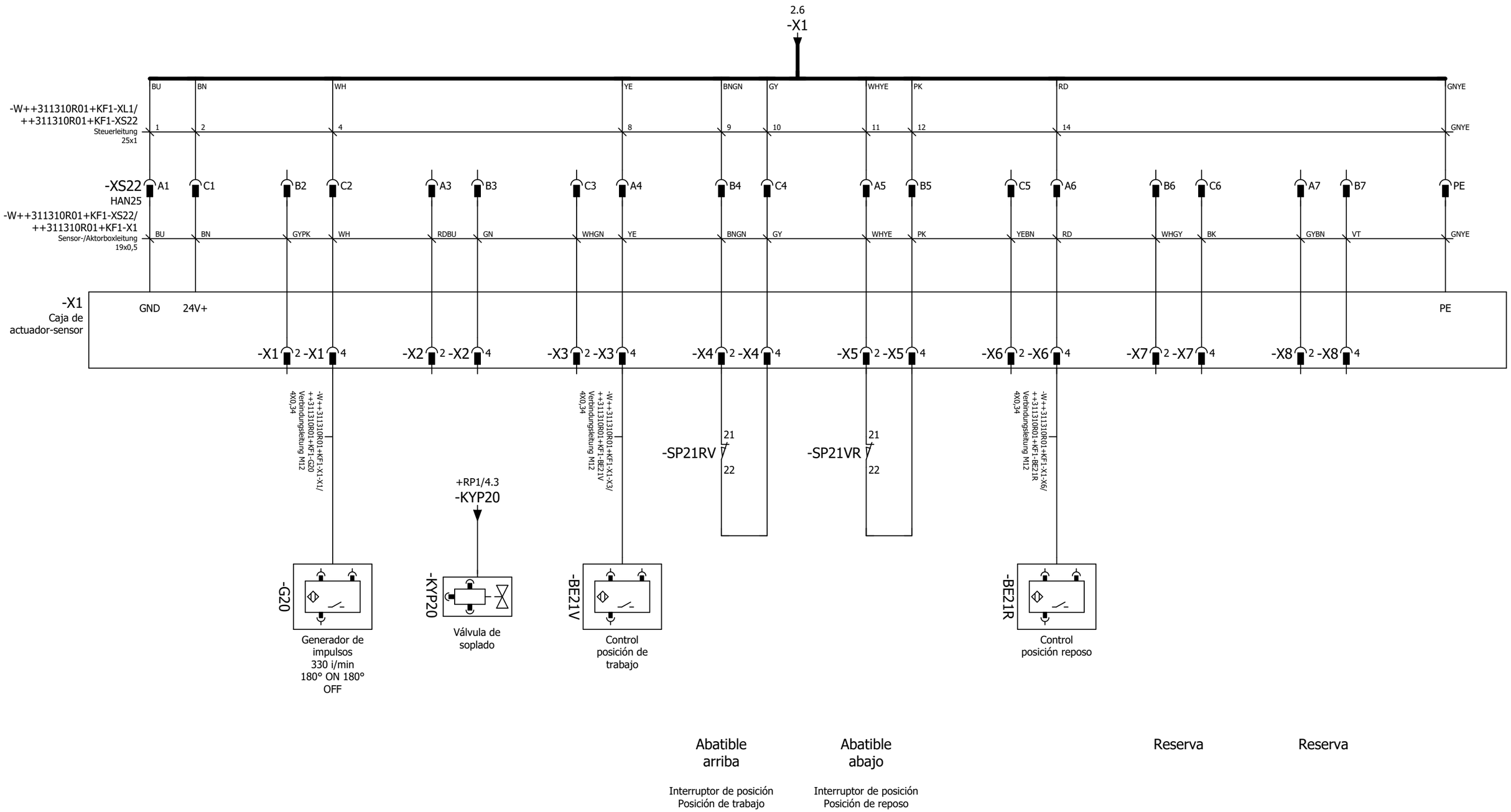

Larguero delantero derecho ARG3, 311310-321300 Emplaza Planta: 66 Nave: 102 Campo: F04	Alimentación de tensión Fresadora de puntas motorizada	No. inv./No. equipo: 66-96D-313786 Nombre de Proyecto / No. de dibujo: 66-E05-01EKJLTVR3	FFT MÉXICO S.A. DE C.V. Dibuj.: PMP-A/B fecha: 12.03.14 Modif.: FFT FFT fecha: 13.07.17 Fecha de impresión: 26.05.23	Larguero delantero derecho Robot SZ1 Fija, G1 Fresadora de puntas 1	= KJLTVR ++ 311310R01 + KF1	== ET Página: 3	

Denominación Regletero
=KJLTVR++311310R01+KF1-XL1

Textos de función									-W++31+K2-XP/++311310R01+KF1-XL1 5x2,5 mm² Steuerleitung	-W++311390R01+KF1-XL1/++311310R01+KF1-XL1 4x2,5 mm² Steuerleitung	Designación de cable Tipo de cable	Denominación destino exterior y Conexión		Número de bornes [mm²]*	Denominación destino interior y Conexión		Designación de cable Tipo de cable	-W++311310R01+KF1-XL1/++311310R01+KF1-XS22 25x1 mm² Steuerleitung									Página / ruta
1)										1		++311390R01-XL1	1/2	1/2														/1.0
Alimentación Fresadora de puntas										2		++311390R01-XL1	3/4	3/4														/1.1
=										3		++311390R01-XL1	5/6	5/6														/1.1
Fresadora de puntas ON														7	-XS20.1	4												/1.4
=														8	-XS20.1	5												/1.4
=														9	-XS20.1	6												/1.4
Fresadora Abatible ON														10	-XS23	4												/1.6
=														11	-XS23	5												/1.6
=														12	-XS23	6												/1.7
1)														13	-XS22	A1		1										/2.0
														13b														/2.0
														14	-XS22	C1		2										/2.1
														14b														/2.1
abatir									2			-KF1K36	10	15														/2.2
=														15b														/2.2
=									3			-KF1K36	11	16														/2.2
=														16b														/2.3
=									4			-KF1K36	12	17														/2.3
=									1			-KF1K36	9	18														/2.3
Control guardamotor Q20 Fresado														19														/2.4
Control guardamotor Q21 Abatible														20														/2.4
=														21	-XS22	C2		4										/2.5
Arranque fresado														22														/2.5

* Sección transversal del dimensionado del bornero

Larguero delantero derecho
ARG3, 311310-321300
Emplaza Planta: 66 Nave: 102 Campo: F04

Diagrama de bornes

No. inv./No. equipo: 66-96D-313786
Nombre de Proyecto / No. de dibujo:
66-E05-01EKJLTVR3

FFT MÉXICO S.A. DE C.V.
Dibuj.: PMP-A/B fecha: 12.03.14
Modif.: FFT FFT fecha: 22.01.18
Fecha de impresión: 26.05.23

Larguero delantero derecho | = KJLTVR | == ET
Robot SZ1 Fija, G1 | ++ 311310R01 | Página:
Fresadora de puntas 1 | + KF1 | 4

Denominación Regletero
=KJLTVR++311310R01+KF1-XL1

Textos de función									-W++31+K2-XP/++311310R01+KF1-XL1 5x2,5 mm² Steuerleitung	-W++311390R01+KF1-XL1/++311310R01+KF1-XL1 4x2,5 mm² Steuerleitung	Designación de cable Tipo de cable	Denominación destino exterior y Conexión		Número de bornes [mm²]*	Denominación destino interior y Conexión		Designación de cable Tipo de cable	-W++311310R01+KF1-XL1/++311310R01+KF1-XS22 25x1 mm² Steuerleitung									Página / ruta
Arranque fresado														23	-XS22	A4		8										/2.6
=														24	-XS22	B4		9										/2.6
=														25	-XS22	C4		10										/2.6
=														26	-XS22	A5		11										/2.7
=														27	-XS22	B5		12										/2.7
=														28	-XS22	A6		14										/2.7
Control contactor KC21 Abatible														29														/2.8
Alimentación Fresadora de puntas										GNYE		++311390R01-XL1	PE	PE ⏚														/1.2
Fresadora de puntas ON														PE ⏚	-XS20.1	PE												/1.4
Fresadora Abatible ON														PE ⏚	-XS23	PE												/1.7
Control contactor KC21 Abatible									GNYE			++31+K2-XP	PEb	PE ⏚	-XS22	PE		GNYE										/2.9

* Sección transversal del dimensionado del bornero

Larguero delantero derecho
ARG3, 311310-321300
Emplaza Planta: 66 Nave: 102 Campo: F04

Diagrama de bornes

No. inv./No. equipo: 66-96D-313786
Nombre de Proyecto / No. de dibujo:
66-E05-01EKJLTVR3

FFT MÉXICO S.A. DE C.V.
Dibuj.: PMP-A/B fecha: 12.03.14
Modif.: FFT FFT fecha: 22.01.18
Fecha de impresión: 26.05.23

Larguero delantero derecho | = KJLTVR | == ET
Robot SZ1 Fija, G1 | ++ 311310R01 | Página:
Fresadora de puntas 1 | + KF1 | 5

Denominación de conector
=KJLTVR++311310R01+KF1-M21-XS

Textos de función	-W++311310R01+KF1-XS23/++311310R01+KF1-M21-XS 4x2,5 mm² Steuerleitung	Designación de cable / Tipo de cable	Denominación destino exterior y Conexión		Base / Clavija Número	Denominación destino interior y Conexión		Designación de cable / Tipo de cable	-W++311310R01+KF1-XS23/++311310R01+KF1-M21-XS 4x2,5 mm² Steuerleitung	Página / ruta
Fresadora Abatible ON			-M21-XS	3	1	-M21-M				/1.7
2)	1		-M21-XS -XS23	10 4	2	-M21-M	U1			/1.6
Fresadora Abatible ON			-M21-XS -M21-XS	5 1	3	-M21-M				/1.7
=	2		-M21-XS -XS23	11 5	4	-M21-M	V1			/1.6
=			-M21-XS	3	5	-M21-M	PE			/1.7
=	3		-XS23	6	6	-M21-M	W1			/1.7
=			-M21-XS	9	8	-M21-R	5			/1.8
=			-M21-XS	8	9	-M21-R	4			/1.8
=			-M21-XS	2	10	-M21-R	3			/1.9
=			-M21-XS	4	11	-M21-R	2			/1.9
=			-M21-M		PE ⏚	-XS23	PE		GNYE	/1.7

Denominación de conector
=KJLTVR++311310R01+KF1-X1-X1

Textos de función	-W++311310R01+KF1-X1/++311310R01+KF1-G20 4X0,34 mm² Verbindungsleitung M12	Designación de cable / Tipo de cable	Denominación destino exterior y Conexión		Base / Clavija Número	Denominación destino interior y Conexión		Designación de cable / Tipo de cable	Página / ruta
					2				/3.2
			-G20	1	4				/3.2

Larguero delantero derecho
ARG3, 311310-321300
Emplaza Planta: 66 Nave: 102 Campo: F04

Esquema de conector

No. inv./No. equipo: 66-96D-313786
Nombre de Proyecto / No. de dibujo:
66-E05-01EKJLTVR3

FFT MÉXICO S.A. DE C.V.
Dibuj.: PMP-A/B fecha: 12.03.14
Modif.: FFT FFT fecha: 22.01.18
Fecha de impresión: 26.05.23

Larguero delantero derecho | = KJLTVR | == ET
Robot SZ1 Fija, G1 | ++ 311310R01 | Página:
Fresadora de puntas 1 | + KF1 | 6

Denominación de conector
=KJLTVR++311310R01+KF1-X1-X2

Textos de función	Designación de cable / Tipo de cable	Denominación destino exterior y Conexión		Base / Clavija Número	Denominación destino interior y Conexión		Designación de cable / Tipo de cable	Página / ruta
				2				/3.3
				4				/3.3

Denominación de conector
=KJLTVR++311310R01+KF1-X1-X3

Textos de función	Designación de cable / Tipo de cable	Denominación destino exterior y Conexión		Base / Clavija Número	Denominación destino interior y Conexión		Designación de cable / Tipo de cable	Página / ruta
	-W++311310R01+KF1-X1-X3/++311310R01+KF1-BE21V 4X0,34 mm² Verbindungsleitung M12			2				/3.3
		-BE21V	1	4				/3.4

Denominación de conector
=KJLTVR++311310R01+KF1-X1-X4

Textos de función	Designación de cable / Tipo de cable	Denominación destino exterior y Conexión		Base / Clavija Número	Denominación destino interior y Conexión		Designación de cable / Tipo de cable	Página / ruta
Abatible arriba				2				/3.4
=				4				/3.5

Denominación de conector
=KJLTVR++311310R01+KF1-X1-X5

Textos de función	Designación de cable / Tipo de cable	Denominación destino exterior y Conexión		Base / Clavija Número	Denominación destino interior y Conexión		Designación de cable / Tipo de cable	Página / ruta
Abatible abajo				2				/3.5
=				4				/3.6

Denominación de conector
=KJLTVR++311310R01+KF1-X1-X6

Textos de función	Designación de cable / Tipo de cable	Denominación destino exterior y Conexión		Base / Clavija Número	Denominación destino interior y Conexión		Designación de cable / Tipo de cable	Página / ruta
	-W++311310R01+KF1-X1-X6/++311310R01+KF1-BE21R 4X0,34 mm² Verbindungsleitung M12							
Abatible abajo				2				/3.6
=		-BE21R	1	4				/3.6

Denominación de conector
=KJLTVR++311310R01+KF1-X1-X7

Textos de función	Designación de cable / Tipo de cable	Denominación destino exterior y Conexión		Base / Clavija Número	Denominación destino interior y Conexión		Designación de cable / Tipo de cable	Página / ruta
Abatible abajo				2				/3.7
Reserva				4				/3.7

Denominación de conector
=KJLTVR++311310R01+KF1-X1-X8

Textos de función	Designación de cable / Tipo de cable	Denominación destino exterior y Conexión		Base / Clavija Número	Denominación destino interior y Conexión		Designación de cable / Tipo de cable	Página / ruta
Reserva				2				/3.8
=				4				/3.8

Denominación de conector
=KJLTVR++311310R01+KF1-XS20.1

Textos de función	-W++311310R01+KF1-XS20.1/++311310R01+KF1-M20 4x2,5 mm² Steuerleitung / Designación de cable / Tipo de cable	Denominación destino exterior y Conexión		Base / Clavija Número	Denominación destino interior y Conexión		-W++311310R01+KF1-XS20.1/++311310R01+KF1-M20 4x2,5 mm² Steuerleitung / Designación de cable / Tipo de cable	Página / ruta
HAN6		-XL1	7	4	-M20	U1	1	/1.4
Fresadora de puntas ON	2	-M20	V1	5	-XL1	8		/1.4
=	3	-M20	W1	6	-XL1	9		/1.4
=	GNYE	-M20	PE	PE ⏚	-XL1	PE		/1.4

Denominación de conector
=KJLTVR++311310R01+KF1-XS22

Textos de función	-W++311310R01+KF1-XS22/++311310R01+KF1-X1 19x0,5 mm² Sensor-/Aktorboxleitung / Designación de cable / Tipo de cable	Denominación destino exterior y Conexión		Base / Clavija Número	Denominación destino interior y Conexión		-W++311310R01+KF1-XL1/++311310R01+KF1-XS22 25x1 mm² Steuerleitung / Designación de cable / Tipo de cable	Página / ruta
HAN25	BU	-X1	GND	A1	-XL1	13	1	/3.1

Larguero delantero derecho ARG3, 311310-321300 Emplaza Planta: 66 Nave: 102 Campo: F04	Esquema de conector	No. inv./No. equipo: 66-96D-313786 Nombre de Proyecto / No. de dibujo: 66-E05-01EKJLTVR3	FFT MÉXICO S.A. DE C.V. Dibuj.: PMP-A/B fecha: 12.03.14 Modif.: FFT FFT fecha: 22.01.18 Fecha de impresión: 26.05.23	Larguero delantero derecho Robot SZ1 Fija, G1 Fresadora de puntas 1	= KJLTVR ++ 311310R01 + KF1	== ET Página: 9

Denominación de conector
=KJLTVR++311310R01+KF1-XS22

Textos de función	-W++311310R01+KF1-XS22/++311310R01+KF1-X1 19x0,5 mm² Sensor-/Aktorboxleitung	Designación de cable / Tipo de cable	Denominación destino exterior y Conexión		Base / Clavija Número	Denominación destino interior y Conexión		Designación de cable / Tipo de cable	-W++311310R01+KF1-XL1/++311310R01+KF1-XS22 25x1 mm² Steuerleitung	Página / ruta
	RDBU		-X1-X2	2	A3					/3.3
	YE		-X1-X3	4	A4	-XL1	23		8	/3.4
Abatible abajo	WHYE		-X1-X5	2	A5	-XL1	26		11	/3.5
=	RD		-X1-X6	4	A6	-XL1	28		14	/3.6
Reserva	GYBN		-X1-X8	2	A7					/3.8
	GYPK		-X1-X1	2	B2					/3.2
	GN		-X1-X2	4	B3					/3.3
Abatible arriba	BNGN		-X1-X4	2	B4	-XL1	24		9	/3.4
Abatible abajo	PK		-X1-X5	4	B5	-XL1	27		12	/3.6
=	WHGY		-X1-X7	2	B6					/3.7
Reserva	VT		-X1-X8	4	B7					/3.8
	BN		-X1	24V+	C1	-XL1	14		2	/3.1
	WH		-X1-X1	4	C2	-XL1	21		4	/3.2
	WHGN		-X1-X3	2	C3					/3.3
Abatible arriba	GY		-X1-X4	4	C4	-XL1	25		10	/3.5
Abatible abajo	YEBN		-X1-X6	2	C5					/3.6
Reserva	BK		-X1-X7	4	C6					/3.7
=	GNYE		-X1	PE	PE ⏚	-XL1	PE		GNYE	/3.9

Larguero delantero derecho
ARG3, 311310-321300
Emplaza Planta: 66 Nave: 102 Campo: F04

Esquema de conector

No. inv./No. equipo: 66-96D-313786
Nombre de Proyecto / No. de dibujo:
66-E05-01EKJLTVR3

FFT MÉXICO S.A. DE C.V.
Dibuj.: PMP-A/B fecha: 12.03.14
Modif.: FFT FFT fecha: 22.01.18
Fecha de impresión: 26.05.23

Larguero delantero derecho | = KJLTVR | == ET
Robot SZ1 Fija, G1 | ++ 311310R01 | Página:
Fresadora de puntas 1 | + KF1 | 10

Denominación de conector
=KJLTVR++311310R01+KF1-XS23

Textos de función										-W++311310R01+KF1-XS23/++311310R01+KF1-M21-XS 4x2,5 mm² Steuerleitung	Designación de cable Tipo de cable	Denominación destino exterior y Conexión		Base / Clavija Número	Denominación destino interior y Conexión		Designación de cable Tipo de cable	-W++311310R01+KF1-XS23/++311310R01+KF1-M21-XS 4x2,5 mm² Steuerleitung									Página / ruta
HAN6												-XL1	10	4	-M21-XS	2		1									/1.6
Fresadora Abatible ON										2		-M21-XS	4	5	-XL1	11											/1.6
=										3		-M21-XS	6	6	-XL1	12											/1.7
=										GNYE		-M21-XS	PE	PE ⏚	-XL1	PE											/1.7

Larguero delantero derecho
ARG3, 311310-321300
Emplaza Planta: 66 Nave: 102 Campo: F04

Esquema de conector

No. inv./No. equipo: 66-96D-313786
Nombre de Proyecto / No. de dibujo:
66-E05-01EKJLTVR3

FFT MÉXICO S.A. DE C.V.
Dibuj.: PMP-A/B fecha: 12.03.14
Modif.: FFT FFT fecha: 22.01.18
Fecha de impresión: 26.05.23

Larguero delantero derecho	= KJLTVR	== ET
Robot SZ1 Fija, G1	++ 311310R01	Página:
Fresadora de puntas 1	+ KF1	11

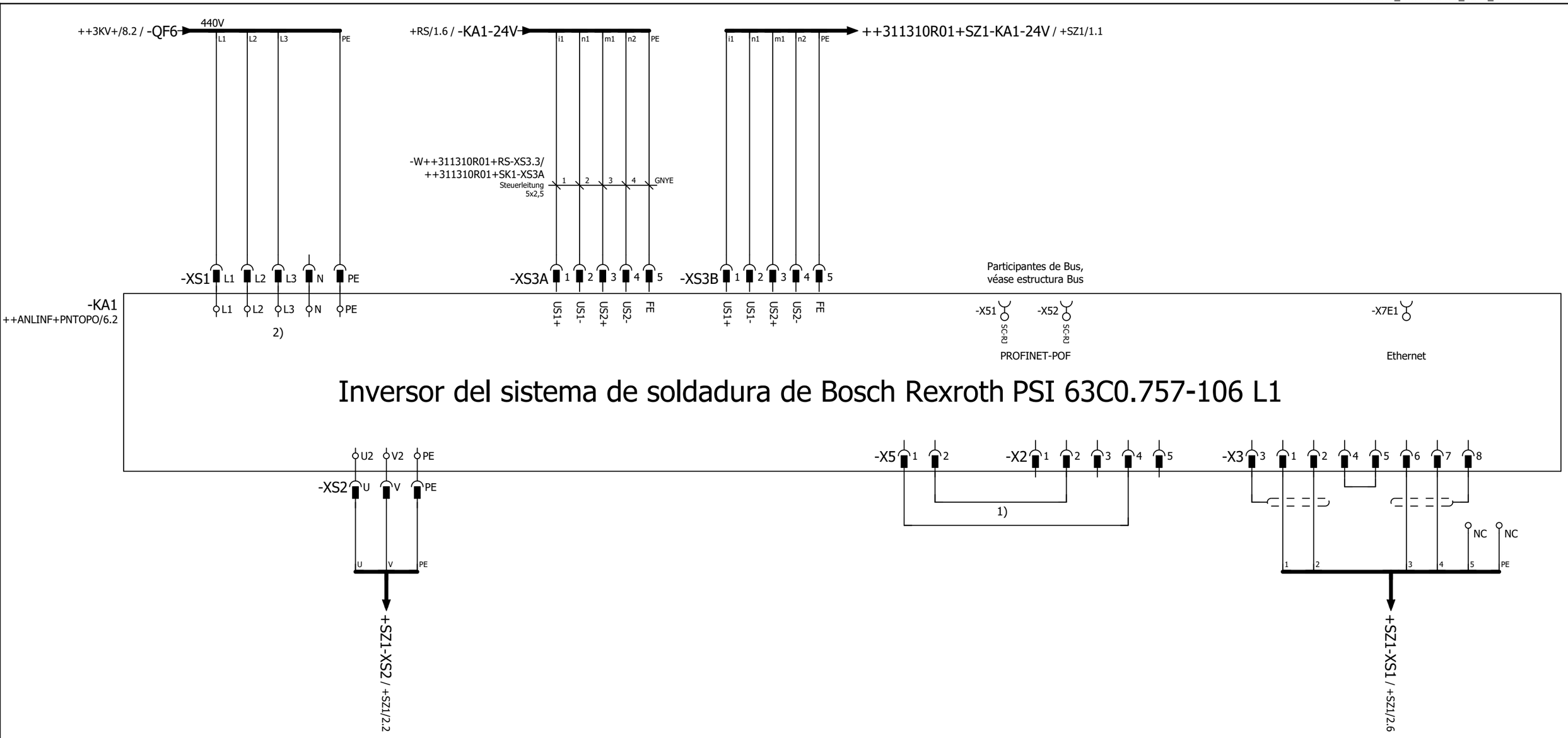

440V
Alimentación

Alimentación de tensión Trafo
de soldadura

24V Power IN
Alimentación de tensión

24V Power OUT
Alimentación de tensión

Pilotaje válvula
proporcional

KSR

Medición tensión
secundaria

PE

Apantallado

Apantallado

	Slave-Basic		Master-Basic
	Option	Dirección E/A	Dirección E/A
SK1	B	145 - 160	785 - 832
SK2	D	177 - 192	945 - 992
SK3	F	209 - 224	1105 - 1152

2) 440V Alimentación XS1 - KA1 a través de Interruptor Principal.

1) Conexiones X5/1 a X2/4 y X5/2 a X2/2 se eliminan en caso de conexión de válvula proporcional.

Larguero delantero derecho
ARG3, 311310-321300
Emplaza Planta: 66 Nave: 102 Campo: F04

Bosch Rexroth PSI 63C0.757-106 L1
(440V)

No. inv./No. equipo: 66-96D-313786
Nombre de Proyecto / No. de dibujo:
66-E05-01EKJLTVR3

FFT MÉXICO S.A. DE C.V.
Dibuj.: PMP-A/B fecha: 12.03.14
Modif.: CARLO fecha: 02.02.23
Fecha de impresión: 26.05.23

Larguero delantero derecho = KJLTVR == ET
Robot SZ1 Fija, G1 ++ 311310R01 Página:
Control de soldadura + SK1 1

Denominación de conector
=KJLTVR++311310R01+SK1-KA1-X2

Textos de función	Designación de cable / Tipo de cable	Denominación destino exterior y Conexión		Base / Clavija Número	Denominación destino interior y Conexión		Designación de cable / Tipo de cable	Página / ruta
Pilotaje válvula proporcional				1				/1.6
=				2	-KA1-X5	2		/1.6
=				3				/1.6
=				4	-KA1-X5	1		/1.6
=				5				/1.7

Denominación de conector
=KJLTVR++311310R01+SK1-KA1-X3

Textos de función	-W++311310R01+SK1-KA1-X3/++311310R01+SZ1-T1-XS1 6x1 (3x1+2x1+1x1) mm² Steuerleitung	Designación de cable / Tipo de cable	Denominación destino exterior y Conexión		Base / Clavija Número	Denominación destino interior y Conexión		Designación de cable / Tipo de cable	Página / ruta
KSR	1		+SZ1-T1-XS1	A1	1				/1.7
=	2		+SZ1-T1-XS1	B1	2				/1.8
Apantallado					3				/1.7
KSR					4	-KA1-X3	5		/1.8
=					5	-KA1-X3	4		/1.8
Medición tensión secundaria	3		+SZ1-T1-XS1	D1	6				/1.8
=	4		+SZ1-T1-XS1	E1	7				/1.8
Apantallado					8				/1.9

Denominación de conector
=KJLTVR++311310R01+SK1-KA1-X5

Textos de función	Designación de cable / Tipo de cable	Denominación destino exterior y Conexión		Base / Clavija Número	Denominación destino interior y Conexión		Designación de cable / Tipo de cable	Página / ruta
Pilotaje válvula proporcional				1	-KA1-X2	4		/1.5
=				2	-KA1-X2	2		/1.5

Denominación de conector
=KJLTVR++311310R01+SK1-XS1

Textos de función	-W++3KV-QF6/++311310R01+SK1-XS1 4x35 mm² Steuerleitung	Designación de cable / Tipo de cable	Denominación destino exterior y Conexión		Base / Clavija Número	Denominación destino interior y Conexión		Designación de cable / Tipo de cable	Página / ruta
440V	1		++3KV-QF6	2	L1	-KA1-XL1	L1		/1.1
Alimentación	2		++3KV-QF6	4	L2	-KA1-XL1	L2		/1.1
=	3		++3KV-QF6	6	L3	-KA1-XL1	L3		/1.1
=					N	-KA1-XL1	N		/1.1
=	GNYE		++3KV-PE	10	PE ⏚	-KA1-XL1	PE		/1.2

Denominación de conector
=KJLTVR++311310R01+SK1-XS2

Textos de función	Designación de cable / Tipo de cable	Denominación destino exterior y Conexión		Base / Clavija Número	Denominación destino interior y Conexión		Designación de cable / Tipo de cable	Página / ruta
	-W++311310R01+SK1-XS2/++311310R01+SZ1-T1-XS2 3x35 mm² H07RN-F							
Alimentación de tensión Trafo de soldadura	GNYE	+SZ1-T1-XS2	PE	PE ⏚	-KA1-XL2	PE		/1.2
=	BK	+SZ1-T1-XS2	U	U	-KA1-XL2	U2		/1.2
=	BU	+SZ1-T1-XS2	V	V	-KA1-XL2	V2		/1.2

Denominación de conector
=KJLTVR++311310R01+SK1-XS3A

Textos de función	Designación de cable / Tipo de cable	Denominación destino exterior y Conexión		Base / Clavija Número	Denominación destino interior y Conexión		Designación de cable / Tipo de cable	Página / ruta
	-W++311310R01+RS-XS3.3/++311310R01+SK1-XS3A 5x2,5 mm² Steuerleitung							
24V Power IN	1	+RS-XS3.3	1:i3	1				/1.3
Alimentación de tensión	2	+RS-XS3.3	2:n3	2				/1.3
=	3	+RS-XS3.3	3:m1	3				/1.3
=	4	+RS-XS3.3	4:n2	4				/1.3
=	GNYE	+RS-XS3.3	5:FE	5				/1.4

Denominación de conector
=KJLTVR++311310R01+SK1-XS3B

Textos de función	Designación de cable -W++311310R01+SK1-XS3B/++311310R01+SZ1-KA1-X0 5x2,5 mm² Steuerleitung	Tipo de cable	Denominación destino exterior y Conexión		Base / Clavija Número	Denominación destino interior y Conexión		Designación de cable Tipo de cable	Página / ruta
24V Power OUT	1		+SZ1-KA1-I	1:US1+	1				/1.4
Alimentación de tensión	2		+SZ1-KA1-I	2:US1-	2				/1.4
=	3		+SZ1-KA1-I	3:US2+	3				/1.4
=	4		+SZ1-KA1-I	4:US2-	4				/1.4
=	GNYE		+SZ1-KA1-I	5:FE	5				/1.5

Larguero delantero derecho
ARG3, 311310-321300
Emplaza Planta: 66 Nave: 102 Campo: F04

Esquema de conector

No. inv./No. equipo: 66-96D-313786
Nombre de Proyecto / No. de dibujo:
66-E05-01EKJLTVR3

FFT MÉXICO S.A. DE C.V.
Dibuj.: PMP-A/B fecha: 12.03.14
Modif.: FFT FFT fecha: 22.01.18
Fecha de impresión: 26.05.23

Larguero delantero derecho	= KJLTVR	== ET
Robot SZ1 Fija, G1	++ 311310R01	Página:
Control de soldadura	+ SK1	5

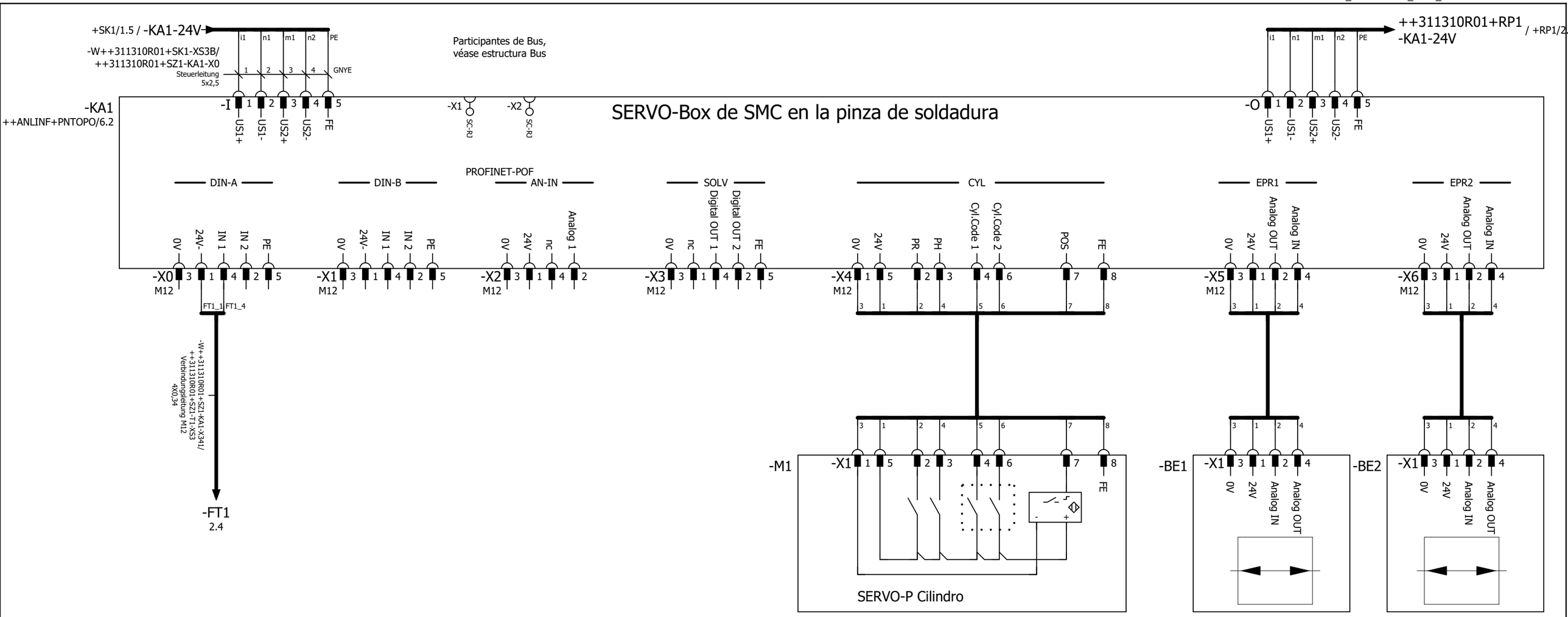

FT1
Vigilancia de
temperatura

	Slave-Basic		Master-Basic
	Option	Dirección E/A	Dirección E/A
SZ1	A	129 - 144	705 - 784
SZ2	C	161 - 176	865 - 944
SZ3	E	193 - 208	1025 - 1104

Larguero delantero derecho
ARG3, 311310-321300
Emplaza Planta: 66 Nave: 102 Campo: F04

SMC Servo-Box

No. inv./No. equipo: 66-96D-313786
Nombre de Proyecto / No. de dibujo:
66-E05-01EKJLTVR3

FFT MÉXICO S.A. DE C.V.
Dibuj.: PMP-A/B fecha: 12.03.14
Modif.: CARLO fecha: 02.02.23
Fecha de impresión: 26.05.23

Larguero delantero derecho = KJLTVR == ET
Robot SZ1 Fija, G1 ++ 311310R01 Página:
Pinza de soldadura + SZ1 1

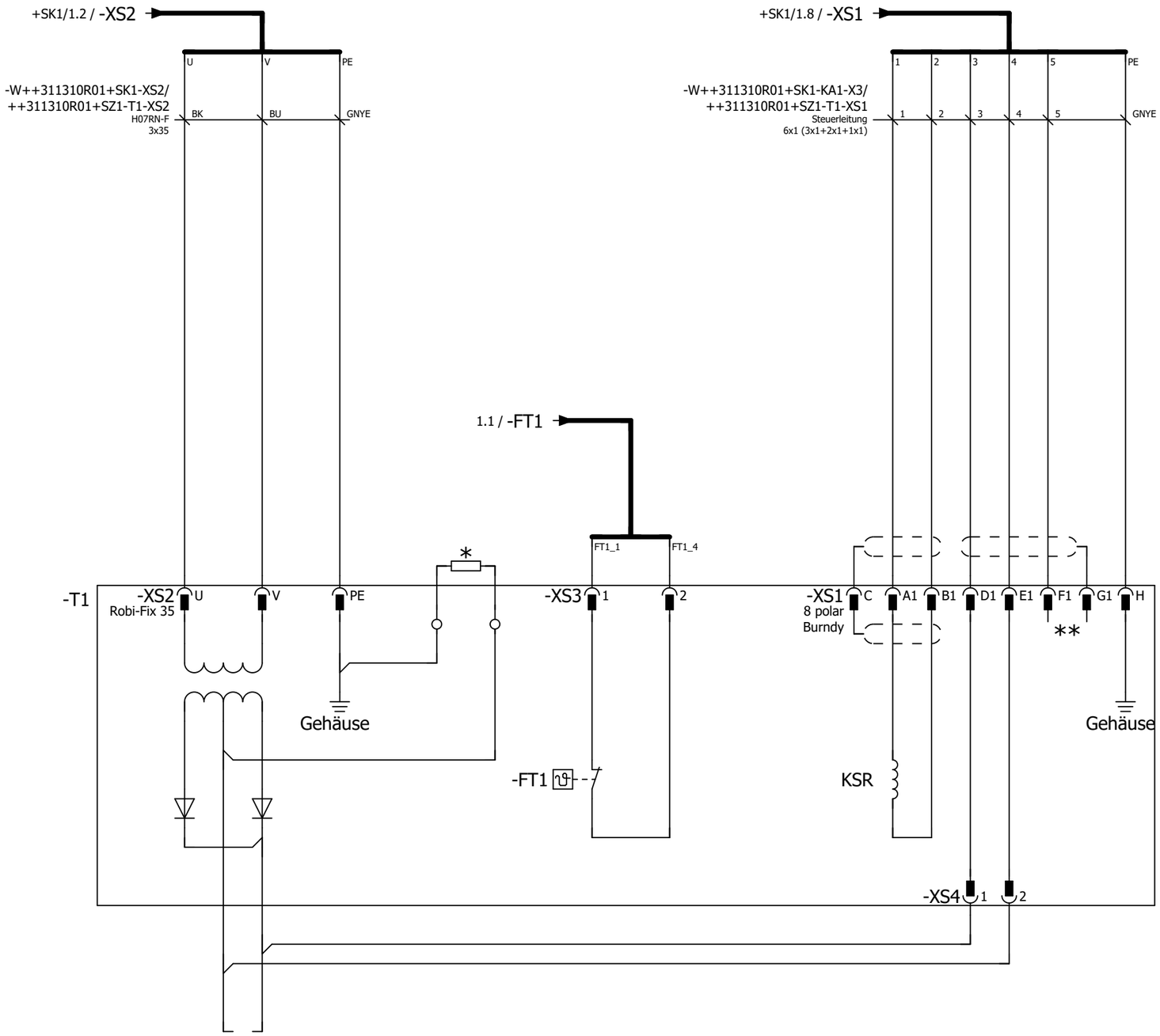

Transformador de soldadura

* * F1+G1- Contacto en transformador no dispuesto.

* 1kOhm- Resistor de seguridad FI montado en el
Trafo. Paso de cables a través de la tapa. Puente cable de tierra (MPE abi

Larguero delantero derecho ARG3, 311310-321300 Emplaza Planta: 66 Nave: 102 Campo: F04	Transformador de soldadura	No. inv./No. equipo: 66-96D-313786 Nombre de Proyecto / No. de dibujo: 66-E05-01EKJLTVR3	FFT MÉXICO S.A. DE C.V. Dibuj.: PMP-A/B fecha: 12.03.14 Modif.: FFT FFT fecha: 13.07.17 Fecha de impresión: 26.05.23	Larguero delantero derecho Robot SZ1 Fija, G1 Pinza de soldadura	= KJLTVR ++ 311310R01 + SZ1	== ET Página: 2

Denominación de conector
=KJLTVR++311310R01+SZ1-KA1-X0

Textos de función	Designación de cable / Tipo de cable	Denominación destino exterior y Conexión		Base / Clavija Número	Denominación destino interior y Conexión		Designación de cable / Tipo de cable	-W++311310R01+SZ1-KA1-X341/+++311310R01+SZ1-T1-XS3 4X0,34 mm² Verbindungsleitung M12	Página / ruta
FT1				1	-T1-XS3	1			/1.1
Vigilancia de temperatura				2					/1.1
M12				3					/1.1
Vigilancia de temperatura				4	-T1-XS3	2			/1.1
=				5					/1.1

Larguero delantero derecho
ARG3, 311310-321300
Emplaza Planta: 66 Nave: 102 Campo: F04

Esquema de conector

No. inv./No. equipo: 66-96D-313786
Nombre de Proyecto / No. de dibujo:
66-E05-01EKJLTVR3

FFT MÉXICO S.A. DE C.V.
Dibuj.: PMP-A/B fecha: 12.03.14
Modif.: FFT FFT fecha: 22.01.18
Fecha de impresión: 26.05.23

Larguero delantero derecho | = KJLTVR | == ET
Robot SZ1 Fija, G1 | ++ 311310R01 | Página:
Pinza de soldadura | + SZ1 | 3

Cliente: (Propietario de la instalación)

Volkswagen de México

Nombre de Proyecto / No. de dibujo: 66-E05-01EKJLTVR3

Instalación: =KJLTVR

Lugar de instalación: ++311370R01

Descripción lugar de instalación: Robot est. SZ1, G1, KL1

Informaciones de la instalación:

Año de fabricación: 2016

Sistema de PLC: Siemens CPU319-F
Sistema de Bus: Profinet

	Red general:	Red soldadura (si se dispone):
Tensión:	440V	440V
Intensidad nominal:	67.7A	165.3A
Potencia	51.6kVA	126kVA
Punto de aliment:	UKVG-04 SAL.65	SVG-06A SAL.4
Fusible previo:	100A	200A

Informaciones EPLAN:

Cantidad total de hojas:	620
Última modificación:	02.02.23
Último adaptador:	CARLO
Última versión de EPLAN usada:	2.7.3
Última versión Build de EPLAN usada:	11418
Tipo de proyecto:	Projeto do esquema

Encadenado con controles de terceros:

Instalación(es):	Larguero delantero derecho
Número(s) de dibujo(s):	66-E00-01EKJLTVR1, 66-E00-01EKJLTVR4
No. inv./No. equipo:	66-96D-313786

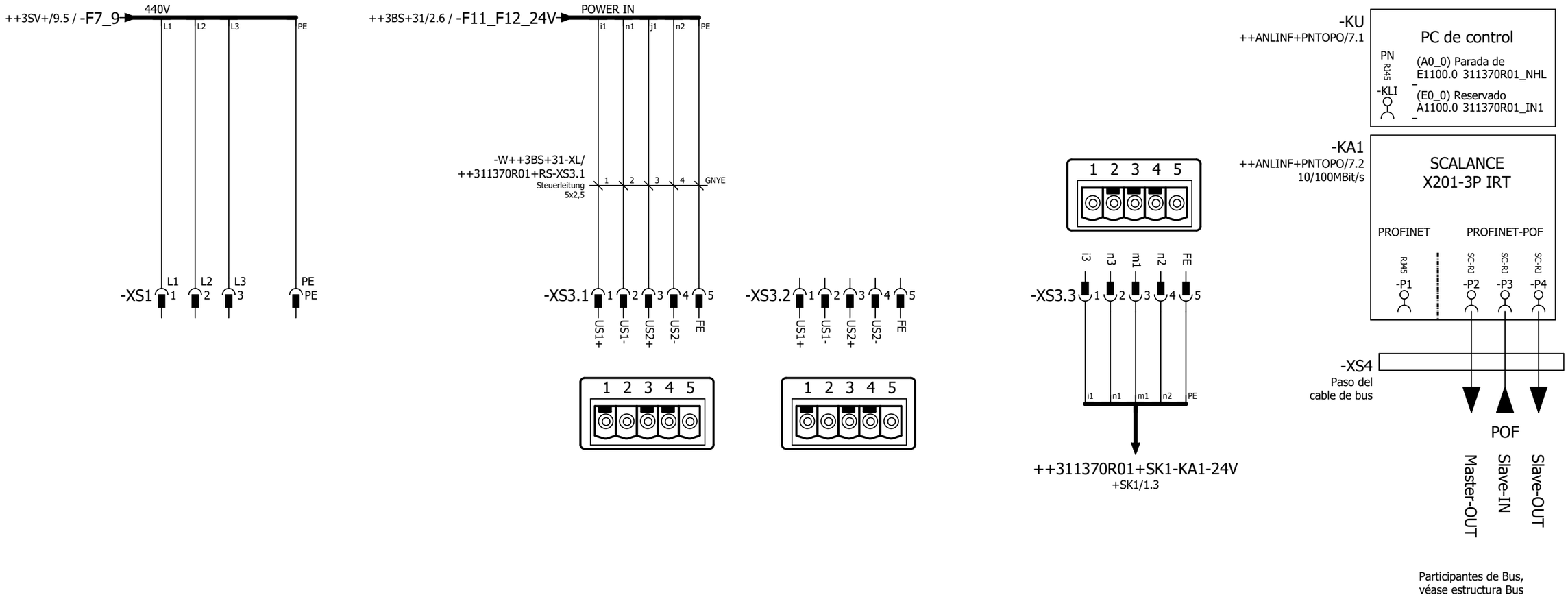

440V
Alimentación Robot

24V Power IN
Alimentación de tensión

24V Power OUT
Alimentación de tensión

24V
Alimentación de tensión

Switch

Larguero delantero derecho ARG3, 311310-321300 Emplaza Planta: 66 Nave: 102 Campo: F04	440V AC Alimentación, 24V Interfaz, Conexión Bus	No. inv./No. equipo: 66-96D-313786 Nombre de Proyecto / No. de dibujo: 66-E05-01EKJLTVR3	FFT MÉXICO S.A. DE C.V. Dibuj.: PMP-A/B fecha: 12.03.14 Modif.: CARLO fecha: 02.02.23 Fecha de impresión: 26.05.23	Larguero delantero derecho Robot est. SZ1, G1, KL1 Armario del robot	= KJLTVR ++ 311370R01 + RS	== ET Página: 1

Denominación de conector
=KJLTVR++311370R01+RS-XS1

Textos de función	Designación de cable / Tipo de cable	Denominación destino exterior y Conexión	Base / Clavija Número	Denominación destino interior y Conexión		Designación de cable / Tipo de cable	-W++3SV-XL/++311370R01+RS-XS1 4x6 mm² Steuerleitung	Página / ruta
440V			1	++3SV-XL	21		1	/1.1
Alimentación Robot			2	++3SV-XL	22		2	/1.1
=			3	++3SV-XL	23		3	/1.1
=			PE ⏚	++3SV-XL	25		GNYE	/1.1

Denominación de conector
=KJLTVR++311370R01+RS-XS3.1

Textos de función	Designación de cable / Tipo de cable	Denominación destino exterior y Conexión	Base / Clavija Número	Denominación destino interior y Conexión		Designación de cable / Tipo de cable	-W++3BS+31-XL/++311370R01+RS-XS3.1 5x2,5 mm² Steuerleitung	Página / ruta
24V Power IN			1	++3BS+31-XL	27		1	/1.3
Alimentación de tensión			2	++3BS+31-XL	28		2	/1.3
=			3	++3BS+31-XL	29		3	/1.3
=			4	++3BS+31-XL	30		4	/1.4
=			5	++3BS+31-XL	31		GNYE	/1.4

Denominación de conector
=KJLTVR++311370R01+RS-XS3.2

Textos de función	Designación de cable / Tipo de cable	Denominación destino exterior y Conexión	Base / Clavija Número	Denominación destino interior y Conexión	Designación de cable / Tipo de cable	Página / ruta
24V Power OUT			1			/1.4
Alimentación de tensión			2			/1.4
=			3			/1.5
=			4			/1.5
=			5			/1.5

Denominación de conector
=KJLTVR++311370R01+RS-XS3.3

Textos de función	Designación de cable / Tipo de cable	Denominación destino exterior y Conexión	Base / Clavija Número	Denominación destino interior y Conexión		Designación de cable / Tipo de cable	-W++311370R01+RS-XS3.3/++311370R01+SK1-XS3A 5x2,5 mm² Steuerleitung	Página / ruta
24V			1	+SK1-XS3A	1:US1+		1	/1.6
Alimentación de tensión			2	+SK1-XS3A	2:US1-		2	/1.6
=			3	+SK1-XS3A	3:US2+		3	/1.6
=			4	+SK1-XS3A	4:US2-		4	/1.6
=			5	+SK1-XS3A	5:FE		GNYE	/1.6

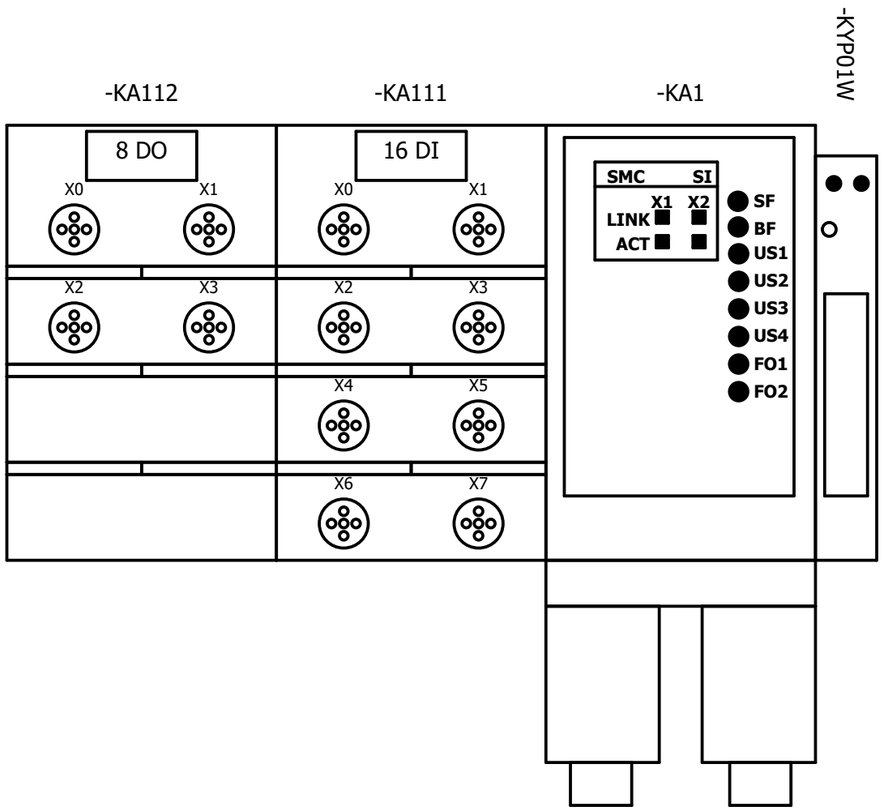

Larguero delantero derecho
ARG3, 311310-321300
Emplaza Planta: 66 Nave: 102 Campo: F04

Esquema de montaje

No. inv./No. equipo: 66-96D-313786
Nombre de Proyecto / No. de dibujo:
66-E05-01EKJLTVR3

FFT MÉXICO S.A. DE C.V.
Dibuj.: PMP-A/B fecha: 12.03.14
Modif.: FFT FFT fecha: 30.01.17
Fecha de impresión: 26.05.23

Larguero delantero derecho	= KJLTVR	== ET
Robot est. SZ1, G1, KL1	++ 311370R01	Página:
Panoplia de Fluidos de Robot (RIP)	+ RP1	1

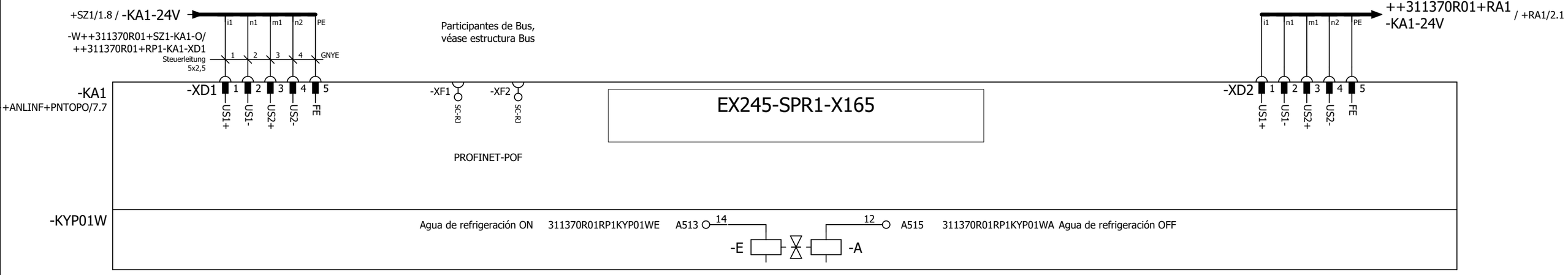

Larguero delantero derecho ARG3, 311310-321300 Emplaza Planta: 66 Nave: 102 Campo: F04	24V-Alimentación y válvulas	No. inv./No. equipo: 66-96D-313786 Nombre de Proyecto / No. de dibujo: 66-E05-01EKJLTVR3	FFT MÉXICO S.A. DE C.V. Dibuj.: PMP-A/B fecha: 12.03.14 Modif.: CARLO fecha: 02.02.23 Fecha de impresión: 26.05.23	Larguero delantero derecho Robot est. SZ1, G1, KL1 Panoplia de Fluidos de Robot (RIP)	= KJLTVR ++ 311370R01 + RP1	== ET Página: 2	

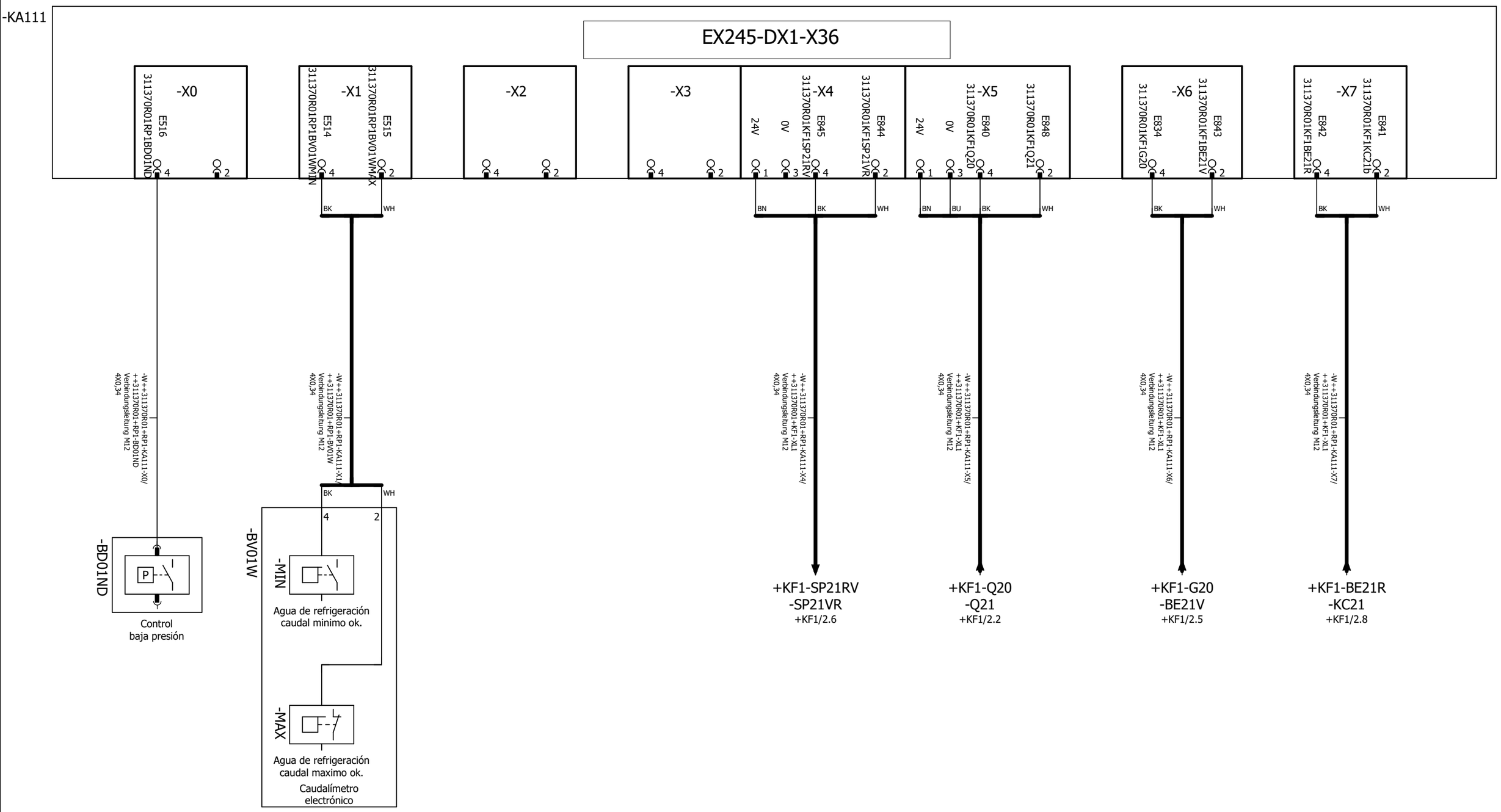

Larguero delantero derecho ARG3, 311310-321300 Emplaza Planta: 66 Nave: 102 Campo: F04	Entradas -KA111	No. inv./No. equipo: 66-96D-313786 Nombre de Proyecto / No. de dibujo: 66-E05-01EKJLTVR3	FFT MÉXICO S.A. DE C.V. Dibuj.: PMP-A/B fecha: 12.03.14 Modif.: CARLO fecha: 02.02.23 Fecha de impresión: 26.05.23	Larguero delantero derecho Robot est. SZ1, G1, KL1 Panoplia de Fluidos de Robot (RIP)	= KJLTVR ++ 311370R01 + RP1	== ET Página: 3	

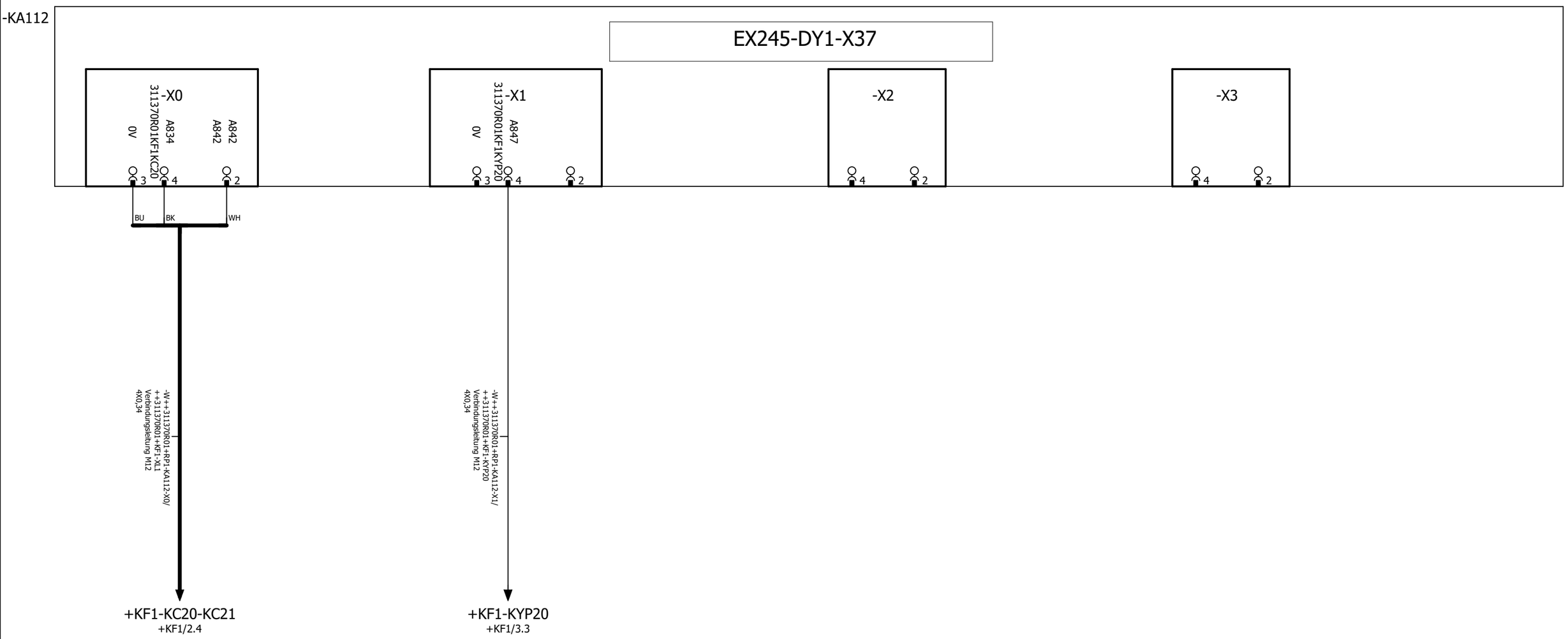

Larguero delantero derecho ARG3, 311310-321300 Emplaza Planta: 66 Nave: 102 Campo: F04	Salidas -KA112	No. inv./No. equipo: 66-96D-313786 Nombre de Proyecto / No. de dibujo: 66-E05-01EKJLTVR3	FFT MÉXICO S.A. DE C.V. Dibuj.: PMP-A/B fecha: 12.03.14 Modif.: CARLO fecha: 02.02.23 Fecha de impresión: 26.05.23	Larguero delantero derecho Robot est. SZ1, G1, KL1 Panoplia de Fluidos de Robot (RIP)	= KJLTVR ++ 311370R01 + RP1	== ET Página: 4

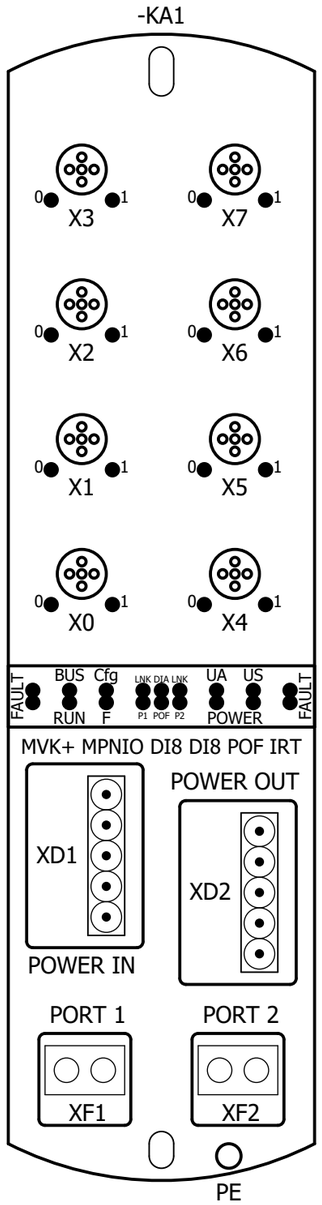

Larguero delantero derecho ARG3, 311310-321300 Emplaza Planta: 66 Nave: 102 Campo: F04	Esquema de montaje	No. inv./No. equipo: 66-96D-313786 Nombre de Proyecto / No. de dibujo: 66-E05-01EKJLTVR3	FFT MÉXICO S.A. DE C.V. Dibuj.: PMP-A/B fecha: 12.03.14 Modif.: FFT FFT fecha: 30.01.17 Fecha de impresión: 26.05.23	Larguero delantero derecho Robot est. SZ1, G1, KL1 Robot eje 1	= KJLTVR ++ 311370R01 + RA1	== ET Página: 1

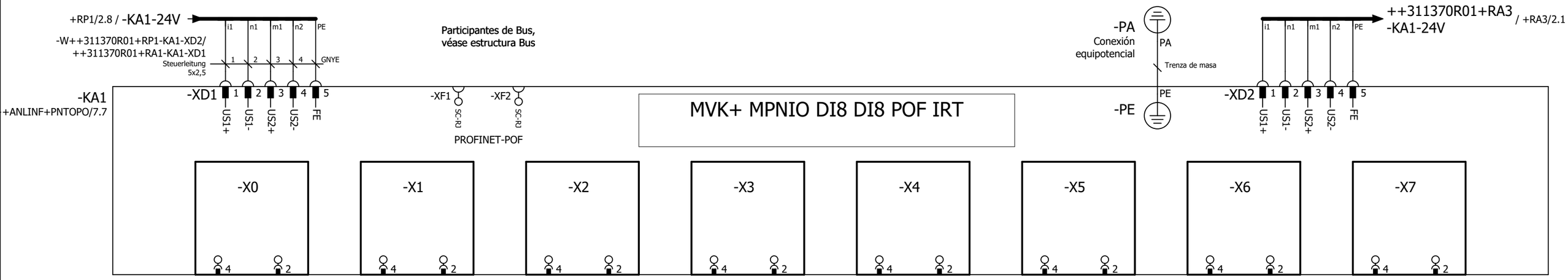

◄ 1	0	1	2	3	4	5	6	7	8	9	+RA3/1 ►

Larguero delantero derecho
ARG3, 311310-321300
Emplaza Planta: 66 Nave: 102 Campo: F04

24V-Alimentación y válvulas

No. inv./No. equipo: 66-96D-313786
Nombre de Proyecto / No. de dibujo:
66-E05-01EKJLTVR3

FFT MÉXICO S.A. DE C.V.
Dibuj.: PMP-A/B fecha: 12.03.14
Modif.: CARLO fecha: 02.02.23
Fecha de impresión: 26.05.23

Larguero delantero derecho	= KJLTVR	== ET
Robot est. SZ1, G1, KL1	++ 311370R01	Página:
Robot eje 1	+ RA1	2

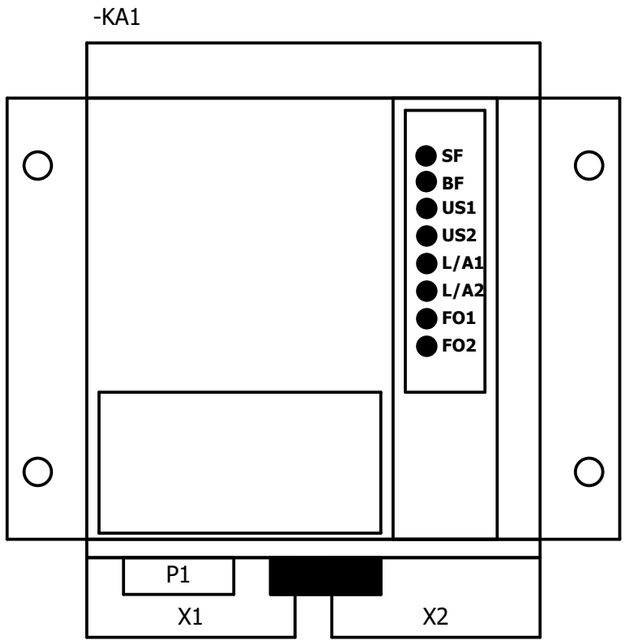

Larguero delantero derecho ARG3, 311310-321300 Emplaza Planta: 66 Nave: 102 Campo: F04	Esquema de montaje	No. inv./No. equipo: 66-96D-313786 Nombre de Proyecto / No. de dibujo: 66-E05-01EKJLTVR3	FFT MÉXICO S.A. DE C.V. Dibuj.: PMP-A/B fecha: 12.03.14 Modif.: FFT FFT fecha: 02.03.17 Fecha de impresión: 26.05.23	Larguero delantero derecho Robot est. SZ1, G1, KL1 Robot eje 3	= KJLTVR ++ 311370R01 + RA3	== ET Página: 1

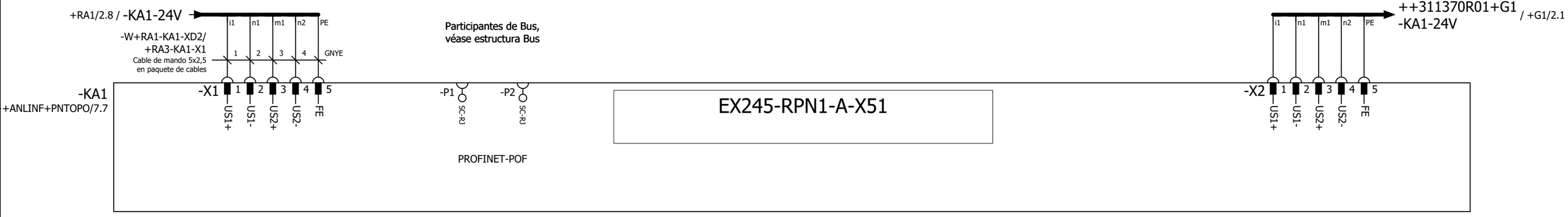

Larguero delantero derecho ARG3, 311310-321300 Emplaza Planta: 66 Nave: 102 Campo: F04	24V-Alimentación y válvulas	No. inv./No. equipo: 66-96D-313786 Nombre de Proyecto / No. de dibujo: 66-E05-01EKJLTVR3	FFT MÉXICO S.A. DE C.V. Dibuj.: PMP-A/B fecha: 12.03.14 Modif.: CARLO fecha: 02.02.23 Fecha de impresión: 26.05.23	Larguero delantero derecho Robot est. SZ1, G1, KL1 Robot eje 3	= KJLTVR ++ 311370R01 + RA3	== ET Página: 2

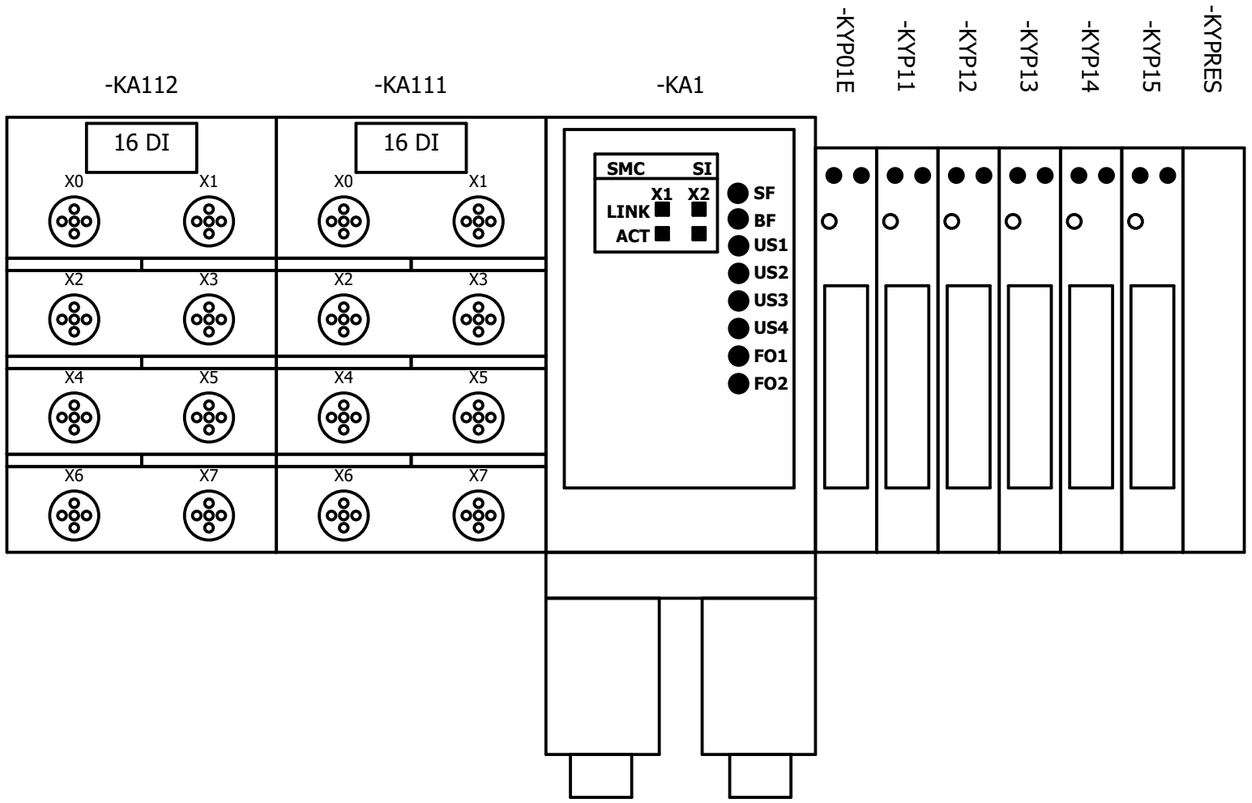

Larguero delantero derecho
ARG3, 311310-321300
Emplaza Planta: 66 Nave: 102 Campo: F04

Esquema de montaje

No. inv./No. equipo: 66-96D-313786
Nombre de Proyecto / No. de dibujo:
66-E05-01EKJLTVR3

FFT MÉXICO S.A. DE C.V.
Dibuj.: PMP-A/B fecha: 12.03.14
Modif.: FFT FFT fecha: 14.02.17
Fecha de impresión: 26.05.23

Larguero delantero derecho	= KJLTVR	== ET
Robot est. SZ1, G1, KL1	++ 311370R01	Página:
Garra	+ G1	1

+RA3/2.8 / -KA1-24V

-W+RA3-KA1-X2/
+G1-KA1-XD1
Cable de mando 5x1,5
en paquete de cables

i1 n1 m1 n2 PE
1 2 3 4 GNYE

Participantes de Bus,
véase estructura Bus

-KA1
+ANLINF+PNTOPO/7.7

-XD1 1 2 3 4 5
US1+ US1- US2+ US2- FE

-XF1 -XF2
SC-RJ SC-RJ
PROFINET-POF

EX245-SPR1-X165

-XD2 1 2 3 4 5
US1+ US1- US2+ US2- FE

-KYP01E	Válvula de arranque ON	311370R01G1KYP01EE	A577	14	-E			
-KYP11	Cilindro extractor/centrador avance	311370R01G1KYP11V	A579	14	-V	12	A580	311370R01G1KYP11R Cilindro extractor/centrador retroceso -R
-KYP12	Cilindro de sujeción avance	311370R01G1KYP12V	A581	14	-V	12	A582	311370R01G1KYP12R Cilindro de sujeción retroceso -R
-KYP13	Cilindro de sujeción avance	311370R01G1KYP13V	A583	14	-V	12	A584	311370R01G1KYP13R Cilindro de sujeción retroceso -R
-KYP14	Garra paralela avance	311370R01G1KYP14V	A585	14	-V	12	A586	311370R01G1KYP14R Garra paralela retroceso -R
-KYP15	Cilindro extractor/centrador avance	311370R01G1KYP15V	A587	14	-V	12	A588	311370R01G1KYP15R Cilindro extractor/centrador retroceso -R
-KYPRES	Reserva	A589	A589	14		12	A590	A590 Reserva

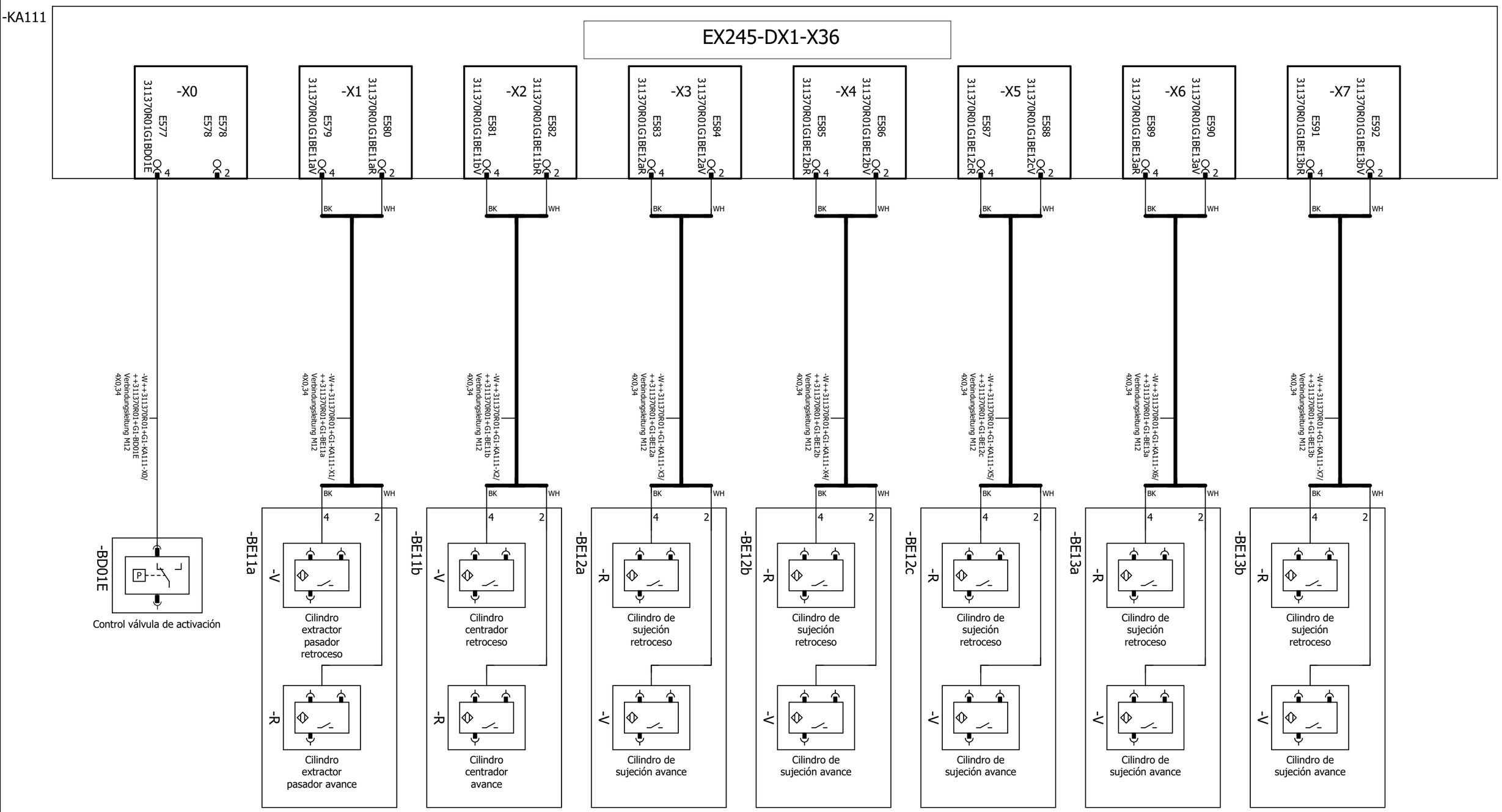

Larguero delantero derecho ARG3, 311310-321300 Emplaza Planta: 66 Nave: 102 Campo: F04	Isla de válvulas Módulo de entradas 1 6DI	No. inv./No. equipo: 66-96D-313786 Nombre de Proyecto / No. de dibujo: 66-E05-01EKJLTVR3	FFT MÉXICO S.A. DE C.V. Dibuj.: PMP-A/B fecha: 12.03.14 Modif.: CARLO fecha: 02.02.23 Fecha de impresión: 26.05.23	Larguero delantero derecho Robot est. SZ1, G1, KL1 Garra	= KJLTVR ++ 311370R01 + G1	== ET Página: 3

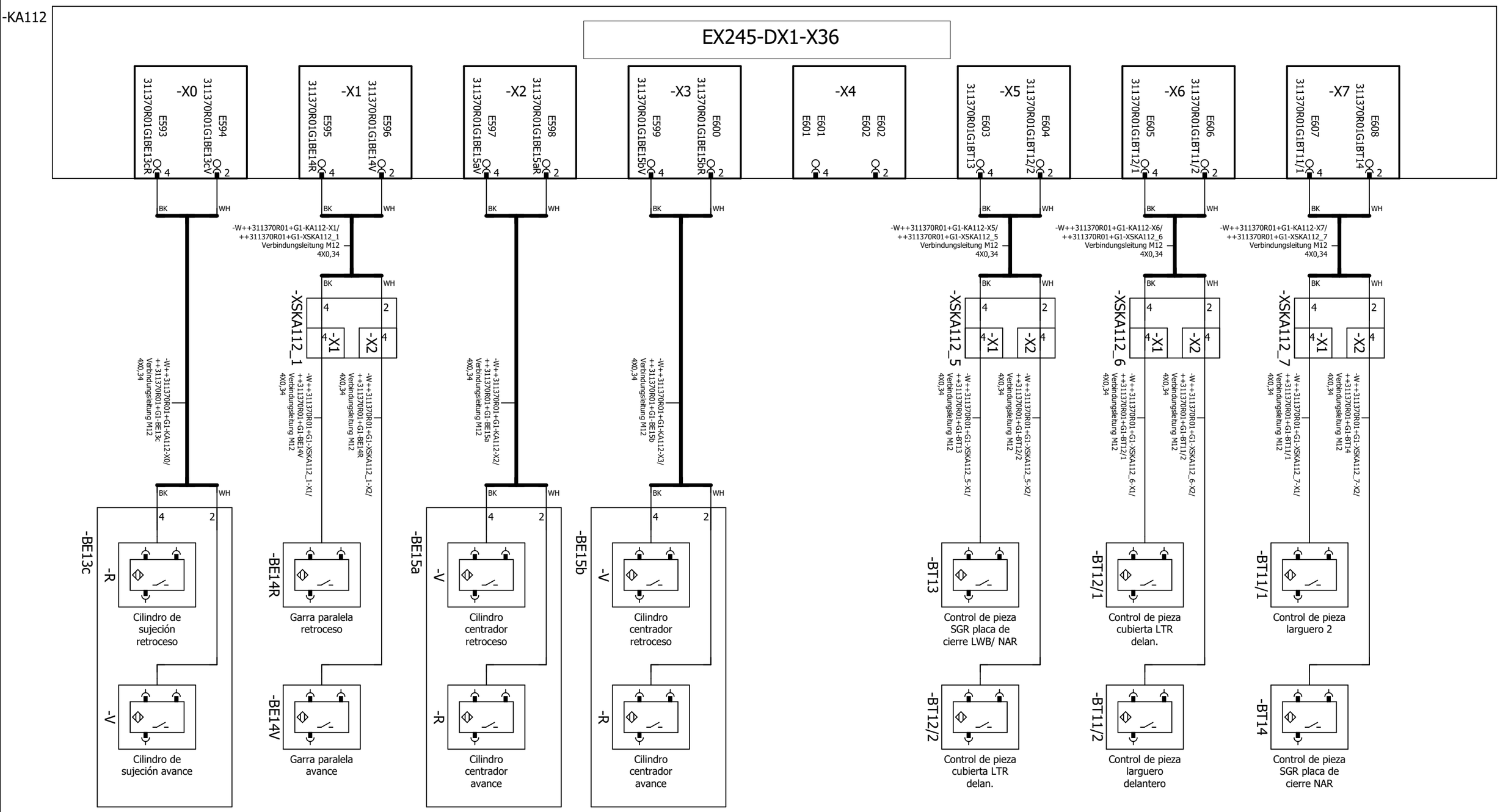

◄ 3	0	1	2	3	4	5	6	7	8	9			+KF1/1 ►
	Larguero delantero derecho ARG3, 311310-321300 Emplaza Planta: 66 Nave: 102 Campo: F04			Isla de válvulas Módulo de entradas 1 6DI	No. inv./No. equipo: 66-96D-313786 Nombre de Proyecto / No. de dibujo: 66-E05-01EKJLTVR3		FFT MÉXICO S.A. DE C.V. Dibuj.: PMP-A/B fecha: 12.03.14 Modif.: CARLO fecha: 02.02.23 Fecha de impresión: 26.05.23		Larguero delantero derecho Robot est. SZ1, G1, KL1 Garra	= KJLTVR ++ 311370R01 + G1	== ET Página: 4		

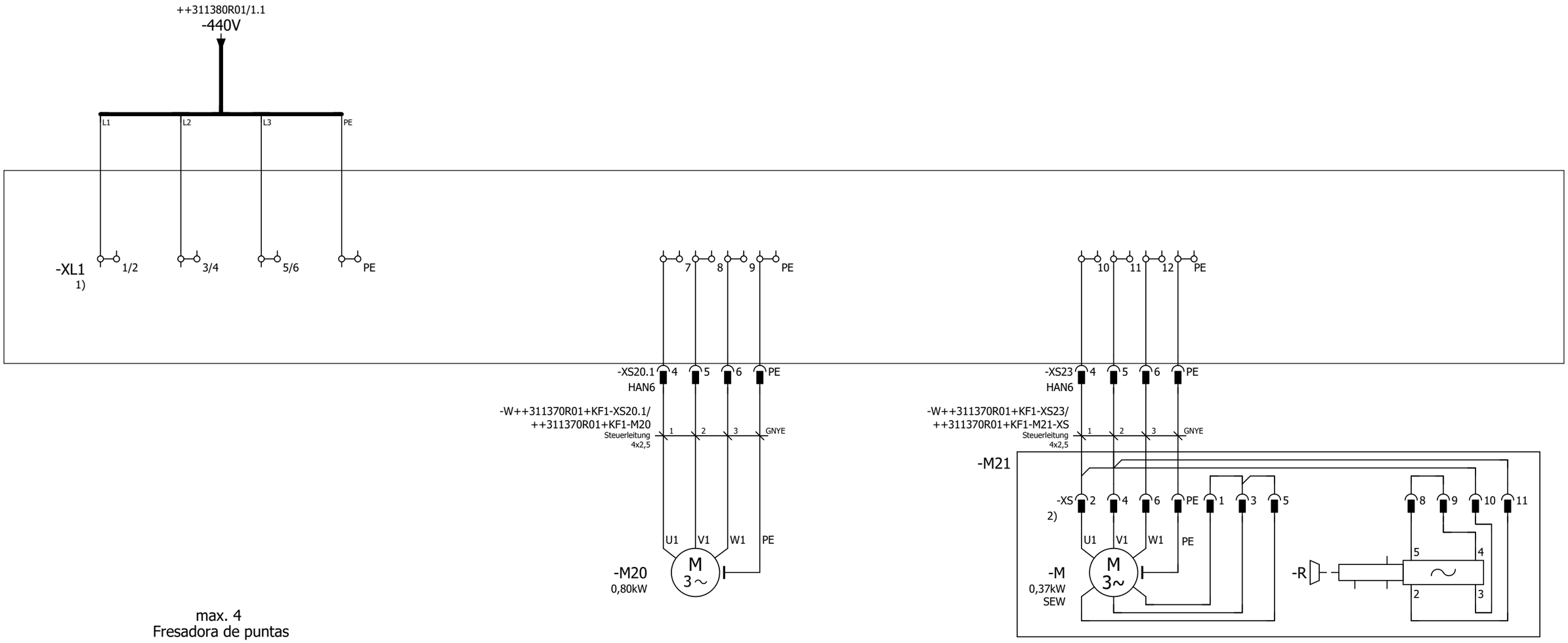

max. 4
Fresadora de puntas
consecutiva

440V
Alimentación Fresadora de
puntas

Fresadora de
puntas ON

Fresadora Abatible
ON

Definición de
los puntos de conexión
de borne 3-Conexiones de cable

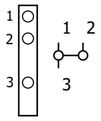

2) Dispositivos de conexión SEW integrados
1) Caja de control de BräuerNSB-1600.020.11

◄ +G1/4	0	1	2	3	4	5	6	7	8	9			2 ►
	Larguero delantero derecho ARG3, 311310-321300 Emplaza Planta: 66 Nave: 102 Campo: F04			Alimentación de tensión Fresadora de puntas motorizada	No. inv./No. equipo: 66-96D-313786 Nombre de Proyecto / No. de dibujo: 66-E05-01EKJLTVR3		FFT MÉXICO S.A. DE C.V. Dibuj.: PMP-A/B fecha: 12.03.14 Modif.: FFT FFT fecha: 13.07.17 Fecha de impresión: 26.05.23		Larguero delantero derecho Robot est. SZ1, G1, KL1 Fresadora de puntas 1	= KJLTVR ++ 311370R01 + KF1	== ET Página: 1		

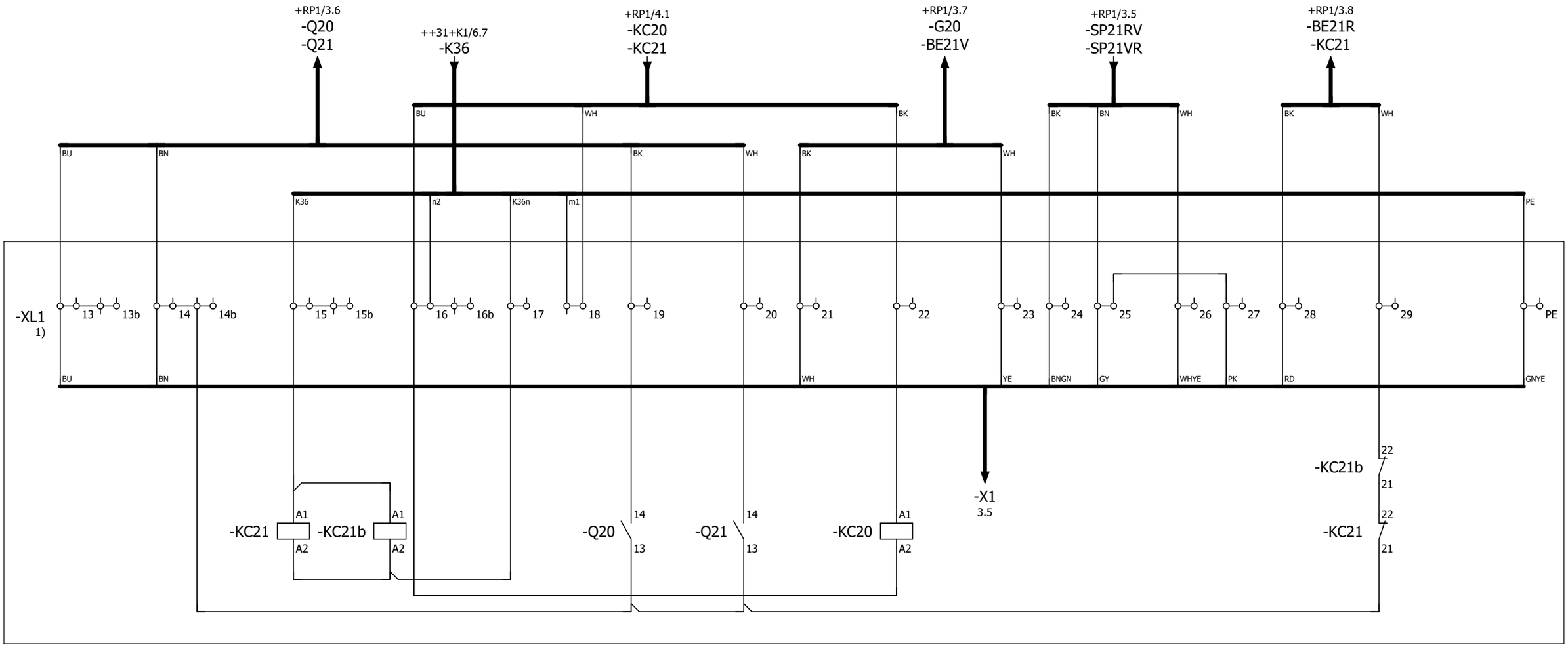

abatir

Control guardamotor Q20 Fresado

Control guardamotor Q21 Abatible

Arranque fresado

Control contactor KC21 Abatible

Definición de
los puntos de conexión
de borne 3-Conexiones de cable

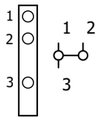

1) Caja de control de Bräuer NSB-1600.020.11

Larguero delantero derecho ARG3, 311310-321300 Emplaza Planta: 66 Nave: 102 Campo: F04	Alimentación de tensión Fresadora de puntas motorizada	No. inv./No. equipo: 66-96D-313786 Nombre de Proyecto / No. de dibujo: 66-E05-01EKJLTVR3	FFT MÉXICO S.A. DE C.V. Dibuj.: PMP-A/B fecha: 12.03.14 Modif.: FFT FFT fecha: 10.05.17 Fecha de impresión: 26.05.23	Larguero delantero derecho Robot est. SZ1, G1, KL1 Fresadora de puntas 1	= KJLTVR ++ 311370R01 + KF1	== ET Página: 2

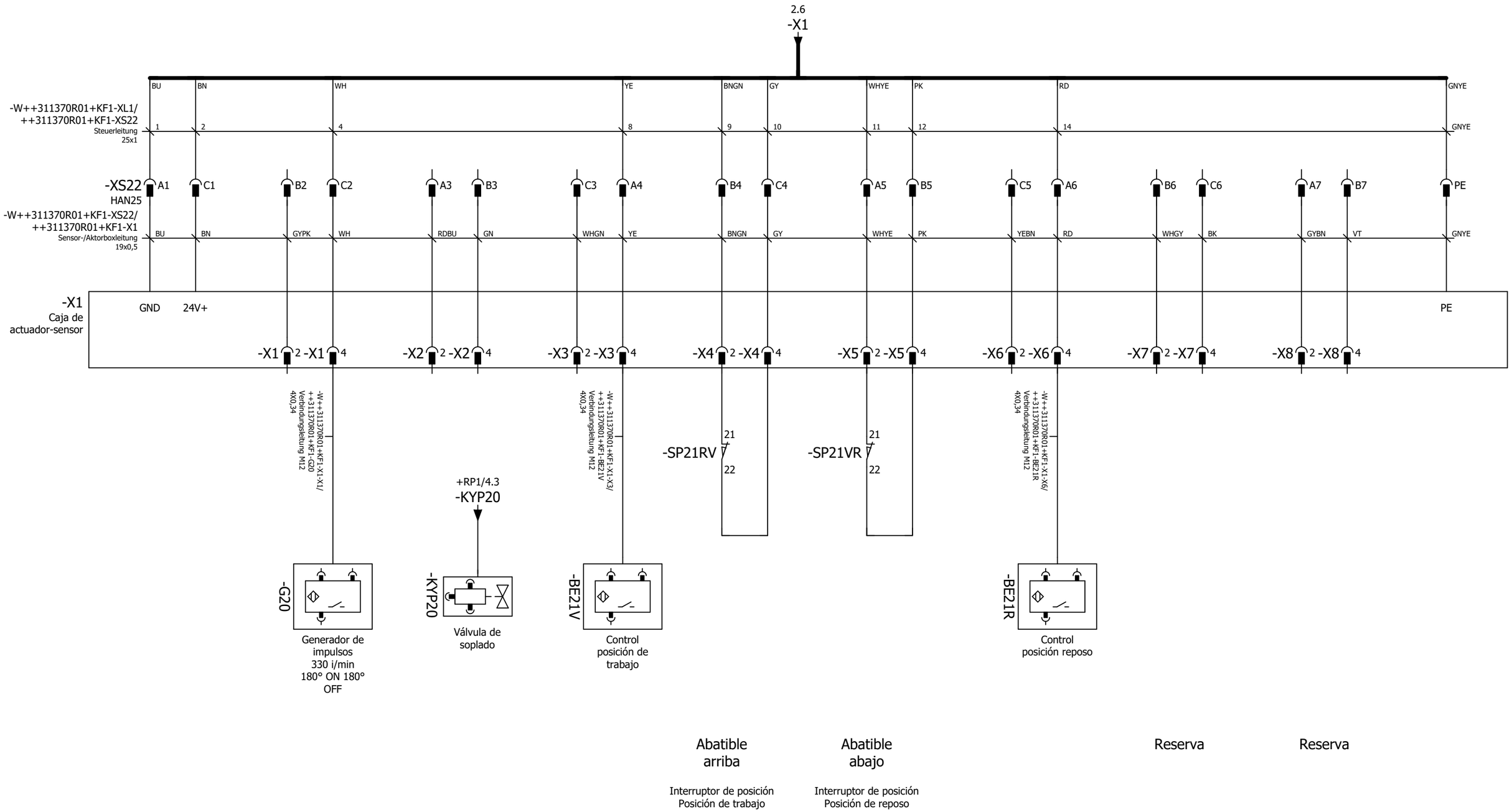

Larguero delantero derecho ARG3, 311310-321300 Emplaza Planta: 66 Nave: 102 Campo: F04	Alimentación de tensión Fresadora de puntas motorizada	No. inv./No. equipo: 66-96D-313786 Nombre de Proyecto / No. de dibujo: 66-E05-01EKJLTVR3	FFT MÉXICO S.A. DE C.V. Dibuj.: PMP-A/B fecha: 12.03.14 Modif.: FFT FFT fecha: 13.07.17 Fecha de impresión: 26.05.23	Larguero delantero derecho Robot est. SZ1, G1, KL1 Fresadora de puntas 1	= KJLTVR ++ 311370R01 + KF1	== ET Página: 3	

Denominación Regletero
=KJLTVR++311370R01+KF1-XL1

Textos de función	-W++31+K1-XP/++311370R01+KF1-XL1 5x2,5 mm² Steuerleitung	-W++311380R01+KF1-XL1/++311370R01+KF1-XL1 4x2,5 mm² Steuerleitung	Designación de cable Tipo de cable	Denominación destino exterior y Conexión		Número de bornes [mm²]*	Denominación destino interior y Conexión		Designación de cable Tipo de cable	-W++311370R01+KF1-XL1/++311370R01+KF1-XS22 25x1 mm² Steuerleitung	Página / ruta
1)		1		++311380R01-XL1	1/2	1/2					/1.0
Alimentación Fresadora de puntas		2		++311380R01-XL1	3/4	3/4					/1.1
=		3		++311380R01-XL1	5/6	5/6					/1.1
Fresadora de puntas ON						7	-XS20.1	4			/1.4
=						8	-XS20.1	5			/1.4
=						9	-XS20.1	6			/1.4
Fresadora Abatible ON						10	-XS23	4			/1.6
=						11	-XS23	5			/1.6
=						12	-XS23	6			/1.7
1)						13	-XS22	A1		1	/2.0
						13b					/2.0
						14	-XS22	C1		2	/2.1
						14b					/2.1
abatir		2		-KF1K36	10	15					/2.2
=						15b					/2.2
=		3		-KF1K36	11	16					/2.2
=						16b					/2.3
=		4		-KF1K36	12	17					/2.3
=		1		-KF1K36	9	18					/2.3
Control guardamotor Q20 Fresado						19					/2.4
Control guardamotor Q21 Abatible						20					/2.4
=						21	-XS22	C2		4	/2.5
Arranque fresado						22					/2.5

* Sección transversal del dimensionado del bornero

Denominación Regletero
=KJLTVR++311370R01+KF1-XL1

Textos de función									-W++31+K1-XP/++311370R01+KF1-XL1 5x2,5 mm² Steuerleitung	-W++311380R01+KF1-XL1/++311370R01+KF1-XL1 4x2,5 mm² Steuerleitung	Designación de cable Tipo de cable	Denominación destino exterior y Conexión		Número de bornes [mm²]*	Denominación destino interior y Conexión		Designación de cable Tipo de cable	-W++311370R01+KF1-XL1/++311370R01+KF1-XS22 25x1 mm² Steuerleitung									Página / ruta
Arranque fresado														23	-XS22	A4		8										/2.6
=														24	-XS22	B4		9										/2.6
=														25	-XS22	C4		10										/2.6
=														26	-XS22	A5		11										/2.7
=														27	-XS22	B5		12										/2.7
=														28	-XS22	A6		14										/2.7
Control contactor KC21 Abatible														29														/2.8
Alimentación Fresadora de puntas										GNYE		++311380R01-XL1	PE	PE ⏚														/1.2
Fresadora de puntas ON														PE ⏚	-XS20.1	PE												/1.4
Fresadora Abatible ON														PE ⏚	-XS23	PE												/1.7
Control contactor KC21 Abatible									GNYE			++31+K1-XP	PEb	PE ⏚	-XS22	PE		GNYE										/2.9

* Sección transversal del dimensionado del bornero

Larguero delantero derecho
ARG3, 311310-321300
Emplaza Planta: 66 Nave: 102 Campo: F04

Diagrama de bornes

No. inv./No. equipo: 66-96D-313786
Nombre de Proyecto / No. de dibujo:
66-E05-01EKJLTVR3

FFT MÉXICO S.A. DE C.V.
Dibuj.: PMP-A/B fecha: 12.03.14
Modif.: FFT FFT fecha: 22.01.18
Fecha de impresión: 26.05.23

Larguero delantero derecho | = KJLTVR | == ET
Robot est. SZ1, G1, KL1 | ++ 311370R01 | Página:
Fresadora de puntas 1 | + KF1 | 5

Denominación de conector
=KJLTVR++311370R01+KF1-M21-XS

Textos de función	-W++311370R01+KF1-XS23/++311370R01+KF1-M21-XS 4x2,5 mm² Steuerleitung	Designación de cable Tipo de cable	Denominación destino exterior y Conexión		Base / Clavija Número	Denominación destino interior y Conexión		Designación de cable Tipo de cable	-W++311370R01+KF1-XS23/++311370R01+KF1-M21-XS 4x2,5 mm² Steuerleitung	Página / ruta
Fresadora Abatible ON			-M21-XS	3	1	-M21-M				/1.7
2)	1		-M21-XS -XS23	10 4	2	-M21-M	U1			/1.6
Fresadora Abatible ON			-M21-XS -M21-XS	5 1	3	-M21-M				/1.7
=	2		-M21-XS -XS23	11 5	4	-M21-M	V1			/1.6
=			-M21-XS	3	5	-M21-M	PE			/1.7
=	3		-XS23	6	6	-M21-M	W1			/1.7
=			-M21-XS	9	8	-M21-R	5			/1.8
=			-M21-XS	8	9	-M21-R	4			/1.8
=			-M21-XS	2	10	-M21-R	3			/1.9
=			-M21-XS	4	11	-M21-R	2			/1.9
=			-M21-M		PE ⏚	-XS23	PE		GNYE	/1.7

Denominación de conector
=KJLTVR++311370R01+KF1-X1-X1

Textos de función	-W++311370R01+KF1-X1/++311370R01+KF1-G20 4X0,34 mm² Verbindungsleitung M12	Designación de cable Tipo de cable	Denominación destino exterior y Conexión		Base / Clavija Número	Denominación destino interior y Conexión		Designación de cable Tipo de cable	Página / ruta
					2				/3.2
			-G20	1	4				/3.2

Larguero delantero derecho
ARG3, 311310-321300
Emplaza Planta: 66 Nave: 102 Campo: F04

Esquema de conector

No. inv./No. equipo: 66-96D-313786
Nombre de Proyecto / No. de dibujo:
66-E05-01EKJLTVR3

FFT MÉXICO S.A. DE C.V.
Dibuj.: PMP-A/B fecha: 12.03.14
Modif.: FFT FFT fecha: 22.01.18
Fecha de impresión: 26.05.23

Larguero delantero derecho | = KJLTVR | == ET
Robot est. SZ1, G1, KL1 | ++ 311370R01 | Página:
Fresadora de puntas 1 | + KF1 | 6

Denominación de conector
=KJLTVR++311370R01+KF1-X1-X2

Textos de función	Designación de cable / Tipo de cable	Denominación destino exterior y Conexión		Base / Clavija Número	Denominación destino interior y Conexión		Designación de cable / Tipo de cable	Página / ruta
				2				/3.3
				4				/3.3

Denominación de conector
=KJLTVR++311370R01+KF1-X1-X3

Textos de función	Designación de cable / Tipo de cable	Denominación destino exterior y Conexión		Base / Clavija Número	Denominación destino interior y Conexión		Designación de cable / Tipo de cable	Página / ruta
	-W++311370R01+KF1-X1-X3/++311370R01+KF1-BE21V 4X0,34 mm² Verbindungsleitung M12			2				/3.3
		-BE21V	1	4				/3.4

Denominación de conector
=KJLTVR++311370R01+KF1-X1-X4

Textos de función	Designación de cable / Tipo de cable	Denominación destino exterior y Conexión		Base / Clavija Número	Denominación destino interior y Conexión		Designación de cable / Tipo de cable	Página / ruta
Abatible arriba				2				/3.4
=				4				/3.5

Denominación de conector
=KJLTVR++311370R01+KF1-X1-X5

Textos de función	Designación de cable / Tipo de cable	Denominación destino exterior y Conexión		Base / Clavija Número	Denominación destino interior y Conexión		Designación de cable / Tipo de cable	Página / ruta
Abatible abajo				2				/3.5
=				4				/3.6

Denominación de conector
=KJLTVR++311370R01+KF1-X1-X6

Textos de función	Designación de cable / Tipo de cable	Denominación destino exterior y Conexión		Base / Clavija Número	Denominación destino interior y Conexión		Designación de cable / Tipo de cable	Página / ruta
	-W++311370R01+KF1-X1-X6/++311370R01+KF1-BE21R 4X0,34 mm² Verbindungsleitung M12							
Abatible abajo				2				/3.6
=		-BE21R	1	4				/3.6

Denominación de conector
=KJLTVR++311370R01+KF1-X1-X7

Textos de función	Designación de cable / Tipo de cable	Denominación destino exterior y Conexión		Base / Clavija Número	Denominación destino interior y Conexión		Designación de cable / Tipo de cable	Página / ruta
Abatible abajo				2				/3.7
Reserva				4				/3.7

Denominación de conector
=KJLTVR++311370R01+KF1-X1-X8

Textos de función	Designación de cable / Tipo de cable	Denominación destino exterior y Conexión		Base / Clavija Número	Denominación destino interior y Conexión		Designación de cable / Tipo de cable	Página / ruta
Reserva				2				/3.8
=				4				/3.8

Denominación de conector
=KJLTVR++311370R01+KF1-XS20.1

Textos de función	-W++311370R01+KF1-XS20.1/++311370R01+KF1-M20 4x2,5 mm² Steuerleitung / Designación de cable / Tipo de cable	Denominación destino exterior y Conexión		Base / Clavija Número	Denominación destino interior y Conexión		-W++311370R01+KF1-XS20.1/++311370R01+KF1-M20 4x2,5 mm² Steuerleitung / Designación de cable / Tipo de cable	Página / ruta
HAN6		-XL1	7	4	-M20	U1	1	/1.4
Fresadora de puntas ON	2	-M20	V1	5	-XL1	8		/1.4
=	3	-M20	W1	6	-XL1	9		/1.4
=	GNYE	-M20	PE	PE ⏚	-XL1	PE		/1.4

Denominación de conector
=KJLTVR++311370R01+KF1-XS22

Textos de función	-W++311370R01+KF1-XS22/++311370R01+KF1-X1 19x0,5 mm² Sensor-/Aktorboxleitung / Designación de cable / Tipo de cable	Denominación destino exterior y Conexión		Base / Clavija Número	Denominación destino interior y Conexión		-W++311370R01+KF1-XL1/++311370R01+KF1-XS22 25x1 mm² Steuerleitung / Designación de cable / Tipo de cable	Página / ruta
HAN25	BU	-X1	GND	A1	-XL1	13	1	/3.1

Larguero delantero derecho ARG3, 311310-321300 Emplaza Planta: 66 Nave: 102 Campo: F04	Esquema de conector	No. inv./No. equipo: 66-96D-313786 Nombre de Proyecto / No. de dibujo: 66-E05-01EKJLTVR3	FFT MÉXICO S.A. DE C.V. Dibuj.: PMP-A/B fecha: 12.03.14 Modif.: FFT FFT fecha: 22.01.18 Fecha de impresión: 26.05.23	Larguero delantero derecho Robot est. SZ1, G1, KL1 Fresadora de puntas 1	= KJLTVR ++ 311370R01 + KF1	== ET Página: 9

Denominación de conector
=KJLTVR++311370R01+KF1-XS22

Textos de función	-W++311370R01+KF1-XS22/++311370R01+KF1-X1 19x0,5 mm² Sensor-/Aktorboxleitung	Designación de cable / Tipo de cable	Denominación destino exterior y Conexión		Base / Clavija Número	Denominación destino interior y Conexión		Designación de cable / Tipo de cable	-W++311370R01+KF1-XL1/++311370R01+KF1-XS22 25x1 mm² Steuerleitung	Página / ruta
	RDBU		-X1-X2	2	A3					/3.3
	YE		-X1-X3	4	A4	-XL1	23		8	/3.4
Abatible abajo	WHYE		-X1-X5	2	A5	-XL1	26		11	/3.5
=	RD		-X1-X6	4	A6	-XL1	28		14	/3.6
Reserva	GYBN		-X1-X8	2	A7					/3.8
	GYPK		-X1-X1	2	B2					/3.2
	GN		-X1-X2	4	B3					/3.3
Abatible arriba	BNGN		-X1-X4	2	B4	-XL1	24		9	/3.4
Abatible abajo	PK		-X1-X5	4	B5	-XL1	27		12	/3.6
=	WHGY		-X1-X7	2	B6					/3.7
Reserva	VT		-X1-X8	4	B7					/3.8
	BN		-X1	24V+	C1	-XL1	14		2	/3.1
	WH		-X1-X1	4	C2	-XL1	21		4	/3.2
	WHGN		-X1-X3	2	C3					/3.3
Abatible arriba	GY		-X1-X4	4	C4	-XL1	25		10	/3.5
Abatible abajo	YEBN		-X1-X6	2	C5					/3.6
Reserva	BK		-X1-X7	4	C6					/3.7
=	GNYE		-X1	PE	PE ⏚	-XL1	PE		GNYE	/3.9

Larguero delantero derecho
ARG3, 311310-321300
Emplaza Planta: 66 Nave: 102 Campo: F04

Esquema de conector

No. inv./No. equipo: 66-96D-313786
Nombre de Proyecto / No. de dibujo:
66-E05-01EKJLTVR3

FFT MÉXICO S.A. DE C.V.
Dibuj.: PMP-A/B fecha: 12.03.14
Modif.: FFT FFT fecha: 22.01.18
Fecha de impresión: 26.05.23

Larguero delantero derecho | = KJLTVR | == ET
Robot est. SZ1, G1, KL1 | ++ 311370R01 | Página:
Fresadora de puntas 1 | + KF1 | 10

Denominación de conector
=KJLTVR++311370R01+KF1-XS23

Textos de función	-W++311370R01+KF1-XS23/++311370R01+KF1-M21-XS 4x2,5 mm² Steuerleitung	Designación de cable Tipo de cable	Denominación destino exterior y Conexión		Base / Clavija Número	Denominación destino interior y Conexión		Designación de cable Tipo de cable	-W++311370R01+KF1-XS23/++311370R01+KF1-M21-XS 4x2,5 mm² Steuerleitung	Página / ruta
HAN6			-XL1	10	4	-M21-XS	2		1	/1.6
Fresadora Abatible ON	2		-M21-XS	4	5	-XL1	11			/1.6
=	3		-M21-XS	6	6	-XL1	12			/1.7
=	GNYE		-M21-XS	PE	PE ⏚	-XL1	PE			/1.7

Larguero delantero derecho
ARG3, 311310-321300
Emplaza Planta: 66 Nave: 102 Campo: F04

Esquema de conector

No. inv./No. equipo: 66-96D-313786
Nombre de Proyecto / No. de dibujo:
66-E05-01EKJLTVR3

FFT MÉXICO S.A. DE C.V.
Dibuj.: PMP-A/B fecha: 12.03.14
Modif.: FFT FFT fecha: 22.01.18
Fecha de impresión: 26.05.23

Larguero delantero derecho	= KJLTVR	== ET
Robot est. SZ1, G1, KL1	++ 311370R01	Página:
Fresadora de puntas 1	+ KF1	11

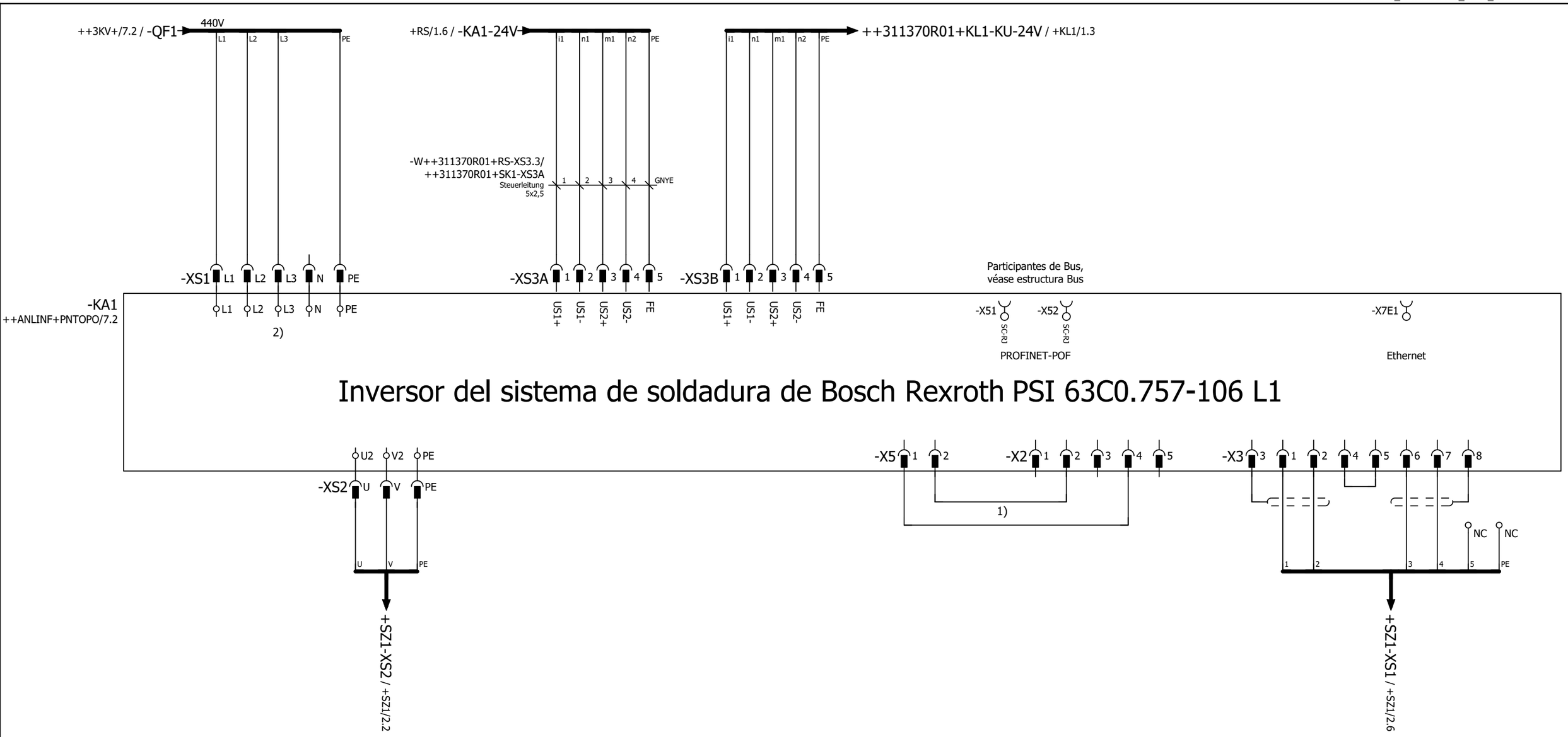

440V
Alimentación

Alimentación de tensión Trafo
de soldadura

24V Power IN
Alimentación de tensión

24V Power OUT
Alimentación de tensión

Pilotaje válvula
proporcional

KSR

Medición tensión
secundaria

PE

Apantallado

Apantallado

	Slave-Basic		Master-Basic
	Option	Dirección E/A	Dirección E/A
SK1	B	145 - 160	785 - 832
SK2	D	177 - 192	945 - 992
SK3	F	209 - 224	1105 - 1152

2) 440V Alimentación XS1 - KA1 a través de Interruptor Principal.

1) Conexiones X5/1 a X2/4 y X5/2 a X2/2 se eliminan en caso de conexión de válvula proporcional.

Larguero delantero derecho
ARG3, 311310-321300
Emplaza Planta: 66 Nave: 102 Campo: F04

Bosch Rexroth PSI 63C0.757-106 L1
(440V)

No. inv./No. equipo: 66-96D-313786
Nombre de Proyecto / No. de dibujo:
66-E05-01EKJLTVR3

FFT MÉXICO S.A. DE C.V.
Dibuj.: PMP-A/B fecha: 12.03.14
Modif.: CARLO fecha: 02.02.23
Fecha de impresión: 26.05.23

Larguero delantero derecho = KJLTVR == ET
Robot est. SZ1, G1, KL1 ++ 311370R01
Control de soldadura + SK1
Página: 1

Denominación de conector
=KJLTVR++311370R01+SK1-KA1-X2

Textos de función	Designación de cable / Tipo de cable	Denominación destino exterior y Conexión		Base / Clavija Número	Denominación destino interior y Conexión		Designación de cable / Tipo de cable	Página / ruta
Pilotaje válvula proporcional				1				/1.6
=				2	-KA1-X5	2		/1.6
=				3				/1.6
=				4	-KA1-X5	1		/1.6
=				5				/1.7

Denominación de conector
=KJLTVR++311370R01+SK1-KA1-X3

Textos de función	-W++311370R01+SK1-KA1-X3/++311370R01+SZ1-T1-XS1 6x1 (3x1+2x1+1x1) mm² Steuerleitung	Designación de cable / Tipo de cable	Denominación destino exterior y Conexión		Base / Clavija Número	Denominación destino interior y Conexión		Designación de cable / Tipo de cable	Página / ruta
KSR	1		+SZ1-T1-XS1	A1	1				/1.7
=	2		+SZ1-T1-XS1	B1	2				/1.8
Apantallado					3				/1.7
KSR					4	-KA1-X3	5		/1.8
=					5	-KA1-X3	4		/1.8
Medición tensión secundaria	3		+SZ1-T1-XS1	D1	6				/1.8
=	4		+SZ1-T1-XS1	E1	7				/1.8
Apantallado					8				/1.9

Denominación de conector
=KJLTVR++311370R01+SK1-KA1-X5

Textos de función	Designación de cable / Tipo de cable	Denominación destino exterior y Conexión		Base / Clavija Número	Denominación destino interior y Conexión		Designación de cable / Tipo de cable	Página / ruta
Pilotaje válvula proporcional				1	-KA1-X2	4		/1.5
=				2	-KA1-X2	2		/1.5

Denominación de conector
=KJLTVR++311370R01+SK1-XS1

Textos de función	-W++3KV-QF1/++311370R01+SK1-XS1 4x35 mm² Steuerleitung	Designación de cable / Tipo de cable	Denominación destino exterior y Conexión		Base / Clavija Número	Denominación destino interior y Conexión		Designación de cable / Tipo de cable	Página / ruta
440V	1		++3KV-QF1	2	L1	-KA1-XL1	L1		/1.1
Alimentación	2		++3KV-QF1	4	L2	-KA1-XL1	L2		/1.1
=	3		++3KV-QF1	6	L3	-KA1-XL1	L3		/1.1
=					N	-KA1-XL1	N		/1.1
=	GNYE		++3KV-PE	5	PE ⏚	-KA1-XL1	PE		/1.2

Denominación de conector
=KJLTVR++311370R01+SK1-XS2

Textos de función	Designación de cable / Tipo de cable	Denominación destino exterior y Conexión		Base / Clavija Número	Denominación destino interior y Conexión		Designación de cable / Tipo de cable	Página / ruta
	-W++311370R01+SK1-XS2/++311370R01+SZ1-T1-XS2 3x35 mm² H07RN-F							
Alimentación de tensión Trafo de soldadura	GNYE	+SZ1-T1-XS2	PE	PE ⏚	-KA1-XL2	PE		/1.2
=	BK	+SZ1-T1-XS2	U	U	-KA1-XL2	U2		/1.2
=	BU	+SZ1-T1-XS2	V	V	-KA1-XL2	V2		/1.2

Denominación de conector
=KJLTVR++311370R01+SK1-XS3A

Textos de función	Designación de cable / Tipo de cable	Denominación destino exterior y Conexión		Base / Clavija Número	Denominación destino interior y Conexión		Designación de cable / Tipo de cable	Página / ruta
	-W++311370R01+RS-XS3.3/++311370R01+SK1-XS3A 5x2,5 mm² Steuerleitung							
24V Power IN	1	+RS-XS3.3	1:i3	1				/1.3
Alimentación de tensión	2	+RS-XS3.3	2:n3	2				/1.3
=	3	+RS-XS3.3	3:m1	3				/1.3
=	4	+RS-XS3.3	4:n2	4				/1.3
=	GNYE	+RS-XS3.3	5:FE	5				/1.4

Denominación de conector
=KJLTVR++311370R01+SK1-XS3B

Textos de función	-W++311370R01+SK1-XS3B/++311370R01+KL1-17XS1 5x2,5 mm² Steuerleitung	Designación de cable / Tipo de cable	Denominación destino exterior y Conexión		Base / Clavija Número	Denominación destino interior y Conexión		Designación de cable / Tipo de cable	Página / ruta
24V Power OUT	1		+KL1-17XS1	1:US1+	1				/1.4
Alimentación de tensión	2		+KL1-17XS1	2:US1-	2				/1.4
=	3		+KL1-17XS1	3:US2+	3				/1.4
=	4		+KL1-17XS1	4:US2-	4				/1.4
=	GNYE		+KL1-17XS1	5:FE	5				/1.5

Larguero delantero derecho
ARG3, 311310-321300
Emplaza Planta: 66 Nave: 102 Campo: F04

Esquema de conector

No. inv./No. equipo: 66-96D-313786
Nombre de Proyecto / No. de dibujo:
66-E05-01EKJLTVR3

FFT MÉXICO S.A. DE C.V.
Dibuj.: PMP-A/B fecha: 12.03.14
Modif.: FFT FFT fecha: 22.01.18
Fecha de impresión: 26.05.23

Larguero delantero derecho	= KJLTVR	== ET
Robot est. SZ1, G1, KL1	++ 311370R01	Página:
Control de soldadura	+ SK1	5

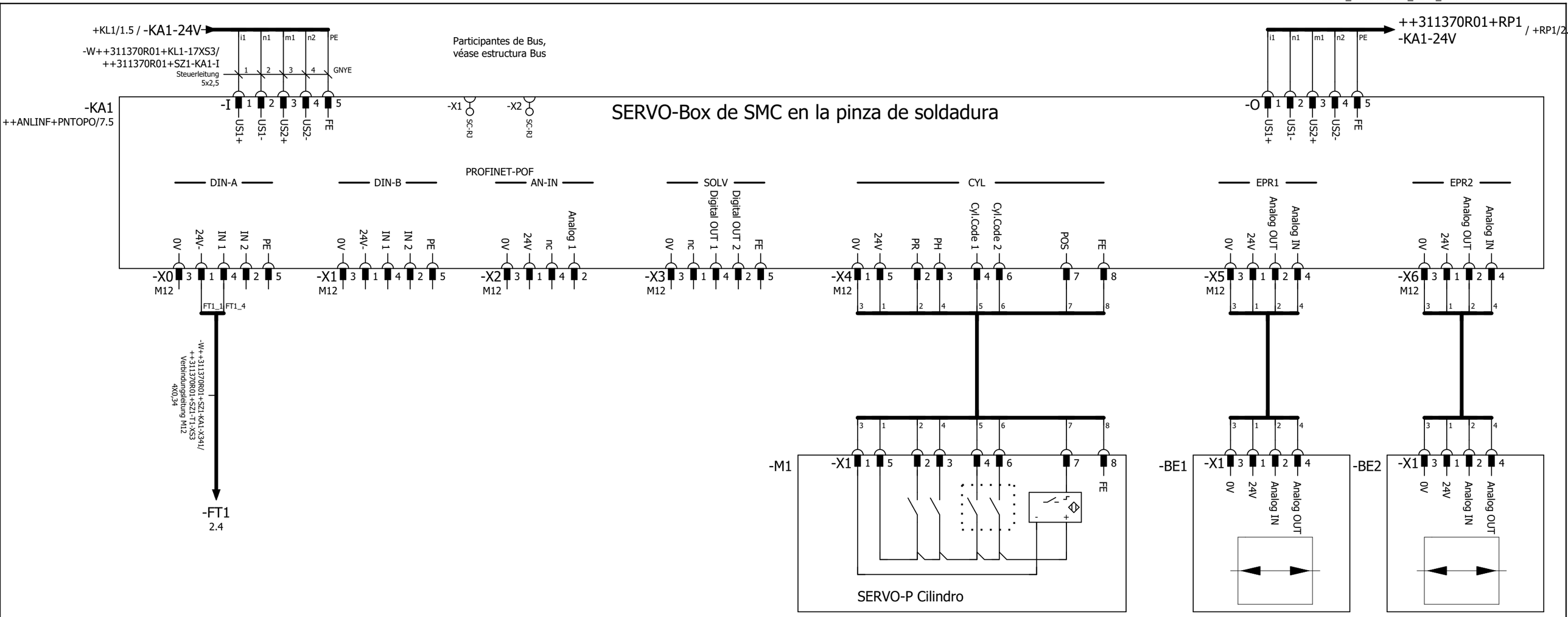

FT1
Vigilancia de
temperatura

	Slave-Basic		Master-Basic
	Option	Dirección E/A	Dirección E/A
SZ1	A	129 - 144	705 - 784
SZ2	C	161 - 176	865 - 944
SZ3	E	193 - 208	1025 - 1104

Larguero delantero derecho
ARG3, 311310-321300
Emplaza Planta: 66 Nave: 102 Campo: F04

SMC Servo-Box

No. inv./No. equipo: 66-96D-313786
Nombre de Proyecto / No. de dibujo:
66-E05-01EKJLTVR3

FFT MÉXICO S.A. DE C.V.
Dibuj.: PMP-A/B fecha: 12.03.14
Modif.: CARLO fecha: 02.02.23
Fecha de impresión: 26.05.23

Larguero delantero derecho = KJLTVR == ET
Robot est. SZ1, G1, KL1 ++ 311370R01 Página:
Pinza de soldadura + SZ1 1

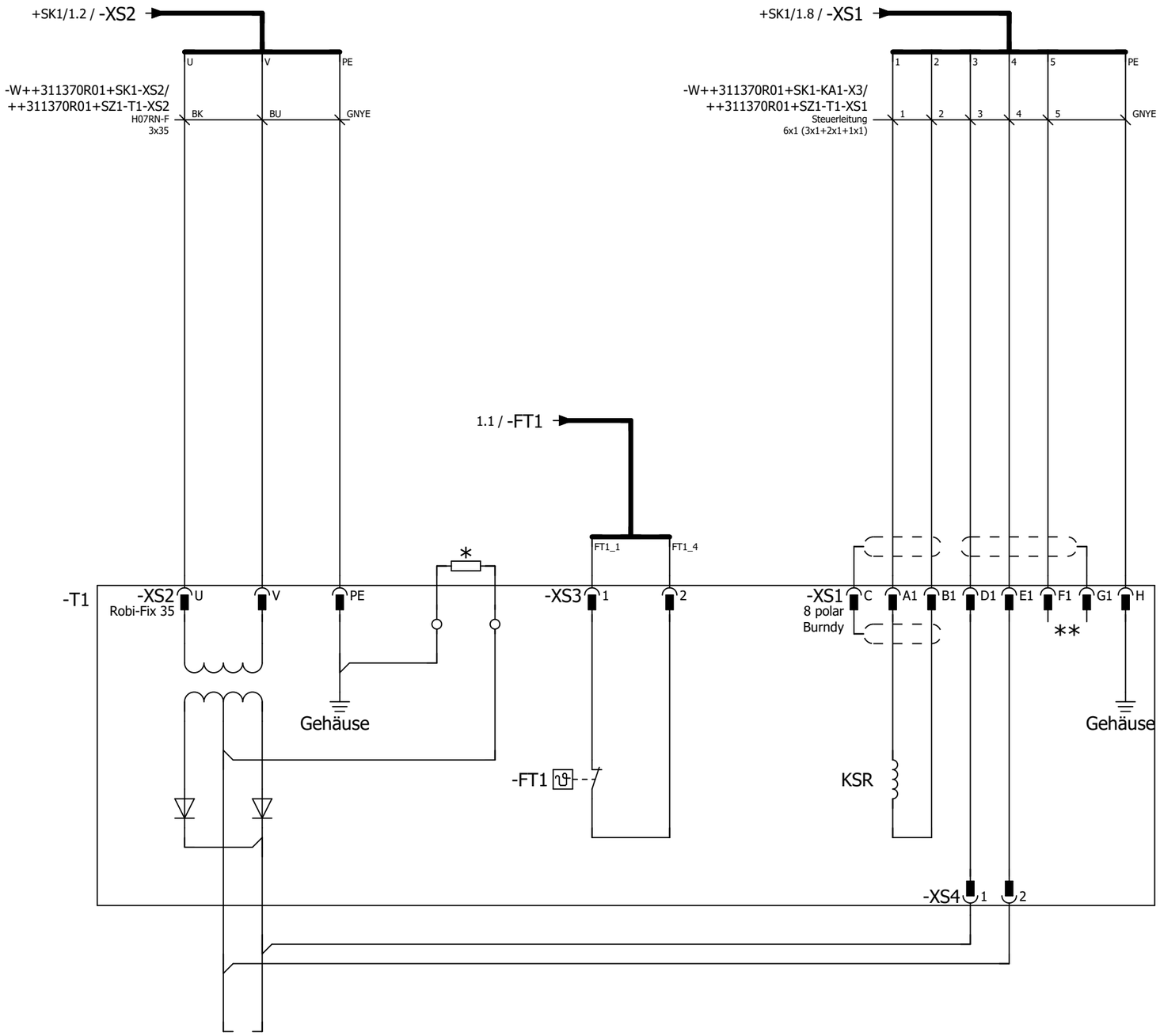

Transformador de soldadura

* * F1+G1- Contacto en transformador no dispuesto.

* 1kOhm- Resistor de seguridad FI montado en el
Trafo. Paso de cables a través de la tapa. Puente cable de tierra (MPE abi

Larguero delantero derecho ARG3, 311310-321300 Emplaza Planta: 66 Nave: 102 Campo: F04	Transformador de soldadura	No. inv./No. equipo: 66-96D-313786 Nombre de Proyecto / No. de dibujo: 66-E05-01EKJLTVR3	FFT MÉXICO S.A. DE C.V. Dibuj.: PMP-A/B fecha: 12.03.14 Modif.: FFT FFT fecha: 13.07.17 Fecha de impresión: 26.05.23	Larguero delantero derecho Robot est. SZ1, G1, KL1 Pinza de soldadura	= KJLTVR ++ 311370R01 + SZ1	== ET Página: 2

Denominación de conector
=KJLTVR++311370R01+SZ1-KA1-X0

Textos de función	Designación de cable / Tipo de cable	Denominación destino exterior y Conexión	Base / Clavija Número	Denominación destino interior y Conexión		Designación de cable / Tipo de cable	-W++311370R01+SZ1-KA1-X341/++311370R01+SZ1-T1-XS3 4X0,34 mm² Verbindungsleitung M12	Página / ruta
FT1			1	-T1-XS3	1			/1.1
Vigilancia de temperatura			2					/1.1
M12			3					/1.1
Vigilancia de temperatura			4	-T1-XS3	2			/1.1
=			5					/1.1

Larguero delantero derecho
ARG3, 311310-321300
Emplaza Planta: 66 Nave: 102 Campo: F04

Esquema de conector

No. inv./No. equipo: 66-96D-313786
Nombre de Proyecto / No. de dibujo:
66-E05-01EKJLTVR3

FFT MÉXICO S.A. DE C.V.
Dibuj.: PMP-A/B fecha: 12.03.14
Modif.: FFT FFT fecha: 22.01.18
Fecha de impresión: 26.05.23

Larguero delantero derecho	= KJLTVR	== ET
Robot est. SZ1, G1, KL1	++ 311370R01	Página:
Pinza de soldadura	+ SZ1	3

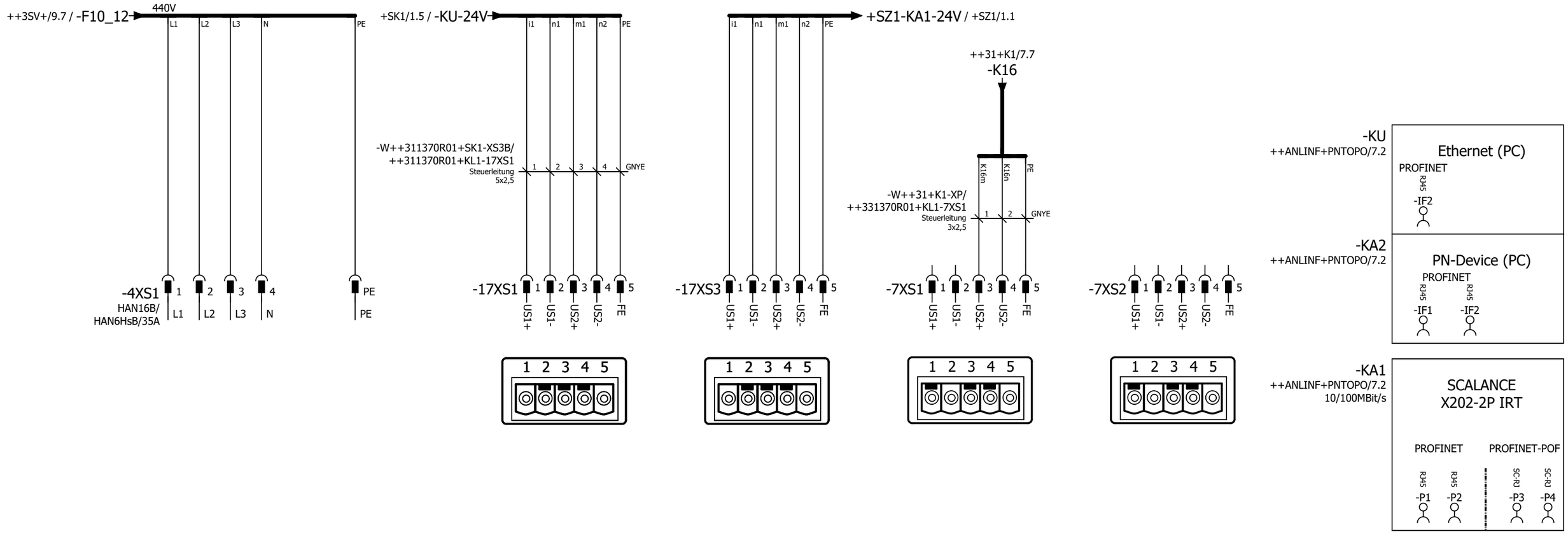

Participantes de Bus,
véase estructura Bus

440V
Alimentación Adhesivo

24V Power IN
Alimentación de tensión

24V Power OUT
Alimentación de tensión

Parada de
emergencia
Adhesivo

Parada de
emergencia
Adhesivo

	Slave-Basic		Master-Basic
	Option	Dirección E/A	Dirección E/A
KL1	C	161 - 176	1505 - 1568
KL2	D	177 - 192	1569 - 1632
KL3	E	193 - 208	1633 - 1696

Larguero delantero derecho
ARG3, 311310-321300
Emplaza Planta: 66 Nave: 102 Campo: F04

DUERR L1001152x

No. inv./No. equipo: 66-96D-313786
Nombre de Proyecto / No. de dibujo:
66-E05-01EKJLTVR3

FFT MÉXICO S.A. DE C.V.
Dibuj.: PMP-A/B fecha: 12.03.14
Modif.: CARLO fecha: 02.02.23
Fecha de impresión: 26.05.23

Larguero delantero derecho | = KJLTVR | == ET
Robot est. SZ1, G1, KL1 | ++ 311370R01 | Página: 1
Adhesivo | + KL1

Denominación de conector
=KJLTVR++311370R01+KL1-4XS1

Textos de función	-W++3SV-XL/++311370R01+KL1-4XS1 5x6 mm² Steuerleitung	Designación de cable Tipo de cable	Denominación destino exterior y Conexión		Base / Clavija Número	Denominación destino interior y Conexión		Designación de cable Tipo de cable	Página / ruta
HAN16B/ HAN6HsB/35A	1		++3SV-XL	26	1		L1		/1.1
Alimentación Adhesivo	2		++3SV-XL	27	2		L2		/1.1
=	3		++3SV-XL	28	3		L3		/1.1
=	4		++3SV-XL	29	4		N		/1.1
=	GNYE		++3SV-XL	30	PE ⏚		PE		/1.2

Larguero delantero derecho
ARG3, 311310-321300
Emplaza Planta: 66 Nave: 102 Campo: F04

Esquema de conector

No. inv./No. equipo: 66-96D-313786
Nombre de Proyecto / No. de dibujo:
66-E05-01EKJLTVR3

FFT MÉXICO S.A. DE C.V.
Dibuj.: PMP-A/B fecha: 12.03.14
Modif.: FFT FFT fecha: 22.01.18
Fecha de impresión: 26.05.23

Larguero delantero derecho	= KJLTVR	== ET
Robot est. SZ1, G1, KL1	++ 311370R01	Página: 2
Adhesivo	+ KL1	

Cliente: (Propietario de la instalación)

Volkswagen de México

Nombre de Proyecto / No. de dibujo: 66-E05-01EKJLTVR3

Instalación: =KJLTVR

Lugar de instalación: ++311380R01

Descripción lugar de instalación: Robot SZ1

Informaciones de la instalación:

Año de fabricación: 2016

Sistema de PLC: Siemens CPU319-F
Sistema de Bus: Profinet

	Red general:	Red soldadura (si se dispone):
Tensión:	440V	440V
Intensidad nominal:	67.7A	165.3A
Potencia	51.6kVA	126kVA
Punto de aliment:	UKVG-04 SAL.65	SVG-06A SAL.4
Fusible previo:	100A	200A

Informaciones EPLAN:

Cantidad total de hojas:	620
Última modificación:	02.02.23
Último adaptador:	CARLO
Última versión de EPLAN usada:	2.7.3
Última versión Build de EPLAN usada:	11418
Tipo de proyecto:	Projeto do esquema

Encadenado con controles de terceros:

Instalación(es):	Larguero delantero derecho
Número(s) de dibujo(s):	66-E00-01EKJLTVR1, 66-E00-01EKJLTVR4
No. inv./No. equipo:	66-96D-313786

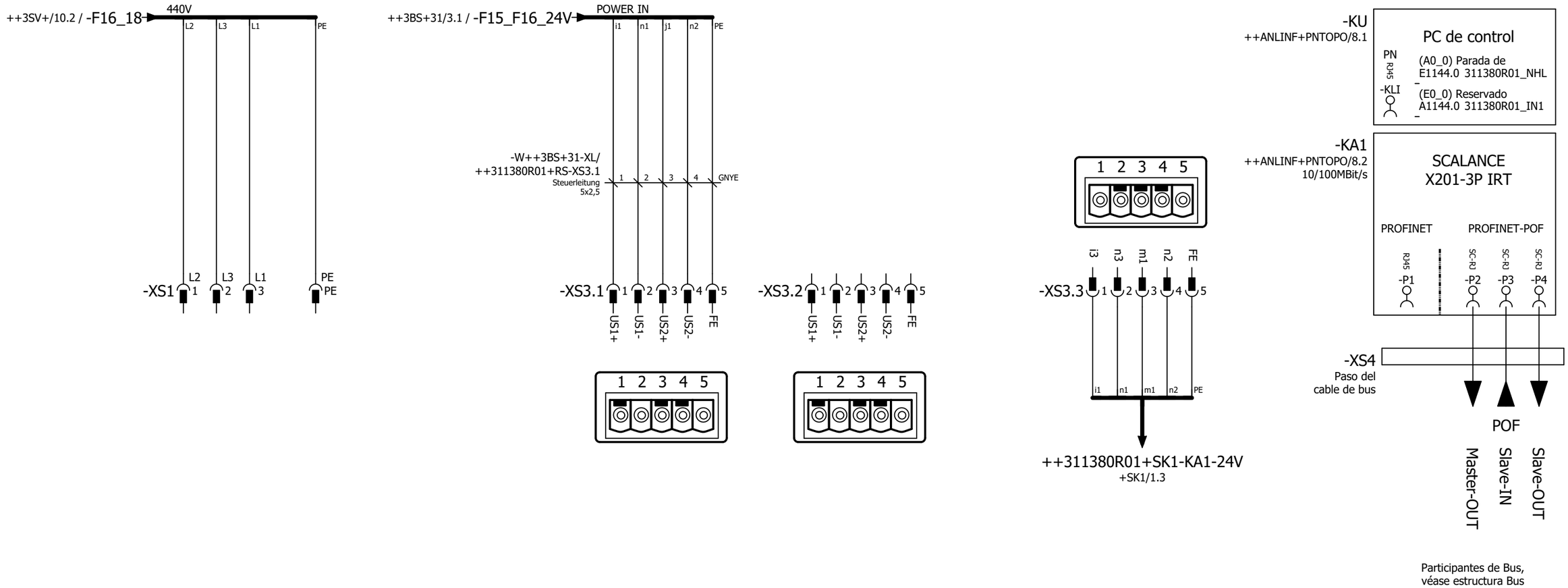

440V
Alimentación Robot

24V Power IN
Alimentación de tensión

24V Power OUT
Alimentación de tensión

24V
Alimentación de tensión

Switch

Larguero delantero derecho ARG3, 311310-321300 Emplaza Planta: 66 Nave: 102 Campo: F04	440V AC Alimentación, 24V Interfaz, Conexión Bus	No. inv./No. equipo: 66-96D-313786 Nombre de Proyecto / No. de dibujo: 66-E05-01EKJLTVR3	FFT MÉXICO S.A. DE C.V. Dibuj.: PMP-A/B fecha: 12.03.14 Modif.: CARLO fecha: 02.02.23 Fecha de impresión: 26.05.23	Larguero delantero derecho Robot SZ1 Armario del robot	= KJLTVR ++ 311380R01 + RS	== ET Página: 1

Denominación de conector
=KJLTVR++311380R01+RS-XS1

Textos de función	Designación de cable / Tipo de cable	Denominación destino exterior y Conexión	Base / Clavija Número	Denominación destino interior y Conexión		Designación de cable / Tipo de cable	-W++3SV-XL/++311380R01+RS-XS1 4x6 mm² Steuerleitung	Página / ruta
440V			1	++3SV-XL	37		1	/1.1
Alimentación Robot			2	++3SV-XL	38		2	/1.1
=			3	++3SV-XL	36		3	/1.1
=			PE ⏚	++3SV-XL	40		GNYE	/1.1

Denominación de conector
=KJLTVR++311380R01+RS-XS3.1

Textos de función	Designación de cable / Tipo de cable	Denominación destino exterior y Conexión	Base / Clavija Número	Denominación destino interior y Conexión		Designación de cable / Tipo de cable	-W++3BS+31-XL/++311380R01+RS-XS3.1 5x2,5 mm² Steuerleitung	Página / ruta
24V Power IN			1	++3BS+31-XL	37		1	/1.3
Alimentación de tensión			2	++3BS+31-XL	38		2	/1.3
=			3	++3BS+31-XL	39		3	/1.3
=			4	++3BS+31-XL	40		4	/1.4
=			5	++3BS+31-XL	41		GNYE	/1.4

Denominación de conector
=KJLTVR++311380R01+RS-XS3.2

Textos de función	Designación de cable / Tipo de cable	Denominación destino exterior y Conexión	Base / Clavija Número	Denominación destino interior y Conexión	Designación de cable / Tipo de cable	Página / ruta
24V Power OUT			1			/1.4
Alimentación de tensión			2			/1.4
=			3			/1.5
=			4			/1.5
=			5			/1.5

Denominación de conector
=KJLTVR++311380R01+RS-XS3.3

Textos de función	Designación de cable / Tipo de cable	Denominación destino exterior y Conexión	Base / Clavija Número	Denominación destino interior y Conexión		Designación de cable / Tipo de cable	-W++311380R01+RS-XS3.3/++311380R01+SK1-XS3A 5x2,5 mm² Steuerleitung	Página / ruta
24V			1	+SK1-XS3A	1:US1+		1	/1.6
Alimentación de tensión			2	+SK1-XS3A	2:US1-		2	/1.6
=			3	+SK1-XS3A	3:US2+		3	/1.6
=			4	+SK1-XS3A	4:US2-		4	/1.6
=			5	+SK1-XS3A	5:FE		GNYE	/1.6

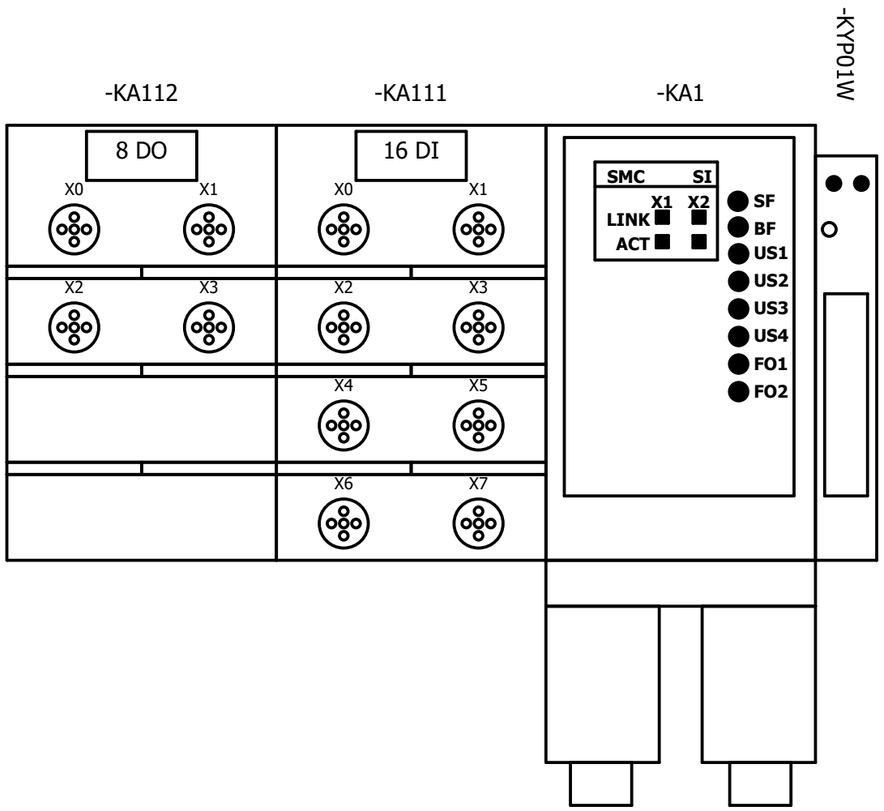

Larguero delantero derecho
ARG3, 311310-321300
Emplaza Planta: 66 Nave: 102 Campo: F04

Esquema de montaje

No. inv./No. equipo: 66-96D-313786
Nombre de Proyecto / No. de dibujo:
66-E05-01EKJLTVR3

FFT MÉXICO S.A. DE C.V.
Dibuj.: PMP-A/B fecha: 12.03.14
Modif.: FFT FFT fecha: 30.01.17
Fecha de impresión: 26.05.23

Larguero delantero derecho	= KJLTVR	== ET
Robot SZ1	++ 311380R01	Página:
Panoplia de Fluidos de Robot (RIP)	+ RP1	1

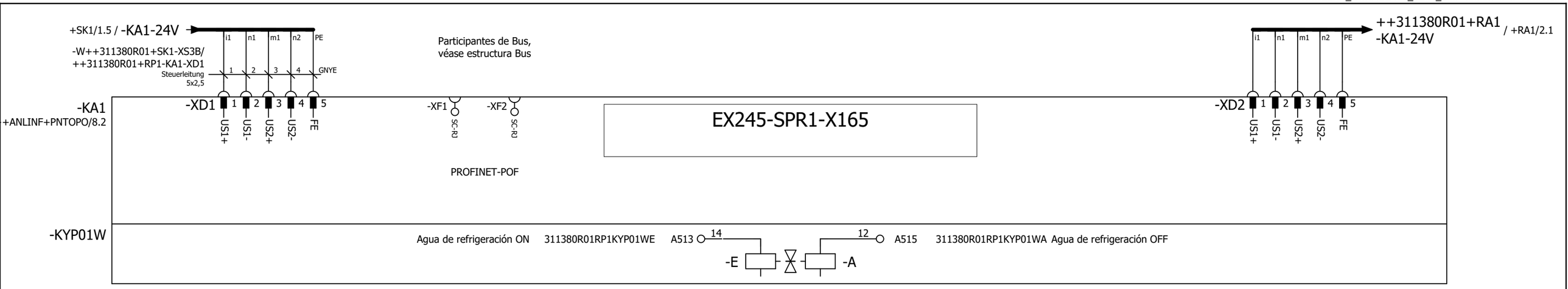

Larguero delantero derecho ARG3, 311310-321300 Emplaza Planta: 66 Nave: 102 Campo: F04	24V-Alimentación y válvulas	No. inv./No. equipo: 66-96D-313786 Nombre de Proyecto / No. de dibujo: 66-E05-01EKJLTVR3	FFT MÉXICO S.A. DE C.V. Dibuj.: PMP-A/B fecha: 12.03.14 Modif.: CARLO fecha: 02.02.23 Fecha de impresión: 26.05.23	Larguero delantero derecho Robot SZ1 Panoplia de Fluidos de Robot (RIP)	= KJLTVR ++ 311380R01 + RP1	== ET Página: 2	

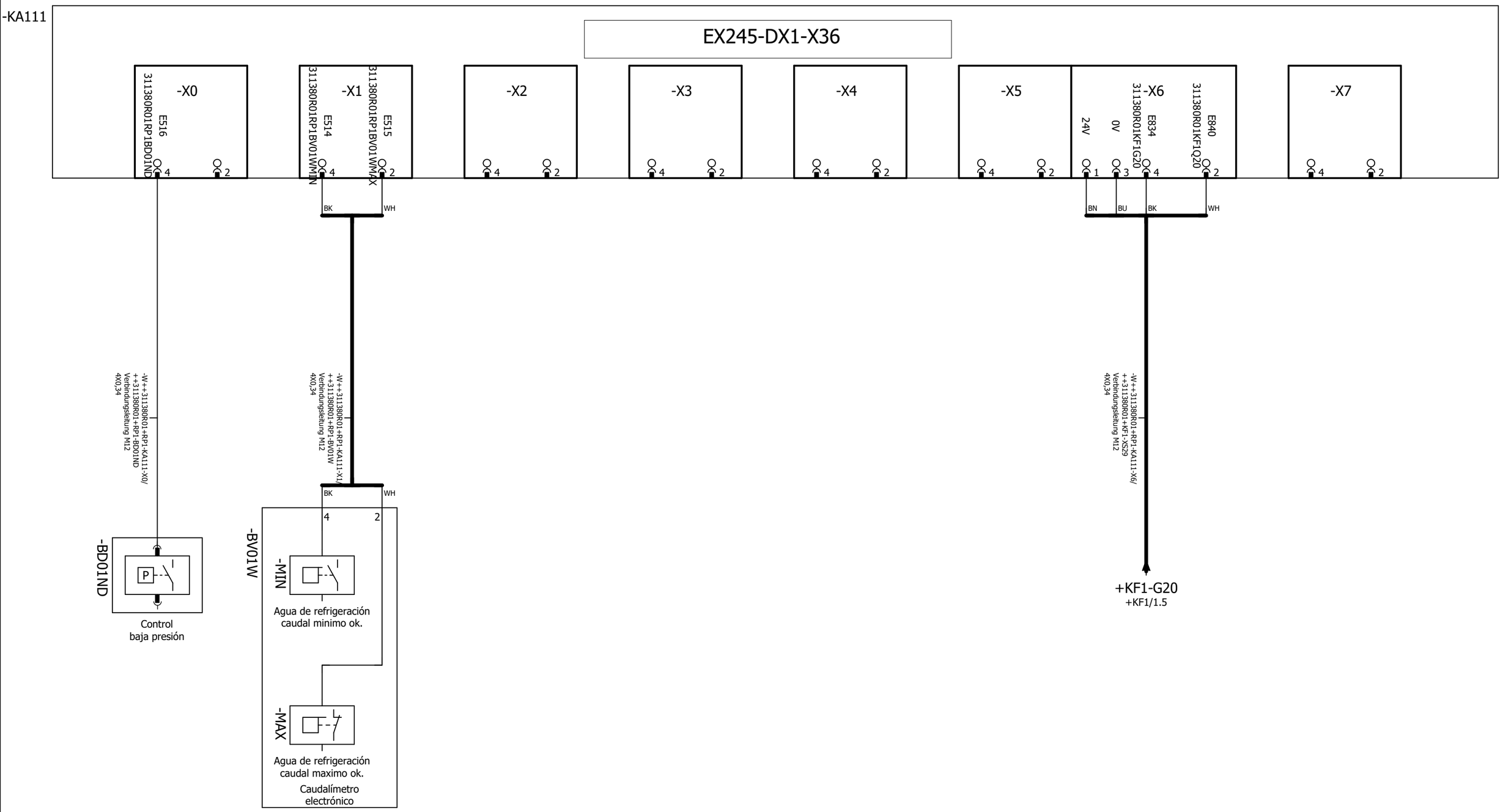

Larguero delantero derecho ARG3, 311310-321300 Emplaza Planta: 66 Nave: 102 Campo: F04	Entradas -KA111	No. inv./No. equipo: 66-96D-313786 Nombre de Proyecto / No. de dibujo: 66-E05-01EKJLTVR3	FFT MÉXICO S.A. DE C.V. Dibuj.: PMP-A/B fecha: 12.03.14 Modif.: CARLO fecha: 02.02.23 Fecha de impresión: 26.05.23	Larguero delantero derecho Robot SZ1 Panoplia de Fluidos de Robot (RIP)	= KJLTVR ++ 311380R01 + RP1	== ET Página: 3	

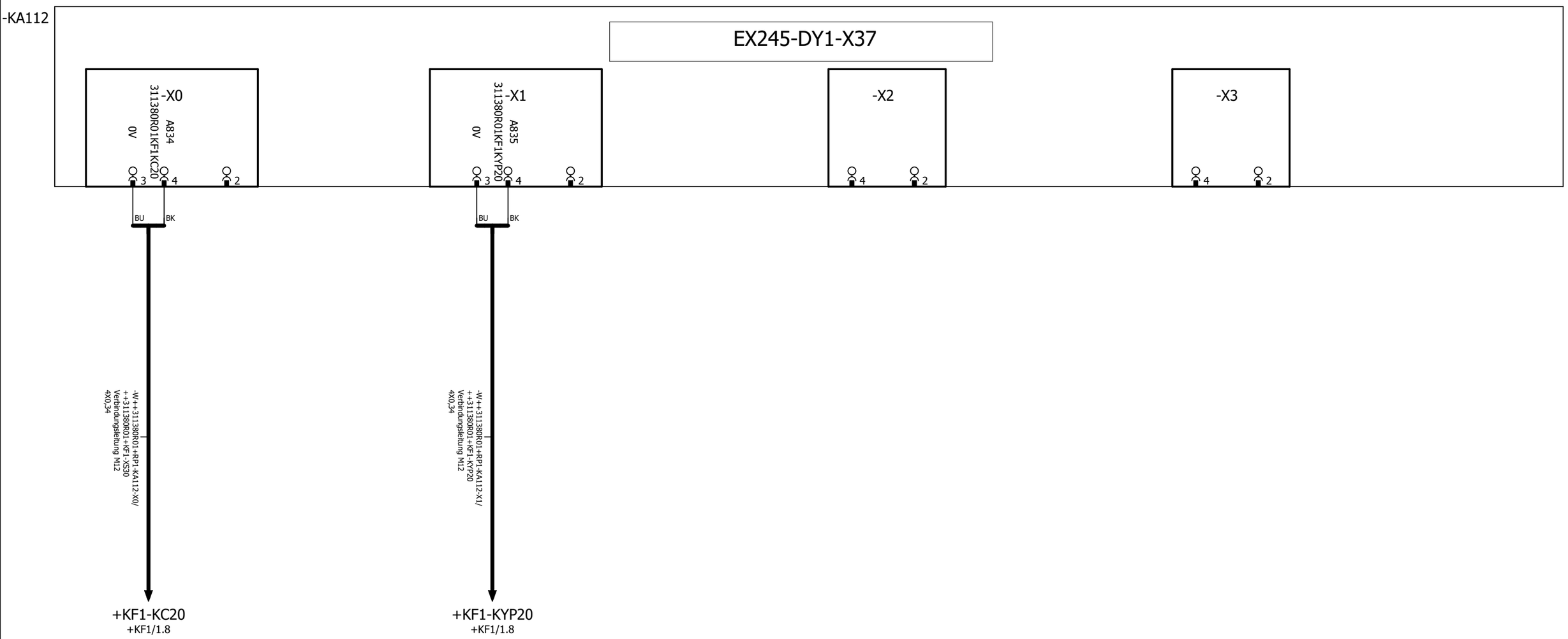

Larguero delantero derecho ARG3, 311310-321300 Emplaza Planta: 66 Nave: 102 Campo: F04	Salidas -KA112	No. inv./No. equipo: 66-96D-313786 Nombre de Proyecto / No. de dibujo: 66-E05-01EKJLTVR3	FFT MÉXICO S.A. DE C.V. Dibuj.: PMP-A/B fecha: 12.03.14 Modif.: CARLO fecha: 02.02.23 Fecha de impresión: 26.05.23	Larguero delantero derecho Robot SZ1 Panoplia de Fluidos de Robot (RIP)	= KJLTVR ++ 311380R01 + RP1	== ET Página: 4

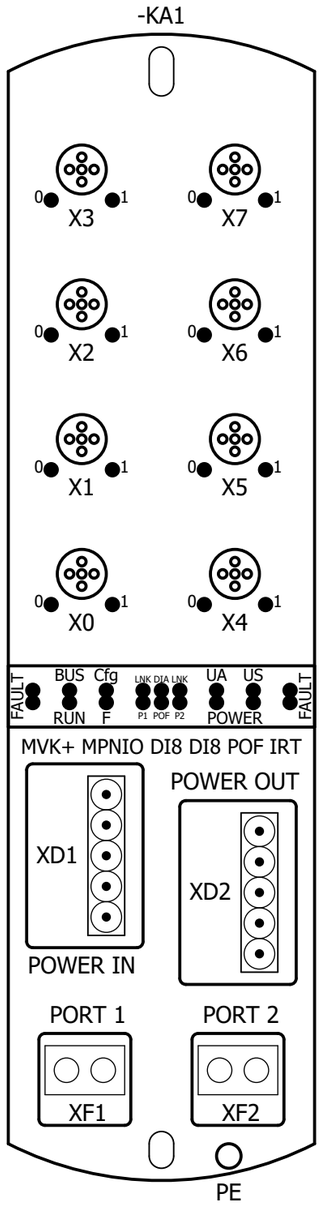

Larguero delantero derecho ARG3, 311310-321300 Emplaza Planta: 66 Nave: 102 Campo: F04	Esquema de montaje	No. inv./No. equipo: 66-96D-313786 Nombre de Proyecto / No. de dibujo: 66-E05-01EKJLTVR3	FFT MÉXICO S.A. DE C.V. Dibuj.: PMP-A/B fecha: 12.03.14 Modif.: FFT FFT fecha: 30.01.17 Fecha de impresión: 26.05.23	Larguero delantero derecho Robot SZ1 Robot eje 1	= KJLTVR ++ 311380R01 + RA1	== ET Página: 1

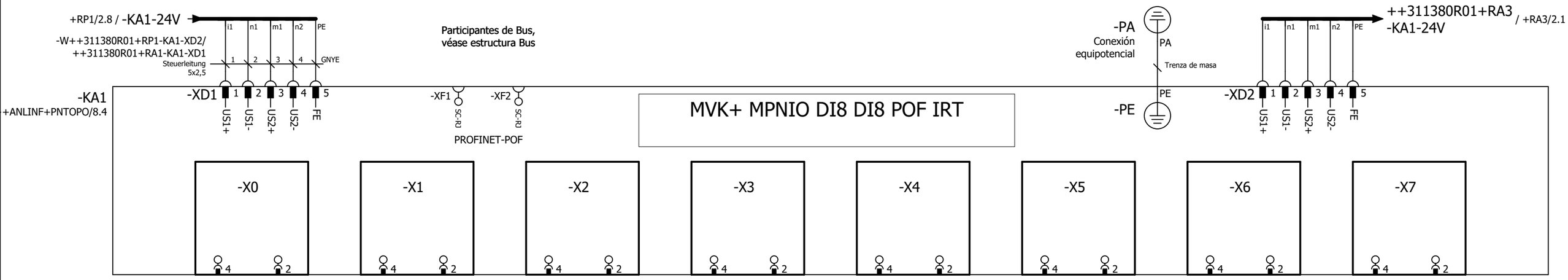

Larguero delantero derecho ARG3, 311310-321300 Emplaza Planta: 66 Nave: 102 Campo: F04	24V-Alimentación y válvulas	No. inv./No. equipo: 66-96D-313786 Nombre de Proyecto / No. de dibujo: 66-E05-01EKJLTVR3	FFT MÉXICO S.A. DE C.V. Dibuj.: PMP-A/B fecha: 12.03.14 Modif.: CARLO fecha: 02.02.23 Fecha de impresión: 26.05.23	Larguero delantero derecho Robot SZ1 Robot eje 1	= KJLTVR ++ 311380R01 + RA1	== ET Página: 2

Denominación de conector
=KJLTVR++311380R01+RA1-XS1

Textos de función	-W++311380R01+SK1-KA1-X3/++311380R01+RA1-XS1 6x1 (3x1+2x1+1x1) mm² Steuerleitung	Designación de cable / Tipo de cable	Denominación destino exterior y Conexión		Base / Clavija Número	Denominación destino interior y Conexión		Designación de cable / Tipo de cable	Página / ruta
HAN10A / 15pol. en eje 1	PE		-XS1	C4	A1	-XS1	C4		+SZ1/2.5
Transformador de soldadura	1		+SK1-KA1-X3	1	A2	+RA3-XS1	A2		+SZ1/2.6
=	2		+SK1-KA1-X3	2	A3	+RA3-XS1	A3		+SZ1/2.6
=	3		+SK1-KA1-X3	6	C1	+RA3-XS1	C1		+SZ1/2.6
=	4		+SK1-KA1-X3	7	C2	+RA3-XS1	C2		+SZ1/2.6
=					C3	+RA3-XS1	C3		+SZ1/2.6
=	PE		-XS1	A1	C4	-XS1	A1		+SZ1/2.7
=					PE ⏚	+RA3-XS1	PE		+SZ1/2.7

Denominación de conector
=KJLTVR++311380R01+RA1-XS2

Textos de función	Designación de cable / Tipo de cable	Denominación destino exterior y Conexión		Base / Clavija Número	Denominación destino interior y Conexión		Designación de cable / Tipo de cable	-W++311380R01+SK1-XS2/++311380R01+RA1-XS2 3x35 mm² H07RN-F	Página / ruta
Transformador de soldadura		+RA3-XS2	PE	PE ⏚	+SK1-XS2	PE		GNYE	+SZ1/2.3
Robi-Fix 35 en eje 1		+RA3-XS2	U	U	+SK1-XS2	U		BK	+SZ1/2.2
Transformador de soldadura		+RA3-XS2	V	V	+SK1-XS2	V		BU	+SZ1/2.3

Larguero delantero derecho
ARG3, 311310-321300
Emplaza Planta: 66 Nave: 102 Campo: F04

Esquema de conector

No. inv./No. equipo: 66-96D-313786
Nombre de Proyecto / No. de dibujo:
66-E05-01EKJLTVR3

FFT MÉXICO S.A. DE C.V.
Dibuj.: PMP-A/B fecha: 12.03.14
Modif.: FFT FFT fecha: 22.01.18
Fecha de impresión: 26.05.23

Larguero delantero derecho	= KJLTVR	== ET
Robot SZ1	++ 311380R01	Página: 3
Robot eje 1	+ RA1	

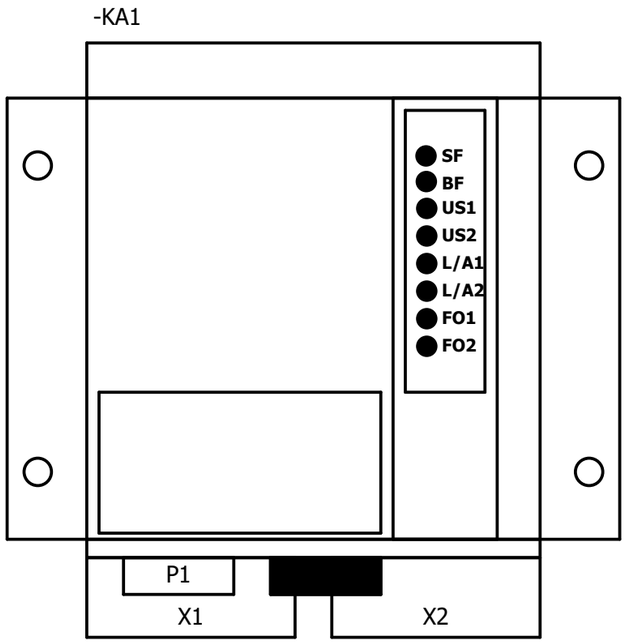

Larguero delantero derecho ARG3, 311310-321300 Emplaza Planta: 66 Nave: 102 Campo: F04	Esquema de montaje	No. inv./No. equipo: 66-96D-313786 Nombre de Proyecto / No. de dibujo: 66-E05-01EKJLTVR3	FFT MÉXICO S.A. DE C.V. Dibuj.: PMP-A/B fecha: 12.03.14 Modif.: FFT FFT fecha: 02.03.17 Fecha de impresión: 26.05.23	Larguero delantero derecho Robot SZ1 Robot eje 3	= KJLTVR ++ 311380R01 + RA3	== ET Página: 1

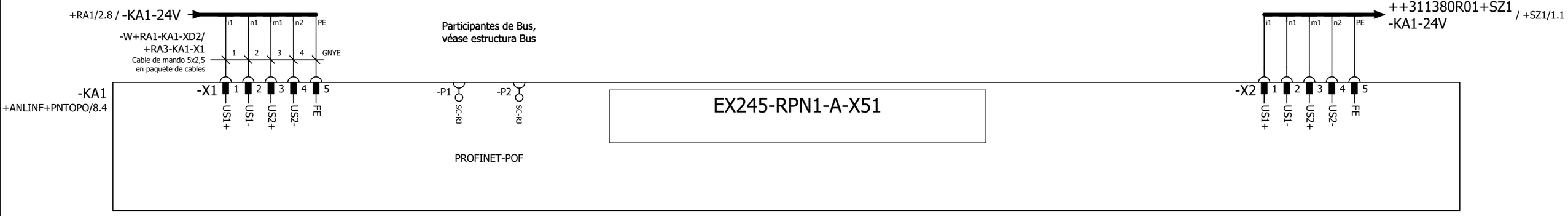

Larguero delantero derecho ARG3, 311310-321300 Emplaza Planta: 66 Nave: 102 Campo: F04	24V-Alimentación y válvulas	No. inv./No. equipo: 66-96D-313786 Nombre de Proyecto / No. de dibujo: 66-E05-01EKJLTVR3	FFT MÉXICO S.A. DE C.V. Dibuj.: PMP-A/B fecha: 12.03.14 Modif.: CARLO fecha: 02.02.23 Fecha de impresión: 26.05.23	Larguero delantero derecho Robot SZ1 Robot eje 3	= KJLTVR ++ 311380R01 + RA3	== ET Página: 2

Denominación de conector
=KJLTVR++311380R01+RA3-XS1

Textos de función	Designación de cable / Tipo de cable	Denominación destino exterior y Conexión		Base / Clavija Número	Denominación destino interior y Conexión		Designación de cable / Tipo de cable	Página / ruta
HAN10A / 15pol. en eje 3				A1				+SZ1/2.5
Transformador de soldadura		+RA1-XS1	A2	A2	+SZ1-T1-XS1	A1		+SZ1/2.6
=		+RA1-XS1	A3	A3	+SZ1-T1-XS1	B1		+SZ1/2.6
=		+RA1-XS1	C1	C1	+SZ1-T1-XS1	D1		+SZ1/2.6
=		+RA1-XS1	C2	C2	+SZ1-T1-XS1	E1		+SZ1/2.6
=		+RA1-XS1	C3	C3	+SZ1-T1-XS1	F1		+SZ1/2.6
=				C4				+SZ1/2.7
=		+RA1-XS1	PE	PE ⏚	+SZ1-T1-XS1	H		+SZ1/2.7

Denominación de conector
=KJLTVR++311380R01+RA3-XS2

Textos de función	Designación de cable / Tipo de cable	Denominación destino exterior y Conexión		Base / Clavija Número	Denominación destino interior y Conexión		Designación de cable / Tipo de cable	Página / ruta
Transformador de soldadura		+SZ1-T1-XS2	PE	PE ⏚	+RA1-XS2	PE		+SZ1/2.3
Robi-Fix 35 en eje 3		+SZ1-T1-XS2	U	U	+RA1-XS2	U		+SZ1/2.2
Transformador de soldadura		+SZ1-T1-XS2	V	V	+RA1-XS2	V		+SZ1/2.3

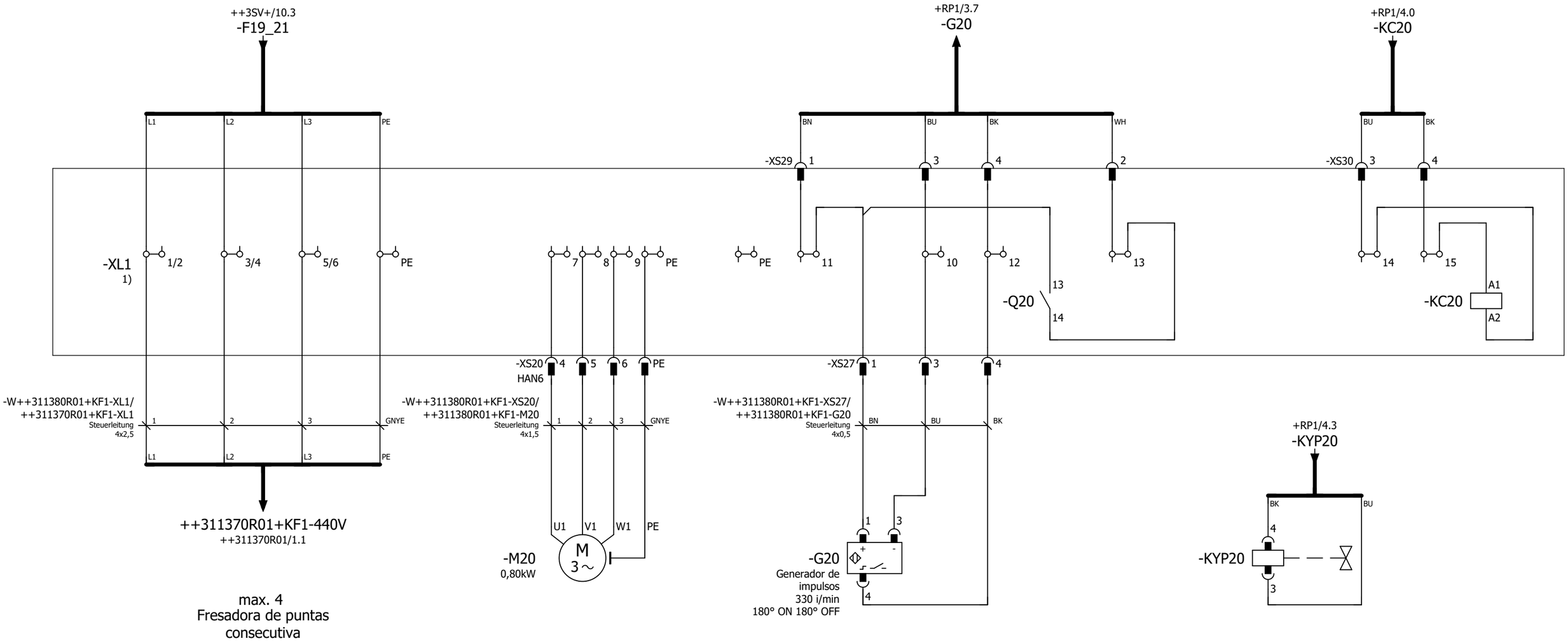

Definición de
los puntos de conexión
de borne 3-Conexiones de cable

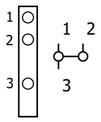

1) Caja de control de BräuerNSB-3000-026.61

◄ +RA3/3	0	1	2	3	4	5	6	7	8	9	2 ►

Larguero delantero derecho ARG3, 311310-321300 Emplaza Planta: 66 Nave: 102 Campo: F04	Alimentación de tensión Fresadora de puntas motorizada	No. inv./No. equipo: 66-96D-313786 Nombre de Proyecto / No. de dibujo: 66-E05-01EKJLTVR3	FFT MÉXICO S.A. DE C.V. Dibuj.: PMP-A/B fecha: 12.03.14 Modif.: FFT FFT fecha: 13.07.17 Fecha de impresión: 26.05.23	Larguero delantero derecho Robot SZ1 Fresadora de puntas 1	= KJLTVR ++ 311380R01 + KF1	== ET Página: 1	

Denominación Regletero
=KJLTVR++311380R01+KF1-XL1

Textos de función	-W++3SV-XL/++311380R01+KF1-XL1 4x2,5 mm² Steuerleitung	Designación de cable Tipo de cable	Denominación destino exterior y Conexión		Número de bornes [mm²]*	Denominación destino interior y Conexión		Designación de cable Tipo de cable	-W++311380R01+KF1-XL1/++311370R01+KF1-XL1 4x2,5 mm² Steuerleitung	Página / ruta
1)	1		++3SV-XL	41	1/2	++311370R01-XL1	1/2		1	/1.0
Alimentación Fresadora de puntas	2		++3SV-XL	42	3/4	++311370R01-XL1	3/4		2	/1.1
=	3		++3SV-XL	43	5/6	++311370R01-XL1	5/6		3	/1.1
Fresadora de puntas ON					7	-XS20	4			/1.3
=					8	-XS20	5			/1.3
=					9	-XS20	6			/1.3
Generador de impulsos Fresado			-XS29	3	10	-XS27	3			/1.5
Fresadora de puntas ON			-XS29 -XS27	1 1	11					/1.4
Generador de impulsos Fresado			-XS29	4	12	-XS27	4			/1.6
Control guardamotor Fresado			-XS29	2	13					/1.6
Válvula de soplado			-XS30	3	14					/1.8
=			-XS30	4	15					/1.8
Alimentación Fresadora de puntas	GNYE		++3SV-XL	45	PE ⏚	++311370R01-XL1	PE		GNYE	/1.2
Fresadora de puntas ON					PE ⏚	-XS20	PE			/1.4
=					PE ⏚					/1.4

* Sección transversal del dimensionado del bornero

Larguero delantero derecho
ARG3, 311310-321300
Emplaza Planta: 66 Nave: 102 Campo: F04

Diagrama de bornes

No. inv./No. equipo: 66-96D-313786
Nombre de Proyecto / No. de dibujo:
66-E05-01EKJLTVR3

FFT MÉXICO S.A. DE C.V.
Dibuj.: PMP-A/B fecha: 12.03.14
Modif.: FFT FFT fecha: 22.01.18
Fecha de impresión: 26.05.23

Larguero delantero derecho | = KJLTVR | == ET
Robot SZ1 | ++ 311380R01 | Página:
Fresadora de puntas 1 | + KF1 | 2

Denominación de conector
=KJLTVR++311380R01+KF1-XS20

Textos de función	Designación de cable / Tipo de cable: -W++311380R01+KF1-XS20/++311380R01+KF1-M20 4x1,5 mm² Steuerleitung	Denominación destino exterior y Conexión		Base / Clavija Número	Denominación destino interior y Conexión		Designación de cable / Tipo de cable: -W++311380R01+KF1-XS20/++311380R01+KF1-M20 4x1,5 mm² Steuerleitung	Página / ruta
HAN6		-XL1	7	4	-M20	U1	1	/1.3
Fresadora de puntas ON		-XL1	8	5	-M20	V1	2	/1.3
=		-XL1	9	6	-M20	W1	3	/1.3
=	GNYE	-M20	PE	PE ⏚	-XL1	PE		/1.4

Denominación de conector
=KJLTVR++311380R01+KF1-XS27

Textos de función	Designación de cable / Tipo de cable	Denominación destino exterior y Conexión		Base / Clavija Número	Denominación destino interior y Conexión		Designación de cable / Tipo de cable: -W++311380R01+KF1-XS27/++311380R01+KF1-G20 4x0,5 mm² Steuerleitung	Página / ruta
Generador de impulsos Fresado		-XL1	11	1	-G20	1	BN	/1.5
=		-XL1	10	3	-G20	3	BU	/1.5
=		-XL1	12	4	-G20	4	BK	/1.6

Denominación de conector
=KJLTVR++311380R01+KF1-XS29

Textos de función	Designación de cable / Tipo de cable	Denominación destino exterior y Conexión	Base / Clavija Número	Denominación destino interior y Conexión		Designación de cable / Tipo de cable	Página / ruta
Fresadora de puntas ON			1	-XL1	11		/1.4
Control guardamotor Fresado			2	-XL1	13		/1.6
Generador de impulsos Fresado			3	-XL1	10		/1.5
=			4	-XL1	12		/1.6

Denominación de conector
=KJLTVR++311380R01+KF1-XS30

Textos de función	Designación de cable / Tipo de cable	Denominación destino exterior y Conexión	Base / Clavija Número	Denominación destino interior y Conexión		Designación de cable / Tipo de cable	Página / ruta
Válvula de soplado			3	-XL1	14		/1.8
=			4	-XL1	15		/1.8

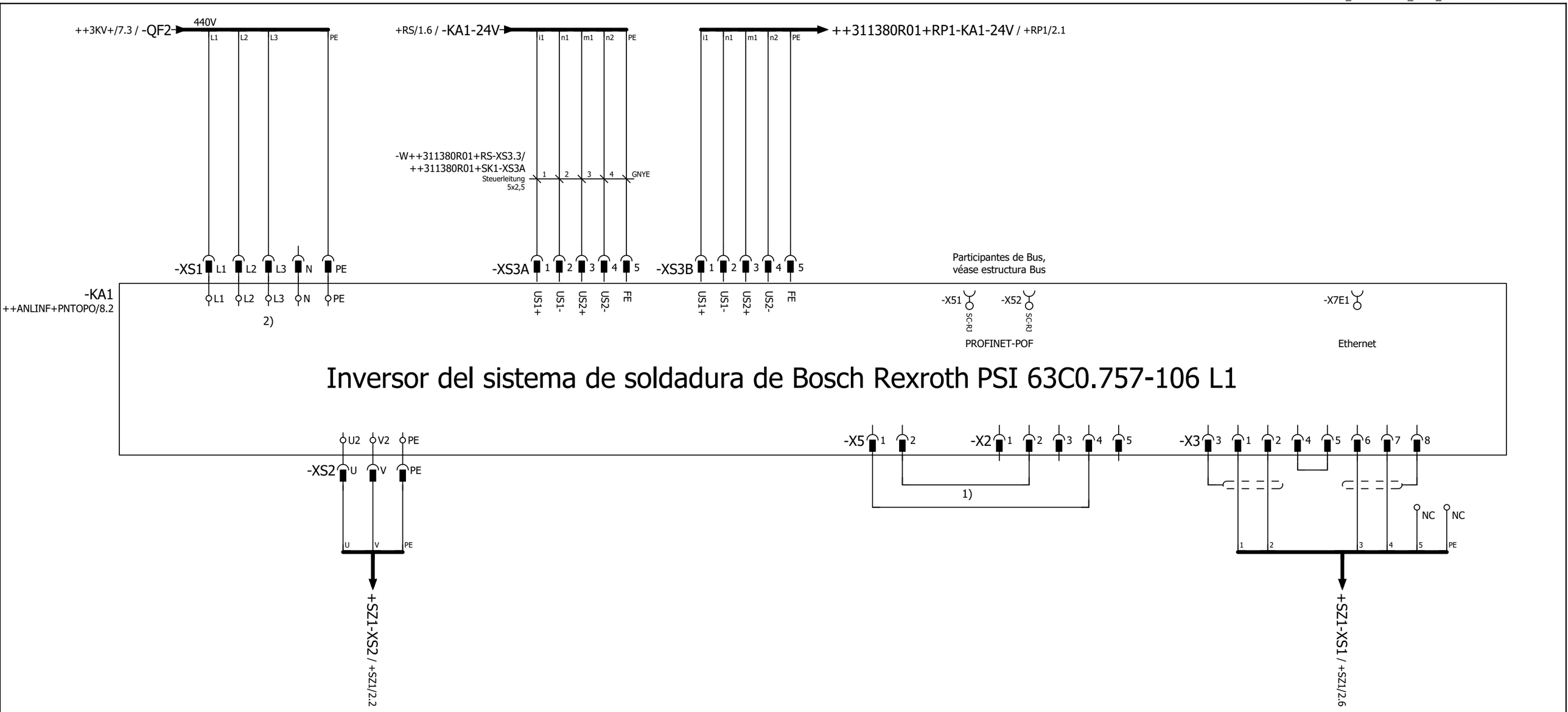

440V
Alimentación

Alimentación de tensión Trafo
de soldadura

24V Power IN
Alimentación de tensión

24V Power OUT
Alimentación de tensión

Pilotaje válvula
proporcional

KSR

Medición tensión
secundaria

PE

Apantallado

Apantallado

	Slave-Basic		Master-Basic
	Option	Dirección E/A	Dirección E/A
SK1	B	145 - 160	785 - 832
SK2	D	177 - 192	945 - 992
SK3	F	209 - 224	1105 - 1152

2) 440V Alimentación XS1 - KA1 a través de Interruptor Principal.

1) Conexiones X5/1 a X2/4 y X5/2 a X2/2 se eliminan en caso de conexión de válvula proporcional.

Larguero delantero derecho
ARG3, 311310-321300
Emplaza Planta: 66 Nave: 102 Campo: F04

Bosch Rexroth PSI 63C0.757-106 L1
(440V)

No. inv./No. equipo: 66-96D-313786
Nombre de Proyecto / No. de dibujo:
66-E05-01EKJLTVR3

FFT MÉXICO S.A. DE C.V.
Dibuj.: PMP-A/B fecha: 12.03.14
Modif.: CARLO fecha: 02.02.23
Fecha de impresión: 26.05.23

Larguero delantero derecho = KJLTVR == ET
Robot SZ1 ++ 311380R01 Página:
Control de soldadura + SK1 1

Denominación de conector
=KJLTVR++311380R01+SK1-KA1-X2

Textos de función	Designación de cable / Tipo de cable	Denominación destino exterior y Conexión		Base / Clavija Número	Denominación destino interior y Conexión		Designación de cable / Tipo de cable	Página / ruta
Pilotaje válvula proporcional				1				/1.6
=				2	-KA1-X5	2		/1.6
=				3				/1.6
=				4	-KA1-X5	1		/1.6
=				5				/1.7

Denominación de conector
=KJLTVR++311380R01+SK1-KA1-X3

Textos de función	-W++311380R01+SK1-KA1-X3/++311380R01+RA1-XS1 6x1 (3x1+2x1+1x1) mm² Steuerleitung	Designación de cable / Tipo de cable	Denominación destino exterior y Conexión		Base / Clavija Número	Denominación destino interior y Conexión		Designación de cable / Tipo de cable	Página / ruta
KSR	1		+RA1-XS1	A2	1				/1.7
=	2		+RA1-XS1	A3	2				/1.8
Apantallado					3				/1.7
KSR					4	-KA1-X3	5		/1.8
=					5	-KA1-X3	4		/1.8
Medición tensión secundaria	3		+RA1-XS1	C1	6				/1.8
=	4		+RA1-XS1	C2	7				/1.8
Apantallado					8				/1.9

Denominación de conector
=KJLTVR++311380R01+SK1-KA1-X5

Textos de función	Designación de cable / Tipo de cable	Denominación destino exterior y Conexión		Base / Clavija Número	Denominación destino interior y Conexión		Designación de cable / Tipo de cable	Página / ruta
Pilotaje válvula proporcional				1	-KA1-X2	4		/1.5
=				2	-KA1-X2	2		/1.5

Denominación de conector
=KJLTVR++311380R01+SK1-XS1

Textos de función	-W++3KV-QF2/++311380R01+SK1-XS1 4x35 mm² Steuerleitung	Designación de cable / Tipo de cable	Denominación destino exterior y Conexión		Base / Clavija Número	Denominación destino interior y Conexión		Designación de cable / Tipo de cable	Página / ruta
440V	1		++3KV-QF2	2	L1	-KA1-XL1	L1		/1.1
Alimentación	2		++3KV-QF2	4	L2	-KA1-XL1	L2		/1.1
=	3		++3KV-QF2	6	L3	-KA1-XL1	L3		/1.1
=					N	-KA1-XL1	N		/1.1
=	GNYE		++3KV-PE	6	PE ⏚	-KA1-XL1	PE		/1.2

Denominación de conector
=KJLTVR++311380R01+SK1-XS2

Textos de función	Designación de cable / Tipo de cable (-W++311380R01+SK1-XS2/++311380R01+RA1-XS2 3x35 mm² H07RN-F)	Denominación destino exterior y Conexión		Base / Clavija Número	Denominación destino interior y Conexión		Designación de cable / Tipo de cable	Página / ruta
Alimentación de tensión Trafo de soldadura	GNYE	+RA1-XS2	PE	PE ⏚	-KA1-XL2	PE		/1.2
=	BK	+RA1-XS2	U	U	-KA1-XL2	U2		/1.2
=	BU	+RA1-XS2	V	V	-KA1-XL2	V2		/1.2

Denominación de conector
=KJLTVR++311380R01+SK1-XS3A

Textos de función	Designación de cable / Tipo de cable (-W++311380R01+RS-XS3.3/++311380R01+SK1-XS3A 5x2,5 mm² Steuerleitung)	Denominación destino exterior y Conexión		Base / Clavija Número	Denominación destino interior y Conexión		Designación de cable / Tipo de cable	Página / ruta
24V Power IN	1	+RS-XS3.3	1:i3	1				/1.3
Alimentación de tensión	2	+RS-XS3.3	2:n3	2				/1.3
=	3	+RS-XS3.3	3:m1	3				/1.3
=	4	+RS-XS3.3	4:n2	4				/1.3
=	GNYE	+RS-XS3.3	5:FE	5				/1.4

Denominación de conector
=KJLTVR++311380R01+SK1-XS3B

Textos de función	-W++311380R01+SK1-XS3B/++311380R01+RP1-KA1-XD1 5x2,5 mm² Steuerleitung	Designación de cable / Tipo de cable	Denominación destino exterior y Conexión		Base / Clavija Número	Denominación destino interior y Conexión		Designación de cable / Tipo de cable	Página / ruta
24V Power OUT	1		+RP1-KA1-XD1	1:US1+	1				/1.4
Alimentación de tensión	2		+RP1-KA1-XD1	2:US1-	2				/1.4
=	3		+RP1-KA1-XD1	3:US2+	3				/1.4
=	4		+RP1-KA1-XD1	4:US2-	4				/1.4
=	GNYE		+RP1-KA1-XD1	5:FE	5				/1.5

Larguero delantero derecho
ARG3, 311310-321300
Emplaza Planta: 66 Nave: 102 Campo: F04

Esquema de conector

No. inv./No. equipo: 66-96D-313786
Nombre de Proyecto / No. de dibujo:
66-E05-01EKJLTVR3

FFT MÉXICO S.A. DE C.V.
Dibuj.: PMP-A/B fecha: 12.03.14
Modif.: FFT FFT fecha: 22.01.18
Fecha de impresión: 26.05.23

Larguero delantero derecho	= KJLTVR	== ET
Robot SZ1	++ 311380R01	Página:
Control de soldadura	+ SK1	5

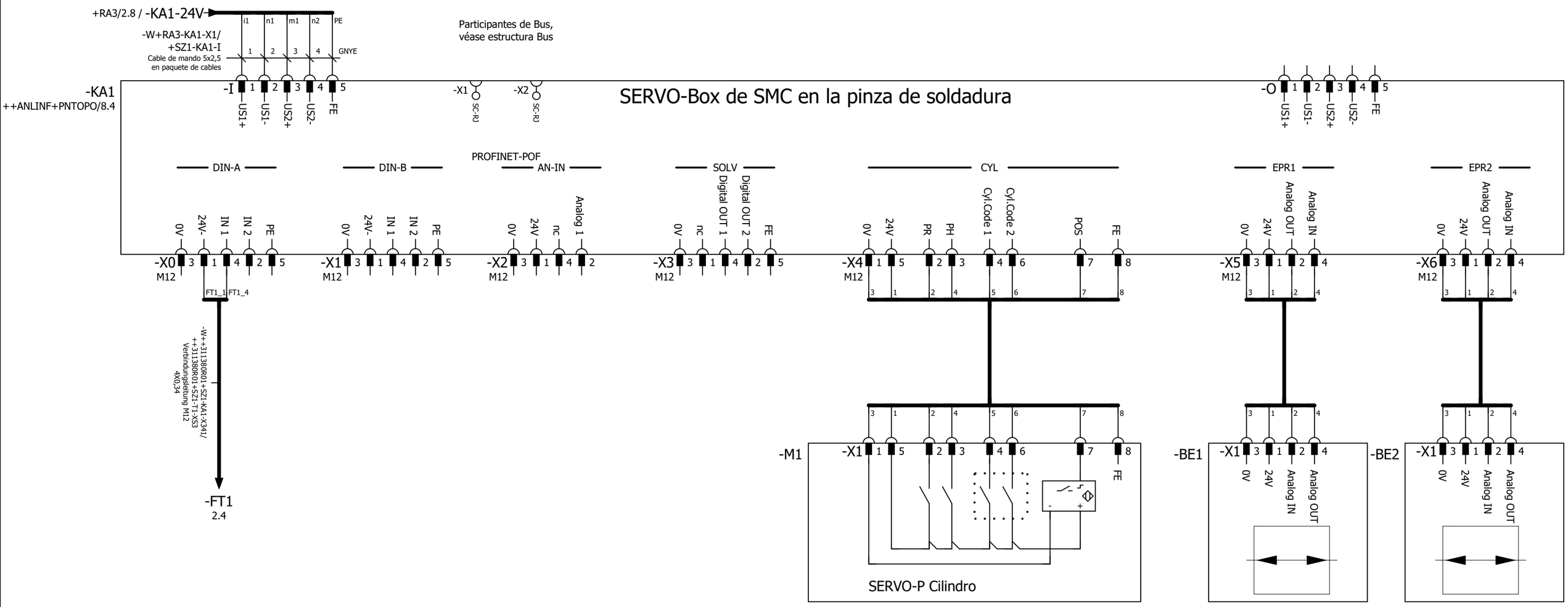

FT1
Vigilancia de
temperatura

	Slave-Basic		Master-Basic
	Option	Dirección E/A	Dirección E/A
SZ1	A	129 - 144	705 - 784
SZ2	C	161 - 176	865 - 944
SZ3	E	193 - 208	1025 - 1104

Larguero delantero derecho
ARG3, 311310-321300
Emplaza Planta: 66 Nave: 102 Campo: F04

SMC Servo-Box

No. inv./No. equipo: 66-96D-313786
Nombre de Proyecto / No. de dibujo:
66-E05-01EKJLTVR3

FFT MÉXICO S.A. DE C.V.
Dibuj.: PMP-A/B fecha: 12.03.14
Modif.: CARLO fecha: 02.02.23
Fecha de impresión: 26.05.23

Larguero delantero derecho	= KJLTVR	== ET
Robot SZ1	++ 311380R01	Página:
Pinza de soldadura	+ SZ1	1

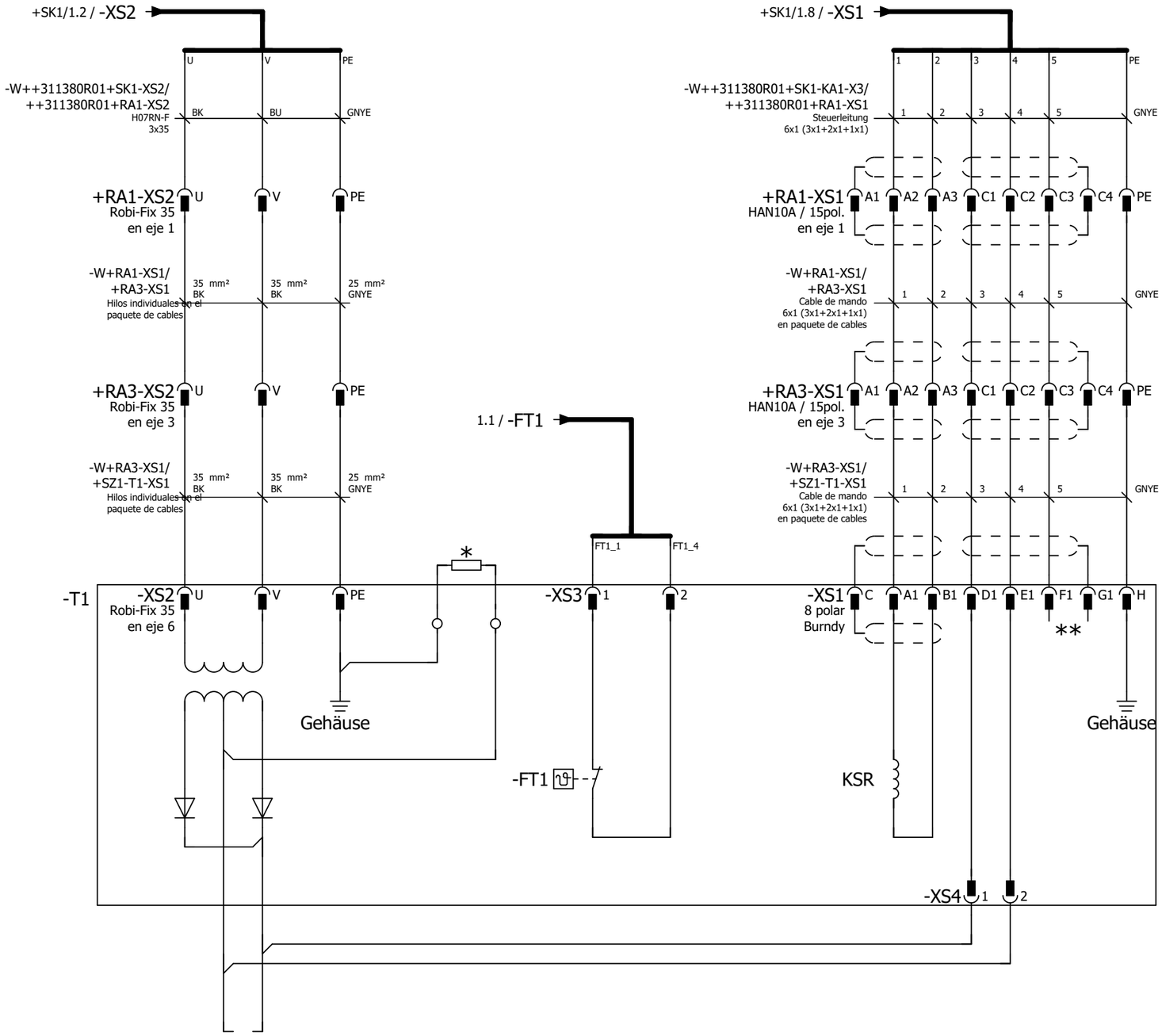

Transformador de soldadura

* * F1+G1- Contacto en transformador no dispuesto.

* 1kOhm- Resistor de seguridad FI montado en el
Trafo. Paso de cables a través de la tapa. Puente cable de tierra (MPE abi

Larguero delantero derecho ARG3, 311310-321300 Emplaza Planta: 66 Nave: 102 Campo: F04	Transformador de soldadura	No. inv./No. equipo: 66-96D-313786 Nombre de Proyecto / No. de dibujo: 66-E05-01EKJLTVR3	FFT MÉXICO S.A. DE C.V. Dibuj.: PMP-A/B fecha: 12.03.14 Modif.: FFT FFT fecha: 13.07.17 Fecha de impresión: 26.05.23	Larguero delantero derecho Robot SZ1 Pinza de soldadura	= KJLTVR ++ 311380R01 + SZ1	== ET Página: 2

Denominación de conector
=KJLTVR++311380R01+SZ1-KA1-X0

Textos de función	Designación de cable / Tipo de cable	Denominación destino exterior y Conexión		Base / Clavija Número	Denominación destino interior y Conexión		Designación de cable / Tipo de cable	-W++311380R01+SZ1-KA1-X341/++311380R01+SZ1-T1-XS3 4X0,34 mm² Verbindungsleitung M12	Página / ruta
FT1				1	-T1-XS3	1			/1.1
Vigilancia de temperatura				2					/1.1
M12				3					/1.1
Vigilancia de temperatura				4	-T1-XS3	2			/1.1
=				5					/1.1

Larguero delantero derecho
ARG3, 311310-321300
Emplaza Planta: 66 Nave: 102 Campo: F04

Esquema de conector

No. inv./No. equipo: 66-96D-313786
Nombre de Proyecto / No. de dibujo:
66-E05-01EKJLTVR3

FFT MÉXICO S.A. DE C.V.
Dibuj.: PMP-A/B fecha: 12.03.14
Modif.: FFT FFT fecha: 22.01.18
Fecha de impresión: 26.05.23

Larguero delantero derecho | = KJLTVR | == ET
Robot SZ1 | ++ 311380R01 | Página:
Pinza de soldadura | + SZ1 | 3

Cliente: (Propietario de la instalación)

Volkswagen de México

Nombre de Proyecto / No. de dibujo: 66-E05-01EKJLTVR3

Instalación: =KJLTVR

Lugar de instalación: ++311390R01

Descripción lugar de instalación: Robot SZ1 Fija, G1

Informaciones de la instalación:

Año de fabricación: 2016

Sistema de PLC: Siemens CPU319-F
Sistema de Bus: Profinet

	Red general:	Red soldadura (si se dispone):
Tensión:	440V	440V
Intensidad nominal:	67.7A	165.3A
Potencia	51.6kVA	126kVA
Punto de aliment:	UKVG-04 SAL.65	SVG-06A SAL.4
Fusible previo:	100A	200A

Informaciones EPLAN:

Cantidad total de hojas:	620
Última modificación:	02.02.23
Último adaptador:	CARLO
Última versión de EPLAN usada:	2.7.3
Última versión Build de EPLAN usada:	11418
Tipo de proyecto:	Projeto do esquema

Encadenado con controles de terceros:

Instalación(es):	Larguero delantero derecho
Número(s) de dibujo(s):	66-E00-01EKJLTVR1, 66-E00-01EKJLTVR4
No. inv./No. equipo:	66-96D-313786

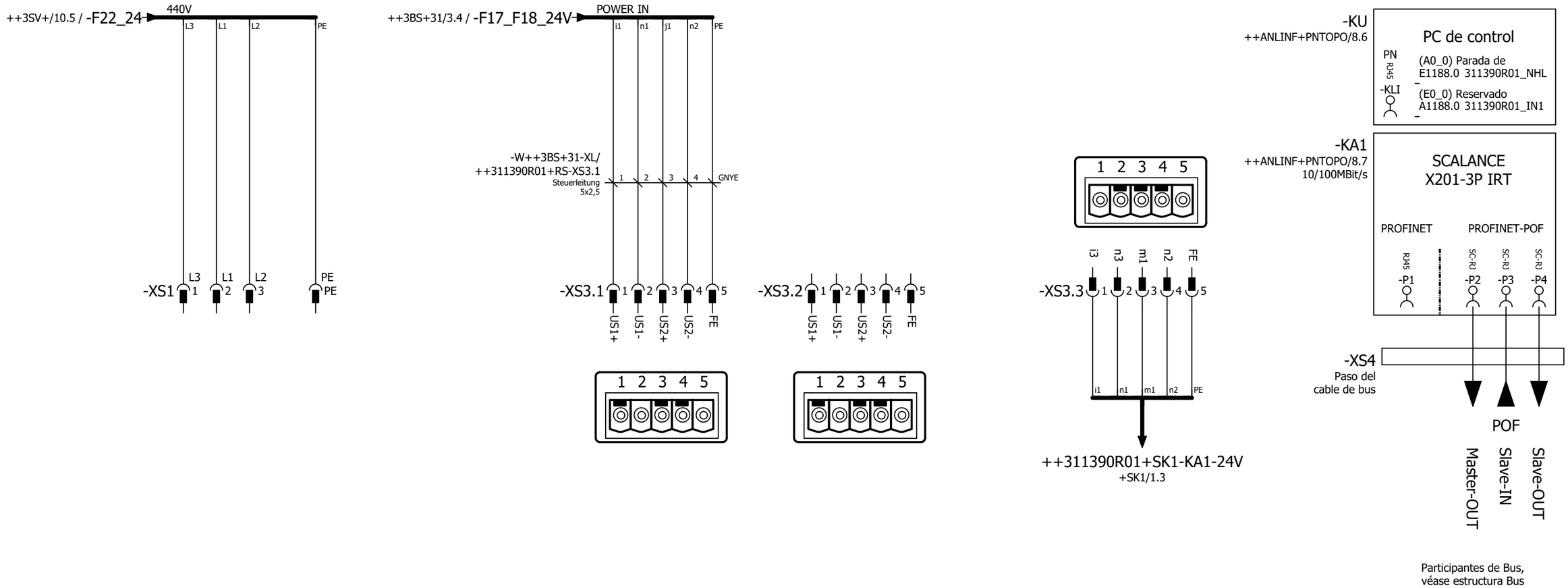

440V
Alimentación Robot

24V Power IN
Alimentación de tensión

24V Power OUT
Alimentación de tensión

24V
Alimentación de tensión

Switch

Larguero delantero derecho
ARG3, 311310-321300
Emplaza Planta: 66 Nave: 102 Campo: F04

440V AC Alimentación,
24V Interfaz, Conexión Bus

No. inv./No. equipo: 66-96D-313786
Nombre de Proyecto / No. de dibujo:
66-E05-01EKJLTVR3

FFT MÉXICO S.A. DE C.V.
Dibuj.: PMP-A/B fecha: 12.03.14
Modif.: CARLO fecha: 02.02.23
Fecha de impresión: 26.05.23

Larguero delantero derecho	= KJLTVR	== ET
Robot SZ1 Fija, G1	++ 311390R01	Página:
Armario del robot	+ RS	1

Denominación de conector
=KJLTVR++311390R01+RS-XS1

Textos de función	Designación de cable / Tipo de cable	Denominación destino exterior y Conexión	Base / Clavija Número	Denominación destino interior y Conexión		Designación de cable / Tipo de cable	-W++3SV-XL/++311390R01+RS-XS1 4x6 mm² Steuerleitung	Página / ruta
440V			1	++3SV-XL	48		1	/1.1
Alimentación Robot			2	++3SV-XL	46		2	/1.1
=			3	++3SV-XL	47		3	/1.1
=			PE ⏚	++3SV-XL	50		GNYE	/1.1

Denominación de conector
=KJLTVR++311390R01+RS-XS3.1

Textos de función	Designación de cable / Tipo de cable	Denominación destino exterior y Conexión	Base / Clavija Número	Denominación destino interior y Conexión		Designación de cable / Tipo de cable	-W++3BS+31-XL/++311390R01+RS-XS3.1 5x2,5 mm² Steuerleitung	Página / ruta
24V Power IN			1	++3BS+31-XL	42		1	/1.3
Alimentación de tensión			2	++3BS+31-XL	43		2	/1.3
=			3	++3BS+31-XL	44		3	/1.3
=			4	++3BS+31-XL	45		4	/1.4
=			5	++3BS+31-XL	46		GNYE	/1.4

Denominación de conector
=KJLTVR++311390R01+RS-XS3.2

Textos de función	Designación de cable / Tipo de cable	Denominación destino exterior y Conexión	Base / Clavija Número	Denominación destino interior y Conexión	Designación de cable / Tipo de cable	Página / ruta
24V Power OUT			1			/1.4
Alimentación de tensión			2			/1.4
=			3			/1.5
=			4			/1.5
=			5			/1.5

Denominación de conector
=KJLTVR++311390R01+RS-XS3.3

Textos de función	Designación de cable / Tipo de cable	Denominación destino exterior y Conexión	Base / Clavija Número	Denominación destino interior y Conexión		Designación de cable / Tipo de cable	-W++311390R01+RS-XS3.3/++311390R01+SK1-XS3A 5x2,5 mm² Steuerleitung	Página / ruta
24V			1	+SK1-XS3A	1:US1+		1	/1.6
Alimentación de tensión			2	+SK1-XS3A	2:US1-		2	/1.6
=			3	+SK1-XS3A	3:US2+		3	/1.6
=			4	+SK1-XS3A	4:US2-		4	/1.6
=			5	+SK1-XS3A	5:FE		GNYE	/1.6

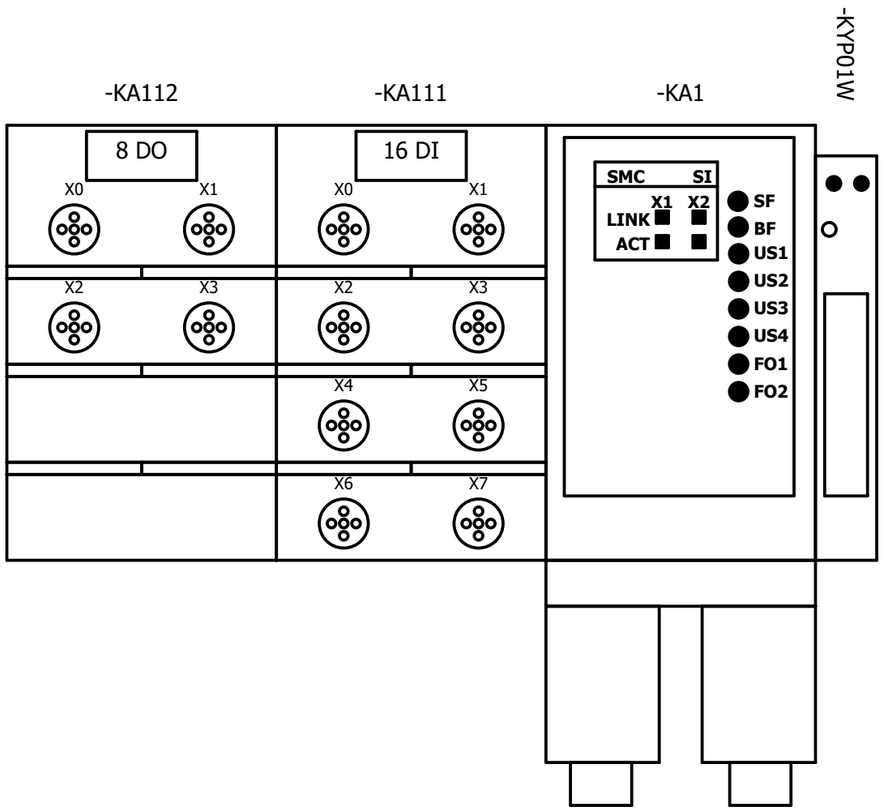

Larguero delantero derecho
ARG3, 311310-321300
Emplaza Planta: 66 Nave: 102 Campo: F04

Esquema de montaje

No. inv./No. equipo: 66-96D-313786
Nombre de Proyecto / No. de dibujo:
66-E05-01EKJLTVR3

FFT MÉXICO S.A. DE C.V.
Dibuj.: PMP-A/B fecha: 12.03.14
Modif.: FFT FFT fecha: 30.01.17
Fecha de impresión: 26.05.23

Larguero delantero derecho	= KJLTVR	== ET
Robot SZ1 Fija, G1	++ 311390R01	Página:
Panoplia de Fluidos de Robot (RIP)	+ RP1	1

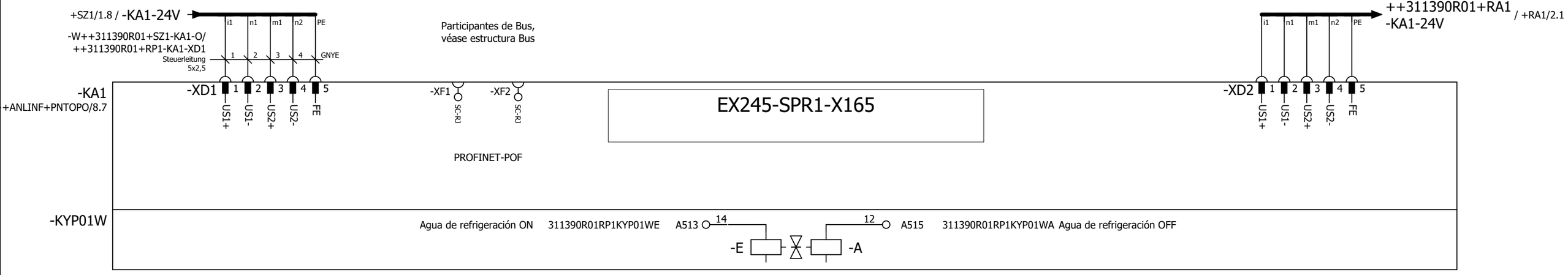

Larguero delantero derecho ARG3, 311310-321300 Emplaza Planta: 66 Nave: 102 Campo: F04	24V-Alimentación y válvulas	No. inv./No. equipo: 66-96D-313786 Nombre de Proyecto / No. de dibujo: 66-E05-01EKJLTVR3	FFT MÉXICO S.A. DE C.V. Dibuj.: PMP-A/B fecha: 12.03.14 Modif.: CARLO fecha: 02.02.23 Fecha de impresión: 26.05.23	Larguero delantero derecho Robot SZ1 Fija, G1 Panoplia de Fluidos de Robot (RIP)	= KJLTVR ++ 311390R01 + RP1	== ET Página: 2	

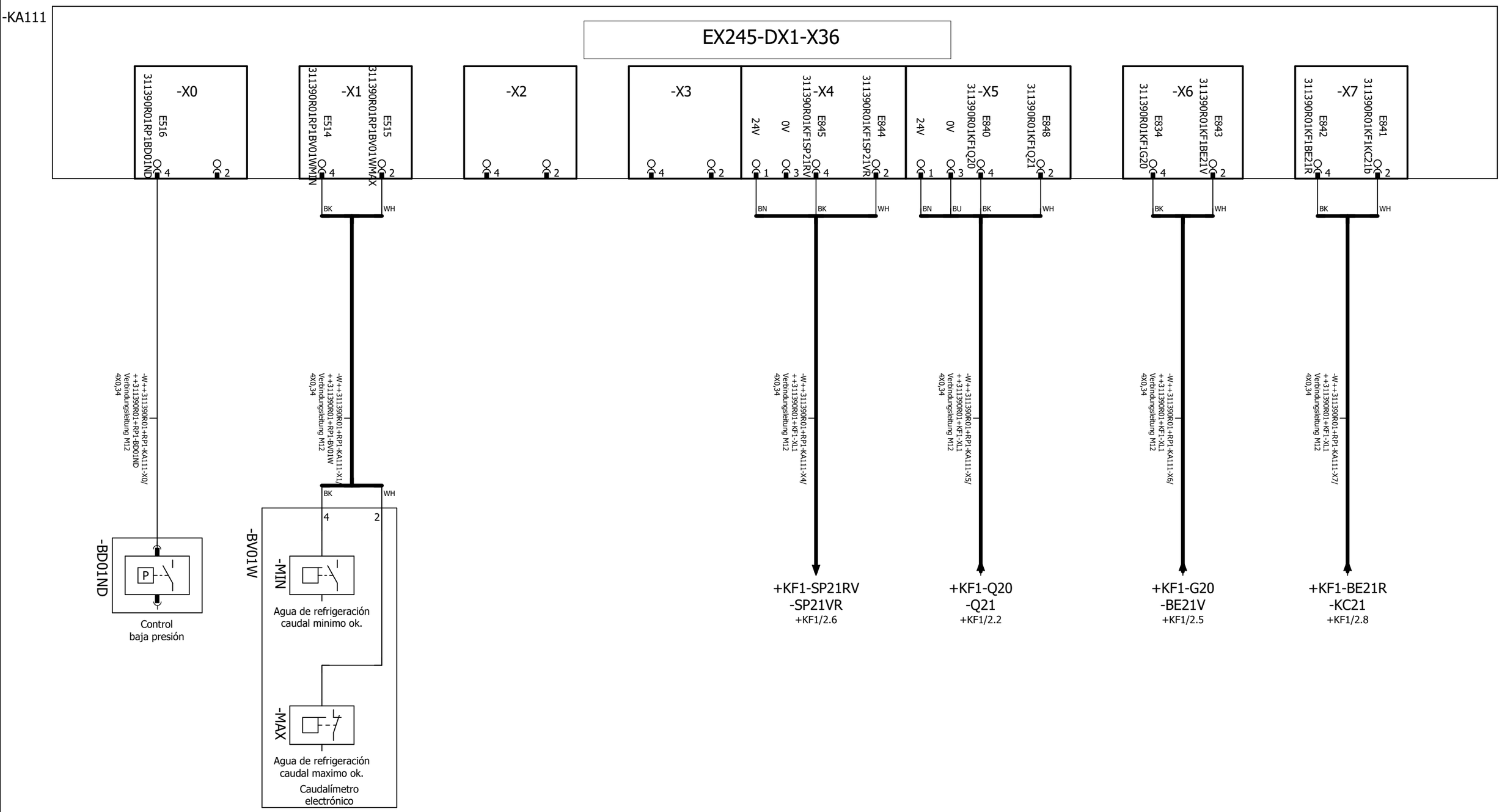

Larguero delantero derecho ARG3, 311310-321300 Emplaza Planta: 66 Nave: 102 Campo: F04	Entradas -KA111	No. inv./No. equipo: 66-96D-313786 Nombre de Proyecto / No. de dibujo: 66-E05-01EKJLTVR3	FFT MÉXICO S.A. DE C.V. Dibuj.: PMP-A/B fecha: 12.03.14 Modif.: CARLO fecha: 02.02.23 Fecha de impresión: 26.05.23	Larguero delantero derecho Robot SZ1 Fija, G1 Panoplia de Fluidos de Robot (RIP)	= KJLTVR ++ 311390R01 + RP1	== ET Página: 3

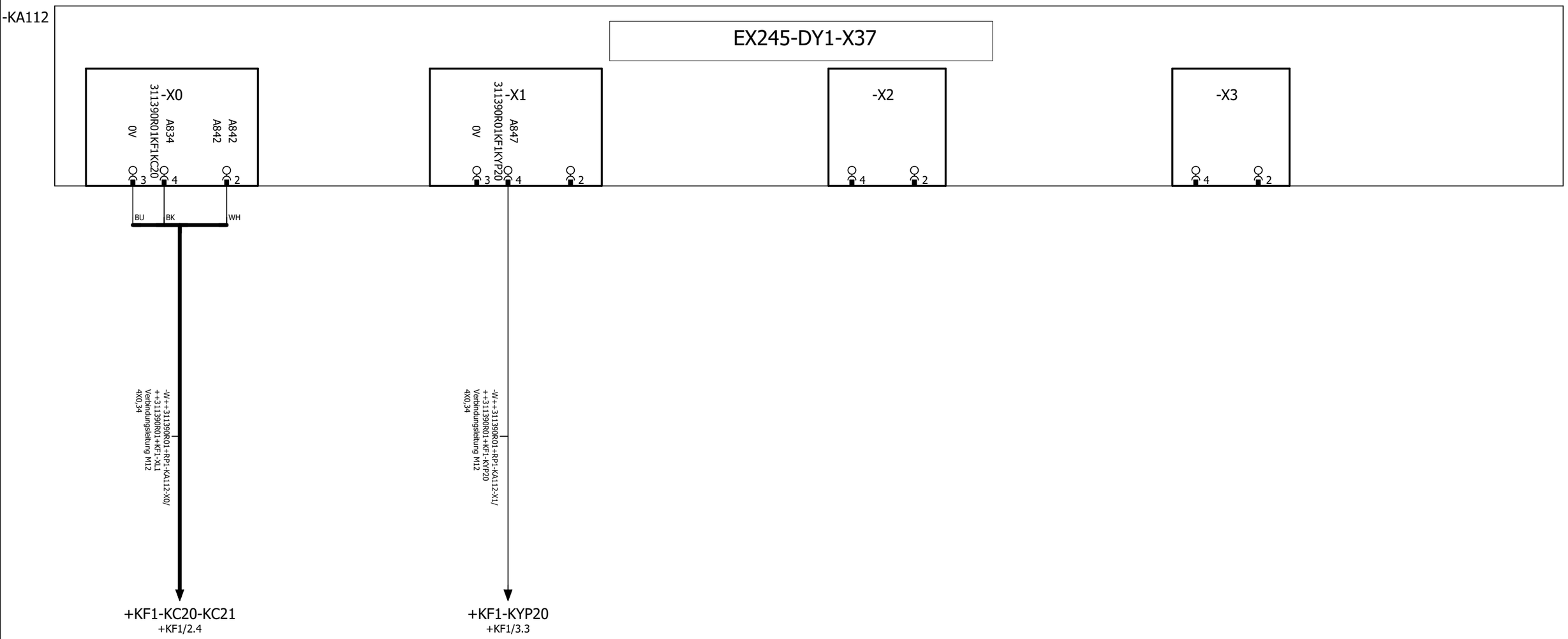

Larguero delantero derecho ARG3, 311310-321300 Emplaza Planta: 66 Nave: 102 Campo: F04	Salidas -KA112	No. inv./No. equipo: 66-96D-313786 Nombre de Proyecto / No. de dibujo: 66-E05-01EKJLTVR3	FFT MÉXICO S.A. DE C.V. Dibuj.: PMP-A/B fecha: 12.03.14 Modif.: CARLO fecha: 02.02.23 Fecha de impresión: 26.05.23	Larguero delantero derecho Robot SZ1 Fija, G1 Panoplia de Fluidos de Robot (RIP)	= KJLTVR ++ 311390R01 + RP1	== ET Página: 4

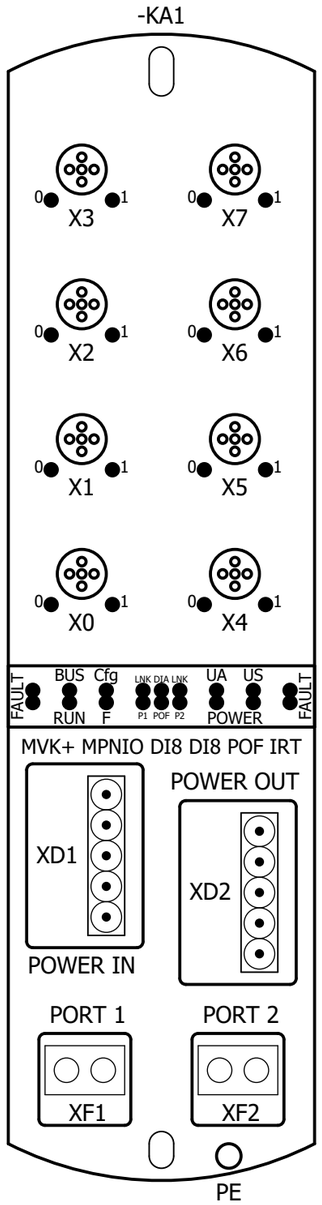

Larguero delantero derecho ARG3, 311310-321300 Emplaza Planta: 66 Nave: 102 Campo: F04	Esquema de montaje	No. inv./No. equipo: 66-96D-313786 Nombre de Proyecto / No. de dibujo: 66-E05-01EKJLTVR3	FFT MÉXICO S.A. DE C.V. Dibuj.: PMP-A/B fecha: 12.03.14 Modif.: FFT FFT fecha: 30.01.17 Fecha de impresión: 26.05.23	Larguero delantero derecho Robot SZ1 Fija, G1 Robot eje 1	= KJLTVR ++ 311390R01 + RA1	== ET Página: 1

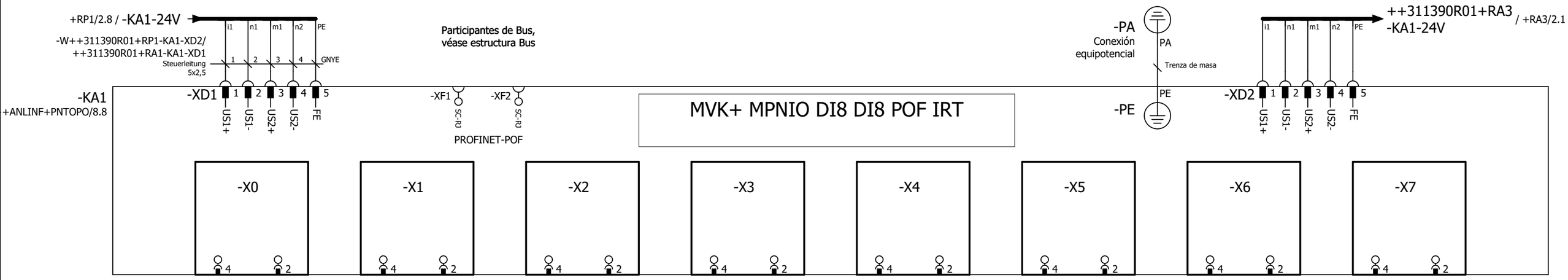

◄ 1	0	1	2	3	4	5	6	7	8	9	+RA3/1 ►

Larguero delantero derecho
ARG3, 311310-321300
Emplaza Planta: 66 Nave: 102 Campo: F04

24V-Alimentación y válvulas

No. inv./No. equipo: 66-96D-313786
Nombre de Proyecto / No. de dibujo:
66-E05-01EKJLTVR3

FFT MÉXICO S.A. DE C.V.
Dibuj.: PMP-A/B fecha: 12.03.14
Modif.: CARLO fecha: 02.02.23
Fecha de impresión: 26.05.23

Larguero delantero derecho	= KJLTVR	== ET
Robot SZ1 Fija, G1	++ 311390R01	Página:
Robot eje 1	+ RA1	2

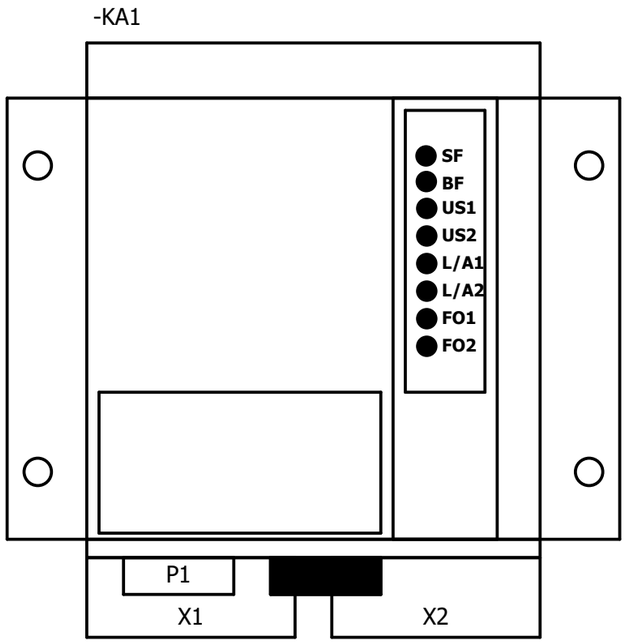

Larguero delantero derecho ARG3, 311310-321300 Emplaza Planta: 66 Nave: 102 Campo: F04	Esquema de montaje	No. inv./No. equipo: 66-96D-313786 Nombre de Proyecto / No. de dibujo: 66-E05-01EKJLTVR3	FFT MÉXICO S.A. DE C.V. Dibuj.: PMP-A/B fecha: 12.03.14 Modif.: FFT FFT fecha: 02.03.17 Fecha de impresión: 26.05.23	Larguero delantero derecho Robot SZ1 Fija, G1 Robot eje 3	= KJLTVR ++ 311390R01 + RA3	== ET Página: 1

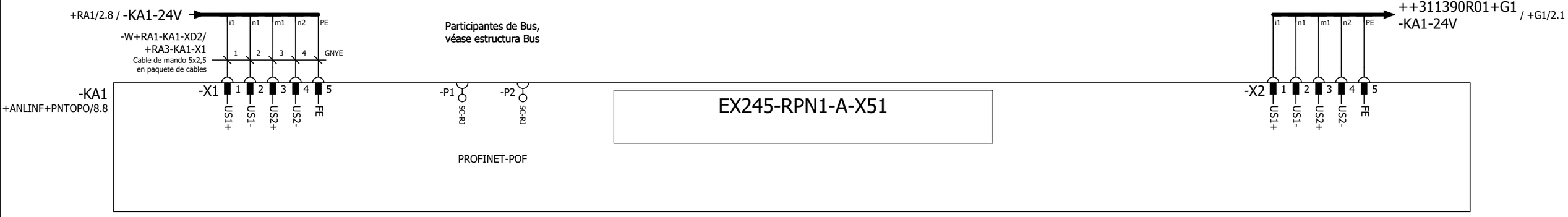

Larguero delantero derecho ARG3, 311310-321300 Emplaza Planta: 66 Nave: 102 Campo: F04	24V-Alimentación y válvulas	No. inv./No. equipo: 66-96D-313786 Nombre de Proyecto / No. de dibujo: 66-E05-01EKJLTVR3	FFT MÉXICO S.A. DE C.V. Dibuj.: PMP-A/B fecha: 12.03.14 Modif.: CARLO fecha: 02.02.23 Fecha de impresión: 26.05.23	Larguero delantero derecho Robot SZ1 Fija, G1 Robot eje 3	= KJLTVR ++ 311390R01 + RA3	== ET Página: 2

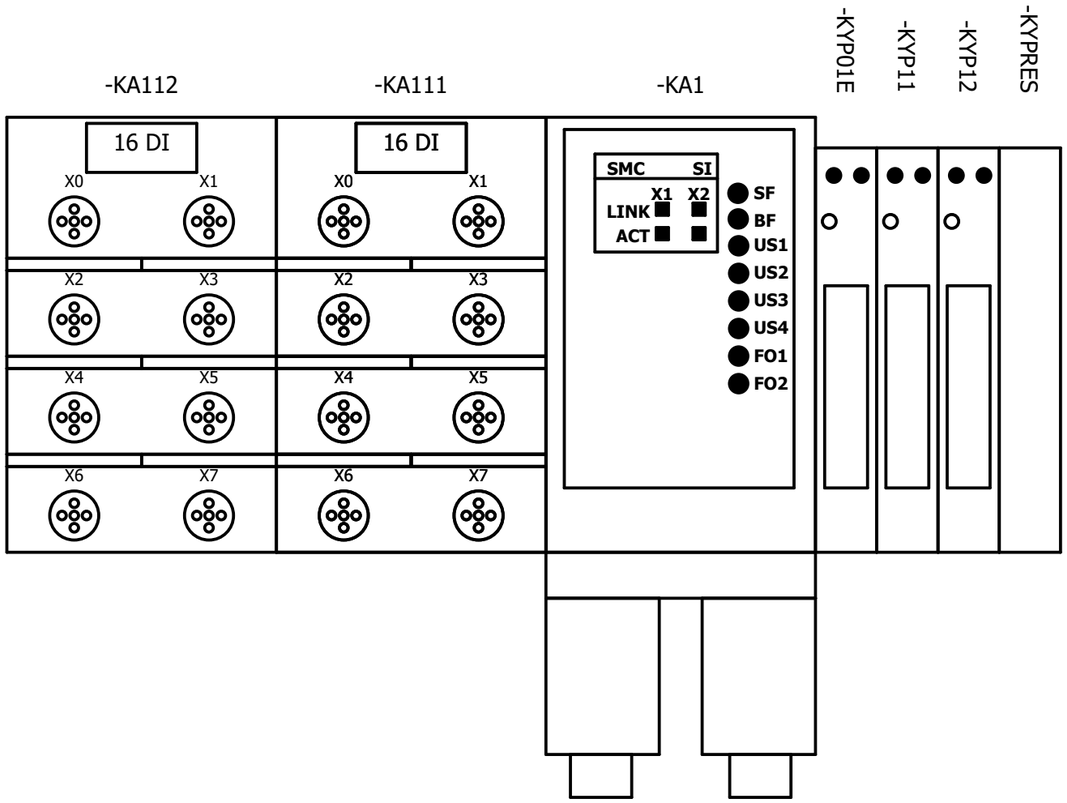

Larguero delantero derecho
ARG3, 311310-321300
Emplaza Planta: 66 Nave: 102 Campo: F04

Esquema de montaje

No. inv./No. equipo: 66-96D-313786
Nombre de Proyecto / No. de dibujo:
66-E05-01EKJLTVR3

FFT MÉXICO S.A. DE C.V.
Dibuj.: PMP-A/B fecha: 12.03.14
Modif.: FFT FFT fecha: 14.02.17
Fecha de impresión: 26.05.23

Larguero delantero derecho	= KJLTVR	== ET
Robot SZ1 Fija, G1	++ 311390R01	Página:
Garra	+ G1	1

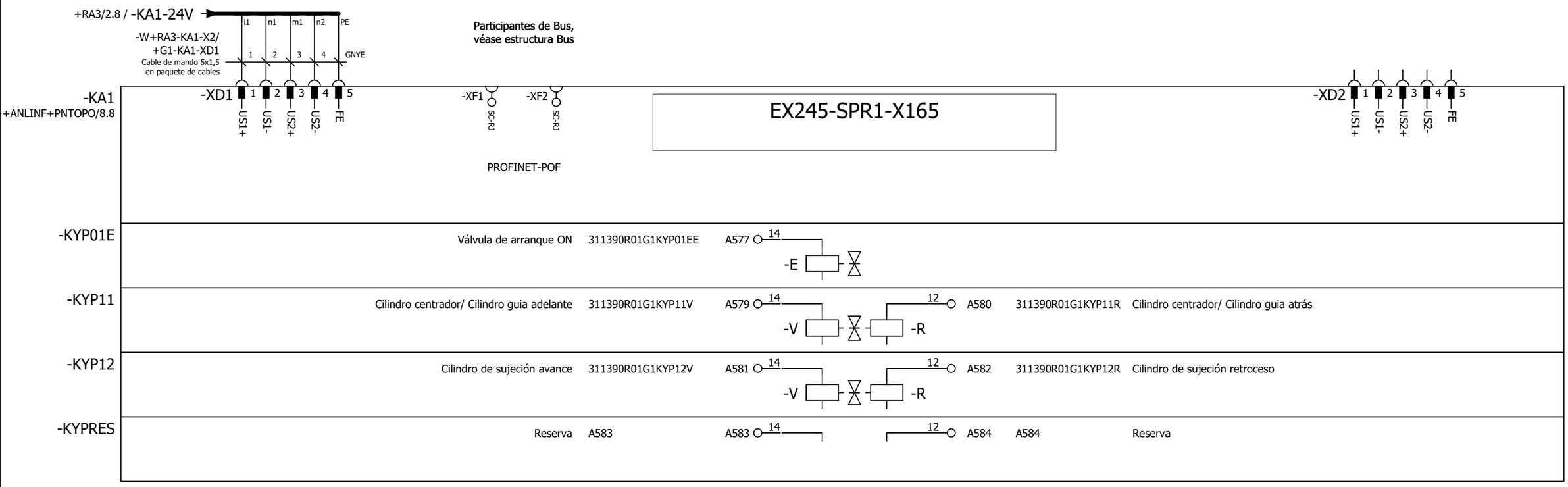

Larguero delantero derecho ARG3, 311310-321300 Emplaza Planta: 66 Nave: 102 Campo: F04	24V-Alimentación y válvulas	No. inv./No. equipo: 66-96D-313786 Nombre de Proyecto / No. de dibujo: 66-E05-01EKJLTVR3	FFT MÉXICO S.A. DE C.V. Dibuj.: PMP-A/B fecha: 12.03.14 Modif.: CARLO fecha: 02.02.23 Fecha de impresión: 26.05.23	Larguero delantero derecho Robot SZ1 Fija, G1 Garra	= KJLTVR ++ 311390R01 + G1	== ET Página: 2	

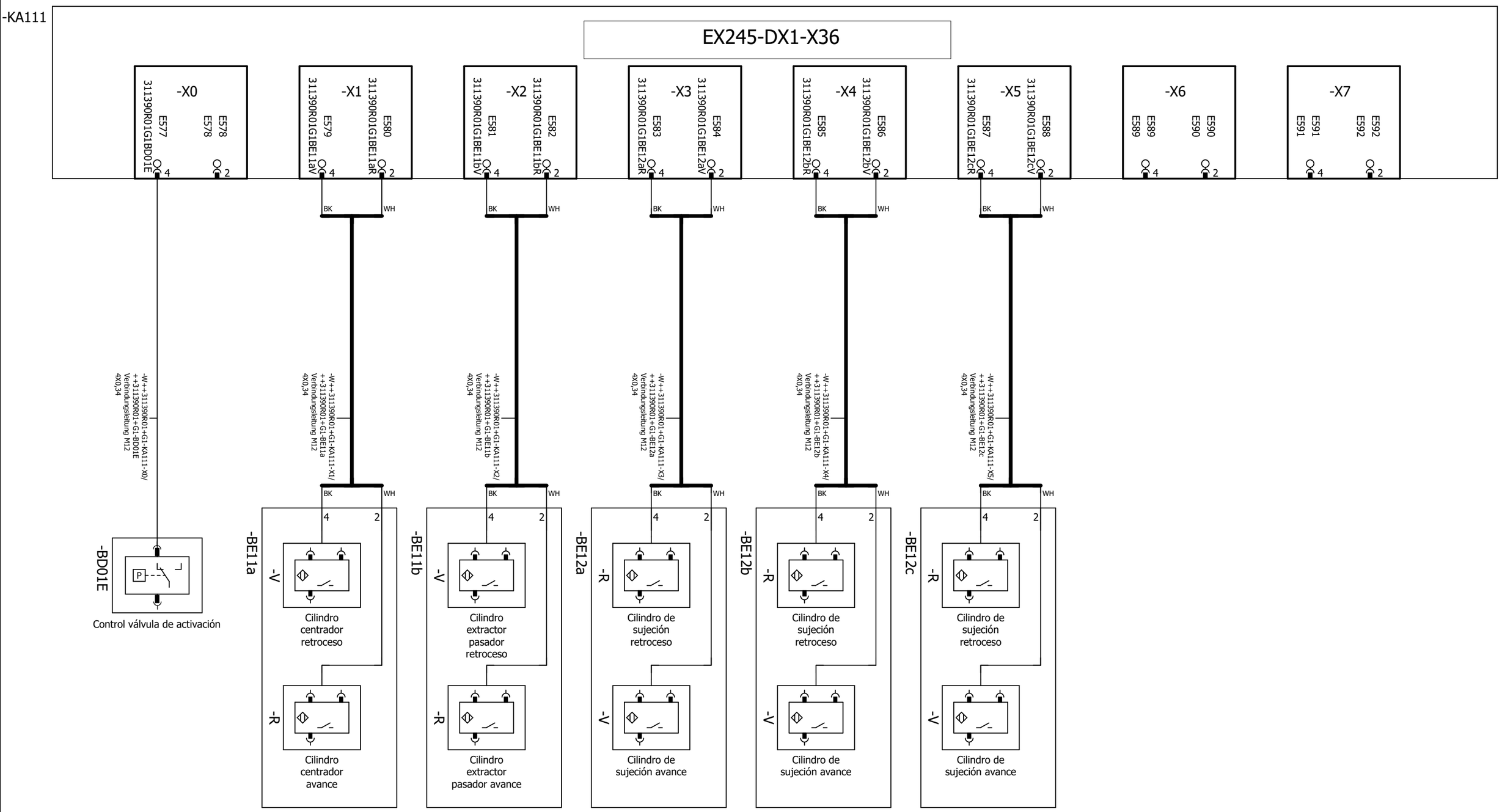

Larguero delantero derecho ARG3, 311310-321300 Emplaza Planta: 66 Nave: 102 Campo: F04	Isla de válvulas Módulo de entradas 1 6DI	No. inv./No. equipo: 66-96D-313786 Nombre de Proyecto / No. de dibujo: 66-E05-01EKJLTVR3	FFT MÉXICO S.A. DE C.V. Dibuj.: PMP-A/B fecha: 12.03.14 Modif.: CARLO fecha: 02.02.23 Fecha de impresión: 26.05.23	Larguero delantero derecho Robot SZ1 Fija, G1 Garra	= KJLTVR ++ 311390R01 + G1	== ET Página: 3

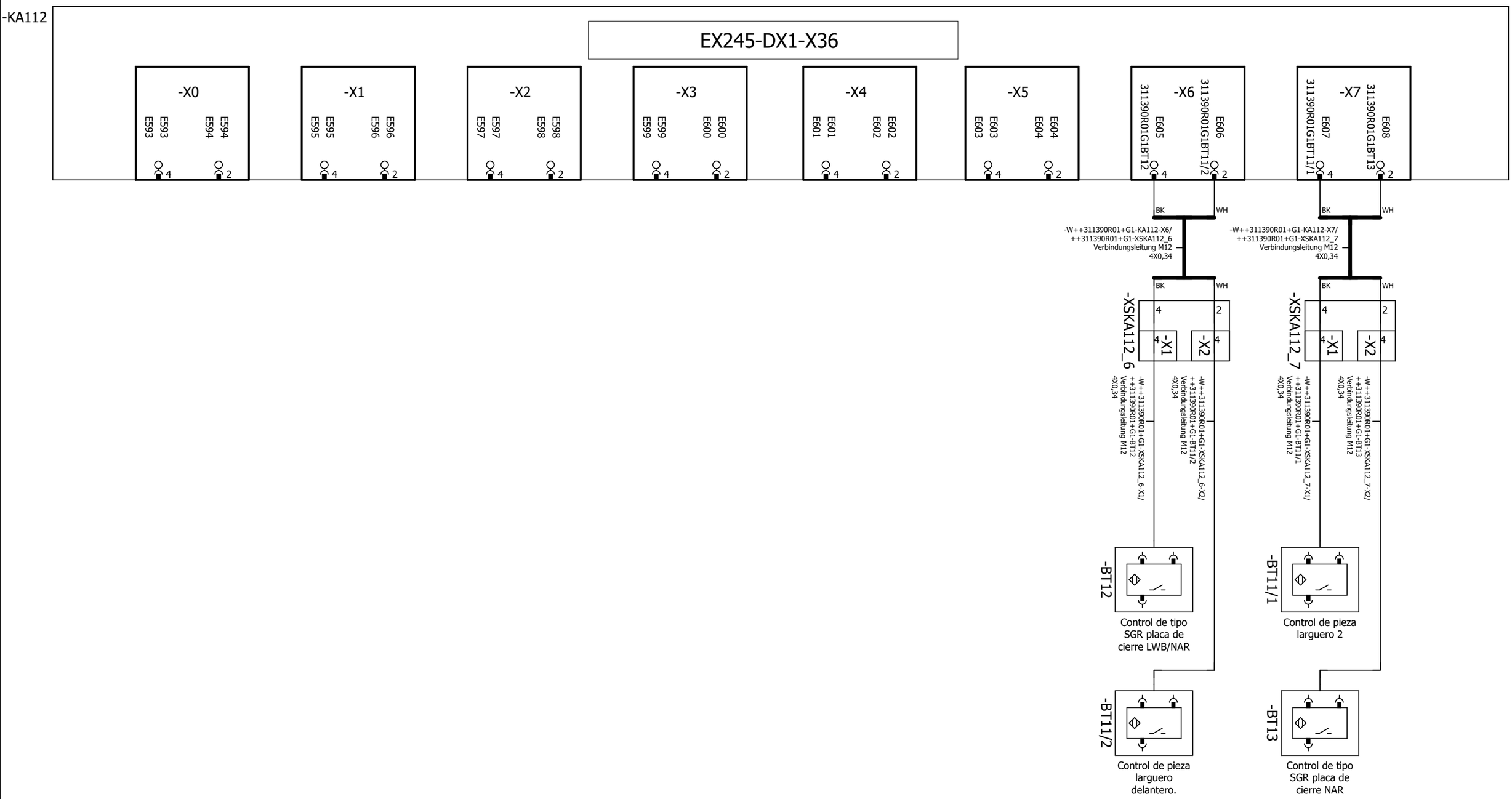

Larguero delantero derecho
ARG3, 311310-321300
Emplaza Planta: 66 Nave: 102 Campo: F04

Isla de válvulas Módulo de entradas 1
6DI

No. inv./No. equipo: 66-96D-313786
Nombre de Proyecto / No. de dibujo:
66-E05-01EKJLTVR3

FFT MÉXICO S.A. DE C.V.
Dibuj.: PMP-A/B fecha: 12.03.14
Modif.: CARLO fecha: 02.02.23
Fecha de impresión: 26.05.23

Larguero delantero derecho | = KJLTVR | == ET
Robot SZ1 Fija, G1 | ++ 311390R01 | Página:
Garra | + G1 | 4

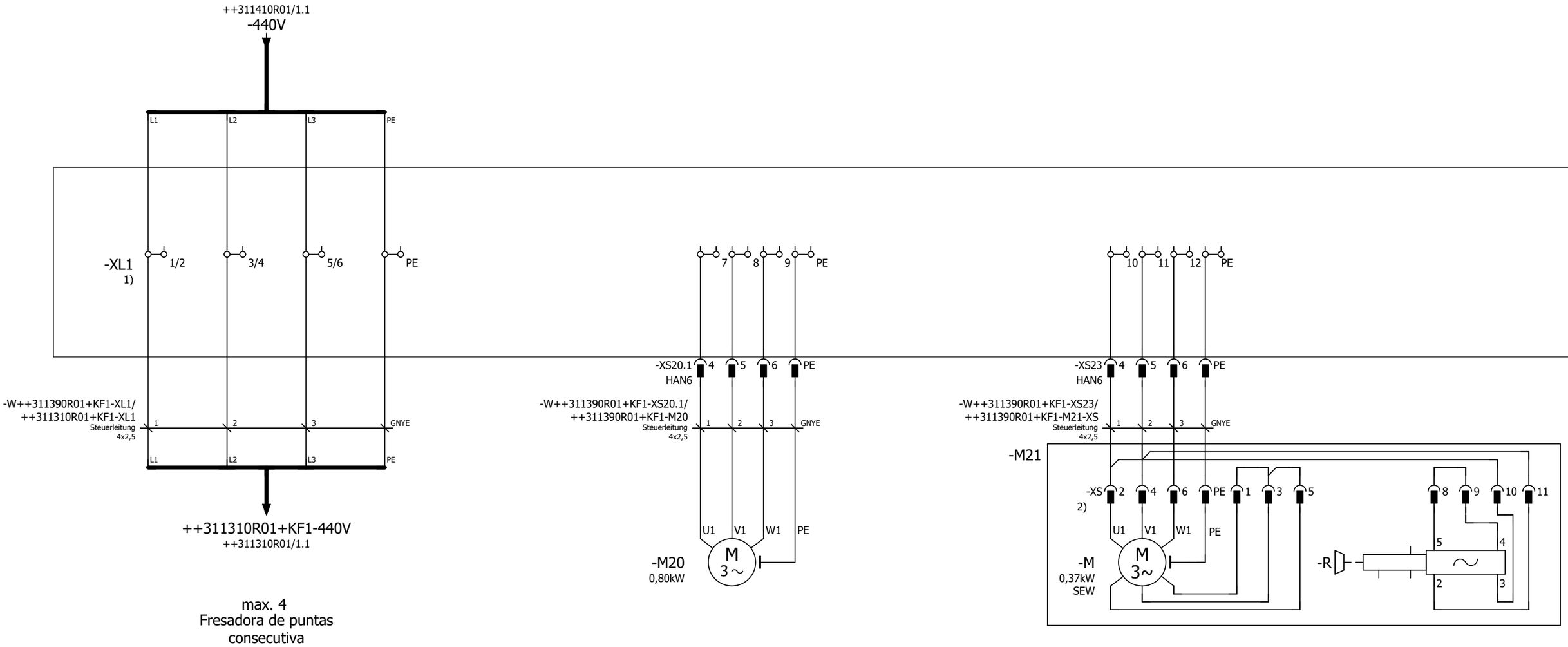

max. 4
Fresadora de puntas
consecutiva

440V
Alimentación Fresadora de
puntas

Fresadora de
puntas ON

Fresadora Abatible
ON

Definición de
los puntos de conexión
de borne 3-Conexiones de cable

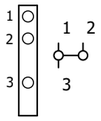

2) Dispositivos de conexión SEW integrados
1) Caja de control de BräuerNSB-1600.020.11

◄ +G1/4 | 0 | 1 | 2 | 3 | 4 | 5 | 6 | 7 | 8 | 9 | 2 ►

Larguero delantero derecho ARG3, 311310-321300 Emplaza Planta: 66 Nave: 102 Campo: F04	Alimentación de tensión Fresadora de puntas motorizada	No. inv./No. equipo: 66-96D-313786 Nombre de Proyecto / No. de dibujo: 66-E05-01EKJLTVR3	FFT MÉXICO S.A. DE C.V. Dibuj.: PMP-A/B fecha: 12.03.14 Modif.: FFT FFT fecha: 13.07.17 Fecha de impresión: 26.05.23	Larguero delantero derecho Robot SZ1 Fija, G1 Fresadora de puntas 1	= KJLTVR ++ 311390R01 + KF1	== ET Página: 1

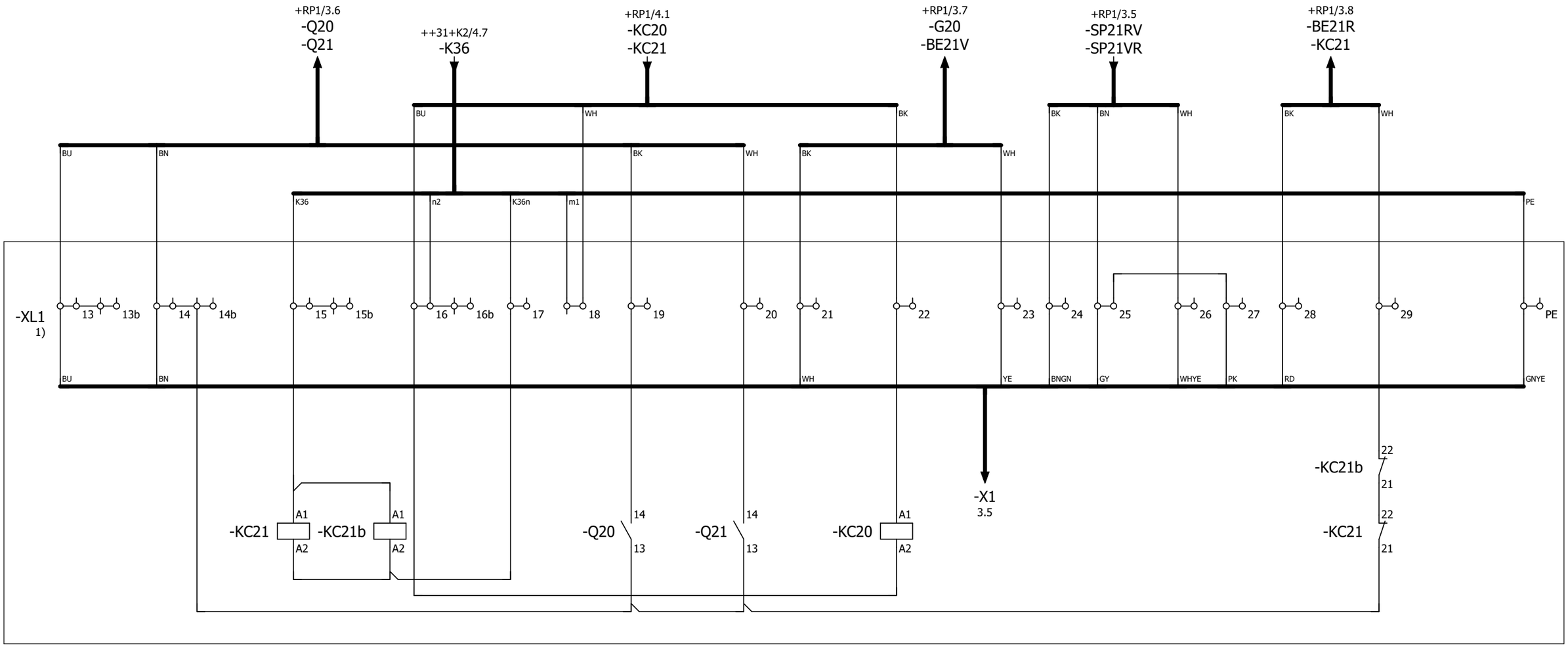

abatir

Control guardamotor Q20 Fresado

Control guardamotor Q21 Abatible

Arranque fresado

Control contactor KC21 Abatible

Definición de
los puntos de conexión
de borne 3-Conexiones de cable

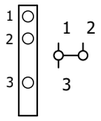

1) Caja de control de Bräuer NSB-1600.020.11

Larguero delantero derecho ARG3, 311310-321300 Emplaza Planta: 66 Nave: 102 Campo: F04	Alimentación de tensión Fresadora de puntas motorizada	No. inv./No. equipo: 66-96D-313786 Nombre de Proyecto / No. de dibujo: 66-E05-01EKJLTVR3	FFT MÉXICO S.A. DE C.V. Dibuj.: PMP-A/B fecha: 12.03.14 Modif.: FFT FFT fecha: 10.05.17 Fecha de impresión: 26.05.23	Larguero delantero derecho Robot SZ1 Fija, G1 Fresadora de puntas 1	= KJLTVR ++ 311390R01 + KF1	== ET Página: 2

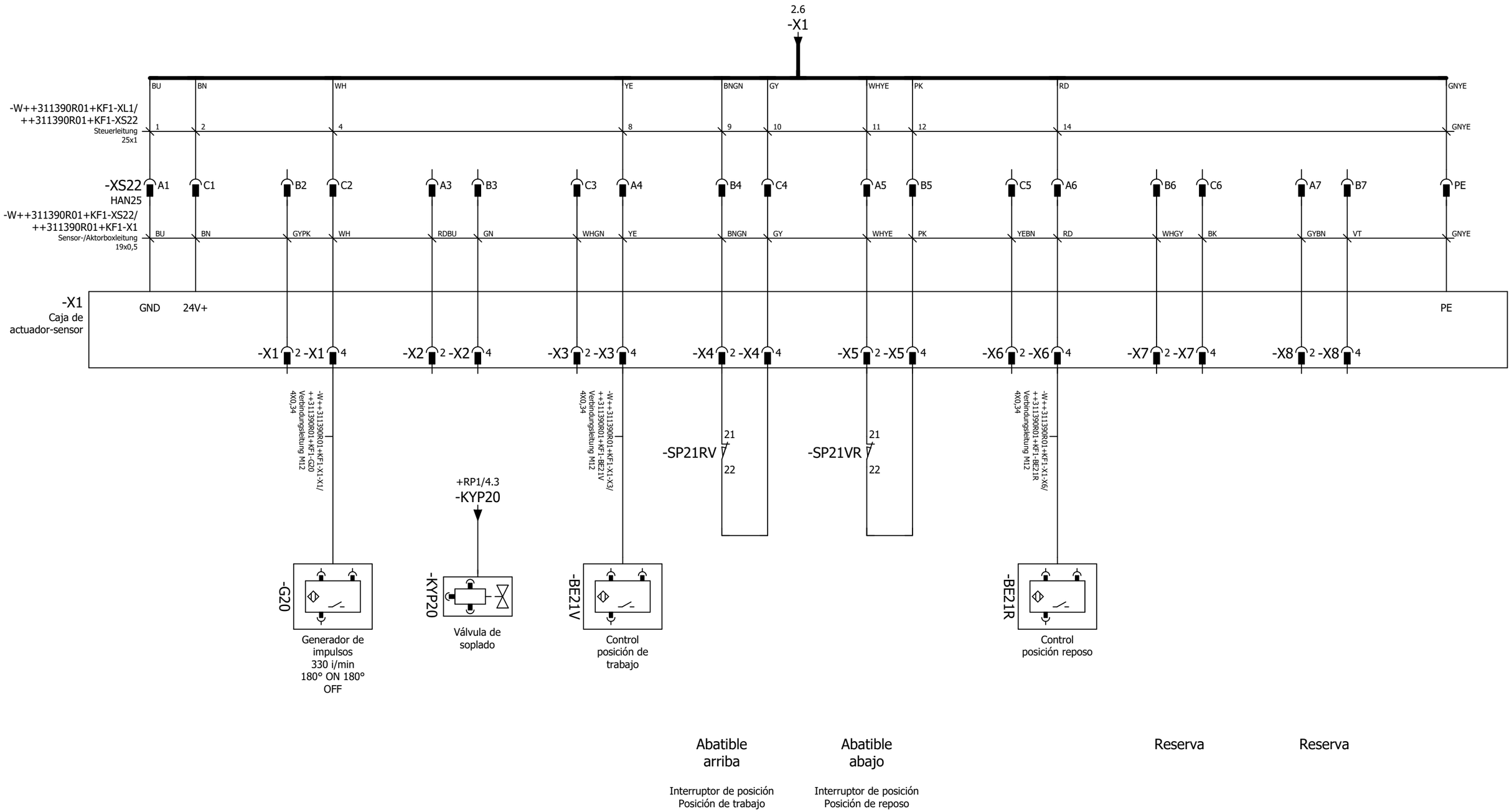

Larguero delantero derecho ARG3, 311310-321300 Emplaza Planta: 66 Nave: 102 Campo: F04	Alimentación de tensión Fresadora de puntas motorizada	No. inv./No. equipo: 66-96D-313786 Nombre de Proyecto / No. de dibujo: 66-E05-01EKJLTVR3	FFT MÉXICO S.A. DE C.V. Dibuj.: PMP-A/B fecha: 12.03.14 Modif.: FFT FFT fecha: 13.07.17 Fecha de impresión: 26.05.23	Larguero delantero derecho Robot SZ1 Fija, G1 Fresadora de puntas 1	= KJLTVR ++ 311390R01 + KF1	== ET Página: 3	

Denominación Regletero
=KJLTVR++311390R01+KF1-XL1

Textos de función									-W++31+K2-XP/++311390R01+KF1-XL1 5x2,5 mm² Steuerleitung	-W++311410R01+KF1-XL1/++311390R01+KF1-XL1 4x2,5 mm² Steuerleitung	Designación de cable Tipo de cable	Denominación destino exterior y Conexión		Número de bornes [mm²]*	Denominación destino interior y Conexión		Designación de cable Tipo de cable	-W++311390R01+KF1-XL1/++311310R01+KF1-XL1 4x2,5 mm² Steuerleitung	-W++311390R01+KF1-XL1/++311390R01+KF1-XS22 25x1 mm² Steuerleitung							Página / ruta
1)										1		++311410R01-XL1	1/2	1/2	++311310R01-XL1	1/2		1									/1.0
Alimentación Fresadora de puntas										2		++311410R01-XL1	3/4	3/4	++311310R01-XL1	3/4		2									/1.1
=										3		++311410R01-XL1	5/6	5/6	++311310R01-XL1	5/6		3									/1.1
Fresadora de puntas ON														7	-XS20.1	4											/1.4
=														8	-XS20.1	5											/1.4
=														9	-XS20.1	6											/1.4
Fresadora Abatible ON														10	-XS23	4											/1.6
=														11	-XS23	5											/1.6
=														12	-XS23	6											/1.7
1)														13	-XS22	A1			1								/2.0
														13b													/2.0
														14	-XS22	C1			2								/2.1
														14b													/2.1
abatir									2			-KF1K36	10	15													/2.2
=														15b													/2.2
=									3			-KF1K36	11	16													/2.2
=														16b													/2.3
=									4			-KF1K36	12	17													/2.3
=									1			-KF1K36	9	18													/2.3
Control guardamotor Q20 Fresado														19													/2.4
Control guardamotor Q21 Abatible														20													/2.4
=														21	-XS22	C2			4								/2.5
Arranque fresado														22													/2.5

* Sección transversal del dimensionado del bornero

Denominación Regletero
=KJLTVR++311390R01+KF1-XL1

Textos de función									-W++31+K2-XP/++311390R01+KF1-XL1 5x2,5 mm² Steuerleitung	-W++311410R01+KF1-XL1/++311390R01+KF1-XL1 4x2,5 mm² Steuerleitung	Designación de cable Tipo de cable	Denominación destino exterior y Conexión		Número de bornes [mm²]*	Denominación destino interior y Conexión		Designación de cable Tipo de cable	-W++311390R01+KF1-XL1/++311390R01+KF1-XS22 25x1 mm² Steuerleitung	-W++311390R01+KF1-XL1/++311310R01+KF1-XL1 4x2,5 mm² Steuerleitung							Página / ruta
Arranque fresado														23	-XS22	A4		8									/2.6
=														24	-XS22	B4		9									/2.6
=														25	-XS22	C4		10									/2.6
=														26	-XS22	A5		11									/2.7
=														27	-XS22	B5		12									/2.7
=														28	-XS22	A6		14									/2.7
Control contactor KC21 Abatible														29													/2.8
Alimentación Fresadora de puntas										GNYE		++311410R01-XL1	PE	PE ⏚	++311310R01-XL1	PE			GNYE								/1.2
Fresadora de puntas ON														PE ⏚	-XS20.1	PE											/1.4
Fresadora Abatible ON														PE ⏚	-XS23	PE											/1.7
Control contactor KC21 Abatible									GNYE			++31+K2-XP	PEb	PE ⏚	-XS22	PE		GNYE									/2.9

* Sección transversal del dimensionado del bornero

Larguero delantero derecho
ARG3, 311310-321300
Emplaza Planta: 66 Nave: 102 Campo: F04

Diagrama de bornes

No. inv./No. equipo: 66-96D-313786
Nombre de Proyecto / No. de dibujo:
66-E05-01EKJLTVR3

FFT MÉXICO S.A. DE C.V.
Dibuj.: PMP-A/B fecha: 12.03.14
Modif.: FFT FFT fecha: 22.01.18
Fecha de impresión: 26.05.23

Larguero delantero derecho | = KJLTVR | == ET
Robot SZ1 Fija, G1 | ++ 311390R01 | Página:
Fresadora de puntas 1 | + KF1 | 5

Denominación de conector
=KJLTVR++311390R01+KF1-M21-XS

Textos de función	-W++311390R01+KF1-XS23/++311390R01+KF1-M21-XS 4x2,5 mm² Steuerleitung	Designación de cable Tipo de cable	Denominación destino exterior y Conexión		Base / Clavija Número	Denominación destino interior y Conexión		Designación de cable Tipo de cable	-W++311390R01+KF1-XS23/++311390R01+KF1-M21-XS 4x2,5 mm² Steuerleitung	Página / ruta
Fresadora Abatible ON			-M21-XS	3	1	-M21-M				/1.7
2)	1		-M21-XS -XS23	10 4	2	-M21-M	U1			/1.6
Fresadora Abatible ON			-M21-XS -M21-XS	5 1	3	-M21-M				/1.7
=	2		-M21-XS -XS23	11 5	4	-M21-M	V1			/1.6
=			-M21-XS	3	5	-M21-M	PE			/1.7
=	3		-XS23	6	6	-M21-M	W1			/1.7
=			-M21-XS	9	8	-M21-R	5			/1.8
=			-M21-XS	8	9	-M21-R	4			/1.8
=			-M21-XS	2	10	-M21-R	3			/1.9
=			-M21-XS	4	11	-M21-R	2			/1.9
=			-M21-M		PE ⏚	-XS23	PE		GNYE	/1.7

Denominación de conector
=KJLTVR++311390R01+KF1-X1-X1

Textos de función	-W++311390R01+KF1-X1/++311390R01+KF1-G20 4X0,34 mm² Verbindungsleitung M12	Designación de cable Tipo de cable	Denominación destino exterior y Conexión		Base / Clavija Número	Denominación destino interior y Conexión		Designación de cable Tipo de cable	Página / ruta
					2				/3.2
			-G20	1	4				/3.2

Larguero delantero derecho
ARG3, 311310-321300
Emplaza Planta: 66 Nave: 102 Campo: F04

Esquema de conector

No. inv./No. equipo: 66-96D-313786
Nombre de Proyecto / No. de dibujo:
66-E05-01EKJLTVR3

FFT MÉXICO S.A. DE C.V.
Dibuj.: PMP-A/B fecha: 12.03.14
Modif.: FFT FFT fecha: 22.01.18
Fecha de impresión: 26.05.23

Larguero delantero derecho | = KJLTVR | == ET
Robot SZ1 Fija, G1 | ++ 311390R01 | Página:
Fresadora de puntas 1 | + KF1 | 6

Denominación de conector
=KJLTVR++311390R01+KF1-X1-X2

Textos de función	Designación de cable / Tipo de cable	Denominación destino exterior y Conexión		Base / Clavija Número	Denominación destino interior y Conexión		Designación de cable / Tipo de cable	Página / ruta
				2				/3.3
				4				/3.3

Denominación de conector
=KJLTVR++311390R01+KF1-X1-X3

Textos de función	Designación de cable / Tipo de cable	Denominación destino exterior y Conexión		Base / Clavija Número	Denominación destino interior y Conexión		Designación de cable / Tipo de cable	Página / ruta
-W++311390R01+KF1-X1-X3/++311390R01+KF1-BE21V 4X0,34 mm² Verbindungsleitung M12				2				/3.3
		-BE21V	1	4				/3.4

Denominación de conector
=KJLTVR++311390R01+KF1-X1-X4

Textos de función	Designación de cable / Tipo de cable	Denominación destino exterior y Conexión		Base / Clavija Número	Denominación destino interior y Conexión		Designación de cable / Tipo de cable	Página / ruta
Abatible arriba				2				/3.4
=				4				/3.5

Denominación de conector
=KJLTVR++311390R01+KF1-X1-X5

Textos de función	Designación de cable / Tipo de cable	Denominación destino exterior y Conexión		Base / Clavija Número	Denominación destino interior y Conexión		Designación de cable / Tipo de cable	Página / ruta
Abatible abajo				2				/3.5
=				4				/3.6

Denominación de conector
=KJLTVR++311390R01+KF1-X1-X6

Textos de función	Designación de cable / Tipo de cable	Denominación destino exterior y Conexión		Base / Clavija Número	Denominación destino interior y Conexión		Designación de cable / Tipo de cable	Página / ruta
	-W++311390R01+KF1-X1-X6/++311390R01+KF1-BE21R 4X0,34 mm² Verbindungsleitung M12							
Abatible abajo				2				/3.6
=		-BE21R	1	4				/3.6

Denominación de conector
=KJLTVR++311390R01+KF1-X1-X7

Textos de función	Designación de cable / Tipo de cable	Denominación destino exterior y Conexión		Base / Clavija Número	Denominación destino interior y Conexión		Designación de cable / Tipo de cable	Página / ruta
Abatible abajo				2				/3.7
Reserva				4				/3.7

Denominación de conector
=KJLTVR++311390R01+KF1-X1-X8

Textos de función	Designación de cable / Tipo de cable	Denominación destino exterior y Conexión		Base / Clavija Número	Denominación destino interior y Conexión		Designación de cable / Tipo de cable	Página / ruta
Reserva				2				/3.8
=				4				/3.8

Denominación de conector
=KJLTVR++311390R01+KF1-XS20.1

Textos de función	-W++311390R01+KF1-XS20.1/++311390R01+KF1-M20 4x2,5 mm² Steuerleitung / Designación de cable / Tipo de cable	Denominación destino exterior y Conexión		Base / Clavija Número	Denominación destino interior y Conexión		-W++311390R01+KF1-XS20.1/++311390R01+KF1-M20 4x2,5 mm² Steuerleitung / Designación de cable / Tipo de cable	Página / ruta
HAN6		-XL1	7	4	-M20	U1	1	/1.4
Fresadora de puntas ON	2	-M20	V1	5	-XL1	8		/1.4
=	3	-M20	W1	6	-XL1	9		/1.4
=	GNYE	-M20	PE	PE ⏚	-XL1	PE		/1.4

Denominación de conector
=KJLTVR++311390R01+KF1-XS22

Textos de función	-W++311390R01+KF1-XS22/++311390R01+KF1-X1 19x0,5 mm² Sensor-/Aktorboxleitung / Designación de cable / Tipo de cable	Denominación destino exterior y Conexión		Base / Clavija Número	Denominación destino interior y Conexión		-W++311390R01+KF1-XL1/++311390R01+KF1-XS22 25x1 mm² Steuerleitung / Designación de cable / Tipo de cable	Página / ruta
HAN25	BU	-X1	GND	A1	-XL1	13	1	/3.1

Larguero delantero derecho ARG3, 311310-321300 Emplaza Planta: 66 Nave: 102 Campo: F04	Esquema de conector	No. inv./No. equipo: 66-96D-313786 Nombre de Proyecto / No. de dibujo: 66-E05-01EKJLTVR3	FFT MÉXICO S.A. DE C.V. Dibuj.: PMP-A/B fecha: 12.03.14 Modif.: FFT FFT fecha: 22.01.18 Fecha de impresión: 26.05.23	Larguero delantero derecho Robot SZ1 Fija, G1 Fresadora de puntas 1	= KJLTVR ++ 311390R01 + KF1	== ET Página: 9

Denominación de conector
=KJLTVR++311390R01+KF1-XS22

Textos de función	-W++311390R01+KF1-XS22/++311390R01+KF1-X1 19x0,5 mm² Sensor-/Aktorboxleitung	Designación de cable / Tipo de cable	Denominación destino exterior y Conexión		Base / Clavija Número	Denominación destino interior y Conexión		Designación de cable / Tipo de cable	-W++311390R01+KF1-XL1/++311390R01+KF1-XS22 25x1 mm² Steuerleitung	Página / ruta
	RDBU		-X1-X2	2	A3					/3.3
	YE		-X1-X3	4	A4	-XL1	23		8	/3.4
Abatible abajo	WHYE		-X1-X5	2	A5	-XL1	26		11	/3.5
=	RD		-X1-X6	4	A6	-XL1	28		14	/3.6
Reserva	GYBN		-X1-X8	2	A7					/3.8
	GYPK		-X1-X1	2	B2					/3.2
	GN		-X1-X2	4	B3					/3.3
Abatible arriba	BNGN		-X1-X4	2	B4	-XL1	24		9	/3.4
Abatible abajo	PK		-X1-X5	4	B5	-XL1	27		12	/3.6
=	WHGY		-X1-X7	2	B6					/3.7
Reserva	VT		-X1-X8	4	B7					/3.8
	BN		-X1	24V+	C1	-XL1	14		2	/3.1
	WH		-X1-X1	4	C2	-XL1	21		4	/3.2
	WHGN		-X1-X3	2	C3					/3.3
Abatible arriba	GY		-X1-X4	4	C4	-XL1	25		10	/3.5
Abatible abajo	YEBN		-X1-X6	2	C5					/3.6
Reserva	BK		-X1-X7	4	C6					/3.7
=	GNYE		-X1	PE	PE ⏚	-XL1	PE		GNYE	/3.9

Larguero delantero derecho
ARG3, 311310-321300
Emplaza Planta: 66 Nave: 102 Campo: F04

Esquema de conector

No. inv./No. equipo: 66-96D-313786
Nombre de Proyecto / No. de dibujo:
66-E05-01EKJLTVR3

FFT MÉXICO S.A. DE C.V.
Dibuj.: PMP-A/B fecha: 12.03.14
Modif.: FFT FFT fecha: 22.01.18
Fecha de impresión: 26.05.23

Larguero delantero derecho | = KJLTVR | == ET
Robot SZ1 Fija, G1 | ++ 311390R01 | Página:
Fresadora de puntas 1 | + KF1 | 10

Denominación de conector
=KJLTVR++311390R01+KF1-XS23

Textos de función										-W++311390R01+KF1-XS23/++311390R01+KF1-M21-XS 4x2,5 mm² Steuerleitung	Designación de cable Tipo de cable	Denominación destino exterior y Conexión		Base / Clavija Número	Denominación destino interior y Conexión		Designación de cable Tipo de cable	-W++311390R01+KF1-XS23/++311390R01+KF1-M21-XS 4x2,5 mm² Steuerleitung									Página / ruta
HAN6										1		-XL1	10	4	-M21-XS	2		1									/1.6
Fresadora Abatible ON										2		-M21-XS	4	5	-XL1	11											/1.6
=										3		-M21-XS	6	6	-XL1	12											/1.7
=										GNYE		-M21-XS	PE	PE ⏚	-XL1	PE											/1.7

Larguero delantero derecho
ARG3, 311310-321300
Emplaza Planta: 66 Nave: 102 Campo: F04

Esquema de conector

No. inv./No. equipo: 66-96D-313786
Nombre de Proyecto / No. de dibujo:
66-E05-01EKJLTVR3

FFT MÉXICO S.A. DE C.V.
Dibuj.: PMP-A/B fecha: 12.03.14
Modif.: FFT FFT fecha: 22.01.18
Fecha de impresión: 26.05.23

Larguero delantero derecho	= KJLTVR	== ET
Robot SZ1 Fija, G1	++ 311390R01	Página:
Fresadora de puntas 1	+ KF1	11

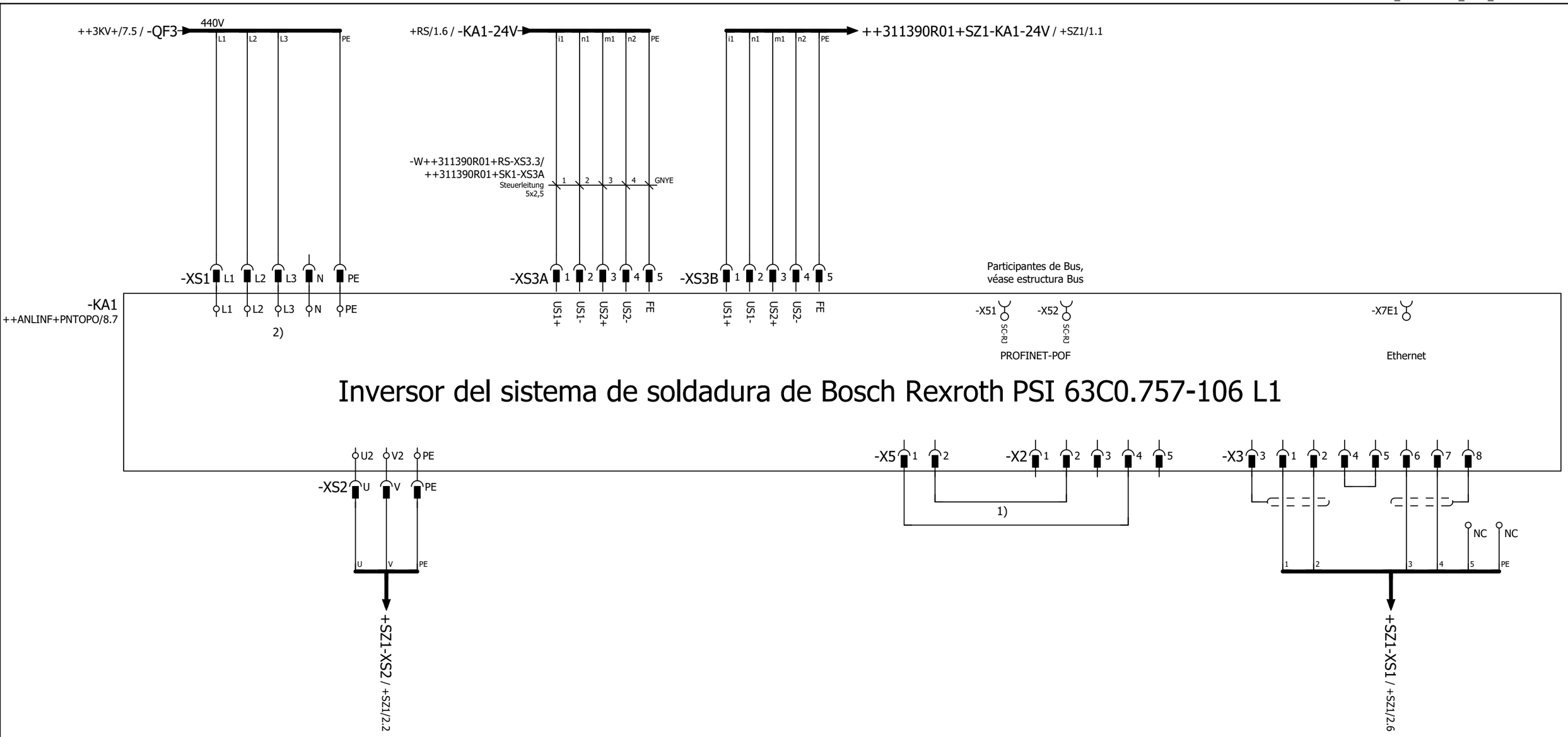

440V
Alimentación

Alimentación de tensión Trafo
de soldadura

24V Power IN
Alimentación de tensión

24V Power OUT
Alimentación de tensión

Pilotaje válvula
proporcional

KSR

Medición tensión
secundaria

PE

Apantallado

Apantallado

	Slave-Basic		Master-Basic
	Option	Dirección E/A	Dirección E/A
SK1	B	145 - 160	785 - 832
SK2	D	177 - 192	945 - 992
SK3	F	209 - 224	1105 - 1152

2) 440V Alimentación XS1 - KA1 a través de Interruptor Principal.

1) Conexiones X5/1 a X2/4 y X5/2 a X2/2 se eliminan en caso de conexión de válvula proporcional.

Larguero delantero derecho
ARG3, 311310-321300
Emplaza Planta: 66 Nave: 102 Campo: F04

Bosch Rexroth PSI 63C0.757-106 L1
(440V)

No. inv./No. equipo: 66-96D-313786
Nombre de Proyecto / No. de dibujo:
66-E05-01EKJLTVR3

FFT MÉXICO S.A. DE C.V.
Dibuj.: PMP-A/B fecha: 12.03.14
Modif.: CARLO fecha: 02.02.23
Fecha de impresión: 26.05.23

Larguero delantero derecho = KJLTVR == ET
Robot SZ1 Fija, G1 ++ 311390R01
Control de soldadura + SK1
Página: 1

Denominación de conector
=KJLTVR++311390R01+SK1-KA1-X2

Textos de función	Designación de cable / Tipo de cable	Denominación destino exterior y Conexión		Base / Clavija Número	Denominación destino interior y Conexión		Designación de cable / Tipo de cable	Página / ruta
Pilotaje válvula proporcional				1				/1.6
=				2	-KA1-X5	2		/1.6
=				3				/1.6
=				4	-KA1-X5	1		/1.6
=				5				/1.7

Denominación de conector
=KJLTVR++311390R01+SK1-KA1-X3

Textos de función	-W++311390R01+SK1-KA1-X3/++311390R01+SZ1-T1-XS1 6x1 (3x1+2x1+1x1) mm² Steuerleitung	Designación de cable / Tipo de cable	Denominación destino exterior y Conexión		Base / Clavija Número	Denominación destino interior y Conexión		Designación de cable / Tipo de cable	Página / ruta
KSR	1		+SZ1-T1-XS1	A1	1				/1.7
=	2		+SZ1-T1-XS1	B1	2				/1.8
Apantallado					3				/1.7
KSR					4	-KA1-X3	5		/1.8
=					5	-KA1-X3	4		/1.8
Medición tensión secundaria	3		+SZ1-T1-XS1	D1	6				/1.8
=	4		+SZ1-T1-XS1	E1	7				/1.8
Apantallado					8				/1.9

Denominación de conector
=KJLTVR++311390R01+SK1-KA1-X5

Textos de función	Designación de cable / Tipo de cable	Denominación destino exterior y Conexión		Base / Clavija Número	Denominación destino interior y Conexión		Designación de cable / Tipo de cable	Página / ruta
Pilotaje válvula proporcional				1	-KA1-X2	4		/1.5
=				2	-KA1-X2	2		/1.5

Denominación de conector
=KJLTVR++311390R01+SK1-XS1

Textos de función	-W++3KV-QF3/++311390R01+SK1-XS1 4x35 mm² Steuerleitung	Designación de cable / Tipo de cable	Denominación destino exterior y Conexión		Base / Clavija Número	Denominación destino interior y Conexión		Designación de cable / Tipo de cable	Página / ruta
440V	1		++3KV-QF3	2	L1	-KA1-XL1	L1		/1.1
Alimentación	2		++3KV-QF3	4	L2	-KA1-XL1	L2		/1.1
=	3		++3KV-QF3	6	L3	-KA1-XL1	L3		/1.1
=					N	-KA1-XL1	N		/1.1
=	GNYE		++3KV-PE	7	PE ⏚	-KA1-XL1	PE		/1.2

Denominación de conector
=KJLTVR++311390R01+SK1-XS2

Textos de función	Designación de cable / Tipo de cable (-W++311390R01+SK1-XS2/++311390R01+SZ1-T1-XS2 3x35 mm² H07RN-F)	Denominación destino exterior y Conexión		Base / Clavija Número	Denominación destino interior y Conexión		Designación de cable / Tipo de cable	Página / ruta
Alimentación de tensión Trafo de soldadura	GNYE	+SZ1-T1-XS2	PE	PE ⏚	-KA1-XL2	PE		/1.2
=	BK	+SZ1-T1-XS2	U	U	-KA1-XL2	U2		/1.2
=	BU	+SZ1-T1-XS2	V	V	-KA1-XL2	V2		/1.2

Denominación de conector
=KJLTVR++311390R01+SK1-XS3A

Textos de función	Designación de cable / Tipo de cable (-W++311390R01+RS-XS3.3/++311390R01+SK1-XS3A 5x2,5 mm² Steuerleitung)	Denominación destino exterior y Conexión		Base / Clavija Número	Denominación destino interior y Conexión		Designación de cable / Tipo de cable	Página / ruta
24V Power IN	1	+RS-XS3.3	1:i3	1				/1.3
Alimentación de tensión	2	+RS-XS3.3	2:n3	2				/1.3
=	3	+RS-XS3.3	3:m1	3				/1.3
=	4	+RS-XS3.3	4:n2	4				/1.3
=	GNYE	+RS-XS3.3	5:FE	5				/1.4

Denominación de conector
=KJLTVR++311390R01+SK1-XS3B

Textos de función	Designación de cable / Tipo de cable: -W++311390R01+SK1-XS3B/++311390R01+SZ1-KA1-X0 5x2,5 mm² Steuerleitung	Denominación destino exterior y Conexión		Base / Clavija Número	Denominación destino interior y Conexión		Página / ruta
24V Power OUT	1	+SZ1-KA1-I	1:US1+	1			/1.4
Alimentación de tensión	2	+SZ1-KA1-I	2:US1-	2			/1.4
=	3	+SZ1-KA1-I	3:US2+	3			/1.4
=	4	+SZ1-KA1-I	4:US2-	4			/1.4
=	GNYE	+SZ1-KA1-I	5:FE	5			/1.5

Larguero delantero derecho
ARG3, 311310-321300
Emplaza Planta: 66 Nave: 102 Campo: F04

Esquema de conector

No. inv./No. equipo: 66-96D-313786
Nombre de Proyecto / No. de dibujo:
66-E05-01EKJLTVR3

FFT MÉXICO S.A. DE C.V.
Dibuj.: PMP-A/B fecha: 12.03.14
Modif.: FFT FFT fecha: 22.01.18
Fecha de impresión: 26.05.23

Larguero delantero derecho	= KJLTVR	== ET
Robot SZ1 Fija, G1	++ 311390R01	Página:
Control de soldadura	+ SK1	5

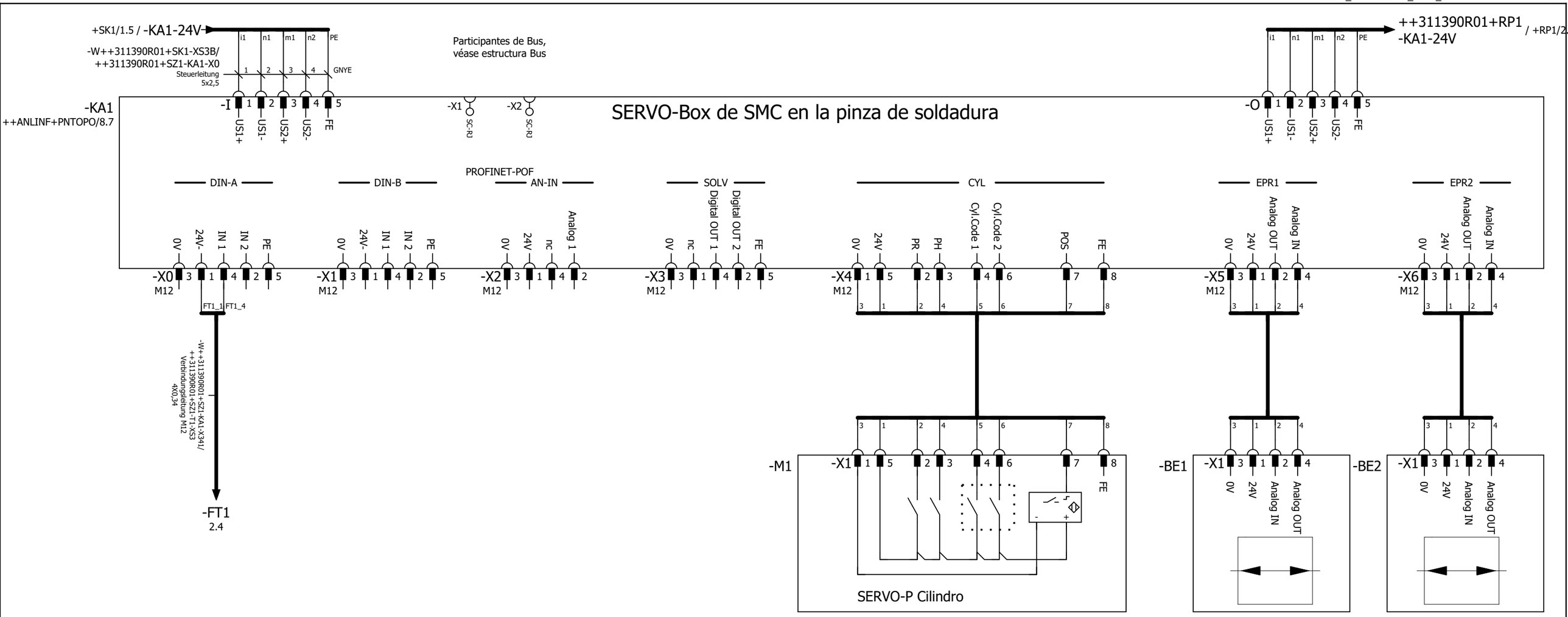

FT1
Vigilancia de
temperatura

	Slave-Basic		Master-Basic
	Option	Dirección E/A	Dirección E/A
SZ1	A	129 - 144	705 - 784
SZ2	C	161 - 176	865 - 944
SZ3	E	193 - 208	1025 - 1104

Larguero delantero derecho
ARG3, 311310-321300
Emplaza Planta: 66 Nave: 102 Campo: F04

SMC Servo-Box

No. inv./No. equipo: 66-96D-313786
Nombre de Proyecto / No. de dibujo:
66-E05-01EKJLTVR3

FFT MÉXICO S.A. DE C.V.
Dibuj.: PMP-A/B fecha: 12.03.14
Modif.: CARLO fecha: 02.02.23
Fecha de impresión: 26.05.23

Larguero delantero derecho = KJLTVR == ET
Robot SZ1 Fija, G1 ++ 311390R01
Pinza de soldadura + SZ1
Página: 1

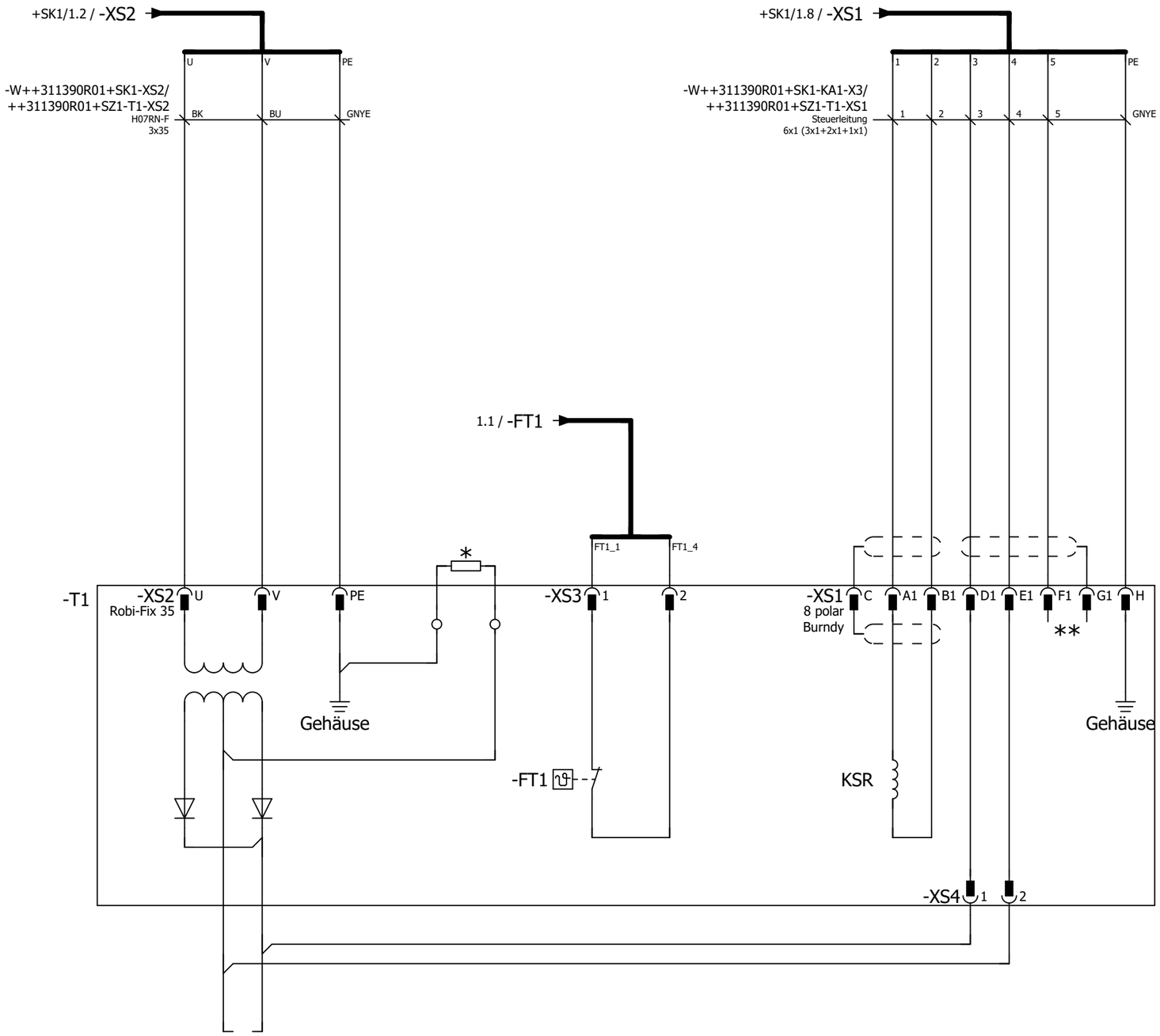

Transformador de soldadura

* * F1+G1- Contacto en transformador no dispuesto.

* 1kOhm- Resistor de seguridad FI montado en el Trafo. Paso de cables a través de la tapa. Puente cable de tierra (MPE abi

Larguero delantero derecho ARG3, 311310-321300 Emplaza Planta: 66 Nave: 102 Campo: F04	Transformador de soldadura	No. inv./No. equipo: 66-96D-313786 Nombre de Proyecto / No. de dibujo: 66-E05-01EKJLTVR3	FFT MÉXICO S.A. DE C.V. Dibuj.: PMP-A/B fecha: 12.03.14 Modif.: FFT FFT fecha: 13.07.17 Fecha de impresión: 26.05.23	Larguero delantero derecho Robot SZ1 Fija, G1 Pinza de soldadura	= KJLTVR ++ 311390R01 + SZ1	== ET Página: 2

Denominación de conector
=KJLTVR++311390R01+SZ1-KA1-X0

Textos de función	Designación de cable / Tipo de cable	Denominación destino exterior y Conexión		Base / Clavija Número	Denominación destino interior y Conexión		Designación de cable / Tipo de cable	-W++311390R01+SZ1-KA1-X341/++311390R01+SZ1-T1-XS3 4X0,34 mm² Verbindungsleitung M12	Página / ruta
FT1				1	-T1-XS3	1			/1.1
Vigilancia de temperatura				2					/1.1
M12				3					/1.1
Vigilancia de temperatura				4	-T1-XS3	2			/1.1
=				5					/1.1

Larguero delantero derecho
ARG3, 311310-321300
Emplaza Planta: 66 Nave: 102 Campo: F04

Esquema de conector

No. inv./No. equipo: 66-96D-313786
Nombre de Proyecto / No. de dibujo:
66-E05-01EKJLTVR3

FFT MÉXICO S.A. DE C.V.
Dibuj.: PMP-A/B fecha: 12.03.14
Modif.: FFT FFT fecha: 22.01.18
Fecha de impresión: 26.05.23

Larguero delantero derecho | = KJLTVR | == ET
Robot SZ1 Fija, G1 | ++ 311390R01 | Página:
Pinza de soldadura | + SZ1 | 3

Cliente: (Propietario de la instalación)

Volkswagen de México

Nombre de Proyecto / No. de dibujo: 66-E05-01EKJLTVR3

Instalación: =KJLTVR

Lugar de instalación: ++311410R01

Descripción lugar de instalación: Robot SZ1 Fija, G1

Informaciones de la instalación:

Año de fabricación: 2016

Sistema de PLC: Siemens CPU319-F
Sistema de Bus: Profinet

	Red general:	Red soldadura (si se dispone):
Tensión:	440V	440V
Intensidad nominal:	67.7A	165.3A
Potencia	51.6kVA	126kVA
Punto de aliment:	UKVG-04 SAL.65	SVG-06A SAL.4
Fusible previo:	100A	200A

Informaciones EPLAN:

Cantidad total de hojas:	620
Última modificación:	02.02.23
Último adaptador:	CARLO
Última versión de EPLAN usada:	2.7.3
Última versión Build de EPLAN usada:	11418
Tipo de proyecto:	Projeto do esquema

Encadenado con controles de terceros:

Instalación(es):	Larguero delantero derecho
Número(s) de dibujo(s):	66-E00-01EKJLTVR1, 66-E00-01EKJLTVR4
No. inv./No. equipo:	66-96D-313786

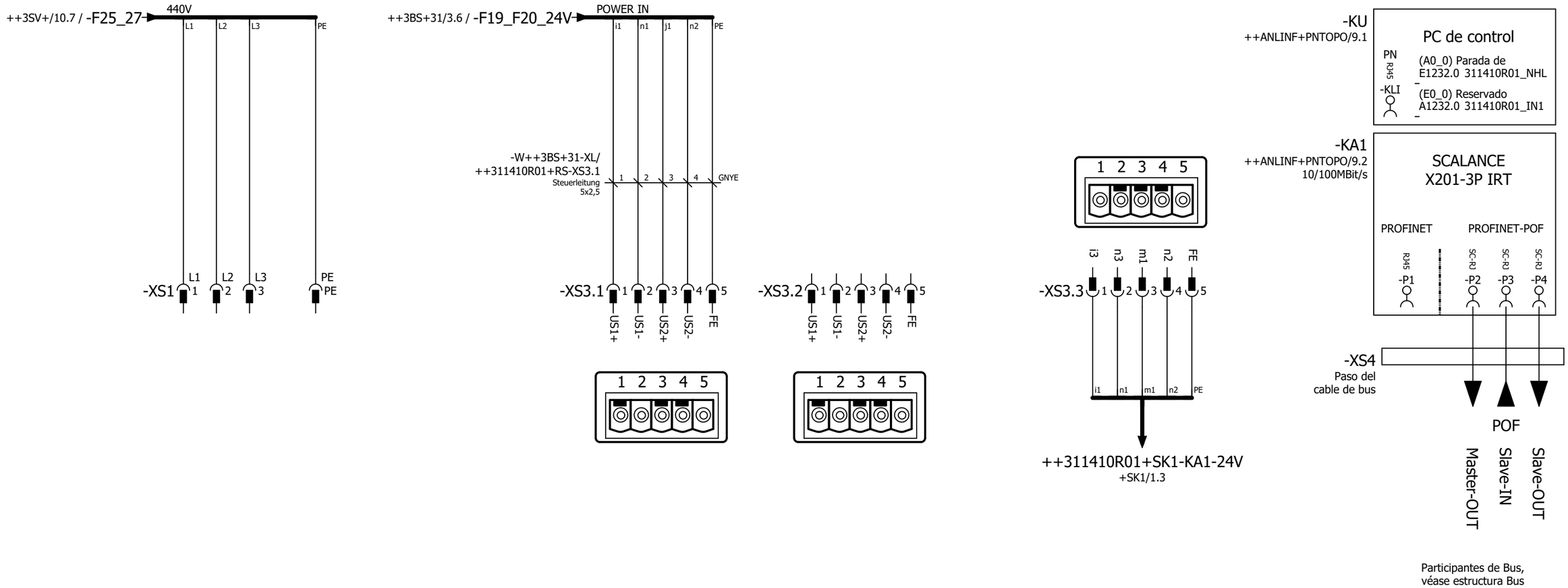

440V
Alimentación Robot

24V Power IN
Alimentación de tensión

24V Power OUT
Alimentación de tensión

24V
Alimentación de tensión

Switch

Larguero delantero derecho
ARG3, 311310-321300
Emplaza Planta: 66 Nave: 102 Campo: F04

440V AC Alimentación,
24V Interfaz, Conexión Bus

No. inv./No. equipo: 66-96D-313786
Nombre de Proyecto / No. de dibujo:
66-E05-01EKJLTVR3

FFT MÉXICO S.A. DE C.V.
Dibuj.: PMP-A/B fecha: 12.03.14
Modif.: CARLO fecha: 02.02.23
Fecha de impresión: 26.05.23

Larguero delantero derecho	= KJLTVR	== ET
Robot SZ1 Fija, G1	++ 311410R01	Página: 1
Armario del robot	+ RS	

Denominación de conector
=KJLTVR++311410R01+RS-XS1

Textos de función	Designación de cable / Tipo de cable	Denominación destino exterior y Conexión	Base / Clavija Número	Denominación destino interior y Conexión		Designación de cable / Tipo de cable	-W++3SV-XL/++311410R01+RS-XS1 4x6 mm² Steuerleitung	Página / ruta
440V			1	++3SV-XL	51		1	/1.1
Alimentación Robot			2	++3SV-XL	52		2	/1.1
=			3	++3SV-XL	53		3	/1.1
=			PE ⏚	++3SV-XL	55		GNYE	/1.1

Denominación de conector
=KJLTVR++311410R01+RS-XS3.1

Textos de función	Designación de cable / Tipo de cable	Denominación destino exterior y Conexión	Base / Clavija Número	Denominación destino interior y Conexión		Designación de cable / Tipo de cable	-W++3BS+31-XL/++311410R01+RS-XS3.1 5x2,5 mm² Steuerleitung	Página / ruta
24V Power IN			1	++3BS+31-XL	47		1	/1.3
Alimentación de tensión			2	++3BS+31-XL	48		2	/1.3
=			3	++3BS+31-XL	49		3	/1.3
=			4	++3BS+31-XL	50		4	/1.4
=			5	++3BS+31-XL	51		GNYE	/1.4

Denominación de conector
=KJLTVR++311410R01+RS-XS3.2

Textos de función	Designación de cable / Tipo de cable	Denominación destino exterior y Conexión	Base / Clavija Número	Denominación destino interior y Conexión	Designación de cable / Tipo de cable	Página / ruta
24V Power OUT			1			/1.4
Alimentación de tensión			2			/1.4
=			3			/1.5
=			4			/1.5
=			5			/1.5

Denominación de conector
=KJLTVR++311410R01+RS-XS3.3

Textos de función	Designación de cable / Tipo de cable	Denominación destino exterior y Conexión	Base / Clavija Número	Denominación destino interior y Conexión		Designación de cable / Tipo de cable	-W++311410R01+RS-XS3.3/++311410R01+SK1-XS3A 5x2,5 mm² Steuerleitung	Página / ruta
24V			1	+SK1-XS3A	1:US1+		1	/1.6
Alimentación de tensión			2	+SK1-XS3A	2:US1-		2	/1.6
=			3	+SK1-XS3A	3:US2+		3	/1.6
=			4	+SK1-XS3A	4:US2-		4	/1.6
=			5	+SK1-XS3A	5:FE		GNYE	/1.6

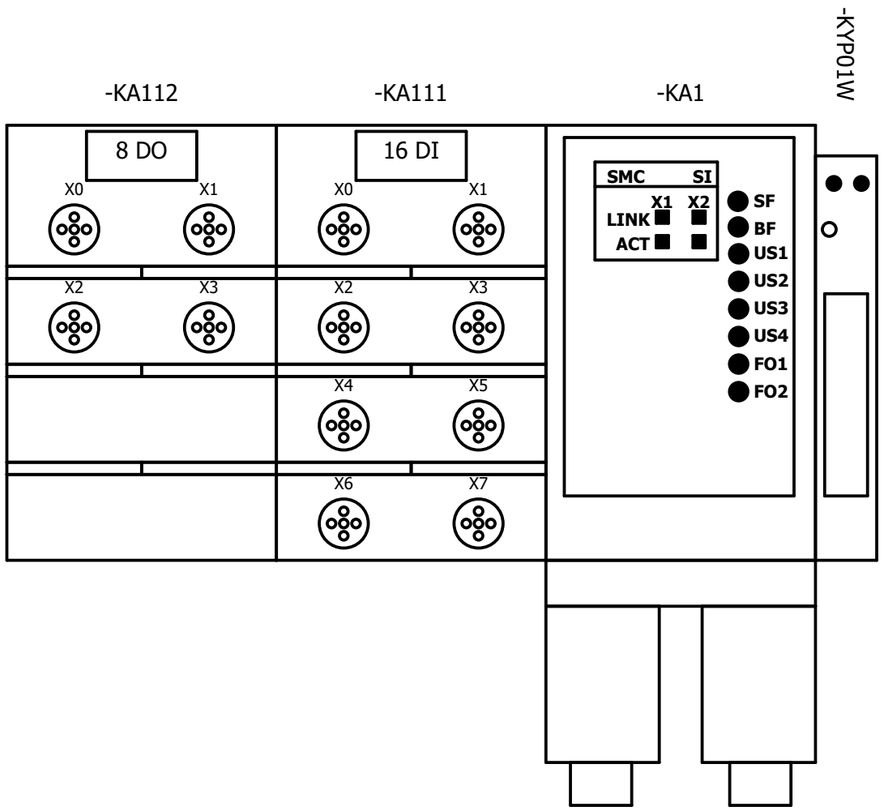

Larguero delantero derecho
ARG3, 311310-321300
Emplaza Planta: 66 Nave: 102 Campo: F04

Esquema de montaje

No. inv./No. equipo: 66-96D-313786
Nombre de Proyecto / No. de dibujo:
66-E05-01EKJLTVR3

FFT MÉXICO S.A. DE C.V.
Dibuj.: PMP-A/B fecha: 12.03.14
Modif.: FFT FFT fecha: 30.01.17
Fecha de impresión: 26.05.23

Larguero delantero derecho	= KJLTVR	== ET
Robot SZ1 Fija, G1	++ 311410R01	Página:
Panoplia de Fluidos de Robot (RIP)	+ RP1	1

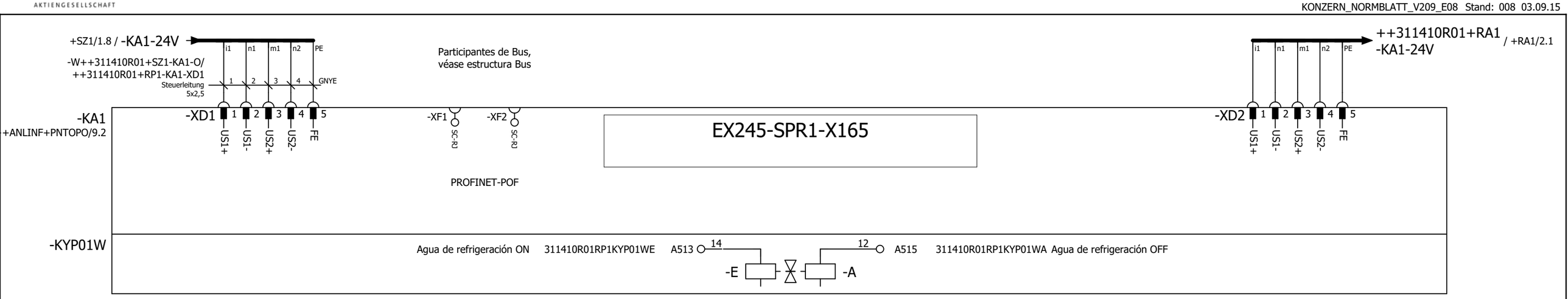

Larguero delantero derecho ARG3, 311310-321300 Emplaza Planta: 66 Nave: 102 Campo: F04	24V-Alimentación y válvulas	No. inv./No. equipo: 66-96D-313786 Nombre de Proyecto / No. de dibujo: 66-E05-01EKJLTVR3	FFT MÉXICO S.A. DE C.V. Dibuj.: PMP-A/B fecha: 12.03.14 Modif.: CARLO fecha: 02.02.23 Fecha de impresión: 26.05.23	Larguero delantero derecho Robot SZ1 Fija, G1 Panoplia de Fluidos de Robot (RIP)	= KJLTVR ++ 311410R01 + RP1	== ET Página: 2	

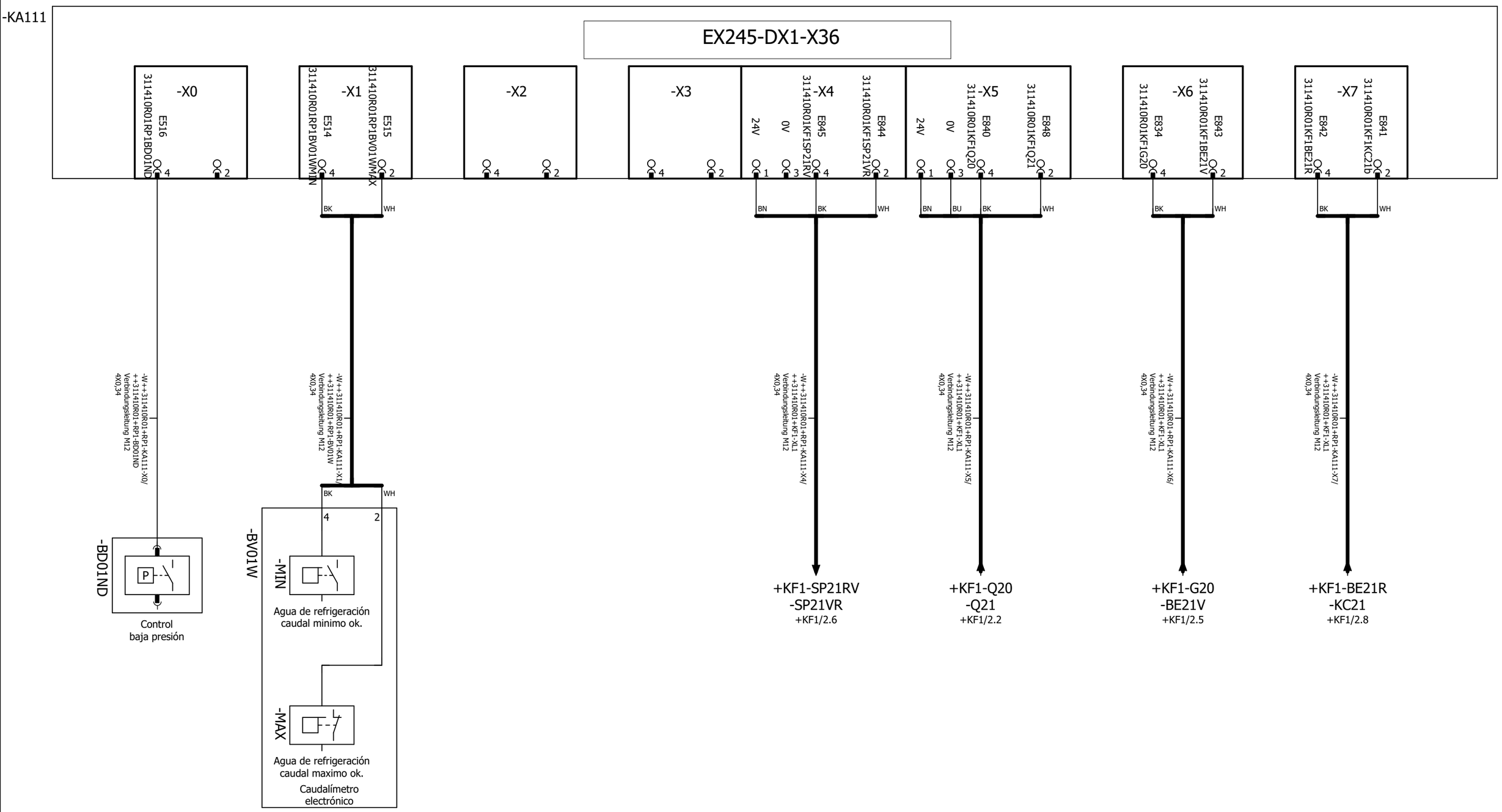

Larguero delantero derecho ARG3, 311310-321300 Emplaza Planta: 66 Nave: 102 Campo: F04	Entradas -KA111	No. inv./No. equipo: 66-96D-313786 Nombre de Proyecto / No. de dibujo: 66-E05-01EKJLTVR3	FFT MÉXICO S.A. DE C.V. Dibuj.: PMP-A/B fecha: 12.03.14 Modif.: CARLO fecha: 02.02.23 Fecha de impresión: 26.05.23	Larguero delantero derecho Robot SZ1 Fija, G1 Panoplia de Fluidos de Robot (RIP)	= KJLTVR ++ 311410R01 + RP1	== ET Página: 3	

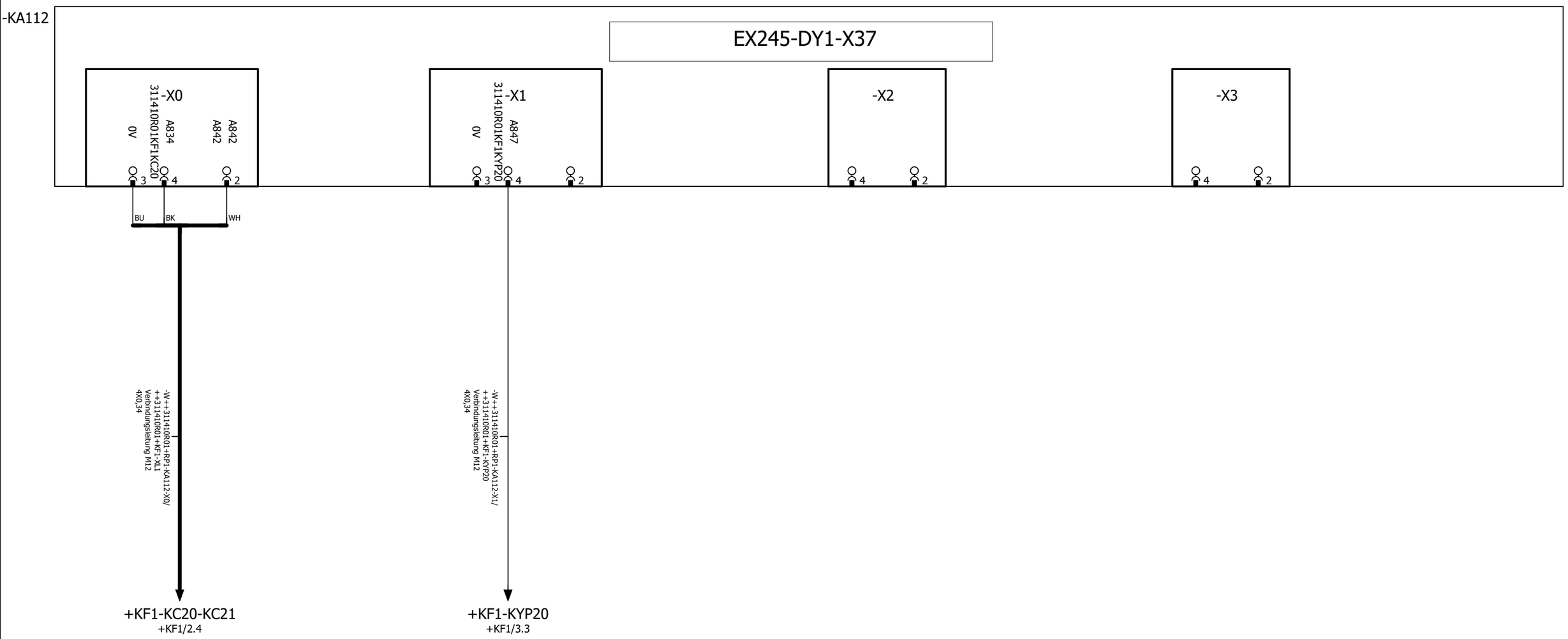

Larguero delantero derecho ARG3, 311310-321300 Emplaza Planta: 66 Nave: 102 Campo: F04	Salidas -KA112	No. inv./No. equipo: 66-96D-313786 Nombre de Proyecto / No. de dibujo: 66-E05-01EKJLTVR3	FFT MÉXICO S.A. DE C.V. Dibuj.: PMP-A/B fecha: 12.03.14 Modif.: CARLO fecha: 02.02.23 Fecha de impresión: 26.05.23	Larguero delantero derecho Robot SZ1 Fija, G1 Panoplia de Fluidos de Robot (RIP)	= KJLTVR ++ 311410R01 + RP1	== ET Página: 4

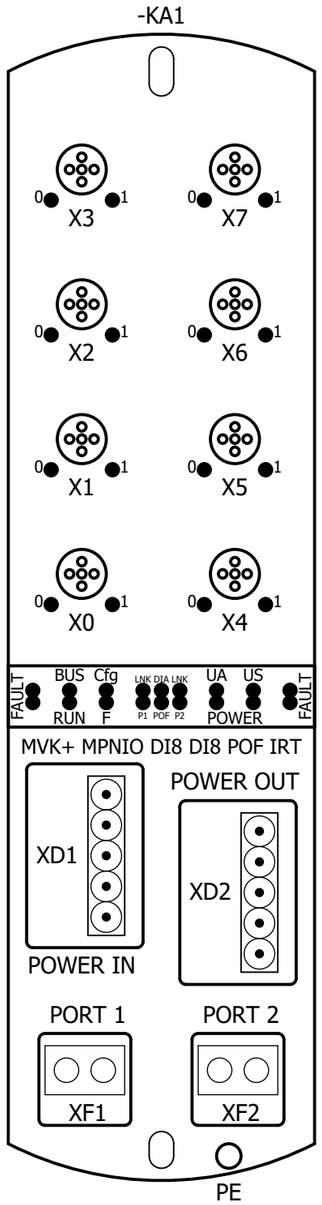

Larguero delantero derecho ARG3, 311310-321300 Emplaza Planta: 66 Nave: 102 Campo: F04	Esquema de montaje	No. inv./No. equipo: 66-96D-313786 Nombre de Proyecto / No. de dibujo: 66-E05-01EKJLTVR3	FFT MÉXICO S.A. DE C.V. Dibuj.: PMP-A/B fecha: 12.03.14 Modif.: FFT FFT fecha: 30.01.17 Fecha de impresión: 26.05.23	Larguero delantero derecho Robot SZ1 Fija, G1 Robot eje 1	= KJLTVR ++ 311410R01 + RA1	== ET Página: 1

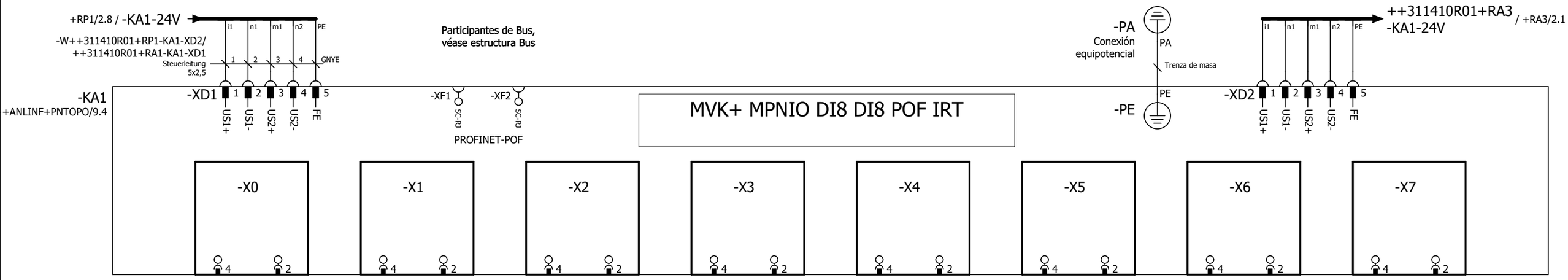

◄ 1 | 0 | 1 | 2 | 3 | 4 | 5 | 6 | 7 | 8 | 9 | +RA3/1 ►

Larguero delantero derecho ARG3, 311310-321300 Emplaza Planta: 66 Nave: 102 Campo: F04	24V-Alimentación y válvulas	No. inv./No. equipo: 66-96D-313786 Nombre de Proyecto / No. de dibujo: 66-E05-01EKJLTVR3	FFT MÉXICO S.A. DE C.V. Dibuj.: PMP-A/B fecha: 12.03.14 Modif.: CARLO fecha: 02.02.23 Fecha de impresión: 26.05.23	Larguero delantero derecho Robot SZ1 Fija, G1 Robot eje 1	= KJLTVR ++ 311410R01 + RA1	== ET Página: 2

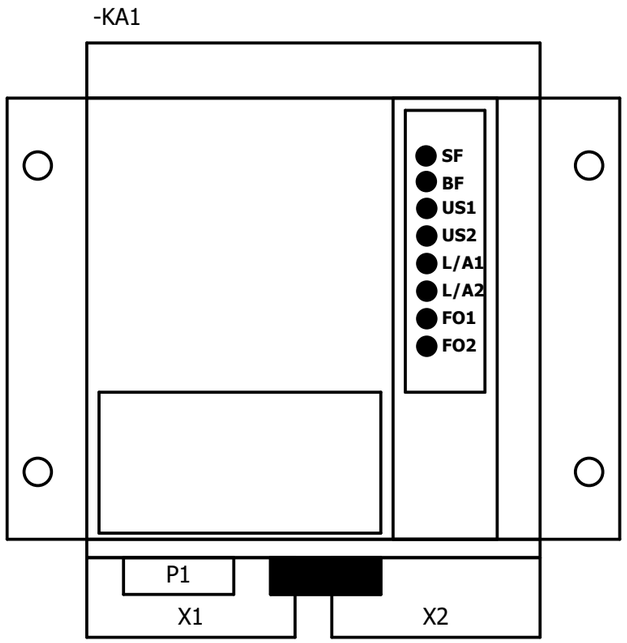

Larguero delantero derecho ARG3, 311310-321300 Emplaza Planta: 66 Nave: 102 Campo: F04	Esquema de montaje	No. inv./No. equipo: 66-96D-313786 Nombre de Proyecto / No. de dibujo: 66-E05-01EKJLTVR3	FFT MÉXICO S.A. DE C.V. Dibuj.: PMP-A/B fecha: 12.03.14 Modif.: FFT FFT fecha: 02.03.17 Fecha de impresión: 26.05.23	Larguero delantero derecho Robot SZ1 Fija, G1 Robot eje 3	= KJLTVR ++ 311410R01 + RA3	== ET Página: 1

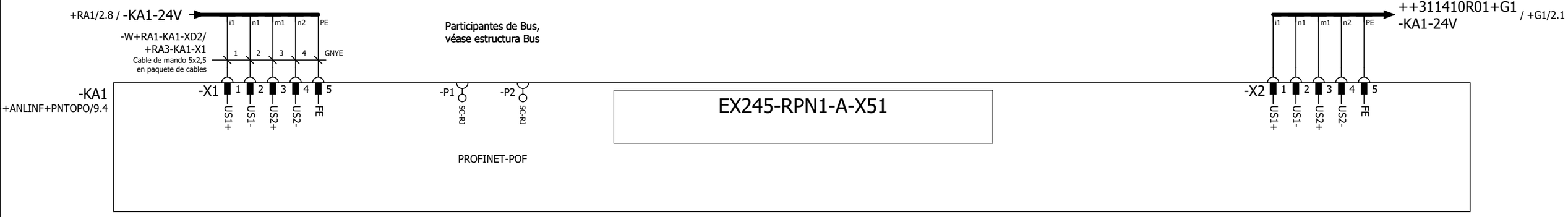

Larguero delantero derecho ARG3, 311310-321300 Emplaza Planta: 66 Nave: 102 Campo: F04	24V-Alimentación y válvulas	No. inv./No. equipo: 66-96D-313786 Nombre de Proyecto / No. de dibujo: 66-E05-01EKJLTVR3	FFT MÉXICO S.A. DE C.V. Dibuj.: PMP-A/B fecha: 12.03.14 Modif.: CARLO fecha: 02.02.23 Fecha de impresión: 26.05.23	Larguero delantero derecho Robot SZ1 Fija, G1 Robot eje 3	= KJLTVR ++ 311410R01 + RA3	== ET Página: 2

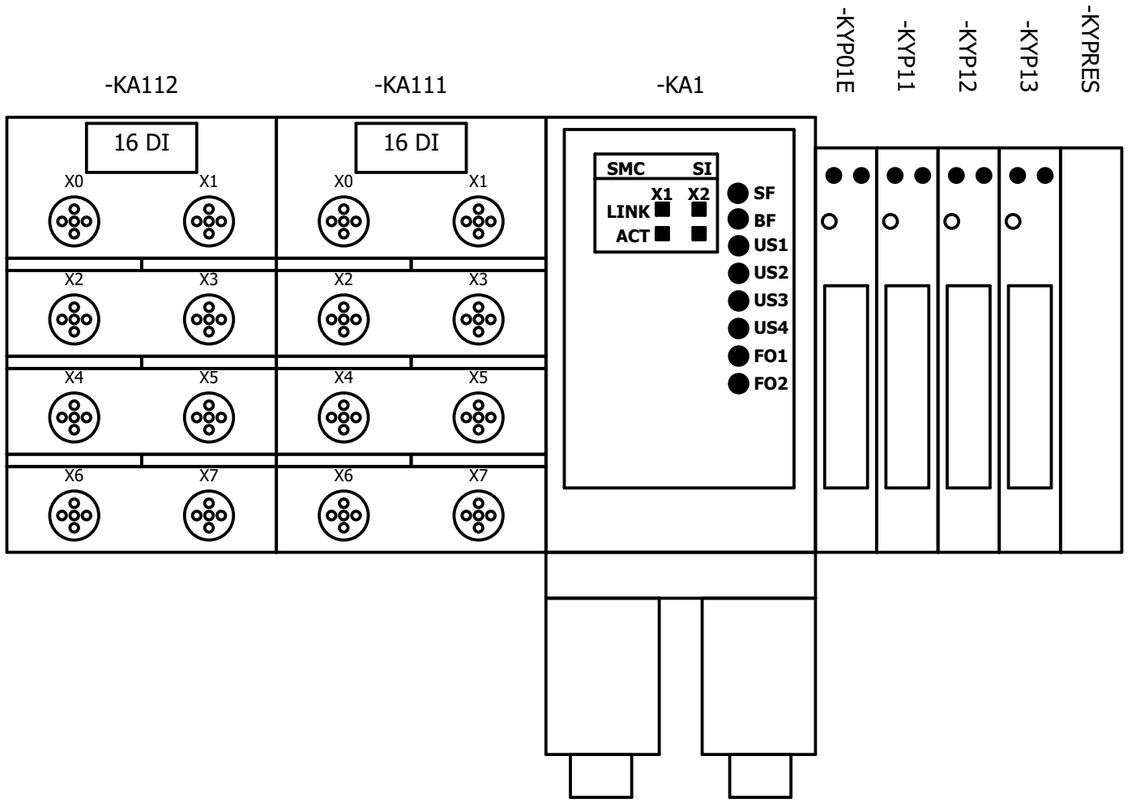

Larguero delantero derecho
ARG3, 311310-321300
Emplaza Planta: 66 Nave: 102 Campo: F04

Esquema de montaje

No. inv./No. equipo: 66-96D-313786
Nombre de Proyecto / No. de dibujo:
66-E05-01EKJLTVR3

FFT MÉXICO S.A. DE C.V.
Dibuj.: PMP-A/B fecha: 12.03.14
Modif.: CARLO fecha: 02.02.23
Fecha de impresión: 26.05.23

Larguero delantero derecho	= KJLTVR	== ET
Robot SZ1 Fija, G1	++ 311410R01	Página: 1
Garra	+ G1	

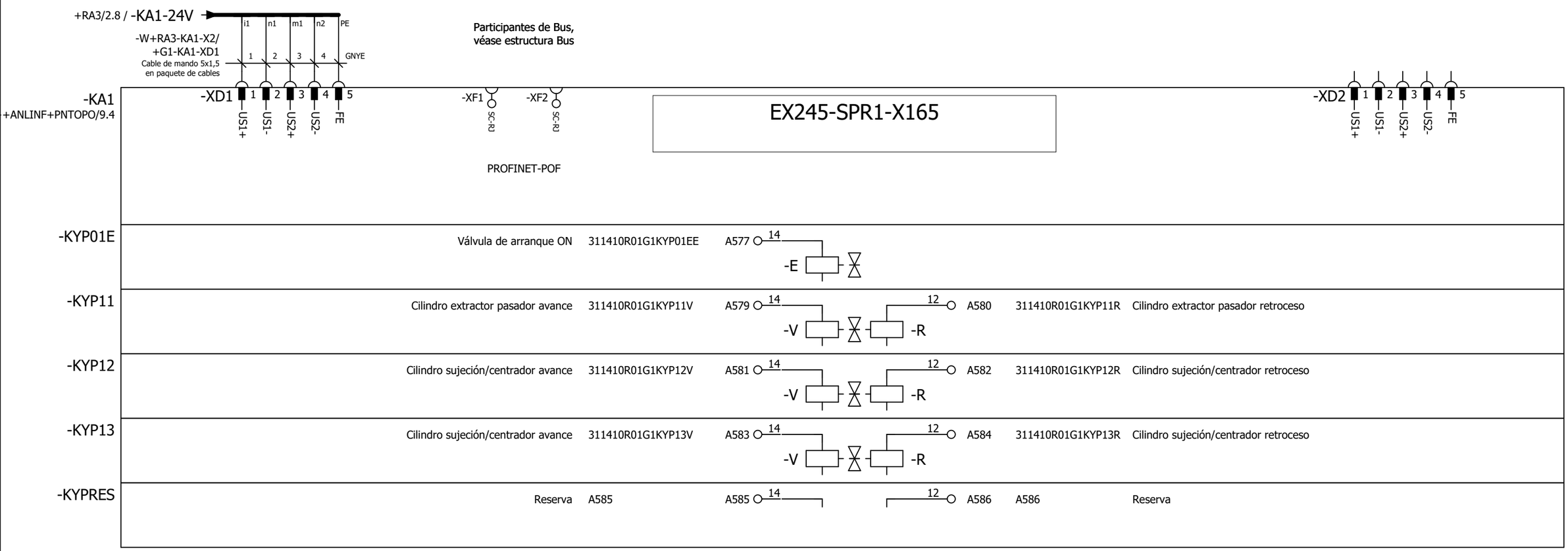

Larguero delantero derecho ARG3, 311310-321300 Emplaza Planta: 66 Nave: 102 Campo: F04	24V-Alimentación y válvulas	No. inv./No. equipo: 66-96D-313786 Nombre de Proyecto / No. de dibujo: 66-E05-01EKJLTVR3	FFT MÉXICO S.A. DE C.V. Dibuj.: PMP-A/B fecha: 12.03.14 Modif.: CARLO fecha: 02.02.23 Fecha de impresión: 26.05.23	Larguero delantero derecho Robot SZ1 Fija, G1 Garra	= KJLTVR ++ 311410R01 + G1	== ET Página: 2

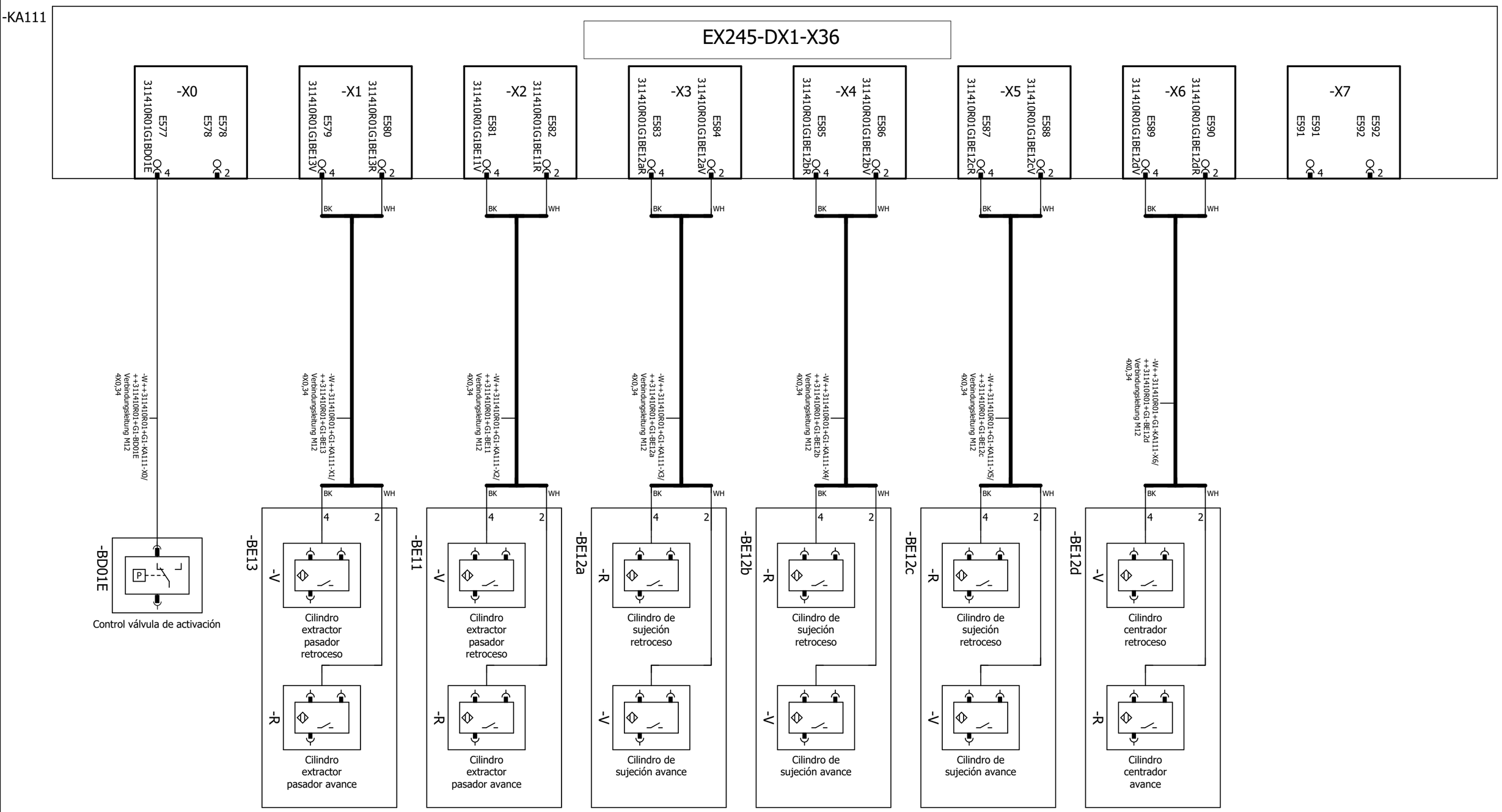

Larguero delantero derecho ARG3, 311310-321300 Emplaza Planta: 66 Nave: 102 Campo: F04	Isla de válvulas Módulo de entradas 1 6DI	No. inv./No. equipo: 66-96D-313786 Nombre de Proyecto / No. de dibujo: 66-E05-01EKJLTVR3	FFT MÉXICO S.A. DE C.V. Dibuj.: PMP-A/B fecha: 12.03.14 Modif.: CARLO fecha: 02.02.23 Fecha de impresión: 26.05.23	Larguero delantero derecho Robot SZ1 Fija, G1 Garra	= KJLTVR ++ 311410R01 + G1	== ET Página: 3

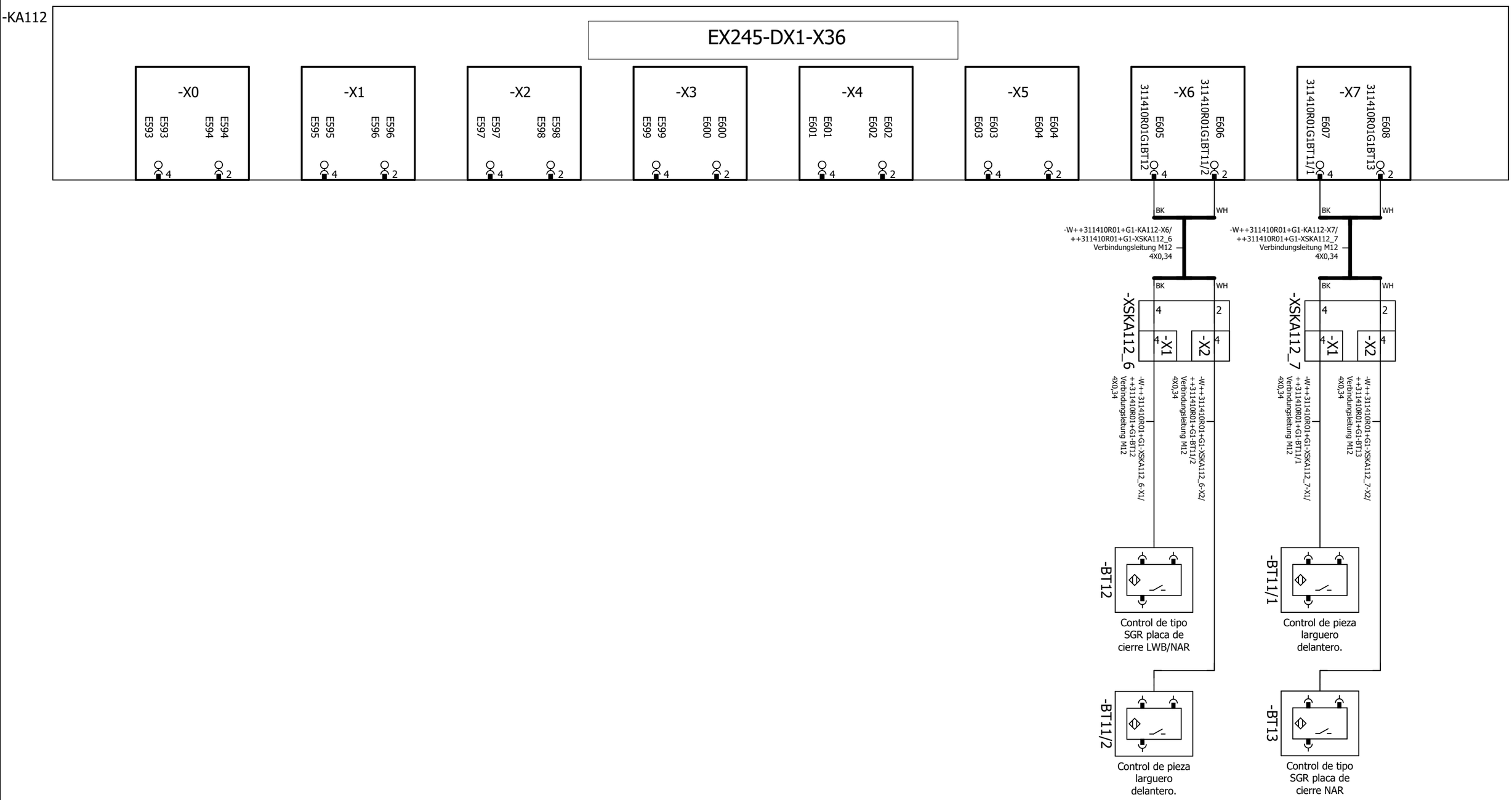

Larguero delantero derecho ARG3, 311310-321300 Emplaza Planta: 66 Nave: 102 Campo: F04	Isla de válvulas Módulo de entradas 1 6DI	No. inv./No. equipo: 66-96D-313786 Nombre de Proyecto / No. de dibujo: 66-E05-01EKJLTVR3	FFT MÉXICO S.A. DE C.V. Dibuj.: PMP-A/B fecha: 12.03.14 Modif.: CARLO fecha: 02.02.23 Fecha de impresión: 26.05.23	Larguero delantero derecho Robot SZ1 Fija, G1 Garra	= KJLTVR ++ 311410R01 + G1	== ET Página: 4

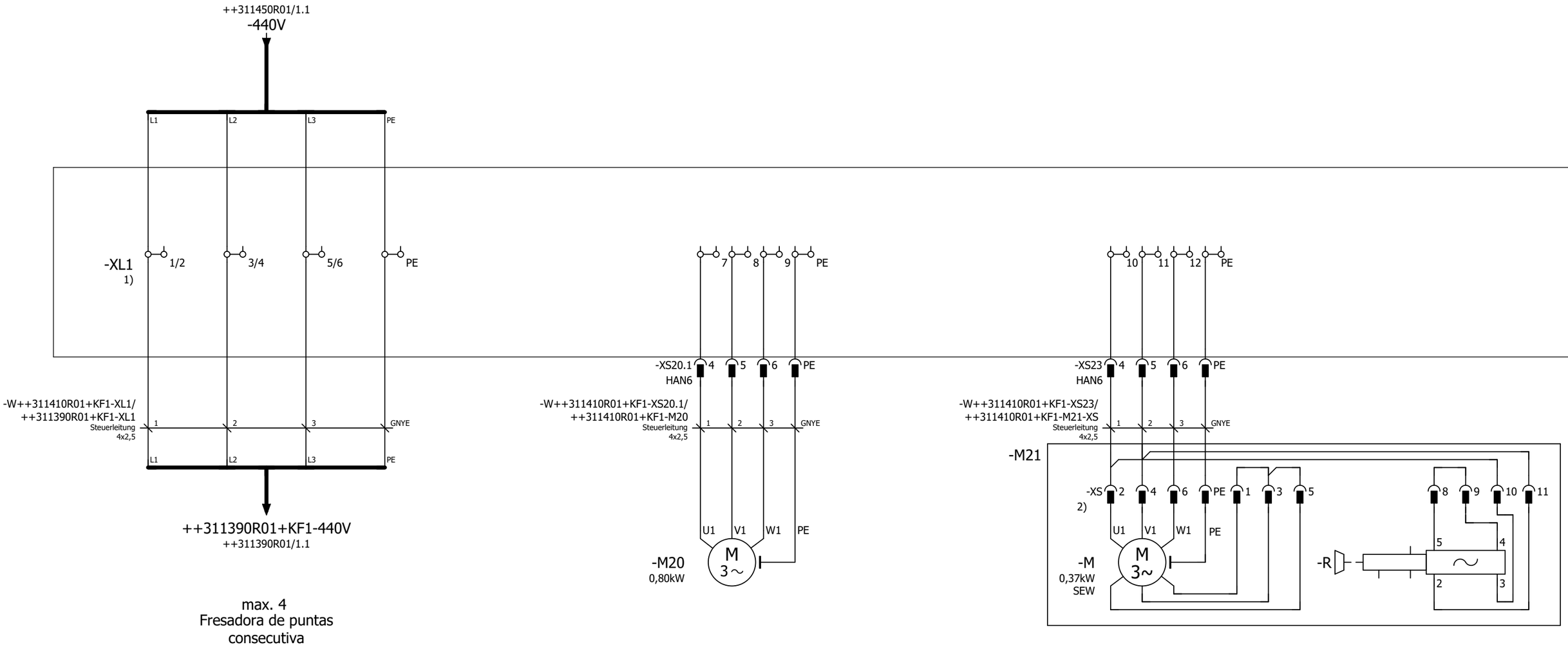

max. 4
Fresadora de puntas
consecutiva

440V
Alimentación Fresadora de
puntas

Fresadora de
puntas ON

Fresadora Abatible
ON

Definición de
los puntos de conexión
de borne 3-Conexiones de cable

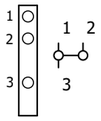

2) Dispositivos de conexión SEW integrados
1) Caja de control de BräuerNSB-1600.020.11

◄ +G1/4 | 0 | 1 | 2 | 3 | 4 | 5 | 6 | 7 | 8 | 9 | 2 ►

Larguero delantero derecho ARG3, 311310-321300 Emplaza Planta: 66 Nave: 102 Campo: F04	Alimentación de tensión Fresadora de puntas motorizada	No. inv./No. equipo: 66-96D-313786 Nombre de Proyecto / No. de dibujo: 66-E05-01EKJLTVR3	FFT MÉXICO S.A. DE C.V. Dibuj.: PMP-A/B fecha: 12.03.14 Modif.: FFT FFT fecha: 13.07.17 Fecha de impresión: 26.05.23	Larguero delantero derecho Robot SZ1 Fija, G1 Fresadora de puntas 1	= KJLTVR ++ 311410R01 + KF1	== ET Página: 1

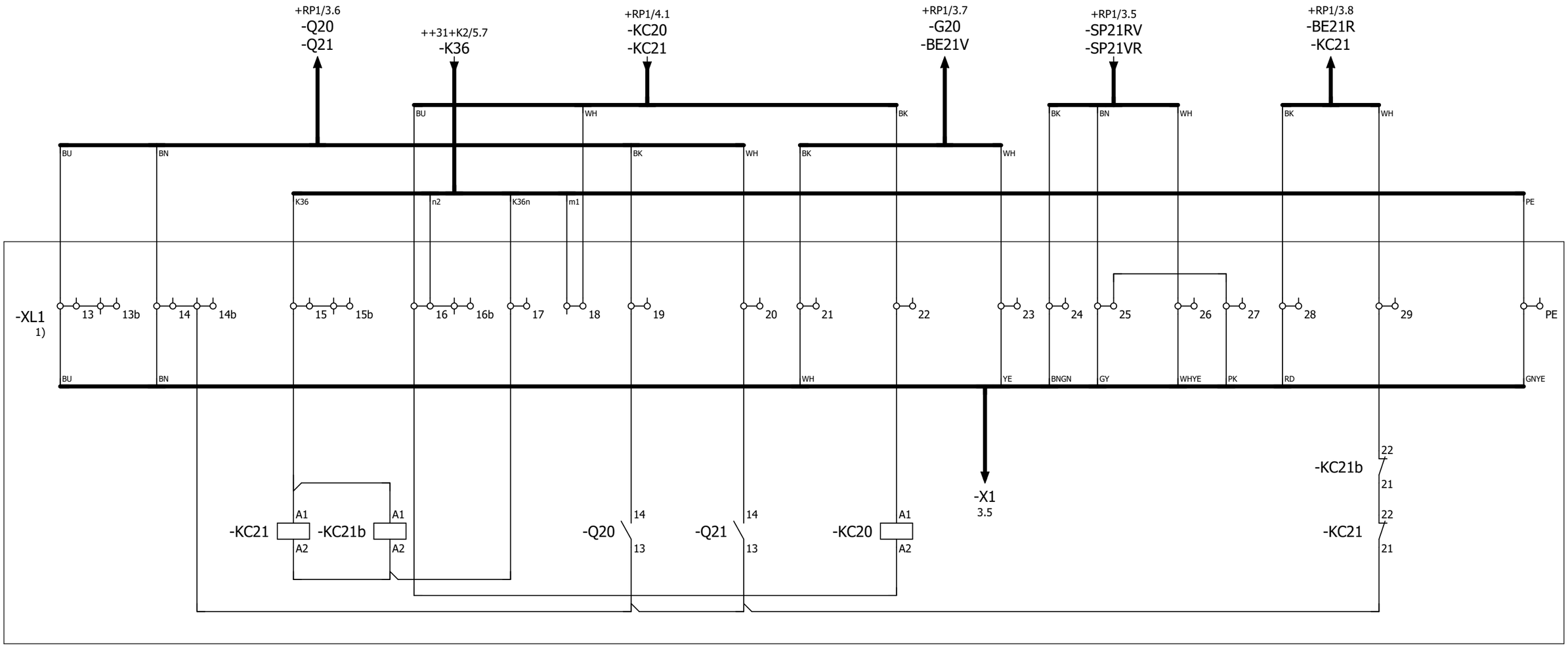

abatir

Control guardamotor Q20 Fresado

Control guardamotor Q21 Abatible

Arranque fresado

Control contactor KC21 Abatible

Definición de
los puntos de conexión
de borne 3-Conexiones de cable

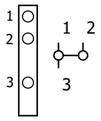

1) Caja de control de BräuerNSB-1600.020.11

Larguero delantero derecho ARG3, 311310-321300 Emplaza Planta: 66 Nave: 102 Campo: F04	Alimentación de tensión Fresadora de puntas motorizada	No. inv./No. equipo: 66-96D-313786 Nombre de Proyecto / No. de dibujo: 66-E05-01EKJLTVR3	FFT MÉXICO S.A. DE C.V. Dibuj.: PMP-A/B fecha: 12.03.14 Modif.: CARLO fecha: 02.02.23 Fecha de impresión: 26.05.23	Larguero delantero derecho Robot SZ1 Fija, G1 Fresadora de puntas 1	= KJLTVR ++ 311410R01 + KF1	== ET Página: 2

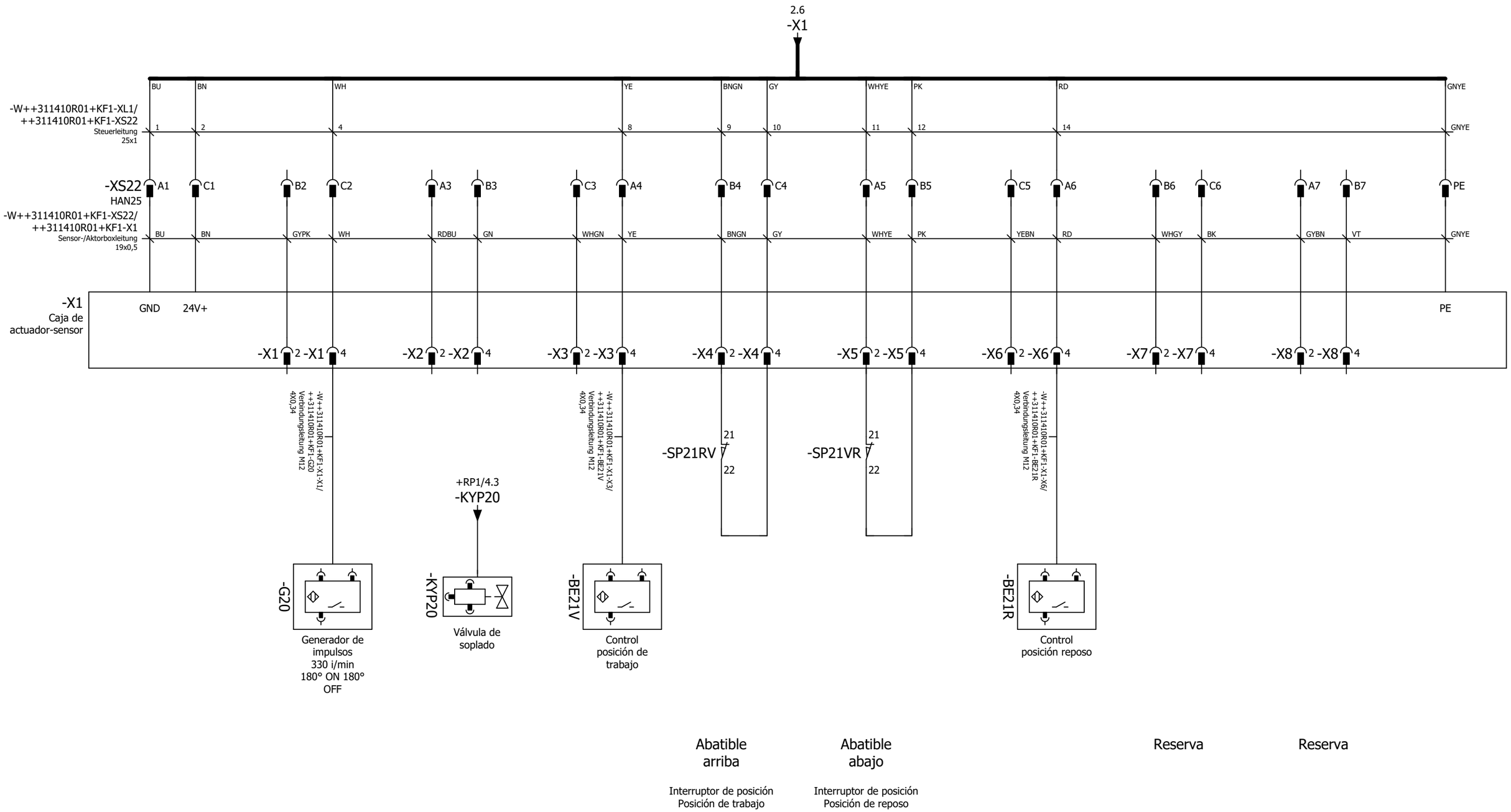

Larguero delantero derecho ARG3, 311310-321300 Emplaza Planta: 66 Nave: 102 Campo: F04	Alimentación de tensión Fresadora de puntas motorizada	No. inv./No. equipo: 66-96D-313786 Nombre de Proyecto / No. de dibujo: 66-E05-01EKJLTVR3	FFT MÉXICO S.A. DE C.V. Dibuj.: PMP-A/B fecha: 12.03.14 Modif.: CARLO fecha: 02.02.23 Fecha de impresión: 26.05.23	Larguero delantero derecho Robot SZ1 Fija, G1 Fresadora de puntas 1	= KJLTVR ++ 311410R01 + KF1	== ET Página: 3	

Denominación Regletero
=KJLTVR++311410R01+KF1-XL1

Textos de función									-W++31+K2-XP/++311410R01+KF1-XL1 5x2,5 mm² Steuerleitung	-W++311450R01+KF1-XL1/++311410R01+KF1-XL1 4x2,5 mm² Steuerleitung	Designación de cable Tipo de cable	Denominación destino exterior y Conexión		Número de bornes [mm²]*	Denominación destino interior y Conexión		Designación de cable Tipo de cable	-W++311410R01+KF1-XL1/++311390R01+KF1-XL1 4x2,5 mm² Steuerleitung	-W++311410R01+KF1-XL1/++311410R01+KF1-XS22 2Sx1 mm² Steuerleitung								Página / ruta
1)										1		++311450R01-XL1	1/2	1/2	++311390R01-XL1	1/2		1									/1.0
Alimentación Fresadora de puntas										2		++311450R01-XL1	3/4	3/4	++311390R01-XL1	3/4		2									/1.1
=										3		++311450R01-XL1	5/6	5/6	++311390R01-XL1	5/6		3									/1.1
Fresadora de puntas ON														7	-XS20.1	4											/1.4
=														8	-XS20.1	5											/1.4
=														9	-XS20.1	6											/1.4
Fresadora Abatible ON														10	-XS23	4											/1.6
=														11	-XS23	5											/1.6
=														12	-XS23	6											/1.7
1)														13	-XS22	A1			1								/2.0
														13b													/2.0
														14	-XS22	C1			2								/2.1
														14b													/2.1
abatir									2			-KF1K36	10	15													/2.2
=														15b													/2.2
=									3			-KF1K36	11	16													/2.2
=														16b													/2.3
=									4			-KF1K36	12	17													/2.3
=									1			-KF1K36	9	18													/2.3
Control guardamotor Q20 Fresado														19													/2.4
Control guardamotor Q21 Abatible														20													/2.4
=														21	-XS22	C2			4								/2.5
Arranque fresado														22													/2.5

* Sección transversal del dimensionado del bornero

Denominación Regletero
=KJLTVR++311410R01+KF1-XL1

Textos de función									-W++311310R01+K2-XP/++311410R01+KF1-XL1 5x2,5 mm² Steuerleitung	-W++311450R01+KF1-XL1/++311410R01+KF1-XL1 4x2,5 mm² Steuerleitung	Designación de cable Tipo de cable	Denominación destino exterior y Conexión		Número de bornes [mm²]*	Denominación destino interior y Conexión		Designación de cable Tipo de cable	-W++311410R01+KF1-XL1/++311410R01+KF1-XS22 25x1 mm² Steuerleitung	-W++311410R01+KF1-XL1/++311390R01+KF1-XL1 4x2,5 mm² Steuerleitung								Página / ruta
Arranque fresado														23	-XS22	A4		8										/2.6
=														24	-XS22	B4		9										/2.6
=														25	-XS22	C4		10										/2.6
=														26	-XS22	A5		11										/2.7
=														27	-XS22	B5		12										/2.7
=														28	-XS22	A6		14										/2.7
Control contactor KC21 Abatible														29														/2.8
Alimentación Fresadora de puntas										GNYE		++311450R01-XL1	PE	PE ⏚	++311390R01-XL1	PE			GNYE									/1.2
Fresadora de puntas ON														PE ⏚	-XS20.1	PE												/1.4
Fresadora Abatible ON														PE ⏚	-XS23	PE												/1.7
Control contactor KC21 Abatible									GNYE			++31+K2-XP	PEb	PE ⏚	-XS22	PE		GNYE										/2.9

* Sección transversal del dimensionado del bornero

Larguero delantero derecho
ARG3, 311310-321300
Emplaza Planta: 66 Nave: 102 Campo: F04

Diagrama de bornes

No. inv./No. equipo: 66-96D-313786
Nombre de Proyecto / No. de dibujo:
66-E05-01EKJLTVR3

FFT MÉXICO S.A. DE C.V.
Dibuj.: PMP-A/B fecha: 12.03.14
Modif.: FFT FFT fecha: 22.01.18
Fecha de impresión: 26.05.23

Larguero delantero derecho | = KJLTVR | == ET
Robot SZ1 Fija, G1 | ++ 311410R01 | Página:
Fresadora de puntas 1 | + KF1 | 5

Denominación de conector
=KJLTVR++311410R01+KF1-M21-XS

Textos de función	-W++311410R01+KF1-XS23/++311410R01+KF1-M21-XS 4x2,5 mm² Steuerleitung	Designación de cable Tipo de cable	Denominación destino exterior y Conexión		Base / Clavija Número	Denominación destino interior y Conexión		Designación de cable Tipo de cable	-W++311410R01+KF1-XS23/++311410R01+KF1-M21-XS 4x2,5 mm² Steuerleitung	Página / ruta
Fresadora Abatible ON			-M21-XS	3	1	-M21-M				/1.7
2)	1		-M21-XS -XS23	10 4	2	-M21-M	U1			/1.6
Fresadora Abatible ON			-M21-XS -M21-XS	5 1	3	-M21-M				/1.7
=	2		-M21-XS -XS23	11 5	4	-M21-M	V1			/1.6
=			-M21-XS	3	5	-M21-M	PE			/1.7
=	3		-XS23	6	6	-M21-M	W1			/1.7
=			-M21-XS	9	8	-M21-R	5			/1.8
=			-M21-XS	8	9	-M21-R	4			/1.8
=			-M21-XS	2	10	-M21-R	3			/1.9
=			-M21-XS	4	11	-M21-R	2			/1.9
=			-M21-M		PE ⏚	-XS23	PE		GNYE	/1.7

Denominación de conector
=KJLTVR++311410R01+KF1-X1-X1

Textos de función	-W++311410R01+KF1-X1/++311410R01+KF1-G20 4X0,34 mm² Verbindungsleitung M12	Designación de cable Tipo de cable	Denominación destino exterior y Conexión		Base / Clavija Número	Denominación destino interior y Conexión		Designación de cable Tipo de cable	Página / ruta
					2				/3.2
			-G20	1	4				/3.2

Larguero delantero derecho
ARG3, 311310-321300
Emplaza Planta: 66 Nave: 102 Campo: F04

Esquema de conector

No. inv./No. equipo: 66-96D-313786
Nombre de Proyecto / No. de dibujo:
66-E05-01EKJLTVR3

FFT MÉXICO S.A. DE C.V.
Dibuj.: PMP-A/B fecha: 12.03.14
Modif.: FFT FFT fecha: 22.01.18
Fecha de impresión: 26.05.23

Larguero delantero derecho | = KJLTVR | == ET
Robot SZ1 Fija, G1 | ++ 311410R01 | Página:
Fresadora de puntas 1 | + KF1 | 6

Denominación de conector
=KJLTVR++311410R01+KF1-X1-X2

Textos de función	Designación de cable / Tipo de cable	Denominación destino exterior y Conexión		Base / Clavija Número	Denominación destino interior y Conexión		Designación de cable / Tipo de cable	Página / ruta
				2				/3.3
				4				/3.3

Denominación de conector
=KJLTVR++311410R01+KF1-X1-X3

Textos de función	Designación de cable / Tipo de cable	Denominación destino exterior y Conexión		Base / Clavija Número	Denominación destino interior y Conexión		Designación de cable / Tipo de cable	Página / ruta
	-W++311410R01+KF1-X1-X3/++311410R01+KF1-BE21V 4X0,34 mm² Verbindungsleitung M12			2				/3.3
		-BE21V	1	4				/3.4

Denominación de conector
=KJLTVR++311410R01+KF1-X1-X4

Textos de función	Designación de cable / Tipo de cable	Denominación destino exterior y Conexión		Base / Clavija Número	Denominación destino interior y Conexión		Designación de cable / Tipo de cable	Página / ruta
Abatible arriba				2				/3.4
=				4				/3.5

Denominación de conector
=KJLTVR++311410R01+KF1-X1-X5

Textos de función	Designación de cable / Tipo de cable	Denominación destino exterior y Conexión		Base / Clavija Número	Denominación destino interior y Conexión		Designación de cable / Tipo de cable	Página / ruta
Abatible abajo				2				/3.5
=				4				/3.6

Denominación de conector
=KJLTVR++311410R01+KF1-X1-X6

Textos de función	Designación de cable / Tipo de cable	Denominación destino exterior y Conexión		Base / Clavija Número	Denominación destino interior y Conexión		Designación de cable / Tipo de cable	Página / ruta
	-W++311410R01+KF1-X1-X6/++311410R01+KF1-BE21R 4X0,34 mm² Verbindungsleitung M12							
Abatible abajo				2				/3.6
=		-BE21R	1	4				/3.6

Denominación de conector
=KJLTVR++311410R01+KF1-X1-X7

Textos de función	Designación de cable / Tipo de cable	Denominación destino exterior y Conexión		Base / Clavija Número	Denominación destino interior y Conexión		Designación de cable / Tipo de cable	Página / ruta
Abatible abajo				2				/3.7
Reserva				4				/3.7

Denominación de conector
=KJLTVR++311410R01+KF1-X1-X8

Textos de función	Designación de cable / Tipo de cable	Denominación destino exterior y Conexión		Base / Clavija Número	Denominación destino interior y Conexión		Designación de cable / Tipo de cable	Página / ruta
Reserva				2				/3.8
=				4				/3.8

Denominación de conector
=KJLTVR++311410R01+KF1-XS20.1

Textos de función	-W++311410R01+KF1-XS20.1/++311410R01+KF1-M20 4x2,5 mm² Steuerleitung / Designación de cable / Tipo de cable	Denominación destino exterior y Conexión		Base / Clavija Número	Denominación destino interior y Conexión		-W++311410R01+KF1-XS20.1/++311410R01+KF1-M20 4x2,5 mm² Steuerleitung / Designación de cable / Tipo de cable	Página / ruta
HAN6		-XL1	7	4	-M20	U1	1	/1.4
Fresadora de puntas ON	2	-M20	V1	5	-XL1	8		/1.4
=	3	-M20	W1	6	-XL1	9		/1.4
=	GNYE	-M20	PE	PE ⏚	-XL1	PE		/1.4

Denominación de conector
=KJLTVR++311410R01+KF1-XS22

Textos de función	-W++311410R01+KF1-XS22/++311410R01+KF1-X1 19x0,5 mm² Sensor-/Aktorboxleitung / Designación de cable / Tipo de cable	Denominación destino exterior y Conexión		Base / Clavija Número	Denominación destino interior y Conexión		-W++311410R01+KF1-XL1/++311410R01+KF1-XS22 25x1 mm² Steuerleitung / Designación de cable / Tipo de cable	Página / ruta
HAN25	BU	-X1	GND	A1	-XL1	13	1	/3.1

Larguero delantero derecho ARG3, 311310-321300 Emplaza Planta: 66 Nave: 102 Campo: F04	Esquema de conector	No. inv./No. equipo: 66-96D-313786 Nombre de Proyecto / No. de dibujo: 66-E05-01EKJLTVR3	FFT MÉXICO S.A. DE C.V. Dibuj.: PMP-A/B fecha: 12.03.14 Modif.: FFT FFT fecha: 22.01.18 Fecha de impresión: 26.05.23	Larguero delantero derecho Robot SZ1 Fija, G1 Fresadora de puntas 1	= KJLTVR ++ 311410R01 + KF1	== ET Página: 9

Denominación de conector
=KJLTVR++311410R01+KF1-XS22

Textos de función	-W++311410R01+KF1-XS22/++311410R01+KF1-X1 19x0,5 mm² Sensor-/Aktorboxleitung	Designación de cable / Tipo de cable	Denominación destino exterior y Conexión		Base / Clavija Número	Denominación destino interior y Conexión		Designación de cable / Tipo de cable	-W++311410R01+KF1-XL1/++311410R01+KF1-XS22 25x1 mm² Steuerleitung	Página / ruta
	RDBU		-X1-X2	2	A3					/3.3
	YE		-X1-X3	4	A4	-XL1	23		8	/3.4
Abatible abajo	WHYE		-X1-X5	2	A5	-XL1	26		11	/3.5
=	RD		-X1-X6	4	A6	-XL1	28		14	/3.6
Reserva	GYBN		-X1-X8	2	A7					/3.8
	GYPK		-X1-X1	2	B2					/3.2
	GN		-X1-X2	4	B3					/3.3
Abatible arriba	BNGN		-X1-X4	2	B4	-XL1	24		9	/3.4
Abatible abajo	PK		-X1-X5	4	B5	-XL1	27		12	/3.6
=	WHGY		-X1-X7	2	B6					/3.7
Reserva	VT		-X1-X8	4	B7					/3.8
	BN		-X1	24V+	C1	-XL1	14		2	/3.1
	WH		-X1-X1	4	C2	-XL1	21		4	/3.2
	WHGN		-X1-X3	2	C3					/3.3
Abatible arriba	GY		-X1-X4	4	C4	-XL1	25		10	/3.5
Abatible abajo	YEBN		-X1-X6	2	C5					/3.6
Reserva	BK		-X1-X7	4	C6					/3.7
=	GNYE		-X1	PE	PE ⏚	-XL1	PE		GNYE	/3.9

Larguero delantero derecho
ARG3, 311310-321300
Emplaza Planta: 66 Nave: 102 Campo: F04

Esquema de conector

No. inv./No. equipo: 66-96D-313786
Nombre de Proyecto / No. de dibujo:
66-E05-01EKJLTVR3

FFT MÉXICO S.A. DE C.V.
Dibuj.: PMP-A/B fecha: 12.03.14
Modif.: FFT FFT fecha: 22.01.18
Fecha de impresión: 26.05.23

Larguero delantero derecho | = KJLTVR | == ET
Robot SZ1 Fija, G1 | ++ 311410R01 | Página:
Fresadora de puntas 1 | + KF1 | 10

Denominación de conector
=KJLTVR++311410R01+KF1-XS23

Textos de función	-W++311410R01+KF1-XS23/++311410R01+KF1-M21-XS 4x2,5 mm² Steuerleitung	Designación de cable / Tipo de cable	Denominación destino exterior y Conexión		Base / Clavija Número	Denominación destino interior y Conexión		Designación de cable / Tipo de cable	-W++311410R01+KF1-XS23/++311410R01+KF1-M21-XS 4x2,5 mm² Steuerleitung	Página / ruta
HAN6			-XL1	10	4	-M21-XS	2		1	/1.6
Fresadora Abatible ON	2		-M21-XS	4	5	-XL1	11			/1.6
=	3		-M21-XS	6	6	-XL1	12			/1.7
=	GNYE		-M21-XS	PE	PE ⏚	-XL1	PE			/1.7

Larguero delantero derecho
ARG3, 311310-321300
Emplaza Planta: 66 Nave: 102 Campo: F04

Esquema de conector

No. inv./No. equipo: 66-96D-313786
Nombre de Proyecto / No. de dibujo:
66-E05-01EKJLTVR3

FFT MÉXICO S.A. DE C.V.
Dibuj.: PMP-A/B fecha: 12.03.14
Modif.: FFT FFT fecha: 22.01.18
Fecha de impresión: 26.05.23

Larguero delantero derecho	= KJLTVR	== ET
Robot SZ1 Fija, G1	++ 311410R01	Página:
Fresadora de puntas 1	+ KF1	11

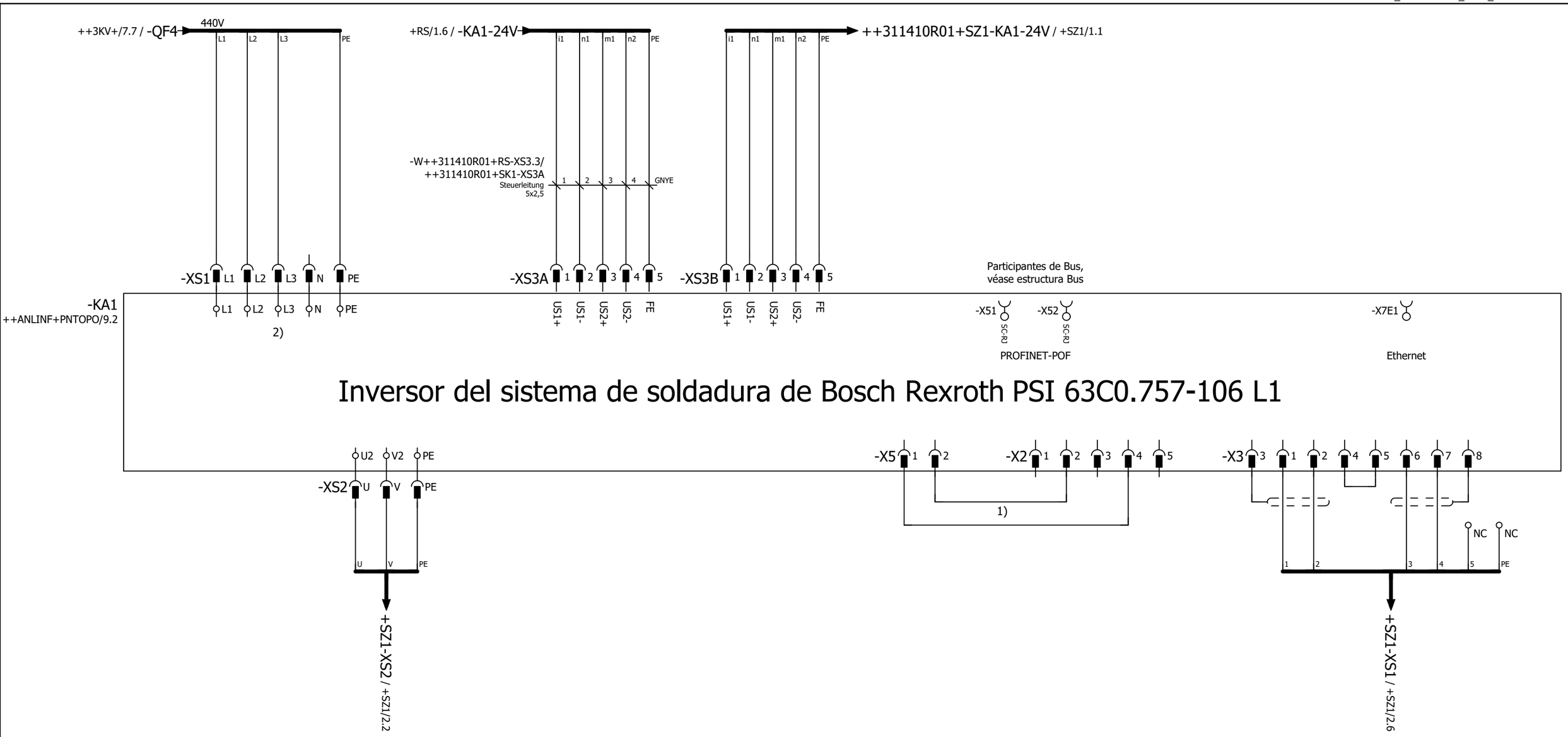

	Slave-Basic		Master-Basic
	Option	Dirección E/A	Dirección E/A
SK1	B	145 - 160	785 - 832
SK2	D	177 - 192	945 - 992
SK3	F	209 - 224	1105 - 1152

2) 440V Alimentación XS1 - KA1 a través de Interruptor Principal.

1) Conexiones X5/1 a X2/4 y X5/2 a X2/2 se eliminan en caso de conexión de válvula proporcional.

Larguero delantero derecho
ARG3, 311310-321300
Emplaza Planta: 66 Nave: 102 Campo: F04

Bosch Rexroth PSI 63C0.757-106 L1
(440V)

No. inv./No. equipo: 66-96D-313786
Nombre de Proyecto / No. de dibujo:
66-E05-01EKJLTVR3

FFT MÉXICO S.A. DE C.V.
Dibuj.: PMP-A/B fecha: 12.03.14
Modif.: CARLO fecha: 02.02.23
Fecha de impresión: 26.05.23

Larguero delantero derecho | = KJLTVR | == ET
Robot SZ1 Fija, G1 | ++ 311410R01 | Página:
Control de soldadura | + SK1 | 1

Denominación de conector
=KJLTVR++311410R01+SK1-KA1-X2

Textos de función	Designación de cable / Tipo de cable	Denominación destino exterior y Conexión		Base / Clavija Número	Denominación destino interior y Conexión		Designación de cable / Tipo de cable	Página / ruta
Pilotaje válvula proporcional				1				/1.6
=				2	-KA1-X5	2		/1.6
=				3				/1.6
=				4	-KA1-X5	1		/1.6
=				5				/1.7

Denominación de conector
=KJLTVR++311410R01+SK1-KA1-X3

Textos de función	-W++311410R01+SK1-KA1-X3/++311410R01+SZ1-T1-XS1 6x1 (3x1+2x1+1x1) mm² Steuerleitung	Designación de cable / Tipo de cable	Denominación destino exterior y Conexión		Base / Clavija Número	Denominación destino interior y Conexión		Designación de cable / Tipo de cable	Página / ruta
KSR	1		+SZ1-T1-XS1	A1	1				/1.7
=	2		+SZ1-T1-XS1	B1	2				/1.8
Apantallado					3				/1.7
KSR					4	-KA1-X3	5		/1.8
=					5	-KA1-X3	4		/1.8
Medición tensión secundaria	3		+SZ1-T1-XS1	D1	6				/1.8
=	4		+SZ1-T1-XS1	E1	7				/1.8
Apantallado					8				/1.9

Denominación de conector
=KJLTVR++311410R01+SK1-KA1-X5

Textos de función	Designación de cable / Tipo de cable	Denominación destino exterior y Conexión		Base / Clavija Número	Denominación destino interior y Conexión		Designación de cable / Tipo de cable	Página / ruta
Pilotaje válvula proporcional				1	-KA1-X2	4		/1.5
=				2	-KA1-X2	2		/1.5

Denominación de conector
=KJLTVR++311410R01+SK1-XS1

Textos de función		Designación de cable / Tipo de cable	Denominación destino exterior y Conexión		Base / Clavija Número	Denominación destino interior y Conexión		Designación de cable / Tipo de cable	Página / ruta
	-W++3KV-QF4/++311410R01+SK1-XS1 4x35 mm² Steuerleitung								
440V	1		++3KV-QF4	2	L1	-KA1-XL1	L1		/1.1
Alimentación	2		++3KV-QF4	4	L2	-KA1-XL1	L2		/1.1
=	3		++3KV-QF4	6	L3	-KA1-XL1	L3		/1.1
=					N	-KA1-XL1	N		/1.1
=	GNYE		++3KV-PE	8	PE ⏚	-KA1-XL1	PE		/1.2

Denominación de conector
=KJLTVR++311410R01+SK1-XS2

Textos de función	Designación de cable / Tipo de cable: -W++311410R01+SK1-XS2/++311410R01+SZ1-T1-XS2 3x35 mm² H07RN-F	Denominación destino exterior y Conexión		Base / Clavija Número	Denominación destino interior y Conexión		Designación de cable / Tipo de cable	Página / ruta
Alimentación de tensión Trafo de soldadura	GNYE	+SZ1-T1-XS2	PE	PE ⏚	-KA1-XL2	PE		/1.2
=	BK	+SZ1-T1-XS2	U	U	-KA1-XL2	U2		/1.2
=	BU	+SZ1-T1-XS2	V	V	-KA1-XL2	V2		/1.2

Denominación de conector
=KJLTVR++311410R01+SK1-XS3A

Textos de función	Designación de cable / Tipo de cable: -W++311410R01+RS-XS3.3/++311410R01+SK1-XS3A 5x2,5 mm² Steuerleitung	Denominación destino exterior y Conexión		Base / Clavija Número	Denominación destino interior y Conexión		Designación de cable / Tipo de cable	Página / ruta
24V Power IN	1	+RS-XS3.3	1:i3	1				/1.3
Alimentación de tensión	2	+RS-XS3.3	2:n3	2				/1.3
=	3	+RS-XS3.3	3:m1	3				/1.3
=	4	+RS-XS3.3	4:n2	4				/1.3
=	GNYE	+RS-XS3.3	5:FE	5				/1.4

Denominación de conector
=KJLTVR++311410R01+SK1-XS3B

Textos de función	Designación de cable -W++311410R01+SK1-XS3B/++311410R01+SZ1-KA1-X0 5x2,5 mm² Steuerleitung	Tipo de cable	Denominación destino exterior y Conexión		Base / Clavija Número	Denominación destino interior y Conexión		Designación de cable Tipo de cable	Página / ruta
24V Power OUT	1		+SZ1-KA1-I	1:US1+	1				/1.4
Alimentación de tensión	2		+SZ1-KA1-I	2:US1-	2				/1.4
=	3		+SZ1-KA1-I	3:US2+	3				/1.4
=	4		+SZ1-KA1-I	4:US2-	4				/1.4
=	GNYE		+SZ1-KA1-I	5:FE	5				/1.5

Larguero delantero derecho
ARG3, 311310-321300
Emplaza Planta: 66 Nave: 102 Campo: F04

Esquema de conector

No. inv./No. equipo: 66-96D-313786
Nombre de Proyecto / No. de dibujo:
66-E05-01EKJLTVR3

FFT MÉXICO S.A. DE C.V.
Dibuj.: PMP-A/B fecha: 12.03.14
Modif.: FFT FFT fecha: 22.01.18
Fecha de impresión: 26.05.23

Larguero delantero derecho	= KJLTVR	== ET
Robot SZ1 Fija, G1	++ 311410R01	Página:
Control de soldadura	+ SK1	5

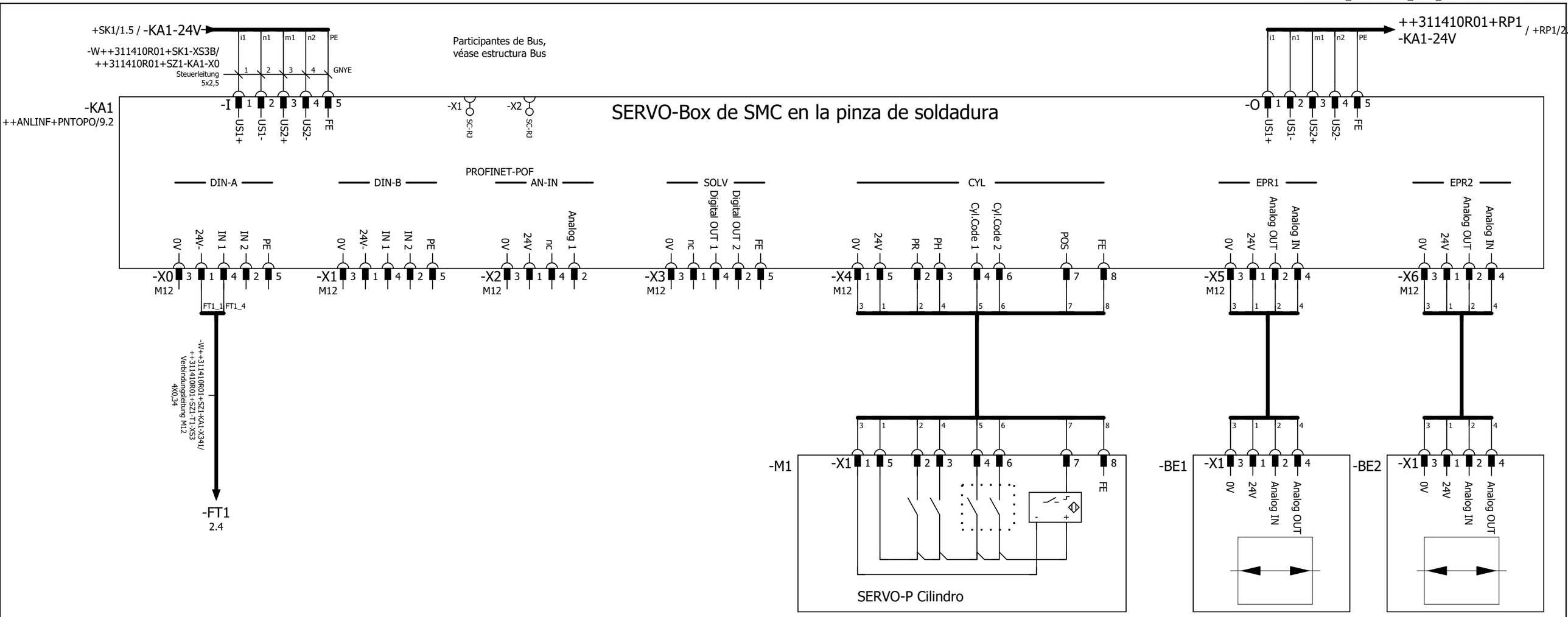

FT1
Vigilancia de
temperatura

	Slave-Basic		Master-Basic
	Option	Dirección E/A	Dirección E/A
SZ1	A	129 - 144	705 - 784
SZ2	C	161 - 176	865 - 944
SZ3	E	193 - 208	1025 - 1104

Larguero delantero derecho
ARG3, 311310-321300
Emplaza Planta: 66 Nave: 102 Campo: F04

SMC Servo-Box

No. inv./No. equipo: 66-96D-313786
Nombre de Proyecto / No. de dibujo:
66-E05-01EKJLTVR3

FFT MÉXICO S.A. DE C.V.
Dibuj.: PMP-A/B fecha: 12.03.14
Modif.: CARLO fecha: 02.02.23
Fecha de impresión: 26.05.23

Larguero delantero derecho = KJLTVR == ET
Robot SZ1 Fija, G1 ++ 311410R01
Pinza de soldadura + SZ1
Página: 1

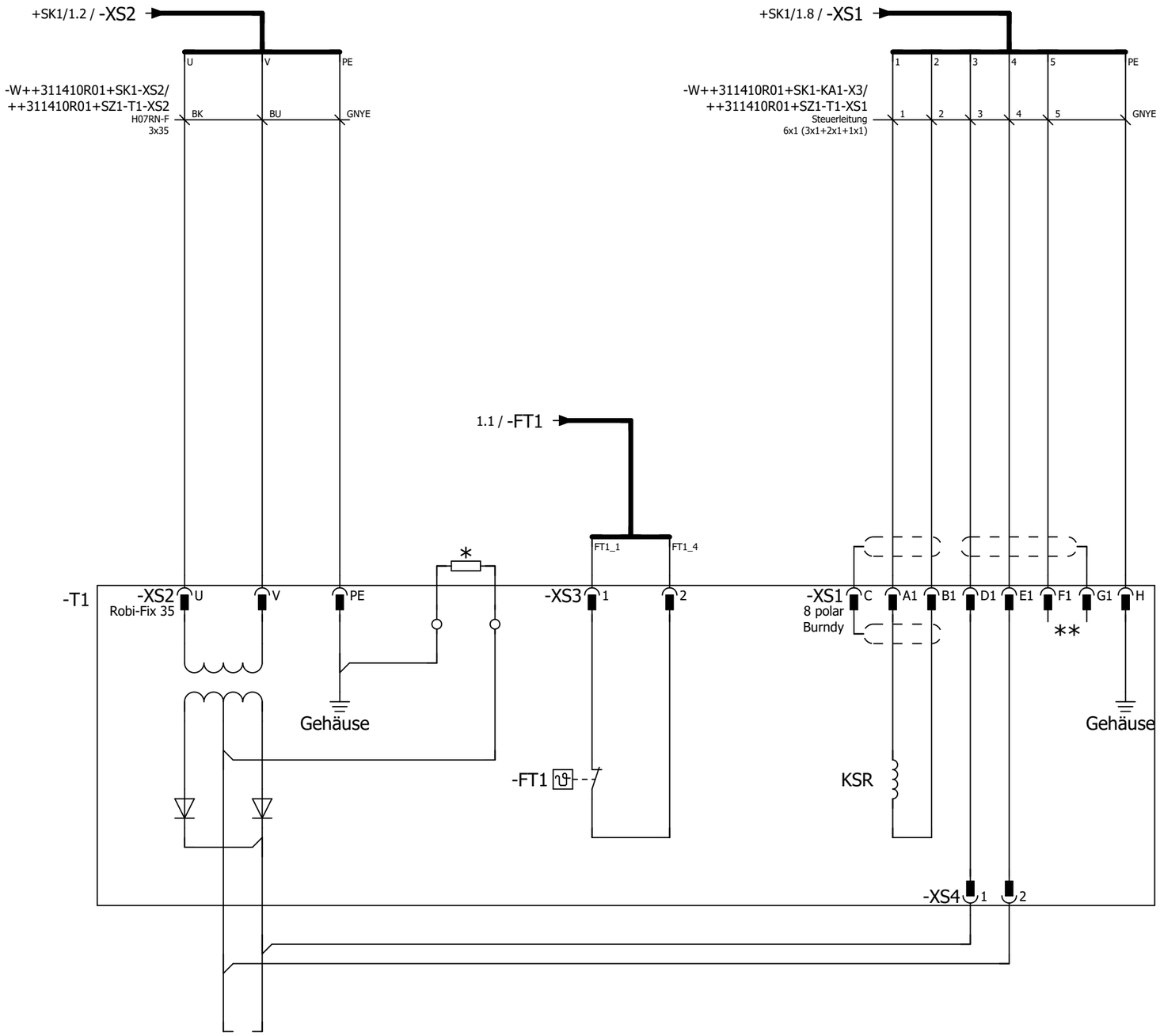

Transformador de soldadura

* * F1+G1- Contacto en transformador no dispuesto.

* 1kOhm- Resistor de seguridad FI montado en el
Trafo. Paso de cables a través de la tapa. Puente cable de tierra (MPE abi

Larguero delantero derecho ARG3, 311310-321300 Emplaza Planta: 66 Nave: 102 Campo: F04	Transformador de soldadura	No. inv./No. equipo: 66-96D-313786 Nombre de Proyecto / No. de dibujo: 66-E05-01EKJLTVR3	FFT MÉXICO S.A. DE C.V. Dibuj.: PMP-A/B fecha: 12.03.14 Modif.: FFT FFT fecha: 13.07.17 Fecha de impresión: 26.05.23	Larguero delantero derecho Robot SZ1 Fija, G1 Pinza de soldadura	= KJLTVR ++ 311410R01 + SZ1	== ET Página: 2

Denominación de conector
=KJLTVR++311410R01+SZ1-KA1-X0

Textos de función	Designación de cable / Tipo de cable	Denominación destino exterior y Conexión		Base / Clavija Número	Denominación destino interior y Conexión		Designación de cable / Tipo de cable	-W++311410R01+SZ1-KA1-X341/++311410R01+SZ1-T1-XS3 4X0,34 mm² Verbindungsleitung M12	Página / ruta
FT1				1	-T1-XS3	1			/1.1
Vigilancia de temperatura				2					/1.1
M12				3					/1.1
Vigilancia de temperatura				4	-T1-XS3	2			/1.1
=				5					/1.1

Larguero delantero derecho
ARG3, 311310-321300
Emplaza Planta: 66 Nave: 102 Campo: F04

Esquema de conector

No. inv./No. equipo: 66-96D-313786
Nombre de Proyecto / No. de dibujo:
66-E05-01EKJLTVR3

FFT MÉXICO S.A. DE C.V.
Dibuj.: PMP-A/B fecha: 12.03.14
Modif.: FFT FFT fecha: 22.01.18
Fecha de impresión: 26.05.23

Larguero delantero derecho | = KJLTVR | == ET
Robot SZ1 Fija, G1 | ++ 311410R01 | Página:
Pinza de soldadura | + SZ1 | 3

Cliente: (Propietario de la instalación)

Volkswagen de México

Nombre de Proyecto / No. de dibujo: 66-E05-01EKJLTVR3

Instalación: =KJLTVR

Lugar de instalación: ++311450R01

Descripción lugar de instalación: Robot SZ1 Fija, G1

Informaciones de la instalación:

Año de fabricación: 2016

Sistema de PLC: Siemens CPU319-F
Sistema de Bus: Profinet

	Red general:	Red soldadura (si se dispone):
Tensión:	440V	440V
Intensidad nominal:	67.7A	165.3A
Potencia	51.6kVA	126kVA
Punto de aliment:	UKVG-04 SAL.65	SVG-06A SAL.4
Fusible previo:	100A	200A

Informaciones EPLAN:

Cantidad total de hojas:	620
Última modificación:	02.02.23
Último adaptador:	CARLO
Última versión de EPLAN usada:	2.7.3
Última versión Build de EPLAN usada:	11418
Tipo de proyecto:	Projeto do esquema

Encadenado con controles de terceros:

Instalación(es):	Larguero delantero derecho
Número(s) de dibujo(s):	66-E00-01EKJLTVR1, 66-E00-01EKJLTVR4
No. inv./No. equipo:	66-96D-313786

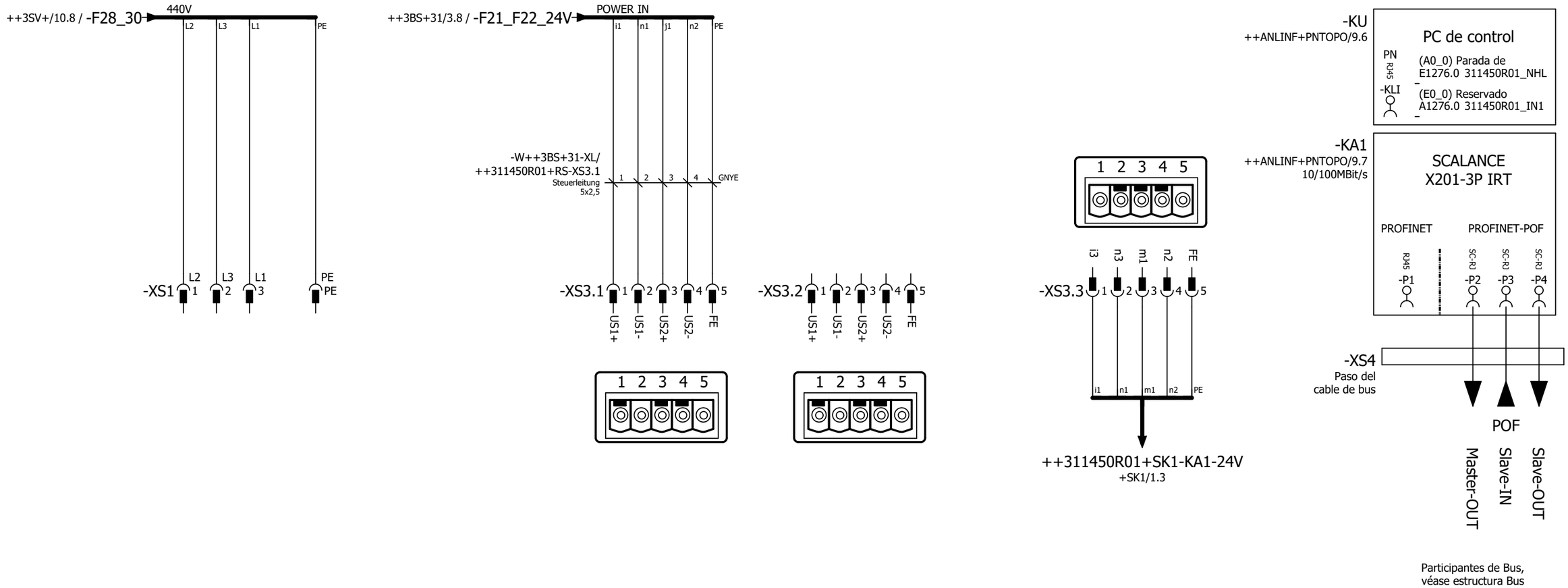

440V
Alimentación Robot

24V Power IN
Alimentación de tensión

24V Power OUT
Alimentación de tensión

24V
Alimentación de tensión

Switch

Larguero delantero derecho
ARG3, 311310-321300
Emplaza Planta: 66 Nave: 102 Campo: F04

440V AC Alimentación,
24V Interfaz, Conexión Bus

No. inv./No. equipo: 66-96D-313786
Nombre de Proyecto / No. de dibujo:
66-E05-01EKJLTVR3

FFT MÉXICO S.A. DE C.V.
Dibuj.: PMP-A/B fecha: 12.03.14
Modif.: CARLO fecha: 02.02.23
Fecha de impresión: 26.05.23

Larguero delantero derecho	= KJLTVR	== ET
Robot SZ1 Fija, G1	++ 311450R01	Página: 1
Armario del robot	+ RS	

Denominación de conector
=KJLTVR++311450R01+RS-XS1

Textos de función	Designación de cable / Tipo de cable	Denominación destino exterior y Conexión	Base / Clavija Número	Denominación destino interior y Conexión		Designación de cable / Tipo de cable	-W++3SV-XL/++311450R01+RS-XS1 4x6 mm² Steuerleitung	Página / ruta
440V			1	++3SV-XL	57		1	/1.1
Alimentación Robot			2	++3SV-XL	58		2	/1.1
=			3	++3SV-XL	56		3	/1.1
=			PE ⏚	++3SV-XL	60		GNYE	/1.1

Denominación de conector
=KJLTVR++311450R01+RS-XS3.1

Textos de función	Designación de cable / Tipo de cable	Denominación destino exterior y Conexión	Base / Clavija Número	Denominación destino interior y Conexión		Designación de cable / Tipo de cable	-W++3BS+31-XL/++311450R01+RS-XS3.1 5x2,5 mm² Steuerleitung	Página / ruta
24V Power IN			1	++3BS+31-XL	52		1	/1.3
Alimentación de tensión			2	++3BS+31-XL	53		2	/1.3
=			3	++3BS+31-XL	54		3	/1.3
=			4	++3BS+31-XL	55		4	/1.4
=			5	++3BS+31-XL	56		GNYE	/1.4

Denominación de conector
=KJLTVR++311450R01+RS-XS3.2

Textos de función	Designación de cable / Tipo de cable	Denominación destino exterior y Conexión	Base / Clavija Número	Denominación destino interior y Conexión	Designación de cable / Tipo de cable	Página / ruta
24V Power OUT			1			/1.4
Alimentación de tensión			2			/1.4
=			3			/1.5
=			4			/1.5
=			5			/1.5

Denominación de conector
=KJLTVR++311450R01+RS-XS3.3

Textos de función	Designación de cable / Tipo de cable	Denominación destino exterior y Conexión	Base / Clavija Número	Denominación destino interior y Conexión		Designación de cable / Tipo de cable	-W++311450R01+RS-XS3.3/++311450R01+SK1-XS3A 5x2,5 mm² Steuerleitung	Página / ruta
24V			1	+SK1-XS3A	1:US1+		1	/1.6
Alimentación de tensión			2	+SK1-XS3A	2:US1-		2	/1.6
=			3	+SK1-XS3A	3:US2+		3	/1.6
=			4	+SK1-XS3A	4:US2-		4	/1.6
=			5	+SK1-XS3A	5:FE		GNYE	/1.6

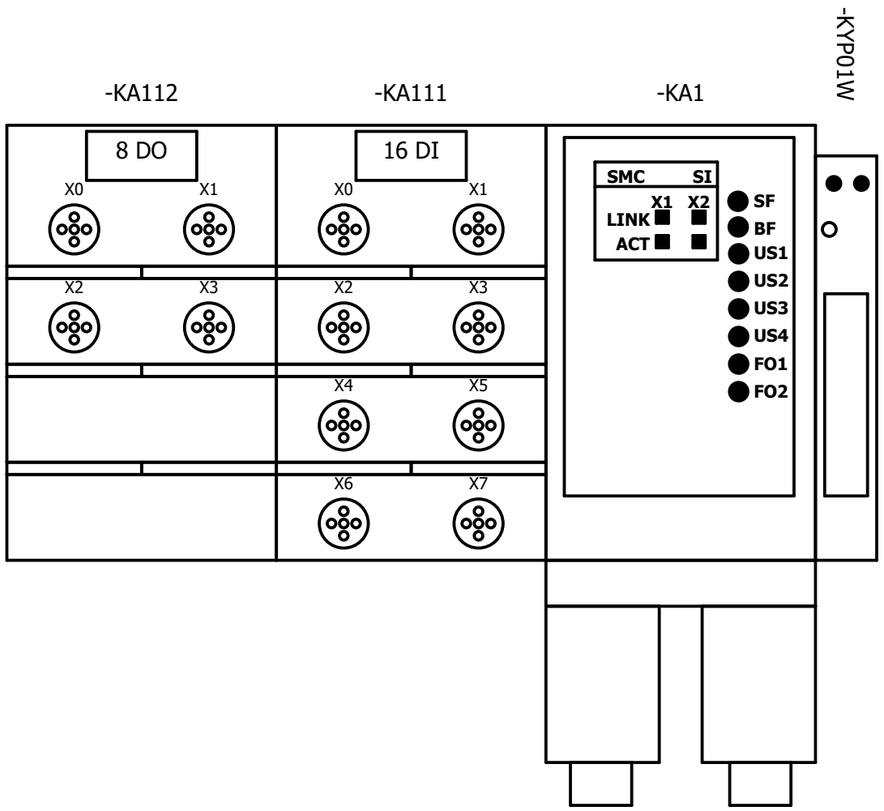

Larguero delantero derecho
ARG3, 311310-321300
Emplaza Planta: 66 Nave: 102 Campo: F04

Esquema de montaje

No. inv./No. equipo: 66-96D-313786
Nombre de Proyecto / No. de dibujo:
66-E05-01EKJLTVR3

FFT MÉXICO S.A. DE C.V.
Dibuj.: PMP-A/B fecha: 12.03.14
Modif.: FFT FFT fecha: 30.01.17
Fecha de impresión: 26.05.23

Larguero delantero derecho	= KJLTVR	== ET
Robot SZ1 Fija, G1	++ 311450R01	Página:
Panoplia de Fluidos de Robot (RIP)	+ RP1	1

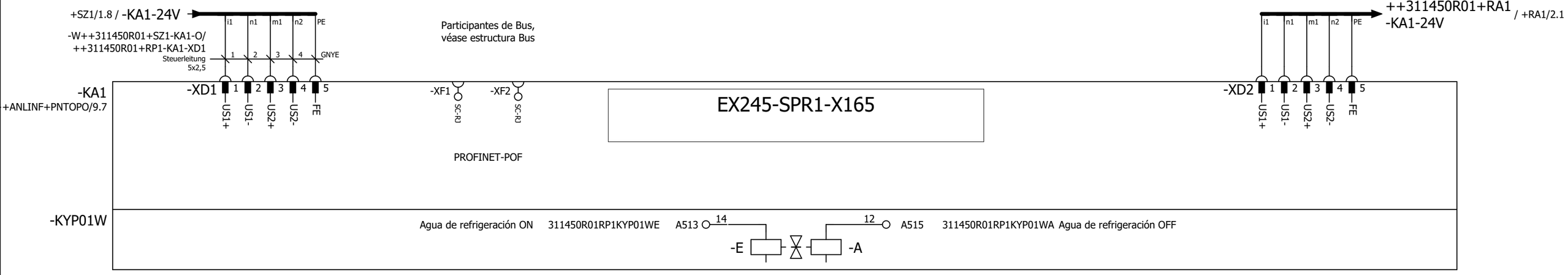

Larguero delantero derecho ARG3, 311310-321300 Emplaza Planta: 66 Nave: 102 Campo: F04	24V-Alimentación y válvulas	No. inv./No. equipo: 66-96D-313786 Nombre de Proyecto / No. de dibujo: 66-E05-01EKJLTVR3	FFT MÉXICO S.A. DE C.V. Dibuj.: PMP-A/B fecha: 12.03.14 Modif.: CARLO fecha: 02.02.23 Fecha de impresión: 26.05.23	Larguero delantero derecho Robot SZ1 Fija, G1 Panoplia de Fluidos de Robot (RIP)	= KJLTVR ++ 311450R01 + RP1	== ET Página: 2	

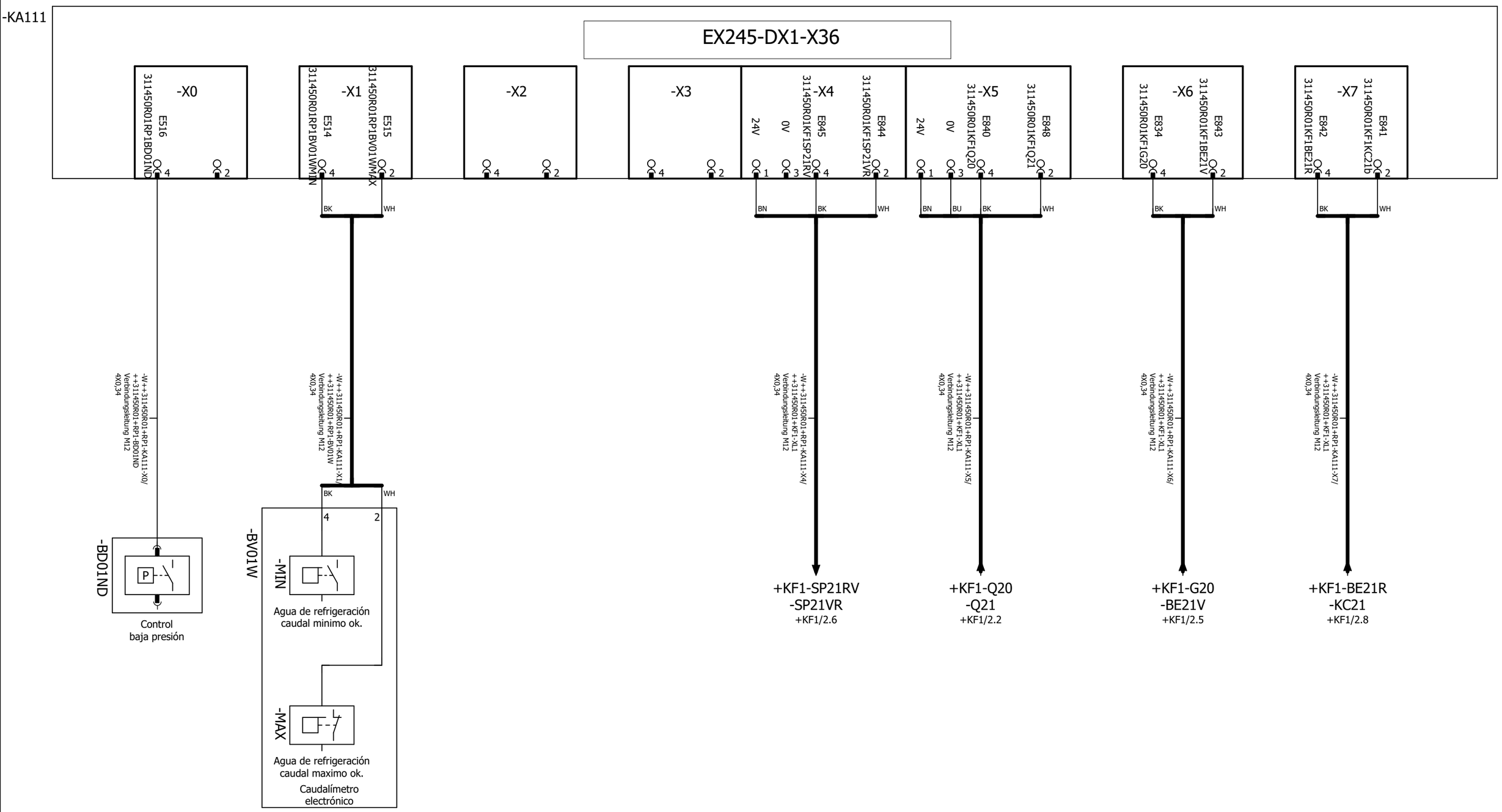

Larguero delantero derecho ARG3, 311310-321300 Emplaza Planta: 66 Nave: 102 Campo: F04	Entradas -KA111	No. inv./No. equipo: 66-96D-313786 Nombre de Proyecto / No. de dibujo: 66-E05-01EKJLTVR3	FFT MÉXICO S.A. DE C.V. Dibuj.: PMP-A/B fecha: 12.03.14 Modif.: CARLO fecha: 02.02.23 Fecha de impresión: 26.05.23	Larguero delantero derecho Robot SZ1 Fija, G1 Panoplia de Fluidos de Robot (RIP)	= KJLTVR ++ 311450R01 + RP1	== ET Página: 3

Larguero delantero derecho ARG3, 311310-321300 Emplaza Planta: 66 Nave: 102 Campo: F04	Salidas -KA112	No. inv./No. equipo: 66-96D-313786 Nombre de Proyecto / No. de dibujo: 66-E05-01EKJLTVR3	FFT MÉXICO S.A. DE C.V. Dibuj.: PMP-A/B fecha: 12.03.14 Modif.: CARLO fecha: 02.02.23 Fecha de impresión: 26.05.23	Larguero delantero derecho Robot SZ1 Fija, G1 Panoplia de Fluidos de Robot (RIP)	= KJLTVR ++ 311450R01 + RP1	== ET Página: 4

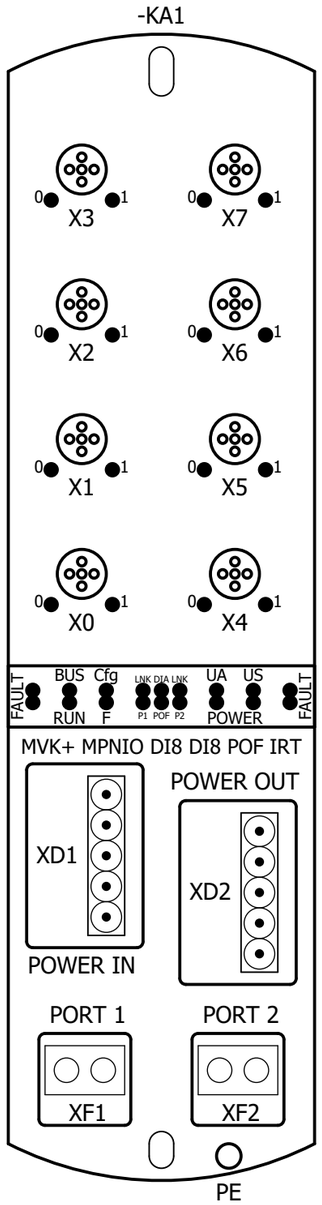

Larguero delantero derecho ARG3, 311310-321300 Emplaza Planta: 66 Nave: 102 Campo: F04	Esquema de montaje	No. inv./No. equipo: 66-96D-313786 Nombre de Proyecto / No. de dibujo: 66-E05-01EKJLTVR3	FFT MÉXICO S.A. DE C.V. Dibuj.: PMP-A/B fecha: 12.03.14 Modif.: FFT FFT fecha: 30.01.17 Fecha de impresión: 26.05.23	Larguero delantero derecho Robot SZ1 Fija, G1 Robot eje 1	= KJLTVR ++ 311450R01 + RA1	== ET Página: 1

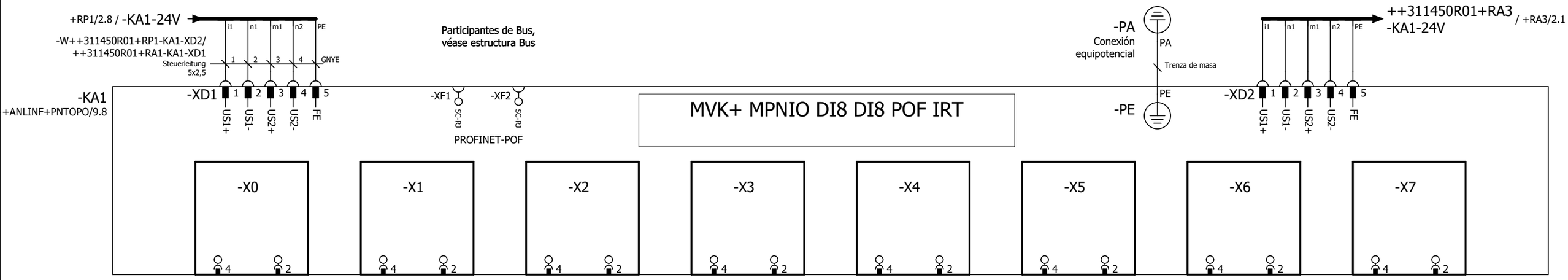

◄ 1	0	1	2	3	4	5	6	7	8	9	+RA3/1 ►

Larguero delantero derecho ARG3, 311310-321300 Emplaza Planta: 66 Nave: 102 Campo: F04	24V-Alimentación y válvulas	No. inv./No. equipo: 66-96D-313786 Nombre de Proyecto / No. de dibujo: 66-E05-01EKJLTVR3	FFT MÉXICO S.A. DE C.V. Dibuj.: PMP-A/B fecha: 12.03.14 Modif.: CARLO fecha: 02.02.23 Fecha de impresión: 26.05.23	Larguero delantero derecho Robot SZ1 Fija, G1 Robot eje 1	= KJLTVR ++ 311450R01 + RA1	== ET Página: 2

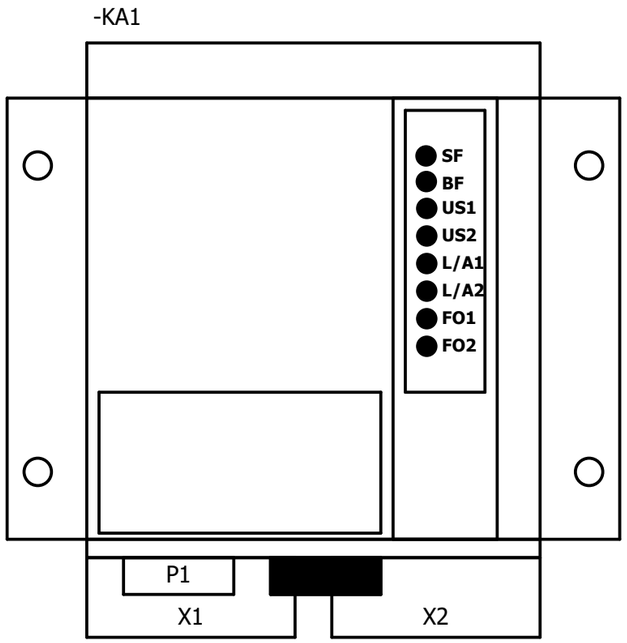

Larguero delantero derecho ARG3, 311310-321300 Emplaza Planta: 66 Nave: 102 Campo: F04	Esquema de montaje	No. inv./No. equipo: 66-96D-313786 Nombre de Proyecto / No. de dibujo: 66-E05-01EKJLTVR3	FFT MÉXICO S.A. DE C.V. Dibuj.: PMP-A/B fecha: 12.03.14 Modif.: FFT FFT fecha: 02.03.17 Fecha de impresión: 26.05.23	Larguero delantero derecho Robot SZ1 Fija, G1 Robot eje 3	= KJLTVR ++ 311450R01 + RA3	== ET Página: 1

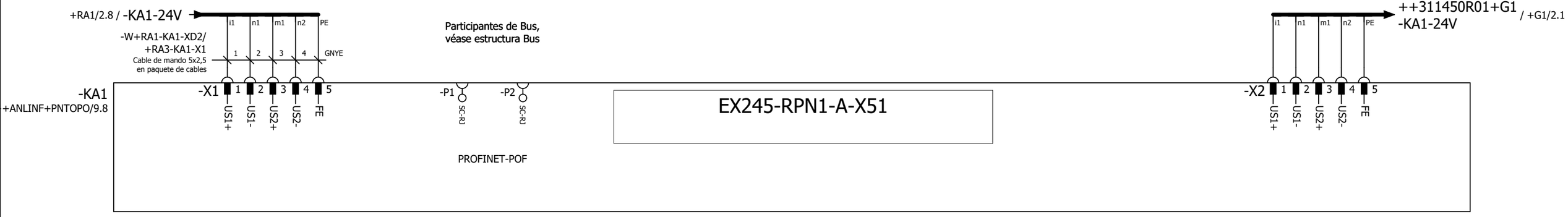

◄ 1	0	1	2	3	4	5	6	7	8	9	+G1/1 ►

Larguero delantero derecho ARG3, 311310-321300 Emplaza Planta: 66 Nave: 102 Campo: F04	24V-Alimentación y válvulas	No. inv./No. equipo: 66-96D-313786 Nombre de Proyecto / No. de dibujo: 66-E05-01EKJLTVR3	FFT MÉXICO S.A. DE C.V. Dibuj.: PMP-A/B fecha: 12.03.14 Modif.: CARLO fecha: 02.02.23 Fecha de impresión: 26.05.23	Larguero delantero derecho Robot SZ1 Fija, G1 Robot eje 3	= KJLTVR ++ 311450R01 + RA3	== ET Página: 2

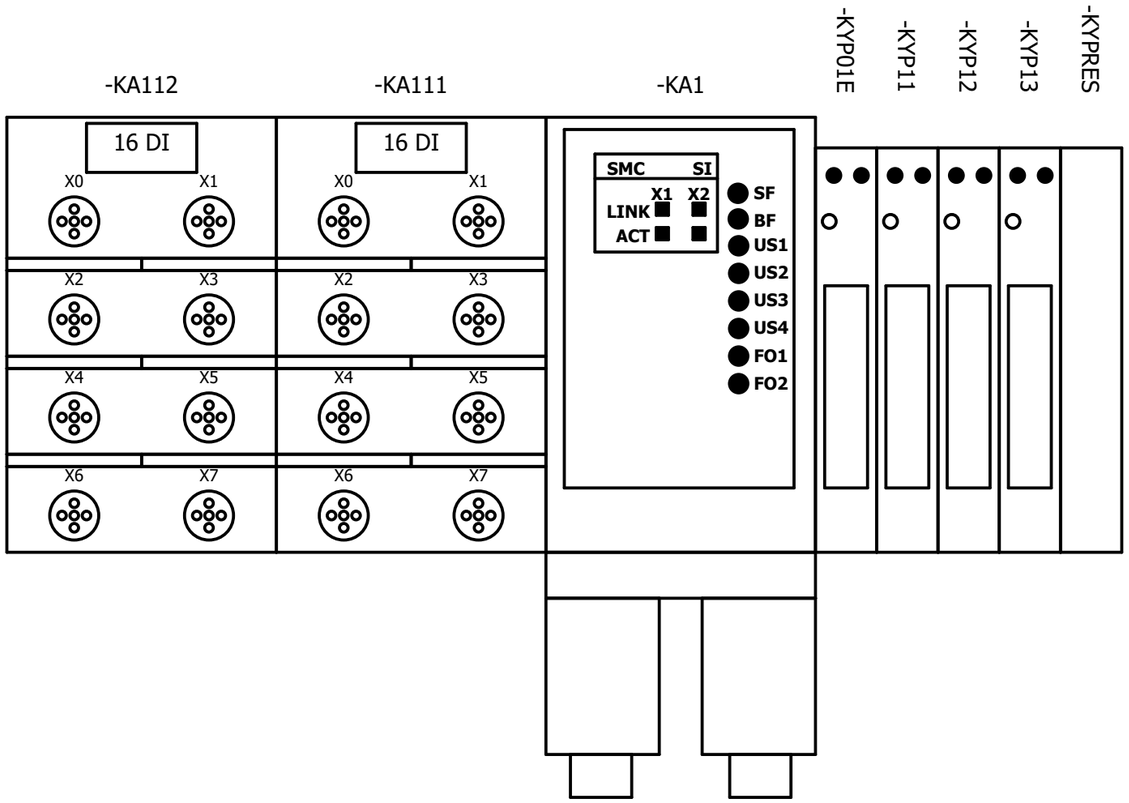

Larguero delantero derecho
ARG3, 311310-321300
Emplaza Planta: 66 Nave: 102 Campo: F04

Esquema de montaje

No. inv./No. equipo: 66-96D-313786
Nombre de Proyecto / No. de dibujo:
66-E05-01EKJLTVR3

FFT MÉXICO S.A. DE C.V.
Dibuj.: PMP-A/B fecha: 12.03.14
Modif.: FFT FFT fecha: 14.02.17
Fecha de impresión: 26.05.23

Larguero delantero derecho	= KJLTVR	== ET
Robot SZ1 Fija, G1	++ 311450R01	Página:
Garra	+ G1	1

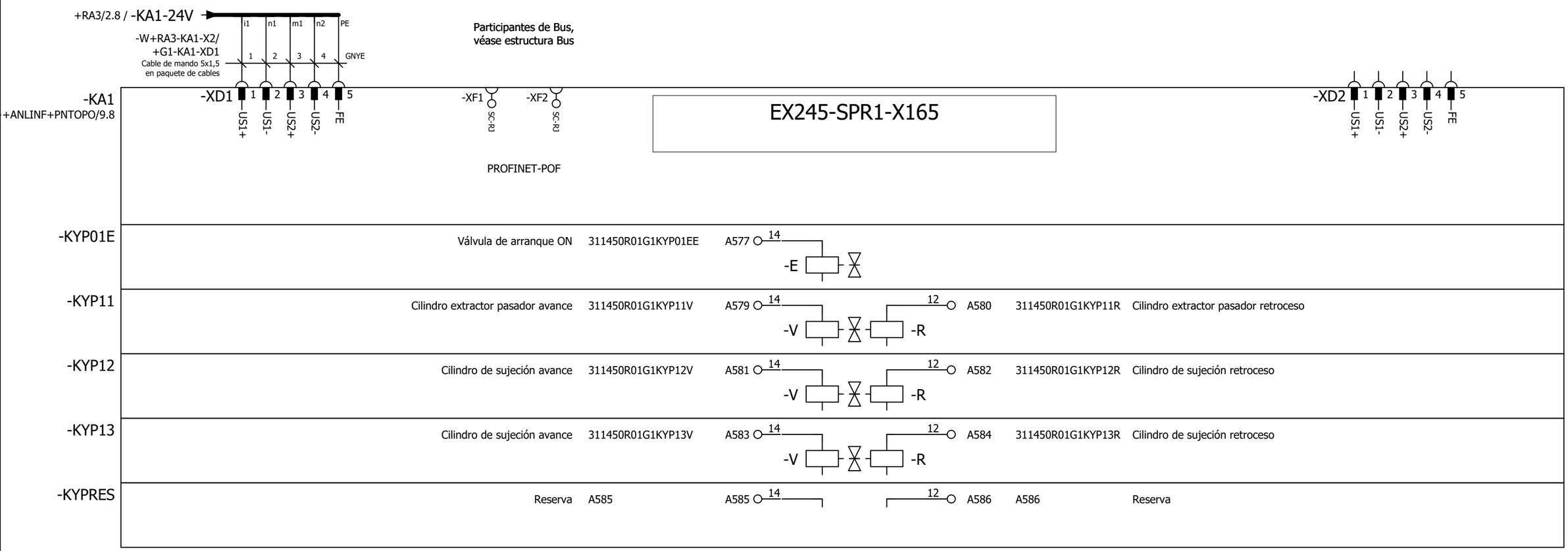

Larguero delantero derecho ARG3, 311310-321300 Emplaza Planta: 66 Nave: 102 Campo: F04	24V-Alimentación y válvulas	No. inv./No. equipo: 66-96D-313786 Nombre de Proyecto / No. de dibujo: 66-E05-01EKJLTVR3	FFT MÉXICO S.A. DE C.V. Dibuj.: PMP-A/B fecha: 12.03.14 Modif.: CARLO fecha: 02.02.23 Fecha de impresión: 26.05.23	Larguero delantero derecho Robot SZ1 Fija, G1 Garra	= KJLTVR ++ 311450R01 + G1	== ET Página: 2

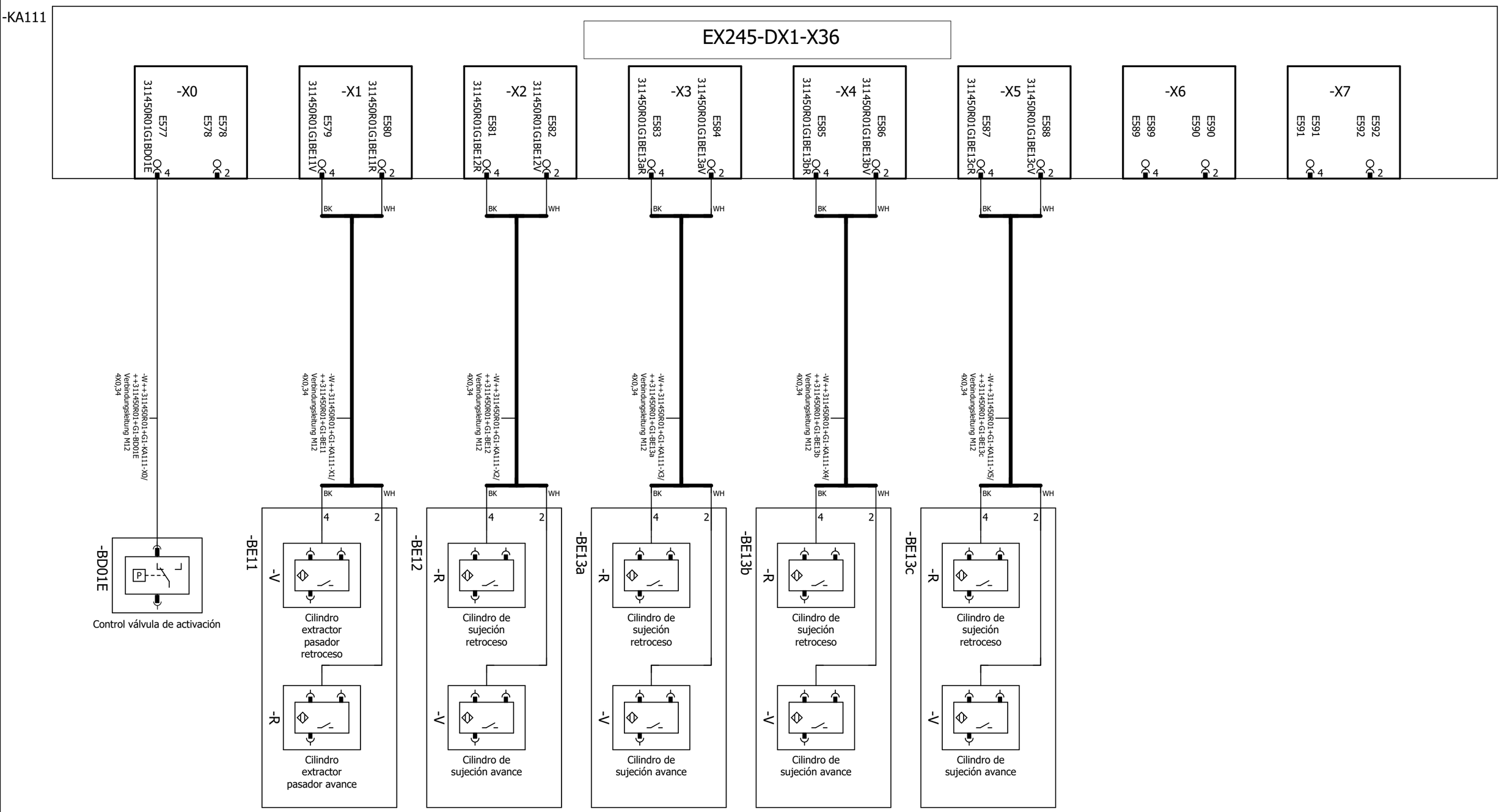

Larguero delantero derecho ARG3, 311310-321300 Emplaza Planta: 66 Nave: 102 Campo: F04	Isla de válvulas Módulo de entradas 1 6DI	No. inv./No. equipo: 66-96D-313786 Nombre de Proyecto / No. de dibujo: 66-E05-01EKJLTVR3	FFT MÉXICO S.A. DE C.V. Dibuj.: PMP-A/B fecha: 12.03.14 Modif.: CARLO fecha: 02.02.23 Fecha de impresión: 26.05.23	Larguero delantero derecho Robot SZ1 Fija, G1 Garra	= KJLTVR ++ 311450R01 + G1	== ET Página: 3

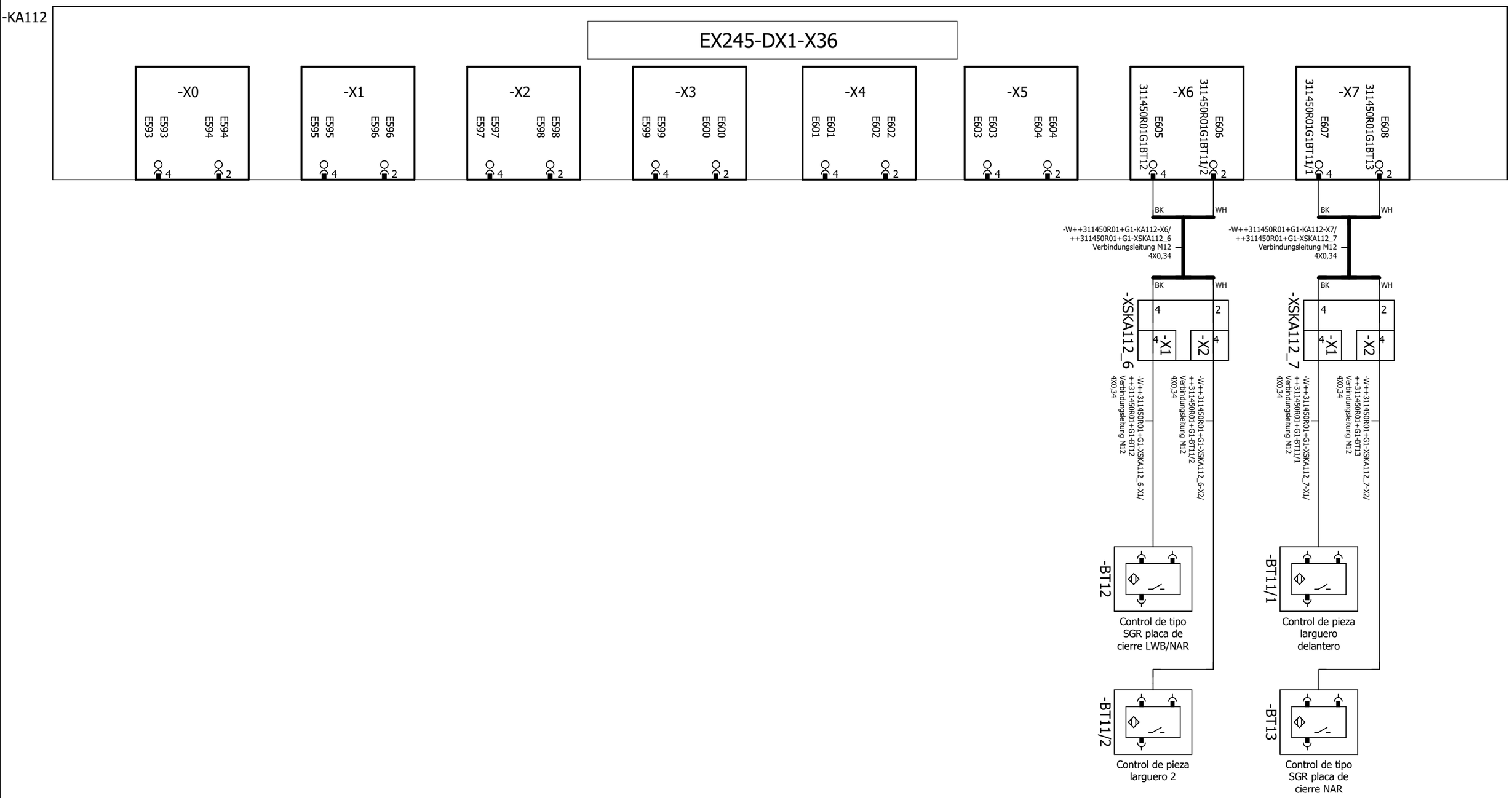

Larguero delantero derecho ARG3, 311310-321300 Emplaza Planta: 66 Nave: 102 Campo: F04	Isla de válvulas Módulo de entradas 1 6DI	No. inv./No. equipo: 66-96D-313786 Nombre de Proyecto / No. de dibujo: 66-E05-01EKJLTVR3	FFT MÉXICO S.A. DE C.V. Dibuj.: PMP-A/B fecha: 12.03.14 Modif.: CARLO fecha: 02.02.23 Fecha de impresión: 26.05.23	Larguero delantero derecho Robot SZ1 Fija, G1 Garra	= KJLTVR ++ 311450R01 + G1	== ET Página: 4

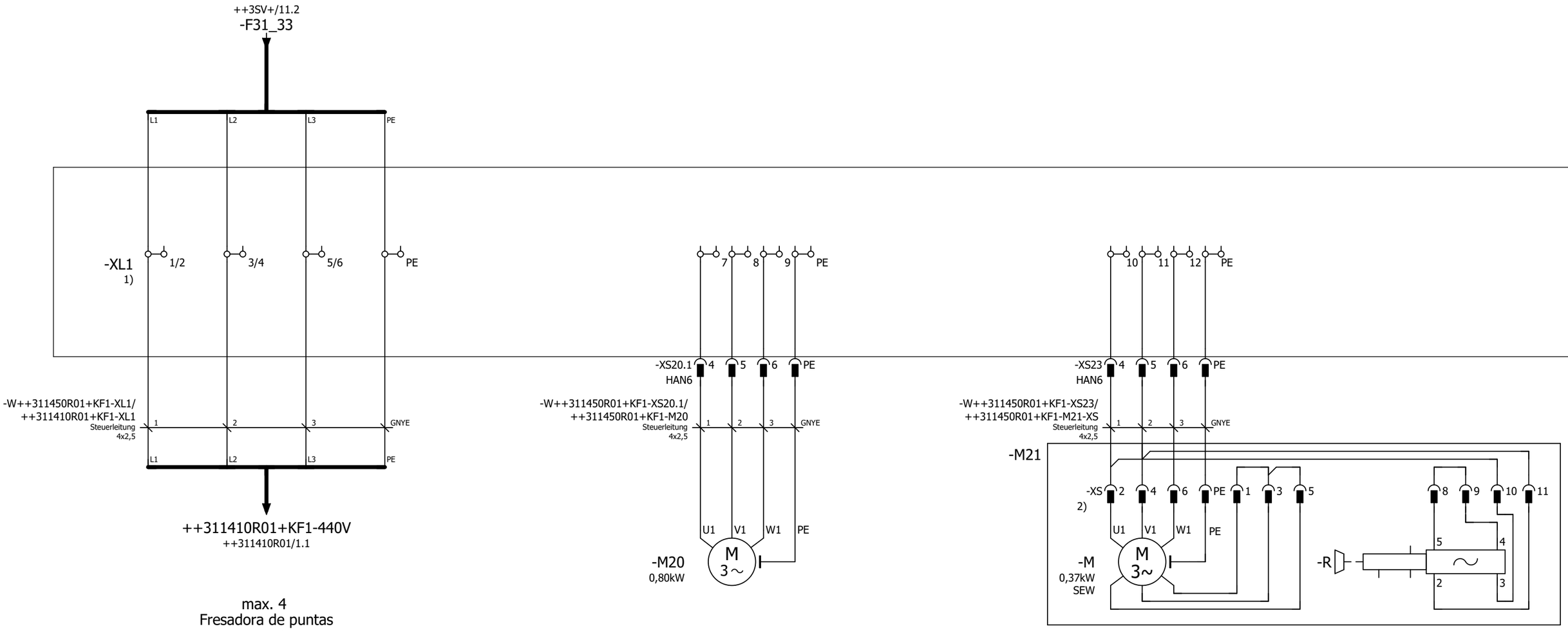

max. 4
Fresadora de puntas
consecutiva

440V
Alimentación Fresadora de
puntas

Fresadora de
puntas ON

Fresadora Abatible
ON

Definición de
los puntos de conexión
de borne 3-Conexiones de cable

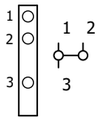

2) Dispositivos de conexión SEW integrados
1) Caja de control de BräuerNSB-1600.020.11

◄ +G1/4 | 0 | 1 | 2 | 3 | 4 | 5 | 6 | 7 | 8 | 9 | 2 ►

Larguero delantero derecho ARG3, 311310-321300 Emplaza Planta: 66 Nave: 102 Campo: F04	Alimentación de tensión Fresadora de puntas motorizada	No. inv./No. equipo: 66-96D-313786 Nombre de Proyecto / No. de dibujo: 66-E05-01EKJLTVR3	FFT MÉXICO S.A. DE C.V. Dibuj.: PMP-A/B fecha: 12.03.14 Modif.: FFT FFT fecha: 13.07.17 Fecha de impresión: 26.05.23	Larguero delantero derecho Robot SZ1 Fija, G1 Fresadora de puntas 1	= KJLTVR ++ 311450R01 + KF1	== ET Página: 1

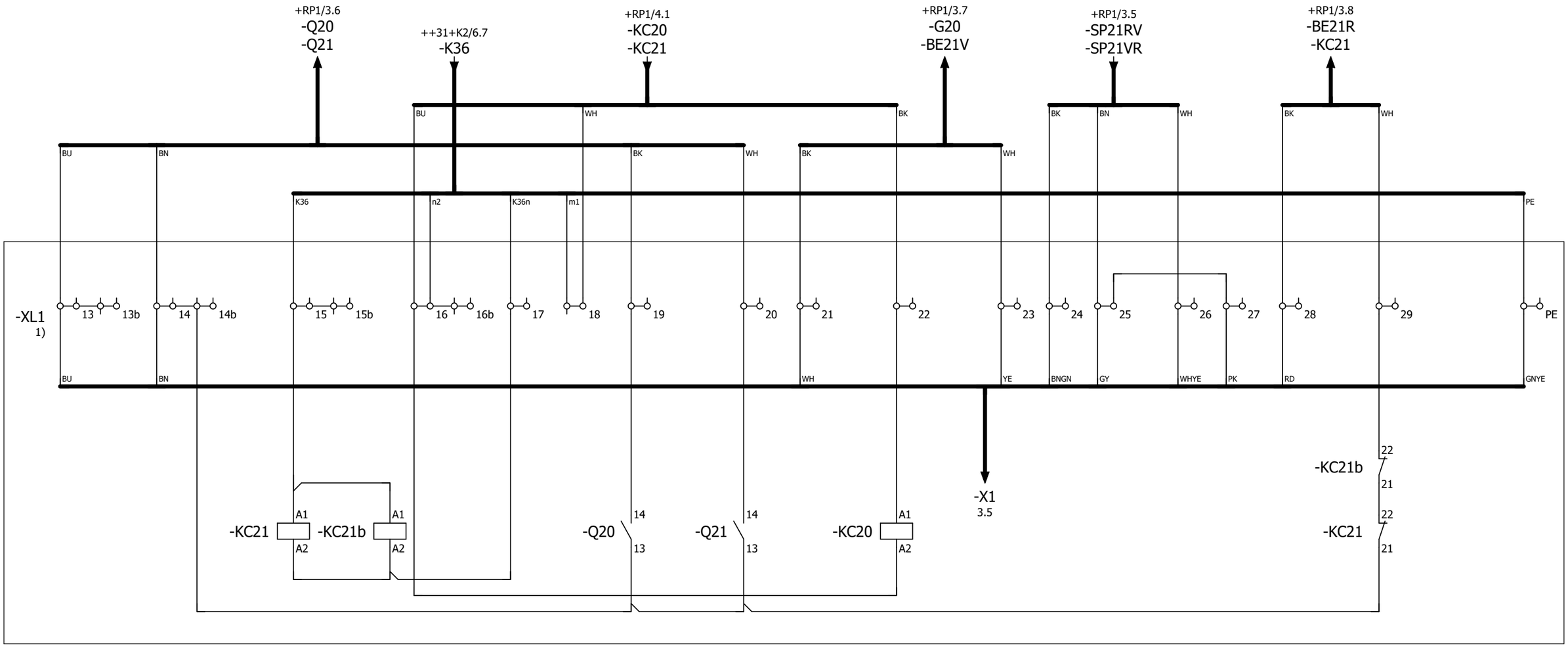

abatir

Control guardamotor Q20 Fresado

Control guardamotor Q21 Abatible

Arranque fresado

Control contactor KC21 Abatible

Definición de
los puntos de conexión
de borne 3-Conexiones de cable

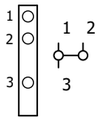

1) Caja de control de Bräuer NSB-1600.020.11

Larguero delantero derecho ARG3, 311310-321300 Emplaza Planta: 66 Nave: 102 Campo: F04	Alimentación de tensión Fresadora de puntas motorizada	No. inv./No. equipo: 66-96D-313786 Nombre de Proyecto / No. de dibujo: 66-E05-01EKJLTVR3	FFT MÉXICO S.A. DE C.V. Dibuj.: PMP-A/B fecha: 12.03.14 Modif.: FFT FFT fecha: 10.05.17 Fecha de impresión: 26.05.23	Larguero delantero derecho Robot SZ1 Fija, G1 Fresadora de puntas 1	= KJLTVR ++ 311450R01 + KF1	== ET Página: 2

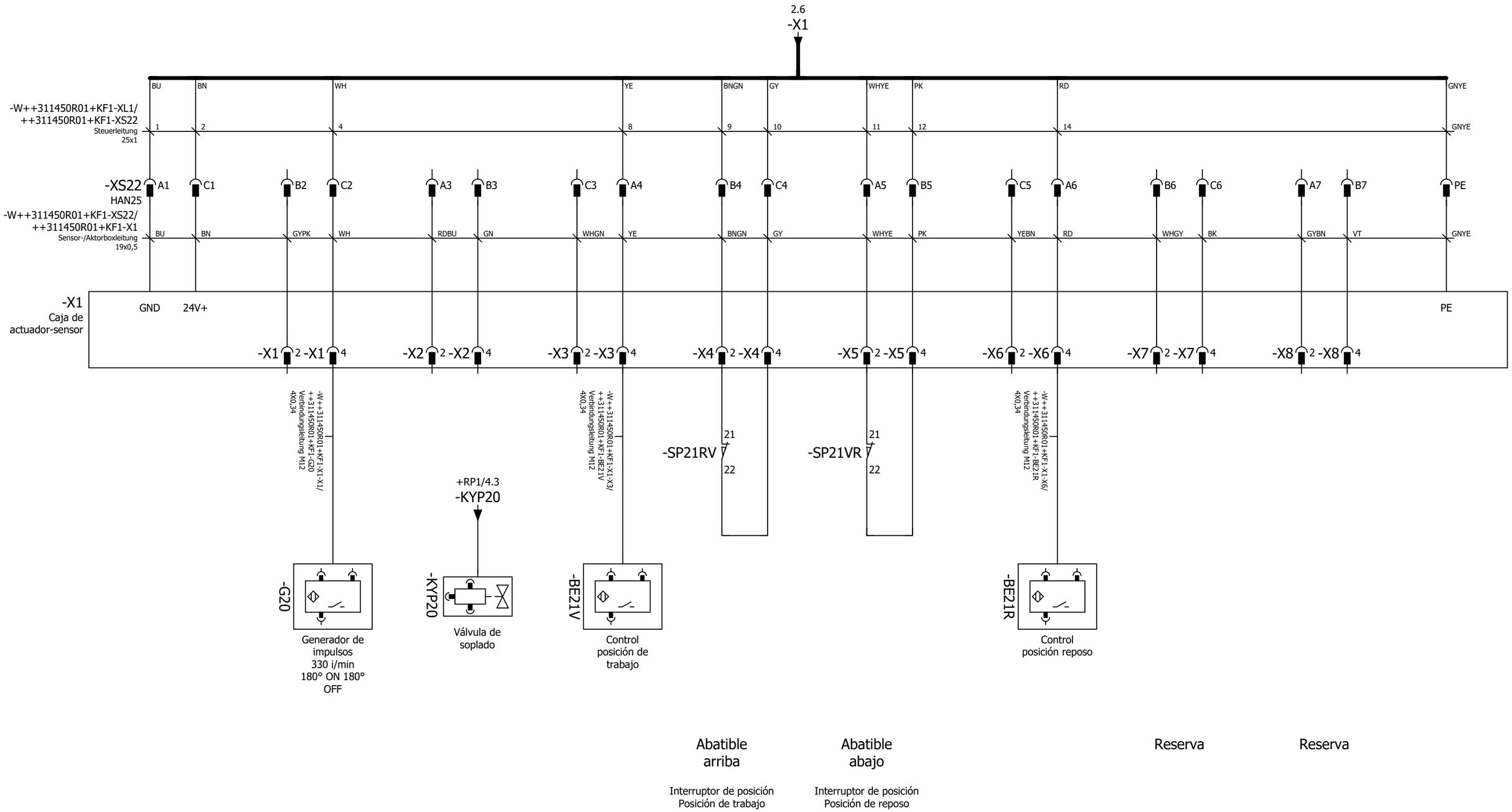

Larguero delantero derecho ARG3, 311310-321300 Emplaza Planta: 66 Nave: 102 Campo: F04	Alimentación de tensión Fresadora de puntas motorizada	No. inv./No. equipo: 66-96D-313786 Nombre de Proyecto / No. de dibujo: 66-E05-01EKJLTVR3	FFT MÉXICO S.A. DE C.V. Dibuj.: PMP-A/B fecha: 12.03.14 Modif.: FFT FFT fecha: 13.07.17 Fecha de impresión: 26.05.23	Larguero delantero derecho Robot SZ1 Fija, G1 Fresadora de puntas 1	= KJLTVR ++ 311450R01 + KF1	== ET Página: 3	

Denominación Regletero
=KJLTVR++311450R01+KF1-XL1

Textos de función									-W++31+K2-XP/++311450R01+KF1-XL1 5x2,5 mm² Steuerleitung	-W++3SV-XL/++311450R01+KF1-XL1 4x2,5 mm² Steuerleitung	Designación de cable Tipo de cable	Denominación destino exterior y Conexión		Número de bornes [mm²]*	Denominación destino interior y Conexión		Designación de cable Tipo de cable	-W++311410R01+KF1-XL1/++311410R01+KF1-XL1 4x2,5 mm² Steuerleitung	-W++311450R01+KF1-XL1/++311450R01+KF1-XS22 25x1 mm² Steuerleitung							Página / ruta
1)										1		++3SV-XL	61	1/2	++311410R01-XL1	1/2		1									/1.0
Alimentación Fresadora de puntas										2		++3SV-XL	62	3/4	++311410R01-XL1	3/4		2									/1.1
=										3		++3SV-XL	63	5/6	++311410R01-XL1	5/6		3									/1.1
Fresadora de puntas ON														7	-XS20.1	4											/1.4
=														8	-XS20.1	5											/1.4
=														9	-XS20.1	6											/1.4
Fresadora Abatible ON														10	-XS23	4											/1.6
=														11	-XS23	5											/1.6
=														12	-XS23	6											/1.7
1)														13	-XS22	A1			1								/2.0
														13b													/2.0
														14	-XS22	C1			2								/2.1
														14b													/2.1
abatir									2			-KF1K36	10	15													/2.2
=														15b													/2.2
=									3			-KF1K36	11	16													/2.2
=														16b													/2.3
=									4			-KF1K36	12	17													/2.3
=									1			-KF1K36	9	18													/2.3
Control guardamotor Q20 Fresado														19													/2.4
Control guardamotor Q21 Abatible														20													/2.4
=														21	-XS22	C2			4								/2.5
Arranque fresado														22													/2.5

* Sección transversal del dimensionado del bornero

Denominación Regletero
=KJLTVR++311450R01+KF1-XL1

Textos de función									-W++31+K2-XP/++311450R01+KF1-XL1 5x2,5 mm² Steuerleitung	-W++3SV-XL/++311450R01+KF1-XL1 4x2,5 mm² Steuerleitung	Designación de cable Tipo de cable	Denominación destino exterior y Conexión		Número de bornes [mm²]*	Denominación destino interior y Conexión		Designación de cable Tipo de cable	-W++311450R01+KF1-XL1/++311450R01+KF1-XS22 25x1 mm² Steuerleitung	-W++311450R01+KF1-XL1/++311410R01+KF1-XL1 4x2,5 mm² Steuerleitung							Página / ruta
Arranque fresado														23	-XS22	A4		8									/2.6
=														24	-XS22	B4		9									/2.6
=														25	-XS22	C4		10									/2.6
=														26	-XS22	A5		11									/2.7
=														27	-XS22	B5		12									/2.7
=														28	-XS22	A6		14									/2.7
Control contactor KC21 Abatible														29													/2.8
Alimentación Fresadora de puntas										GNYE		++3SV-XL	65	PE ⏚	++311410R01-XL1	PE			GNYE								/1.2
Fresadora de puntas ON														PE ⏚	-XS20.1	PE											/1.4
Fresadora Abatible ON														PE ⏚	-XS23	PE											/1.7
Control contactor KC21 Abatible									GNYE			++31+K2-XP	PEb	PE ⏚	-XS22	PE		GNYE									/2.9

* Sección transversal del dimensionado del bornero

Larguero delantero derecho
ARG3, 311310-321300
Emplaza Planta: 66 Nave: 102 Campo: F04

Diagrama de bornes

No. inv./No. equipo: 66-96D-313786
Nombre de Proyecto / No. de dibujo:
66-E05-01EKJLTVR3

FFT MÉXICO S.A. DE C.V.
Dibuj.: PMP-A/B fecha: 12.03.14
Modif.: FFT FFT fecha: 22.01.18
Fecha de impresión: 26.05.23

Larguero delantero derecho | = KJLTVR | == ET
Robot SZ1 Fija, G1 | ++ 311450R01 | Página:
Fresadora de puntas 1 | + KF1 | 5

Denominación de conector
=KJLTVR++311450R01+KF1-M21-XS

Textos de función	-W++311450R01+KF1-XS23/++311450R01+KF1-M21-XS 4x2,5 mm² Steuerleitung	Designación de cable / Tipo de cable	Denominación destino exterior y Conexión		Base / Clavija Número	Denominación destino interior y Conexión		Designación de cable / Tipo de cable	-W++311450R01+KF1-XS23/++311450R01+KF1-M21-XS 4x2,5 mm² Steuerleitung	Página / ruta
Fresadora Abatible ON			-M21-XS	3	1	-M21-M				/1.7
2)	1		-M21-XS -XS23	10 4	2	-M21-M	U1			/1.6
Fresadora Abatible ON			-M21-XS -M21-XS	5 1	3	-M21-M				/1.7
=	2		-M21-XS -XS23	11 5	4	-M21-M	V1			/1.6
=			-M21-XS	3	5	-M21-M	PE			/1.7
=	3		-XS23	6	6	-M21-M	W1			/1.7
=			-M21-XS	9	8	-M21-R	5			/1.8
=			-M21-XS	8	9	-M21-R	4			/1.8
=			-M21-XS	2	10	-M21-R	3			/1.9
=			-M21-XS	4	11	-M21-R	2			/1.9
=			-M21-M		PE ⏚	-XS23	PE		GNYE	/1.7

Denominación de conector
=KJLTVR++311450R01+KF1-X1-X1

Textos de función	-W++311450R01+KF1-X1/++311450R01+KF1-G20 4X0,34 mm² Verbindungsleitung M12	Designación de cable / Tipo de cable	Denominación destino exterior y Conexión		Base / Clavija Número	Denominación destino interior y Conexión		Designación de cable / Tipo de cable	Página / ruta
					2				/3.2
			-G20	1	4				/3.2

Larguero delantero derecho
ARG3, 311310-321300
Emplaza Planta: 66 Nave: 102 Campo: F04

Esquema de conector

No. inv./No. equipo: 66-96D-313786
Nombre de Proyecto / No. de dibujo:
66-E05-01EKJLTVR3

FFT MÉXICO S.A. DE C.V.
Dibuj.: PMP-A/B fecha: 12.03.14
Modif.: FFT FFT fecha: 22.01.18
Fecha de impresión: 26.05.23

Larguero delantero derecho	= KJLTVR	== ET
Robot SZ1 Fija, G1	++ 311450R01	Página:
Fresadora de puntas 1	+ KF1	6

Denominación de conector
=KJLTVR++311450R01+KF1-X1-X2

Textos de función	Designación de cable / Tipo de cable	Denominación destino exterior y Conexión		Base / Clavija Número	Denominación destino interior y Conexión		Designación de cable / Tipo de cable	Página / ruta
				2				/3.3
				4				/3.3

Denominación de conector
=KJLTVR++311450R01+KF1-X1-X3

Textos de función	Designación de cable / Tipo de cable	Denominación destino exterior y Conexión		Base / Clavija Número	Denominación destino interior y Conexión		Designación de cable / Tipo de cable	Página / ruta
	-W++311450R01+KF1-X1-X3/++311450R01+KF1-BE21V 4X0,34 mm² Verbindungsleitung M12			2				/3.3
		-BE21V	1	4				/3.4

Denominación de conector
=KJLTVR++311450R01+KF1-X1-X4

Textos de función	Designación de cable / Tipo de cable	Denominación destino exterior y Conexión		Base / Clavija Número	Denominación destino interior y Conexión		Designación de cable / Tipo de cable	Página / ruta
Abatible arriba				2				/3.4
=				4				/3.5

Denominación de conector
=KJLTVR++311450R01+KF1-X1-X5

Textos de función	Designación de cable / Tipo de cable	Denominación destino exterior y Conexión		Base / Clavija Número	Denominación destino interior y Conexión		Designación de cable / Tipo de cable	Página / ruta
Abatible abajo				2				/3.5
=				4				/3.6

Denominación de conector
=KJLTVR++311450R01+KF1-X1-X6

Textos de función	Designación de cable / Tipo de cable	Denominación destino exterior y Conexión		Base / Clavija Número	Denominación destino interior y Conexión		Designación de cable / Tipo de cable	Página / ruta
	-W++311450R01+KF1-X1-X6/++311450R01+KF1-BE21R 4X0,34 mm² Verbindungsleitung M12							
Abatible abajo				2				/3.6
=		-BE21R	1	4				/3.6

Denominación de conector
=KJLTVR++311450R01+KF1-X1-X7

Textos de función	Designación de cable / Tipo de cable	Denominación destino exterior y Conexión		Base / Clavija Número	Denominación destino interior y Conexión		Designación de cable / Tipo de cable	Página / ruta
Abatible abajo				2				/3.7
Reserva				4				/3.7

Denominación de conector
=KJLTVR++311450R01+KF1-X1-X8

Textos de función	Designación de cable / Tipo de cable	Denominación destino exterior y Conexión		Base / Clavija Número	Denominación destino interior y Conexión		Designación de cable / Tipo de cable	Página / ruta
Reserva				2				/3.8
=				4				/3.8

Denominación de conector
=KJLTVR++311450R01+KF1-XS20.1

Textos de función	Designación de cable / Tipo de cable	Denominación destino exterior y Conexión		Base / Clavija Número	Denominación destino interior y Conexión		Designación de cable / Tipo de cable	Página / ruta
	-W++311450R01+KF1-XS20.1/++311450R01+KF1-M20 4x2,5 mm² Steuerleitung						-W++311450R01+KF1-XS20.1/++311450R01+KF1-M20 4x2,5 mm² Steuerleitung	
HAN6		-XL1	7	4	-M20	U1	1	/1.4
Fresadora de puntas ON	2	-M20	V1	5	-XL1	8		/1.4
=	3	-M20	W1	6	-XL1	9		/1.4
=	GNYE	-M20	PE	PE ⏚	-XL1	PE		/1.4

Denominación de conector
=KJLTVR++311450R01+KF1-XS22

Textos de función	Designación de cable / Tipo de cable	Denominación destino exterior y Conexión		Base / Clavija Número	Denominación destino interior y Conexión		Designación de cable / Tipo de cable	Página / ruta
	-W++311450R01+KF1-XS22/++311450R01+KF1-X1 19x0,5 mm² Sensor-/Aktorboxleitung						-W++311450R01+KF1-XL1/++311450R01+KF1-XS22 25x1 mm² Steuerleitung	
HAN25	BU	-X1	GND	A1	-XL1	13	1	/3.1

Larguero delantero derecho
ARG3, 311310-321300
Emplaza Planta: 66 Nave: 102 Campo: F04

Esquema de conector

No. inv./No. equipo: 66-96D-313786
Nombre de Proyecto / No. de dibujo:
66-E05-01EKJLTVR3

FFT MÉXICO S.A. DE C.V.
Dibuj.: PMP-A/B fecha: 12.03.14
Modif.: FFT FFT fecha: 22.01.18
Fecha de impresión: 26.05.23

Larguero delantero derecho	= KJLTVR	== ET
Robot SZ1 Fija, G1	++ 311450R01	Página: 9
Fresadora de puntas 1	+ KF1	

Denominación de conector
=KJLTVR++311450R01+KF1-XS22

Textos de función	-W++311450R01+KF1-XS22/++311450R01+KF1-X1 19x0,5 mm² Sensor-/Aktorboxleitung	Designación de cable Tipo de cable	Denominación destino exterior y Conexión		Base / Clavija Número	Denominación destino interior y Conexión		Designación de cable Tipo de cable	-W++311450R01+KF1-XL1/++311450R01+KF1-XS22 25x1 mm² Steuerleitung	Página / ruta
	RDBU		-X1-X2	2	A3					/3.3
	YE		-X1-X3	4	A4	-XL1	23		8	/3.4
Abatible abajo	WHYE		-X1-X5	2	A5	-XL1	26		11	/3.5
=	RD		-X1-X6	4	A6	-XL1	28		14	/3.6
Reserva	GYBN		-X1-X8	2	A7					/3.8
	GYPK		-X1-X1	2	B2					/3.2
	GN		-X1-X2	4	B3					/3.3
Abatible arriba	BNGN		-X1-X4	2	B4	-XL1	24		9	/3.4
Abatible abajo	PK		-X1-X5	4	B5	-XL1	27		12	/3.6
=	WHGY		-X1-X7	2	B6					/3.7
Reserva	VT		-X1-X8	4	B7					/3.8
	BN		-X1	24V+	C1	-XL1	14		2	/3.1
	WH		-X1-X1	4	C2	-XL1	21		4	/3.2
	WHGN		-X1-X3	2	C3					/3.3
Abatible arriba	GY		-X1-X4	4	C4	-XL1	25		10	/3.5
Abatible abajo	YEBN		-X1-X6	2	C5					/3.6
Reserva	BK		-X1-X7	4	C6					/3.7
=	GNYE		-X1	PE	PE ⏚	-XL1	PE		GNYE	/3.9

Larguero delantero derecho
ARG3, 311310-321300
Emplaza Planta: 66 Nave: 102 Campo: F04

Esquema de conector

No. inv./No. equipo: 66-96D-313786
Nombre de Proyecto / No. de dibujo:
66-E05-01EKJLTVR3

FFT MÉXICO S.A. DE C.V.
Dibuj.: PMP-A/B fecha: 12.03.14
Modif.: FFT FFT fecha: 22.01.18
Fecha de impresión: 26.05.23

Larguero delantero derecho | = KJLTVR | == ET
Robot SZ1 Fija, G1 | ++ 311450R01 | Página:
Fresadora de puntas 1 | + KF1 | 10

Denominación de conector
=KJLTVR++311450R01+KF1-XS23

Textos de función	-W++311450R01+KF1-XS23/++311450R01+KF1-M21-XS 4x2,5 mm² Steuerleitung	Designación de cable Tipo de cable	Denominación destino exterior y Conexión		Base / Clavija Número	Denominación destino interior y Conexión		Designación de cable Tipo de cable	-W++311450R01+KF1-XS23/++311450R01+KF1-M21-XS 4x2,5 mm² Steuerleitung	Página / ruta
HAN6			-XL1	10	4	-M21-XS	2		1	/1.6
Fresadora Abatible ON	2		-M21-XS	4	5	-XL1	11			/1.6
=	3		-M21-XS	6	6	-XL1	12			/1.7
=	GNYE		-M21-XS	PE	PE ⏚	-XL1	PE			/1.7

Larguero delantero derecho
ARG3, 311310-321300
Emplaza Planta: 66 Nave: 102 Campo: F04

Esquema de conector

No. inv./No. equipo: 66-96D-313786
Nombre de Proyecto / No. de dibujo:
66-E05-01EKJLTVR3

FFT MÉXICO S.A. DE C.V.
Dibuj.: PMP-A/B fecha: 12.03.14
Modif.: FFT FFT fecha: 22.01.18
Fecha de impresión: 26.05.23

Larguero delantero derecho	= KJLTVR	== ET
Robot SZ1 Fija, G1	++ 311450R01	Página:
Fresadora de puntas 1	+ KF1	11

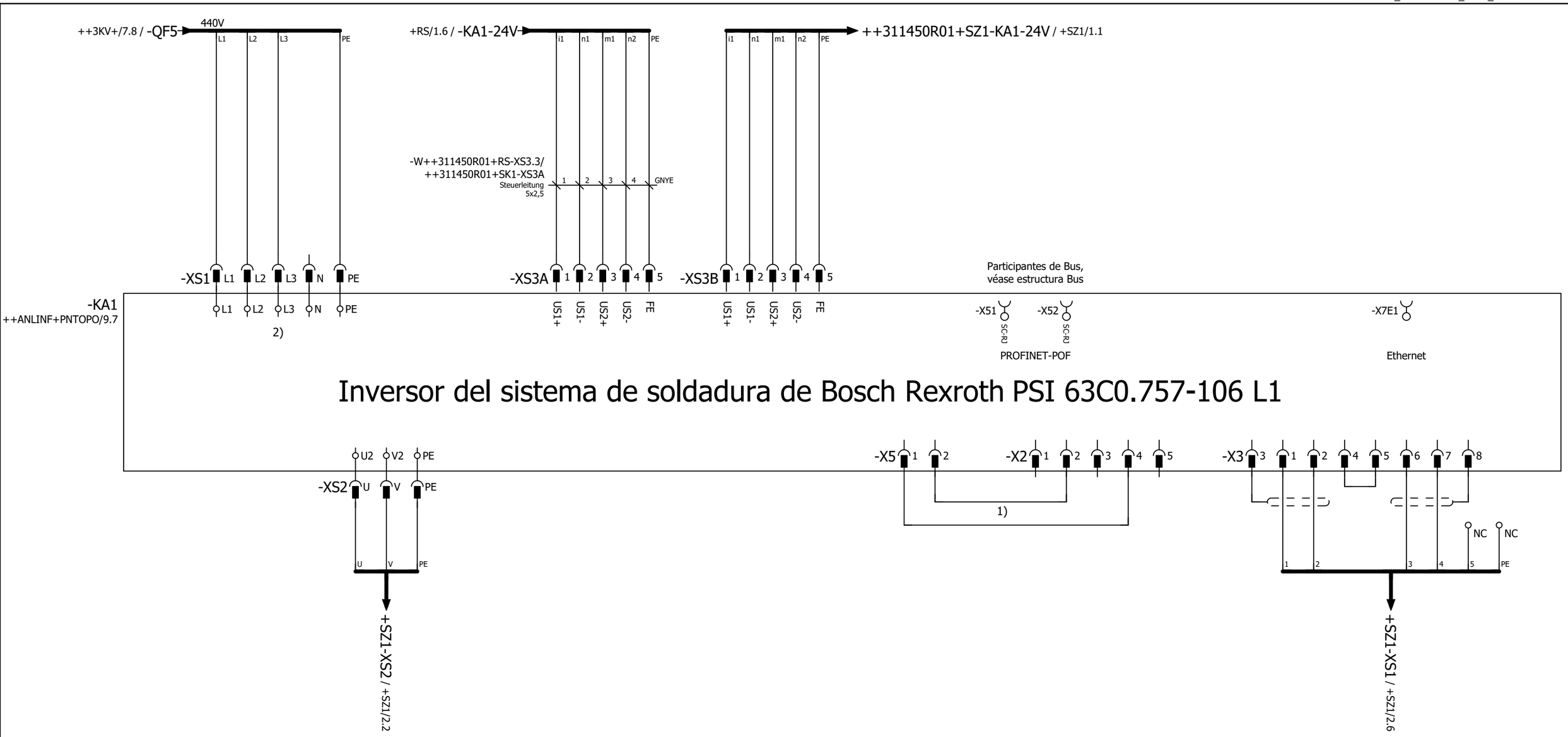

	Slave-Basic		Master-Basic
	Option	Dirección E/A	Dirección E/A
SK1	B	145 - 160	785 - 832
SK2	D	177 - 192	945 - 992
SK3	F	209 - 224	1105 - 1152

2) 440V Alimentación XS1 - KA1 a través de Interruptor Principal.

1) Conexiones X5/1 a X2/4 y X5/2 a X2/2 se eliminan en caso de conexión de válvula proporcional.

Larguero delantero derecho
ARG3, 311310-321300
Emplaza Planta: 66 Nave: 102 Campo: F04

Bosch Rexroth PSI 63C0.757-106 L1
(440V)

No. inv./No. equipo: 66-96D-313786
Nombre de Proyecto / No. de dibujo:
66-E05-01EKJLTVR3

FFT MÉXICO S.A. DE C.V.
Dibuj.: PMP-A/B fecha: 12.03.14
Modif.: CARLO fecha: 02.02.23
Fecha de impresión: 26.05.23

Larguero delantero derecho = KJLTVR == ET
Robot SZ1 Fija, G1 ++ 311450R01
Control de soldadura + SK1
Página: 1

Denominación de conector
=KJLTVR++311450R01+SK1-KA1-X2

Textos de función	Designación de cable / Tipo de cable	Denominación destino exterior y Conexión		Base / Clavija Número	Denominación destino interior y Conexión		Designación de cable / Tipo de cable	Página / ruta
Pilotaje válvula proporcional				1				/1.6
=				2	-KA1-X5	2		/1.6
=				3				/1.6
=				4	-KA1-X5	1		/1.6
=				5				/1.7

Denominación de conector
=KJLTVR++311450R01+SK1-KA1-X3

Textos de función	-W++311450R01+SK1-KA1-X3/++311450R01+SZ1-T1-XS1 6x1 (3x1+2x1+1x1) mm² Steuerleitung	Designación de cable / Tipo de cable	Denominación destino exterior y Conexión		Base / Clavija Número	Denominación destino interior y Conexión		Designación de cable / Tipo de cable	Página / ruta
KSR	1		+SZ1-T1-XS1	A1	1				/1.7
=	2		+SZ1-T1-XS1	B1	2				/1.8
Apantallado					3				/1.7
KSR					4	-KA1-X3	5		/1.8
=					5	-KA1-X3	4		/1.8
Medición tensión secundaria	3		+SZ1-T1-XS1	D1	6				/1.8
=	4		+SZ1-T1-XS1	E1	7				/1.8
Apantallado					8				/1.9

Denominación de conector
=KJLTVR++311450R01+SK1-KA1-X5

Textos de función	Designación de cable / Tipo de cable	Denominación destino exterior y Conexión		Base / Clavija Número	Denominación destino interior y Conexión		Designación de cable / Tipo de cable	Página / ruta
Pilotaje válvula proporcional				1	-KA1-X2	4		/1.5
=				2	-KA1-X2	2		/1.5

Denominación de conector
=KJLTVR++311450R01+SK1-XS1

Textos de función	-W++3KV-QF5/++311450R01+SK1-XS1 4x35 mm² Steuerleitung	Designación de cable / Tipo de cable	Denominación destino exterior y Conexión		Base / Clavija Número	Denominación destino interior y Conexión		Designación de cable / Tipo de cable	Página / ruta
440V	1		++3KV-QF5	2	L1	-KA1-XL1	L1		/1.1
Alimentación	2		++3KV-QF5	4	L2	-KA1-XL1	L2		/1.1
=	3		++3KV-QF5	6	L3	-KA1-XL1	L3		/1.1
=					N	-KA1-XL1	N		/1.1
=	GNYE		++3KV-PE	9	PE ⏚	-KA1-XL1	PE		/1.2

Denominación de conector
=KJLTVR++311450R01+SK1-XS2

Textos de función	Designación de cable / Tipo de cable	Denominación destino exterior y Conexión		Base / Clavija Número	Denominación destino interior y Conexión		Designación de cable / Tipo de cable	Página / ruta
	-W++311450R01+SK1-XS2/++311450R01+SZ1-T1-XS2 3x35 mm² H07RN-F							
Alimentación de tensión Trafo de soldadura	GNYE	+SZ1-T1-XS2	PE	PE ⏚	-KA1-XL2	PE		/1.2
=	BK	+SZ1-T1-XS2	U	U	-KA1-XL2	U2		/1.2
=	BU	+SZ1-T1-XS2	V	V	-KA1-XL2	V2		/1.2

Denominación de conector
=KJLTVR++311450R01+SK1-XS3A

Textos de función	Designación de cable / Tipo de cable	Denominación destino exterior y Conexión		Base / Clavija Número	Denominación destino interior y Conexión		Designación de cable / Tipo de cable	Página / ruta
	-W++311450R01+RS-XS3.3/++311450R01+SK1-XS3A 5x2,5 mm² Steuerleitung							
24V Power IN	1	+RS-XS3.3	1:i3	1				/1.3
Alimentación de tensión	2	+RS-XS3.3	2:n3	2				/1.3
=	3	+RS-XS3.3	3:m1	3				/1.3
=	4	+RS-XS3.3	4:n2	4				/1.3
=	GNYE	+RS-XS3.3	5:FE	5				/1.4

Denominación de conector
=KJLTVR++311450R01+SK1-XS3B

Textos de función	Designación de cable -W++311450R01+SK1-XS3B/++311450R01+SZ1-KA1-X0 5x2,5 mm² Steuerleitung	Tipo de cable	Denominación destino exterior y Conexión		Base / Clavija Número	Denominación destino interior y Conexión		Designación de cable Tipo de cable	Página / ruta
24V Power OUT	1		+SZ1-KA1-I	1:US1+	1				/1.4
Alimentación de tensión	2		+SZ1-KA1-I	2:US1-	2				/1.4
=	3		+SZ1-KA1-I	3:US2+	3				/1.4
=	4		+SZ1-KA1-I	4:US2-	4				/1.4
=	GNYE		+SZ1-KA1-I	5:FE	5				/1.5

Larguero delantero derecho
ARG3, 311310-321300
Emplaza Planta: 66 Nave: 102 Campo: F04

Esquema de conector

No. inv./No. equipo: 66-96D-313786
Nombre de Proyecto / No. de dibujo:
66-E05-01EKJLTVR3

FFT MÉXICO S.A. DE C.V.
Dibuj.: PMP-A/B fecha: 12.03.14
Modif.: FFT FFT fecha: 22.01.18
Fecha de impresión: 26.05.23

Larguero delantero derecho	= KJLTVR	== ET
Robot SZ1 Fija, G1	++ 311450R01	Página:
Control de soldadura	+ SK1	5

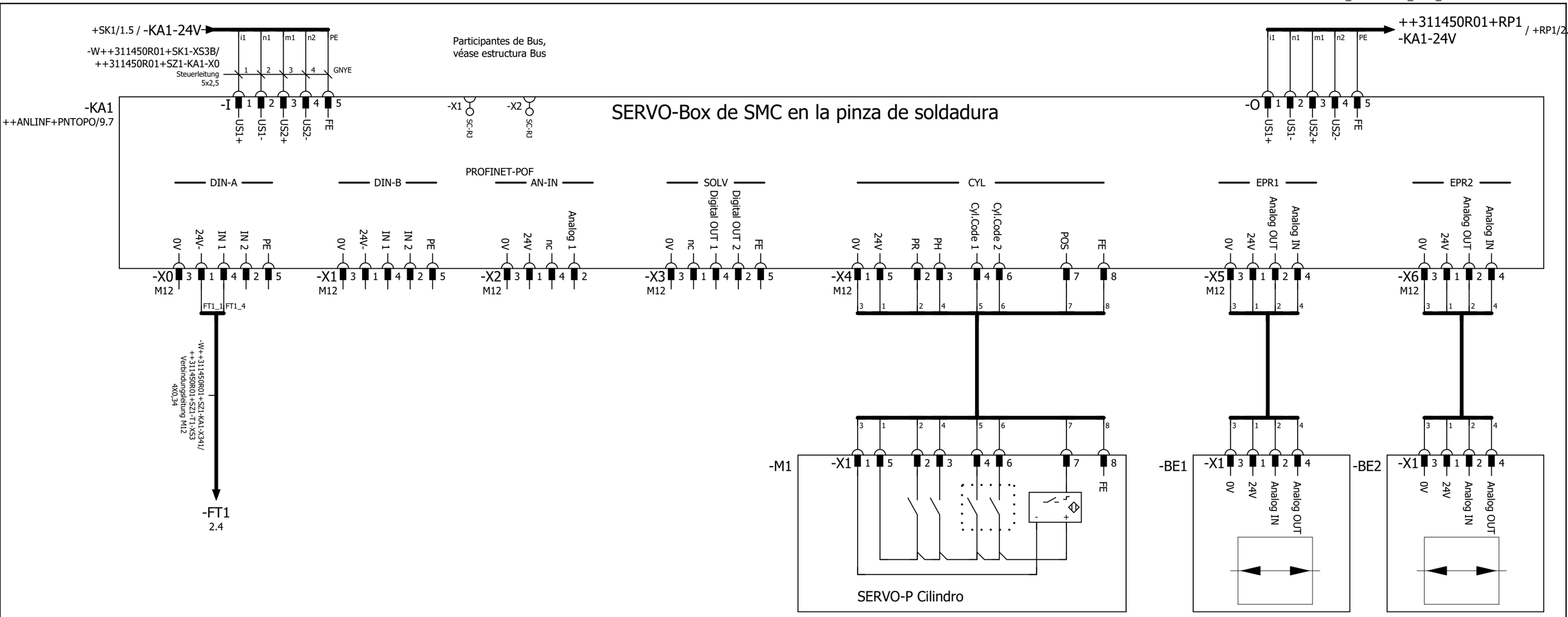

FT1
Vigilancia de
temperatura

	Slave-Basic		Master-Basic
	Option	Dirección E/A	Dirección E/A
SZ1	A	129 - 144	705 - 784
SZ2	C	161 - 176	865 - 944
SZ3	E	193 - 208	1025 - 1104

Larguero delantero derecho
ARG3, 311310-321300
Emplaza Planta: 66 Nave: 102 Campo: F04

SMC Servo-Box

No. inv./No. equipo: 66-96D-313786
Nombre de Proyecto / No. de dibujo:
66-E05-01EKJLTVR3

FFT MÉXICO S.A. DE C.V.
Dibuj.: PMP-A/B fecha: 12.03.14
Modif.: CARLO fecha: 02.02.23
Fecha de impresión: 26.05.23

Larguero delantero derecho = KJLTVR == ET
Robot SZ1 Fija, G1 ++ 311450R01
Pinza de soldadura + SZ1
Página: 1

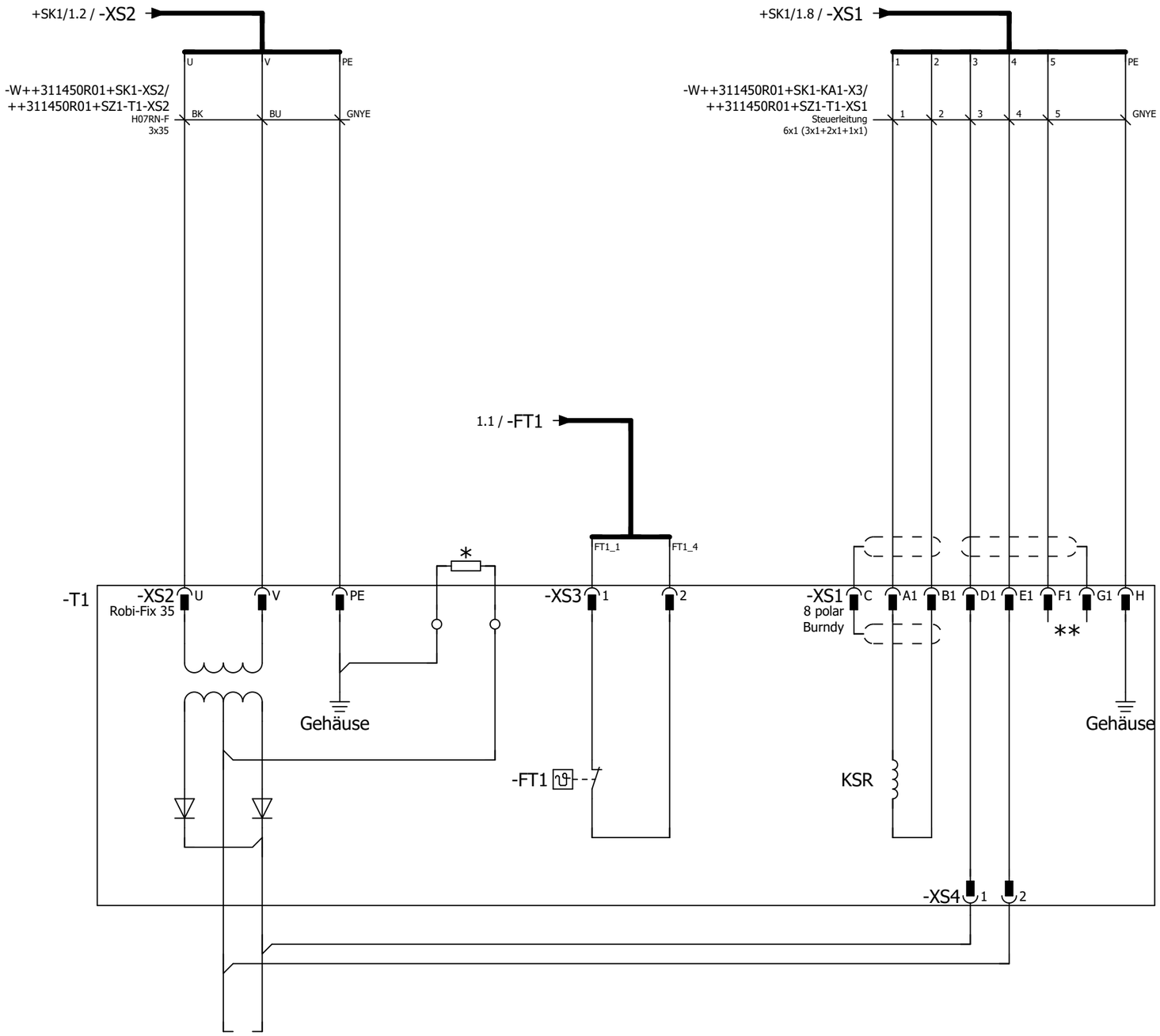

Transformador de soldadura

* * F1+G1- Contacto en transformador no dispuesto.

* 1kOhm- Resistor de seguridad FI montado en el
Trafo. Paso de cables a través de la tapa. Puente cable de tierra (MPE abi

Larguero delantero derecho ARG3, 311310-321300 Emplaza Planta: 66 Nave: 102 Campo: F04	Transformador de soldadura	No. inv./No. equipo: 66-96D-313786 Nombre de Proyecto / No. de dibujo: 66-E05-01EKJLTVR3	FFT MÉXICO S.A. DE C.V. Dibuj.: PMP-A/B fecha: 12.03.14 Modif.: FFT FFT fecha: 13.07.17 Fecha de impresión: 26.05.23	Larguero delantero derecho Robot SZ1 Fija, G1 Pinza de soldadura	= KJLTVR ++ 311450R01 + SZ1	== ET Página: 2

Denominación de conector
=KJLTVR++311450R01+SZ1-KA1-X0

Textos de función	Designación de cable / Tipo de cable	Denominación destino exterior y Conexión		Base / Clavija Número	Denominación destino interior y Conexión		Designación de cable / Tipo de cable	-W++311450R01+SZ1-KA1-X341/++311450R01+SZ1-T1-XS3 4X0,34 mm² Verbindungsleitung M12	Página / ruta
FT1				1	-T1-XS3	1			/1.1
Vigilancia de temperatura				2					/1.1
M12				3					/1.1
Vigilancia de temperatura				4	-T1-XS3	2			/1.1
=				5					/1.1

Larguero delantero derecho
ARG3, 311310-321300
Emplaza Planta: 66 Nave: 102 Campo: F04

Esquema de conector

No. inv./No. equipo: 66-96D-313786
Nombre de Proyecto / No. de dibujo:
66-E05-01EKJLTVR3

FFT MÉXICO S.A. DE C.V.
Dibuj.: PMP-A/B fecha: 12.03.14
Modif.: FFT FFT fecha: 22.01.18
Fecha de impresión: 26.05.23

Larguero delantero derecho | = KJLTVR | == ET
Robot SZ1 Fija, G1 | ++ 311450R01 | Página:
Pinza de soldadura | + SZ1 | 3

Cliente: (Propietario de la instalación)

Volkswagen de México

Nombre de Proyecto / No. de dibujo: 66-E05-01EKJLTVR3

Instalación: =KJLTVR

Lugar de instalación: ++KONINF

Descripción lugar de instalación: **Información de diseño técnico**

Informaciones de la instalación:

Año de fabricación: 2016

Sistema de PLC: Siemens CPU319-F
Sistema de Bus: Profinet

	Red general:	Red soldadura (si se dispone):
Tensión:	440V	440V
Intensidad nominal:	67.7A	165.3A
Potencia	51.6kVA	126kVA
Punto de aliment:	UKVG-04 SAL.65	SVG-06A SAL.4
Fusible previo:	100A	200A

Informaciones EPLAN:

Cantidad total de hojas:	620
Última modificación:	02.02.23
Último adaptador:	CARLO
Última versión de EPLAN usada:	2.7.3
Última versión Build de EPLAN usada:	11418
Tipo de proyecto:	Projeto do esquema

Encadenado con controles de terceros:

Instalación(es):	Larguero delantero derecho
Número(s) de dibujo(s):	66-E00-01EKJLTVR1, 66-E00-01EKJLTVR4
No. inv./No. equipo:	66-96D-313786

Especificaciones de diseño técnico

Extendido del área

Ejecución:

Para la alimentación deben indicarse los datos de conexión a la red.

Para fusibles, relés de sobrecarga, disyuntores, etc. deberán indicarse, además de las denominaciones de los componentes, las intensidades de corriente a ajustar y los márgenes de ajuste.

En motores, frenos, etc., también deben especificarse los datos de potencia.

Los símbolos de circuito deben mostrarse en estado de reposo sin actuación de una magnitud física, es decir sin corriente / sin tensión y mecánicamente no accionados.

En los ramales eléctricos ascendentes no puede dibujarse ningún contacto. Allí donde sea técnicamente aconsejable deben cambiarse los bornes de conexión de los contactos.

La función de los elementos de ajuste y los elementos de accionamiento, así como la de los conmutadores debe explicarse en texto no cifrado debajo del elemento (de forma unificada debajo de la página).

La denominación del medio de producción debe colocarse a la izquierda y la denominación de bornes a la derecha del elemento.

En los contactos de conmutación debe indicarse, además de las denominaciones de conexión, la denominación del medio de producción (a la izquierda del contacto de conmutación) y debajo el número de sección como denominación de retorno (referencia cruzada), en donde se encuentra el correspondiente dispositivo de conexión.

Por debajo de las bobinas de los contactores debe haber un espejo de contacto completamente representado. El respectivo contacto ocupado debe ir dotado del correspondiente número de enlace a la derecha del símbolo.

Las conexiones enchufables deben representarse y anotarse la denominación con número de pasador / casquillo.

Deben indicarse las secciones de cable >1 mm².

En uniones entre grupos de trabajo / BMS deben dibujarse y anotarse los dos borneros con sus bornes.

La documentación de los circuitos coincide en el momento de su entrega a Mantenimiento con el estado real de la máquina.

General:

¡Montar únicamente dispositivos de conmutación con supresor integrado! Tiempo máximo de respuesta: <20 ms.
En caso de existencia en los datos maestro de artículos de componentes de distintos fabricantes, está prohibido combinar fabricantes!

Al dimensionar los cables debe tenerse en cuenta la cantidad de conectores y las longitudes de los cables.

Para el suministro de tensión 24V con conexión de conector Push-Pull (AIDA) debe utilizarse fundamentalmente una sección de 2,5mm².

A una alimentación de tensión protegida 24V (tensiones i y j) pueden conectarse un máximo de 2 robots..

Para robots, convertidores de frecuencia y escáneres láser de seguridad deberá anotarse en el esquema eléctrico la dirección de arranque de seguridad.

El dimensionado de los disyuntores y de las secciones, es función de la empresa de diseño.

<u>Ajuste F-Dirección PROFISafe-Módulo</u>

En el caso de Siemens, debe configurarse como dirección F la dirección inicial E/S especificada en el Eplan..

Para Phoenix debe definirse la dirección F en la documentación (++ANLINF+PNSAFE) y configurarse posteriormente.

Los lineamientos 8-E-2795 "Documentación eléctrica con EPLAN P8" deben cumplirse!

Especificaciones de diseño técnico

Específico del área

Chapistería:

Llave E22 para programación de robots sólo para Wolfsburg y Puebla. Si no, llave E2.

En la topología PN debe tenerse en cuenta que el escáner láser de seguridad PN (Sick), Movifit, Movipro (SEW) y la medición de la potencia láser (PRIMES) se incorporan a la estructura de red a través de un pinchado en campo (Switch-IP65).

Para estaciones Inline (Phoenix CPU), sólo están liberados los siguientes elementos en el segmento de circuito correspondiente a la seguridad

Salidas:	IB IL 24 DO8-2MBD	a partir de la revisión hardware 04
Bornes de alimentación:	IB IL 24 PWR IN	a partir de la revisión hardware 06

Técnica de Transporte:

Utilización de bornes de filtro

Si se alimentan módulos Ruggedline con DO o ET200S-Powermodule o bornes eléctricos Inline directamente a través de salidas F-DO (circuito segmentado orientado a la seguridad), debe fijarse un borne de filtro entre las salidas F y el módulo.

Montaje:

Llave E22 para programación de robots sólo para Wolfsburg. Si no, llave E2.

En la topología PN debe tenerse en cuenta que el escáner láser de seguridad PN (Sick), Movifit, Movipro (SEW) y la medición de la potencia láser (PRIMES) se incorporan a la estructura de red a través de un pinchado en campo (Switch-IP65).

Pinturas:

Complementariamente a las siguientes indicaciones de diseño técnico, en Pinturas rige la directriz 8-E-202.
La directriz es de cumplimiento obligatorio!

Especificaciones de diseño técnico

Extendido del área

Potenciales:

i	24V-	Tensión de mando directa
j	24V-	Tensión de mando
m	24V-	Actuadores arranque

Colores de hilo:

Circuito de corriente principal para continua o alterna	Negro	(BK)
Circuitos de corriente de mando para corriente alterna	rojo	(RD)
Circuitos de corriente de mando para corriente continua	azul oscuro	(BU)
Conductores centrales de circuitos de corriente principal (como puentes en zona de bornes, de lo contrario deben montarse cables de mando de PVC).	Azul claro	(BU)
Tensión externa y circuito de corriente tomado antes del interruptor principal	Naranja	(OG)
Cables seguridad intrínseca (zona Ex)	Azul claro	(BU)
Cables resistentes a cortocircuito	Negro	(BK)
Cableado provisional	Blanco	(WH)
Cable de protección y Tierra de función	Verde/amarillo	(GNYE)

En caso de tensiones secundarias del trafo de control, se seleccionan los mismos colores para el cable de ida y de retorno..

La siguiente asignación rige para hilos con identificación de color en cables y conductores de varios hilos:
L1 = BN, L2 = BK, L3 = GY, N = BU, PE = GNYE

Especificaciones de diseño técnico

Extendido del área

Vista general de instalaciones:

En la vista general de la instalación debe mostrarse un layout de la instalación grande (vista en planta) con los medios de producción eléctricos sin cables de unión, conductores ni uniones ench

Deben representarse la ubicación y la denominación de:

- Armarios eléctricos (KV. SV, BS, RS etc.)
- Cajas de módulos
- Estaciones de manejo
- Indicaciones de atasco
- Llaves E2/E22
- Elementos de manejo en puertas de protección
- Elementos de protección (parada de emergencia, barreras fotoeléctricas, PLS, puertas enrollables, etc.)
- Vallado de protección
- Zonas de seguridad
- Útiles
- Robot
- Aparatos de proceso
- Accionamientos
- Islas de válvulas

Los ejemplos de las vistas generales de instalaciones deben tomarse de los respectivos planos de referencia.

Armario eléctrico / Sistema de bastidor de montaje:

La cara anterior del armario eléctrico debe representarse con las acotaciones y con una placa identificativa detallada.

El esquema de montaje del sistema de bastidor de montaje debe representarse con el equipamiento de los aparatos y sus dimensiones en la escala correcta. El equipamiento se realiza en la posición correcta de los aparatos..

= Identificativo de instalación (AKZ)

Válido en el área:
Chapistería

Piso 1

Alojamiento asiento completo izquierdo	UASL *
Piso Posterior Tramo 1	BHA1
Piso Posterior	BHIN
Piso trasero Completo	BHVS
Piso Posterior Estructura H	BHTS
Piso Posterior Parte Posterior	BHHT
Piso trasero Subgrupos	BHUG
Piso Posterior Parte Delantera	BHVT
Piso Posterior Traviesa Izquierda	BHQL
Piso Posterior Traviesa Derecha	BHQR
Piso Posterior Talonera	BHFT
Piso Anterior	BVOR
Piso Anterior Tramo 1	BVA1
Piso Anterior Completo	BVVS
Piso Anterior Subgrupos	BVUG
Piso Anterior Flanco Izquierdo	BVSL *
Túnel piso delantero	BVTU
Piso Anterior Consola Transmisión	BVGK
Piso Anterior Traviesa Parte Final	BVQA
Larguero Pieza de Cierre Ant. Izq.	LSVL *
Larguero delantero Izquierdo	LTVL *
Larguero Posterior Izquierdo	LTHL *
Larguero Superior Posterior	LTOI
Larguero Tapeta Ant/Pos, Izq/Der	LPKL
Larguero Tapeta Anterior Izq.	LPVL *
Larguero Tapeta Posterior Izq.	LPHL *

Piso Central	UBMI
Parte Piso Anterior	UBTL
Peldaño Anterior Izquierdo	UTVL *
Peldaño Posterior Izquierdo	UTHL *
Hueco Rueda de Recambio	URRM
Hueco batería	UBTM
Marco de Conductor	ULRA
UG Larguero Posterior	ULTH
Parte Anterior del Vehículo	UVOW
Refuerzo Marco Posterior	UVHR
Traviesa Reposapiés	UFQT
Talonera Interior Izquierda	USIL *
Refuerzo Túnel Izquierdo	UTVL *
Piso 1 GEO	U1G1
Piso 1 linea 1 / Repunteo 1	U1A1
Piso 1 linea 1 / Repunteo 2	U1A2
Piso 1 linea 2 / Repunteo 3	U1A3
Piso Label Center	ULC1

Piso 2

Pieza de cierre	UAST
Pasaruedas Posterior Izq/Der	RHLR
Pasaruedas Posterior Int. Izq.	RHIL *
Pasaruedas Posterior Ext. Izd.	RHAL *
Pasaruedas Posterior Ext. + Talonera Izq.	RASL *
Pasaruedas Anterior Izquierdo	RVOL *
Pasaruedas Amortiguador Izq.	RFBL *
Pasaruedas Amortiguador UG Izq.	RFUL *
Panel Posterior (Bandeja Trasera)	URW1
Montante A Interior Izq.	USAL *
Salpicadero	USTW
Salpicadero 1	UST1
Refuerzo Marco Pulpos	UVGA
Traviesa Parabrisas	UWLQ
Piso 2 GEO	U2G1
Piso 2 linea 1 / Repunteo 1	U2A1
Piso 2 linea 1 / Repunteo 2	U2A2
Piso 2 linea 2 / Repunteo 3	U2A3
Piso 2 Subgrupos	U2UG

* Nota: Estas instalación está disponible las siguientes versiones: izquierda "xxxL" derecha "xxxR" y combinado "xxxK"!

= Identificativo de instalación (AKZ)

Válido en el área:
Chapistería

Laterales

Lateral Tramo 1	STA1
Costado exterior izdo.	STAL *
Lateral Interior Anterior	STIV
Lateral Interior Posterior	STIH
Lateral Int. (Completo) Izq.	STIL *
Lateral Laser Izquierdo	STLL *
Lateral Interior Pos. Izq.	SIHL *
Lateral Int/Ext Izquierdo	SIAL *
Lateral Interior Int. Izq.	SIIL *

Laterales Subgrupos

Canal Vierteaguas Izquierdo	SDKL *
Larguero Superior Exterior Izq.	SLAL *
Pasaruedas Sup. Ext. (Cazoleta Depósito)	SROA
Montante A Interior Sup. Izq.	SAIL *
Montante A Exterior Izq.	SAAL *
Montante A Exterior Sup. Izq.	SAOL *
Montante A Exterior Inf. Izq.	SAUL *
Montante B Interior Izq.	SBIL *
Montante B Exterior Izq.	SBAL *
Montante B Int/Ext Izq.	SBKL *
Montante B Completo Izq.	SBVL
Montante C Exterior Izq.	SCAL *
Montante D Exterior Izq.	SDAL *
Refuerzo Montante D Izq.	SDVL *
Refuerzo Cerradura Izquierda	SSVL *
Talonera Izquierda	SSWL *
Lateral Interior Sup. Izq.	SIOL *
Lateral Interior Izq. (el T)	SITL *
Lateral Marco Lateral Izq.	STSL *
Lateral Int. Sup. + Larguero	STLT
Lateral Completo Izq. (Una carga)	STVL *
Lateral Inserto Izquierdo	SETL *
Lateral Pulmón Mascarón Izq.	SSAL *
Lateral exterior izquierdo (2-piezas)	SATL *
Luces Posición/Freno/Marcha atrás Izq.	SBRL *
Refuerzo Lateral Int. Izq.	SIVL *
Pieza de Unión Lateral Int. izq.	SVIL *
Refuerzo SIH izquierdo	SVHL *
Refuerzo Canal Vierteaguas Izq.	SVDL *

* Nota: Estas instalación está disponible las siguientes versiones: izquierda "xxxL" derecha "xxxR" y combinado "xxxK"!

= Identificativo de instalación (AKZ)

Válido en el área: Chapistería

Mascarón

Mascarón 1 Tramo 1 / Completación 1	A1A1
Mascarón 1 GEO 1	A1G1
Mascarón 1 Framer del Consorcio lateral interior	A1FI
Mascarón 1 Enclipado	A1CP
Mascarón 2 Tramo 1 / Completación 1	A2A1
Mascarón 2 GEO 1	A2G1
Mascarón 2 Framer del Consorcio lateral exterior	A2FA
Mascarón 2 Enclipado	A2CP
Mascarón 3 Tramo 1 / Completación 1	A3A1
Mascarón 3 GEO 1	A3G1
Mascarón 3 Framer del Consorcio techo	A3FD
Mascarón 4 Tramo 1 / Completación 1	A4A1
Cargobox	ACBX
Instalación de Techo	ADAA
Instalación de Techo Panorámico Alzable	APAD
Instalación de Techo Panorámico Corredizo	APSD
Marco Techo Anterior	ADRV
Marco Techo Posterior	ADRH
Marco Techo Anterior y Posterior	ADRK
Puerta Posterior Parte Final	AHAT
Portal Trasero	AHPO
Instalación Panel Posterior	ARWA
Actividades Preparatorias VBT	AVBT

Puertas

Puerta Anterior Izquierda	TVOL *
Puerta Ant. Dos (Puertas) Izq.	TVZL *
Puerta Anterior Int. Izq.	TVNL *
Puerta Anterior Ext. Izq.	TVAL *
Puerta Anterior/Posterior Izq.	TVHL *
Puerta Corredera Izquierda	TSTL *
Puertas Posteriores Izquierda	THIL *
Puerta Posterior Int. Izq.	THNL *
Puerta Ant. Engrapado Izq. (Cifra Impar)	TVF1
Puerta Ant. Engrapado Der. (Cifra Par)	TVF2
Puerta Pos. Engrapado Izq. (Cifra Impar)	THF1
Puerta Pos. Engrapado Der. (Cifra Par)	THF2

Capó

Capó	FRKL
Capó Equipo de Engrapado 1	FKF1
Capó / Portón combinados	FKHK

Portón

Portón	HKKL
Portón Interior	HKKI
Portón Exterior	HKKA
Portón Equipo de Engrapado 1	HKF1
Tapa Maletero (Limusina)	HKDL
Tapa Maletero Interior	HKDI
Tapa Maletero Exterior	HKDA
Puerta de Ala Izquierda	HFTL *

Guardabarros

Guardabarros izquierdo	KOTL *

Finish

Montaje Tapeta Compartimento	MSPL
Línea Montaje Elementos Móviles	MABT
Montaje Línea Finish	MFIN
Montaje Finish Números PR (Vehículos Esp.)	MPRN
Montaje Actividades Preparatorias	MVBT
FIS punto de registro	FIS1

Elementos móviles en su conjunto (capó y portón)

Medición Offline (Offline measurement cell)	OLMC

* Nota: Estas instalación está disponible las siguientes versiones: izquierda "xxxL" derecha "xxxR" y combinado "xxxK"!

= Identificativo de instalación (AKZ)

Válido en el área:
Técnica de Transporte

Conexión a través de Técnica de Transporte

Elektrohängebahn einspurig	EHB
Elektrohängebahn zweispurig	EHB
Elektroplattenband	EPB
Elektrotragbahn	ETB
Elektro Flurförderbahn	EFB
Schubplattform	SPF
Kunststoffgliederketten	KGK
Gurtband einspurig	GBE
Gurtband zweispurig	GBZ
Plattenband einspurig	PBE
Plattenband zweispurig	PBZ
Power & Free	PF
Kreisfröderer	KF
Skidrollenbahn	SRB
Rollenförderer einspurig	RFE
Rollenförderer zweispurig	RFZ
Fahrerloses Transportsystem	FTS
Tragkenntenförderer	TKF
Schwerkraftgefällebahn	SGB
Schleppzugförderer	SZF
Unterflurförderer	UF
Seilhängebahn	SH
Pendelförderer	PEF
RoDip Förderer	ROD
Vario-Shuttle	VS
Übergabe	UBG

= Identificativo de instalación (AKZ)

Válido en el área:
Montaje

Tramo Cinta 0

Refuerzo Techo Amortiguamiento	DVD1
Útil Grabado	FIN1
Rotulación láser	LAS1
Techo Panorámico Alzable	PAD1
Techo Panorámico Corredizo	PSD1
Techo Abrible Alzable	SAD1
Espumación	SHM1
Desmontaje puertas	TAB1

Tramo Cinta 1

Montaje Cockpit	CPE1
Masilla Cockpit	CPK1
Premontaje Cockpit	CPV1

Tramo Cinta 2

Aplicación Adhesivo Cristales	SHK1

Tramo Cinta 3

Premontaje Marco Auxiliar	HRV1
Premontaje Motopropulsor	TWV1
Premontaje Transmisión	TSV1
Motopropulsor Plus	TWP1
Preparación Montaje Tren Rodadura	FEV1
Montaje Tren Rodadura	FWE1
Compartimento Bastidor Base	RLG1
Compartimento Bastidor Anterior Vehículo	RLV1
Compartimento Bastidor Túnel	RLT1
Compartimento Bastidor Posterior Vehículo	RLH1

Tramo Cinta 4

Premontaje Frontales	FEM1
Montaje Frontales	FEE1

Tramo Cinta 5

Llenado frenos / climatización	BBK1
Llenado radiador/WW/(Servo)	BKW1
Llenado urea	BHN1
Llenado amortiguador	BLF1
Estanqueidad del Depósito	BTD1
Verificador del pedal de freno	BPT1
Centraje de Centro de Volante	LMZ1

Tramo Cinta 6

Montaje Ruedas	RAD1
Montaje Asientos	SEB1
Montaje puertas	TEB1

Tramo Cinta 7

Instalación Ajuste Freno de Mano	HBE1
Repostaje	BTA1

Finish (hacia ZP6)

Rodillo Vibrador	RUR1
Banco de Pruebas de Rodillos	RPS1
Sistema de Verificación Universal	UPS1
Eje-/ Dirección, faros	ALS1
Sistemas de Asistencia al Conductor	FAS1
Prueba de Lluvia del Vehículo	FDP1

Premontaje puertas

Aplicación sellado puerta	TDA1

¡Identificativos de instalación según el Weissbuch de Montaje! ¡Los identificativos de instalación no incluidos en la instalación deben consensuarse con el departamento de Procesos

Ejemplos de denominación de un lugar de instalación:

Válido en el área:
Chapistería,
Montaje

1 1 1010 DT1

- DT1 — Denominación de estación ampliada de tres dígitos, véase la página siguiente
- 1010 — Numero de estación, en lo sucesivo nombrado con "ZZZZ"
- 1 — Número de circuito de protección, en lo sucesivo nombrado con "Y"
- 1 — Número de grupo de trabajo/SPS,en lo sucesivo nombrado con "X"

Relacionado con Instalación:

NS _ ____ __ Denominación completa Armario NS

- __ sin identificativo adicional de lugar
- ____ Estación (se omite aquí)
- _ Número correlativo de la zona de seguridad en el grupo de trabajo (se elimina)
- NS Denominación armario de red

Relacionado con Grupo de trabajo :

X _ ____ BS Denominación completa Armario BS

- __ Identificativo de lugar sin número
- ____ Estación (se omite aquí)
- _ Número correlativo de la zona de seguridad en el grupo de trabajo (se elimina)
- X Número del grupo de trabajo / PLC

X _ ____ AS1 Denominación completa Armario AS

- __ Identificativo de lugar con número
- ____ Estación (se omite aquí)
- _ Número correlativo de la zona de seguridad en el grupo de trabajo (se elimina)
- X Número del grupo de trabajo / PLC

X _ ____ I1 Denominación completa Interfaz de usuario

- __ Identificativo de lugar con número
- ____ Estación (se omite aquí)
- _ Número correlativo de la zona de seguridad en el grupo de trabajo (se elimina)
- X Número del grupo de trabajo / PLC

Relacionado con Zona de seguridad :

X Y ____ HP Denominación completa Panoplia de Fluidos de Zona (HIP)

- __ Identificativo de lugar sin número
- ____ Estación (se omite aquí)
- _ Número correlativo de la zona de seguridad en el grupo de trabajo
- X Número del grupo de trabajo / PLC

X Y ____ LA1 Denominación completa Láser

- __ Identificativo de lugar con número
- ____ Estación (se omite aquí)
- _ Número correlativo de la zona de seguridad en el grupo de trabajo
- X Número del grupo de trabajo / PLC

Relacionado con estación :

X Y ZZZZ Denominación completa Estación

- __ sin identificativo adicional de lugar
- ____ Estación
- _ Número correlativo de la zona de seguridad en el grupo de trabajo
- X Número del grupo de trabajo / PLC

X Y ZZZZ SF1 Denominación completa Ventana de protección

- __ Identificativo de lugar con número
- ____ Estación
- _ Número correlativo de la zona de seguridad en el grupo de trabajo
- X Número del grupo de trabajo / PLC

X Y ZZZZ R01 Denominación completa Robots

- __ Identificativo de lugar con 2-posiciones de número
- ____ Estación
- _ Número correlativo de la zona de seguridad en el grupo de trabajo
- X Número del grupo de trabajo / PLC

X Y ZZZZ V01 Denominación completa Útil

- __ Identificativo de lugar con 2-posiciones de número
- ____ Estación
- _ Número correlativo de la zona de seguridad en el grupo de trabajo
- X Número del grupo de trabajo / PLC

Denominaciones de estación ampliadas

Válido en el área:
Chapistería,
Montaje

Relacionado con Instalación:

NS	Armario de red

Relacionado con Grupo de trabajo :

AS	Armario de accionamientos
BS	Armario de medio de producción
I	Interfaz de usuario
KV	Distribuidor de fuerza (red de soldadura)
SV	Distribuidor de corriente

Relacionado con Zona de seguridad :

HP	Panoplia de Fluidos de Zona (HIP)
LA	Generador láser

Relacionado con estación :

AA	Brazo articulado*
BH	Estación de contenedores
DH	Mesa elevadora giratoria
DT	Mesa giratoria / Tambor giratorio
EH	Mesa elevadora excéntrica
F	Engrapado
FS	Estructura metálica Framer (Framer)
FW	Carro (Framer / Montaje Cockpit*)
GE	Gelificación
GF	Transportador de Banda
GM	Elemento de Agarre (Montaje del Cockpit*)
GZ	Centraje del pulpo*
HE	Elevador
KN	Pisador de Carrocería*
PF	Transportador de cadena de búfer
PG	Transportador de cinta de búfer
QF	Transportador transversal de cadena/ de eslabones
QG	Transportador de cinta transversal
R	Robot
RB	Cinta de rodillos
SA	Deposito marco de sujeción (Framer)
SB	Cinta acúmulo/tactos / Transp. rodillos acúm.
SC	Cajón / Esclusa
SF	Puerta de protección / ventana de protección, Protección corredera
SH	Mesa elevadora de tijera
ST	Mesa abatible
SW	Carro de secuenciado*
TF	Transportador de cadena
UM	Convertidor / estación de conversión
UQ	Bandeja piezas
V	Útil
VW	Desvío desplazador
WA	Desvío de extracción
WB	Cinta de operarios
WE	Desvío de introducción
WZ	Herramienta (Framer)
Y	Eje Y (Framer)
YS	Carro Y (Montaje Cockpit*)
Z	Eje Z (Framer)
ZE	Unidad de alimentación
ZV	Útil de centraje

*sólo en Montaje

Ejemplo sistema de nomenclatura
X Y ZZZZ
- Estación
- Número correlativo de la zona de seguridad en el grupo de
- Número del grupo de trabajo / PL

+ Identificativo de lugar (lugar de montaje)

Válido en el área: Chapistería, Montaje

AB	Aspiración
AE	Unidad motriz (variador + motor)
AS	Armario de accionamientos (ventana de protección)
BK	Estación de calibrado de cepillos
BL	Apretar tuerca ciega
BM	Tuercas por protuberancias
BO	Agitador de pernos
BU	Cepillos
BZ	Soldadura de pernos
CS	Clinchado (Equipo de control)
CZ	Clinchado
DA	Cortador de hilo
DB	Estación Docking
DG	Alimentador del hilo
DR	Distribuidor rotatorio / Transferencia de anillo
DS	Sistema Docking
EM	Desmagnetizado
EP	Prensado
EZ	Pinza de soldadura eléctrica
FB	Alojamiento piso flexible
FD	Tornillos Flowdrill
G	Garra
HD	Hilo caliente
HH	Mesa elevadora hidráulica
IS	Punto de lectura (Ident-System)
K	Caja de bornes / Caja de módulos
KA	Soldadura de cátodos
KK	Control Kombi EZ+SK
KF	Fresadora de puntas
KG	Sistema cámara
KL	Adhesivo
KM	Aparato de medición de desgaste de cátodos
KS	Componentes unidad abatible
KW	Cambiador de puntas
LC	Refrigerador del Láser
LK	Cabezal láser
LL	Medición de potencia del láser
LM	Medición inline
LO	Punzonado
LR	Limpieza láser
LS	Cabezal de corte láser
LZ	Pinza soldadura láser
MS	Soldadura MIG/MAG
MV	Armario distribuidor de medios
NK	Sistema de control de cordón
NZ	Remachado
OC	Refrigerador lente láser
OE	Detección de objetos
OH	Overhead
PR	Grabado
PZ	Pinza de soldadura neumática
RA	Eje de robot
RE	Limpieza (pinza soldadura láser)
RP	Panoplia de Fluidos de Robot (RIP)
RS	Armario del robot
RW	Soldadura de elemento de fricción / Clavado por fricción
S	Columna de estructura metálica de precisión (Framer)
SE	Bloqueo
SK	Componente de soldadura de puntos
SM	Agitador de tuercas
SO	Parador
SP	Separador
SQ	Fuente de energía
SR	Atornillado
SS	Carretilla de skids
SZ	Pinza de soldadura servoneumática / Pinza soldadura de puntos blandos (Stosspunkte)
TA	Aplicación de producto separador
VA	Brazos de bloqueo apilador de skid
VI	Vario-Interface
VR	Bloqueo
VS	Raíl de toma a tierra, raíl de apantallado
WI	Fregado
XV	Distribuidor enchufable

Ejemplo sistema de nomenclatura

X Y ZZZZ

- Estación
- Número correlativo de la zona de seguridad en el grupo de
- Número del grupo de trabajo / PL

Ejemplos de denominación de lugares de instalación / lugares de montaje

Válido en el área:
Técnica de Transporte

Armarios eléctricos:

X _ 1BS1 _ _ _ vollständige Bezeichnung BS-Schrank

- entfällt
- Schaltschrankgruppe 1; BS-Schrank Nummer 1
- laufende Nr. (Pult)-Bereich in der BMS (entfällt hier)
- Betriebsmittelsteuerung

X _ 3SV1 _ _ _ vollständige Bezeichnung SV-Schrank

- entfällt
- Schaltschrankgruppe 1; BS-Schrank Nummer 1
- laufende Nr. (Pult)-Bereich in der BMS (entfällt hier)
- Betriebsmittelsteuerung

Relacionado con Zona pupitre:

X Y ____ __ vollständige Bezeichnung eines Pultbereichs

- Ortskennzeichen ohne Zählnummer
- Station (entfällt hier)
- laufende Nr. (Pult)-Bereich in der BMS (entfällt hier)
- Betriebsmittelsteuerung

Relacionado con Unidad de trabajo:

X Y __ZZ RB_ vollständige Bezeichnung einer Rollenbahn

- Beschreibende Bezeichnung der Arbeitseinheit
- Arbeitseinheit
- laufende Nr. (Pult)-Bereich in der BMS (entfällt hier)
- Betriebsmittelsteuerung

X Y __ZZ HE vollständige Bezeichnung eines Hebers

- Beschreibende Bezeichnung der Arbeitseinheit
- Arbeitseinheit
- laufende Nr. (Pult)-Bereich in der BMS (entfällt hier)
- Betriebsmittelsteuerung

X Y __ZZ RB vollständige Bezeichnung der Rollenbahn auf dem Heber

- Beschreibende Bezeichnung der Arbeitseinheit
- Arbeitseinheit
- laufende Nr. (Pult)-Bereich in der BMS (entfällt hier)
- Betriebsmittelsteuerung

Denominaciones ampliadas de unidad de trabajo:

AB	Dispositivo de retención	EV	Dispositivo basculante	RB	Cinta de rodillos / Soporte de rodillos
AF	Transportador de acoplamiento			RD	Cinta de rodillos doble
AKS	Estación de desacople	FX	Dispositivo de fijación	RP	Puesto de reparación
ASV	Sistema descensor	FZ	Zona de desplazamiento	RT	Puerta elevadora y enrollable
AT	Transfer de extracción				
AV	Útil de apoyo	GF	Transportador de Banda	SB	Cinta de acúmulo
AZ	Elevador			SG	Pulpo elevador de tijera
		HE	Elevador	SH	Mesa elevadora de tijera
BRF	Transportador ralentizador	HG	Pulpo	SHU	Shuttle
		HSF	Transportador elevador/descensor	SLG	Dispositivo escritura/lectura
DGS	Estación de diagnóstico	HT	Mesa elevadora	SPF	Accionamiento plataforma de empuje
DK	Torno			SS	Carretilla de skids
DO	Unidad de acoplamiento	OH	Overhead	ST	Mesa abatible
DU	Desacoplamiento de accionamiento			TG	Horquilla telescópica
DT	Mesa giratoria	PB	Cinta de Placas	TR	Transfer
DW	Carro de transporte giratorio			TW	Carro de transporte
		QF	Transportador transversal de cadena / de eslabones		
EH	Mesa elevadora excéntrica	QG	Transportador de cinta transversal	UES	Estación de entrega
EKS	Estación de acoplamiento			UM	Convertidor / estación de conversión

UQ	Bandeja piezas
VES	Estación de bloqueo/desbloqueo
VP	Comprobar bloqueo
VR	Bloqueo
VW	Carro desplazador
WB	Cinta de operarios
WH	Desvío

+ Identificativo de lugar (lugar de montaje)

I	Unidad de manejo
K	Caja de bornes

- Identificativo de medio de producción Categoría

Identificación	Objetivo o tarea del objeto	Ejemplos
A	Componentes; OBSERVACIÓN: Esta clase solamente es para objetos, para los cuales no se puede identificar ningún fin o tarea principal...	Pantalla de sensores
B	Conversión de una variable de entrada (propiedad física, estado o evento) en una señal determinada a gestionar	Transductor, detector de incendios, interruptor de posición, detector de proximidad, relé térmico de sobrecarga, sensor, tacogenerador, sensor de temperatura, cámara
C	Acúmulo de energía, información o material	Batería tampón, condensador, disco duro
E	Dispositivo técnico para facilitar radiación o energía térmica	Calefacción, lámpara, bombilla, láser, luz
F	Protección directa (automática) de un flujo de energía o de señales, del personal o de los dispositivos contra estados peligrosos o indeseados, incluidos sistemas y equipamientos para fines de seguridad	Fusible, disyuntor, disparador térmico de sobrecarga
G	Iniciar flujo de energía o material; creación de señales que se usan como soporte de información o fuente de referencia; producir nuevo tipo de material o de un producto	Generador, dinamo, pila de combustible, placa solar
K	Procesamiento (recepción, tratamiento y puesta a disposición) de señales o informaciones (excepto objetos con funciones de seguridad), ver letra F	Relé de activación, contactor auxiliar, retardador, unidad de procesamiento central (CPU), regulador, válvula electrónica, PC de proceso, relé temporizador, transistor
M	Facilitación de energía mecánica (movimiento mecánico lineal o giratorio) para accionamiento	Motor de ajuste, bobina de accionamiento, electromotor, motor lineal
P	Representación de informaciones	Unidad de visualización, contador de eventos, LED, aparato óptico de señales, reloj, lámpara de señales, voltímetro o amperímetro
Q	Activación o variación controlada de un flujo de energía, de señales o de material (en caso de señales en circuitos de regulación o control, véanse clases K y S), embragar	Interruptor de potencia, contactor (de carga), seccionador, seccionador de seguridad del motor de arranque, transistor de potencia, interruptor (de carga), tiristor. Si la finalidad es seguridad, véase la clase F.
R	Limitación o estabilización del movimiento o flujo de energía, información o material	Diodo, bobina de reactancia, limitador, resistencia
S	Conversión de un accionamiento manual en una señal determinada a gestionar	Interruptor de control, interruptor de acuse, teclado, ratón, interruptor pulsador, selector ajuste valores consigna
T	Conversión de energía manteniendo el tipo de energía, conversión de una señal determinada manteniendo el contenido de información, cambio de forma o configuración del material	Convertidor AC/DC, amplificador, antena, convertidor de frecuencia, transductor de medición, encoder de medición, transformador de potencia, rectificador, transduc
V	Procesamiento de materiales o productos (incluido pretratamiento y tratamiento posterior)	Filtro
W	Guiado o conducción de energía, señales, materiales o productos de un lugar a otro	Embarrado, cable, conductor (eléctrico), Bus de información, cable de fibra óptica, guía de ondas
X	Conexión de objetos	Conectores (eléctricos), enchufe, borne, bloque de bornes, regleta de bornes, regleta de conexión

- Identificativo de medio de producción Subcategoría

Tipo/	Adicional	Medio de producción
B	B	Temperatura
B	D	Presostato electrónico
B	E	Detector de posición
B	G	Interruptor de protección o seguridad del vallado sin contacto
B	P	Selector de programa (Detector)
B	T	Detector de piezas
B	V	Caudalímetro (caudal)
C		Módulo tampón 24V / Condensador
F		Fusible
F	B	Bimetal
F	Q	Seccionador de carga de fusible
F	QM	Guardamotor antes del motor/variador
F	QR	Guardamotor ventilador de freno, freno
F	QT	Disyuntor previo a la fuente de alimentación
G	B	Sensor de rotura de cinturón
G	S	Permadose / Dispositivo de lubricación (eléctr.)
K		Contactor general
K	B	Contactor de protección contra incendios
K	BB	Termistor-Guardamotor
K	BL	Relé intermitente
K	BV	Alarma CO2 retardada
K	BZ	Retardo para CO2
K	D	Contactor auxiliar pilotado por presostato
K	E	Contactor auxiliar pilotado por final de carrera
K	F	Contactor auxiliar pilotado por comando de habilitación
K	G	Contactor auxiliar pilotado por detector de seguridad
K	H	Contactor auxiliar general
K	HR	Contactor auxiliar para tecla llamada
K	P	Contactor auxiliar pilotado por selector de programa
K	QW	Contactor auxiliar pilotado por interruptor de mantenimiento
K	R	Contactor remanente
K	SF	Contactor auxiliar pilotado por selector de marcha
K	T	Contactor auxiliar pilotado por detector de control de piezas

Tipo/	Adicional	Medio de producción
K	W	Contactor auxiliar pilotado por selector
K	Z	Relé temporizador
KA		Módulos bus / Puntos de lectura / Evaluadores
KU		Unidad control PLC (CPU) / Control de robot
KY		Válvula en general, bobina magnética
KY	G	Válvula magnética (Gas)
KY	H	Válvula magnética (Hidráulica)
KY	P	Válvula magnética (Neumática)
M		Motor/Husillo roscado
M	Z	Cilindro
MP		Placa de montaje, marco de cableado
P		Piloto avisador general
P	K	Señal luminosa Aviso de marcha (semáforo)
P	L	Piloto avisador en el botón (véase asimismo SL)
P	SF	Señal luminosa Interruptor de marcha (semáforo)
P	SG	Señal luminosa Vallado de protección (vallado de protección individual)
P	SN	Señal luminosa Parada de emergencia (Parada de emergencia individual)
P	SR	Señal luminosa Botón de llamada (semáforo)
PBB/	PSB	Señal luminosa Temperatura
PBD/	PSD	Señal luminosa Presión
Q		Interruptor de potencia
Q	E	Interruptor terminal de corriente principal
Q	K	Contactor de potencia 440Volt (también antes del FU)
Q	W	Interruptor de mantenimiento
Q	USV	Interruptor de potencia (Interruptor principal) USV
R		Freno de motor

Tipo/	Adicional	Medio de producción
S		Pulsador general
S	A	Interruptor accionamientos ON
S	B	Temperatura
S	D	Presostato (mecánico)
S	E	Sensor de final de carrera (mecánico)
S	F	Interruptor de desplazamiento
S	G	Interruptor de protección o de seguridad del vallado
S	L	Pulsador luminoso (elemento pulsador, véase también PL)
S	N	Interruptor de peligro (Parada de emergencia)
S	P	Selector de programa (selector de levas)
S	R	Botón de llamada
S	T	Interruptor de control de piezas (mecánico)
S	W	Selector, Pulsador de selección
T		Transformador / Fuente de alimentación
TM		Variador de frecuencia
X	L	Bornero
X	P	Bornero o riel, de potencial
X	S	Conexión enchufable, Enchufe
X	T	Borneros
X	F	Borneros

¡¡Los equipos no incluidos en el listado deben acordarse con el departa especialista eléctrico competente!!!

- Identificativo de medio de producción Subcategoría Básico

Ejemplo nomenclatura
-BE1V
- Función
- Número
- Letra adicional
- Objetivo o tarea
- Signo

Actuadores y transmisor de ordenes conectados en paralelo llevarán una letra minúscula consecutiva después del número de recuento*.
Ejemplo: "-KP1a", "-BE1a" y dispuesto un interruptor de posición en paraleo a "-BE1a" tendra la denominación "-BE1b".

*Excepción Controles de pieza: numeración consecutiva; ejemplo: BT11/1, BT11/2 etc.

Para la identificación de una dirección o posición se implementarán las siguientes denominaciones de función con excepción de las teclas límite:

G= Posición inicial (para movimiento circular)
R= Posición de salida
M= Posición central
V= Posición de trabajo
L= Velocidad lenta
S= Velocidad rápida

Los equipo estan conectados en paralelo para la duplicación de contactos, reciben minúsculas continuas: Comenzando con "b" para el primer contactor en paralelo.

Deben estar conectado en paralelo un contactor auxiliar a los contactor de potencia, por lo que sin embargo con las letras de la clase (primera letra), estos como contactores paralelos se llaman "K".
En este caso, la univoquidad debe garantizarse mediante el espejo de contacto situada en el esquema de circuitos debajo de la bobina.

Definición de elementos gráficos

Cajas BMK

Caja de lugar

Caja que da la denominación

- Identificativo de medio de producción Subcategoría Contactores

Tipo/	Número.	Medio de producción	Tipo/	Número.	Medio de producción
K	0	Tensión de mando ON	K	40	Arranque ON
K	1	Potencia ON	K	47	Vigilancia de nivel
K	4	Circuito de parada de emergencia	K	48	Control transmisor de ordenes
K	4ROB	Parada de emergencia Robot	K	50	Liberación dispositivos de protección
K	4F	Paro de emergencia Instalación externa	K	51	Controles
K	5	Panel a dos manos	K	51U	Controles puenteables
K	6	Paro en posición de salida	K	51N	Controles no puenteables
K	8	Preselección Funcionamiento individual	K	52	Condición para arranque
K	9	Preselección Modo automático (Funcionamiento concatenado)	K	60	Zona de seguridad + Parada de emergencia + Accionamientos
K	10	Posición inicial	K	61	Accionamientos ON
K	11	Posición de salida	K	81	Cambio de puntas de electrodos
K	12	Liberación dispositivo de protección	K	82	Aviso Soldadura de pernos
K	13	Comprobación dispositivo de protección	K	83	Vida de herramienta
K	14	Elevador subir	K	90	Liberación petición de acceso
K	15	Elevador bajar	K	91	Atasco
K	16	Parada de emergencia global	K	92	Modo de simulación
K	16PS	Parada de emergencia Sistemas de proceso	K	93	vaciar
K	20	Marcha de funcionamiento	K	94	Paro de línea
K	21	Marcha lenta	K	95	Paro de zona
K	22	Configurar preselección	K	100	Liberación actuadores Arranque
K	23	Preselección modo Manual (Movimiento individual)	K	101	Arranque ciclo individual
K	25	Liberación manual (movimiento individual)	K	111	Liberación parada de emergencia y zona de seguridad
K	25W	Liberación manual (movimiento individual) herramienta	K	121	Puenteo enclavamiento
K	25MP	Liberación manual (movimiento individual) desde el Mobil Panel	K	122	Puenteo dispositivo de seguridad
K	26	Liberación modo manual/automático (automáticamente)	K	123	Preselección con / sin
K	26W	Liberación automáticamente Herramienta	KWE	7	Preselección E7
K	26ROB	liberación automáticamente Robot	KWE	2	Preselección E2
K	25/Z8	Liberación manual (movimiento individual) Cilindro de paro	KSNAUS		Red de soldadura OFF
K	26/Z8	liberación automáticamente Cilindro de paro			
K	27	Liberación automáticamente con pieza			
K	28	Liberación automáticamente sujeto con pieza			
K	29-34	Liberación automáticamente			
K	36	Zona de seguridad			
K	36PS	Zona de seguridad Sistemas de proceso			

¡¡Los equipos no incluidos en el listado deben acordarse con el departa especialista eléctrico competente!!!

- Identificativo de medio de producción Subcategoría Comandos

Verw. K	Verw. F	Verw. M	Tipo/	Número.	Descripción
x	x		MK	1	Liberación fijación
x	x		MK	2	Confirma fijación
x	x		MK	3	Robot/Estación en posición de toma de pieza
	x	x	MK	4	FWR en posición
			MK	5-9	Reservado*
			MK	10	Transportador está delante
			MK	11	Estación lista para transportador retroceso
			MK	12	Transportador está detrás
			MK	13	Estación lista para transportador avance
x	x		MK	14	Conectar arranque automatico de estación (K40;K40b)
x	x	x	MK	15	ningún fallo colectivo
x	x	x	MK	16	Liberación parada de emergencia zona
x	x	x	MK	16G	Liberación parada de emergencia zona completa
			MK	17	Reservado*
x	x		MK	18	Liberación modo automático
			MK	19-21	Reservado*
			MK	22	Liberación parada de emergencia del elevador
			MK	23-29	Reservado*
			MK	30	Elevador ocupado
x	x		MK	31	Elevador en posición abajo
x	x		MK	32	Elevador sin obstáculos, arriba
x	x		MK	33	Elevador listo para descender
			MK	34-35	Reservado*
	x	x	MK	36	Estación lista para movimiento de transporte
			MK	37-38	Reservado*
x	x		MK	39	Sin obstáculos (antes / después de la entrega)
			MK	40	Estación lista para entrega
			MK	41	Estación lista para toma
x	x		MK	42	Liberación salida / manual
x	x	x	MK	43	Skid en posición
x	x		MK	44	Pieza tomada
x	x		MK	45	Pieza entregada
	x	x	MK	46	Procesamiento realizado

Verw.= Comando utilizado en interfaz estándar

Verw. K	Verw. F	Verw. M	Tipo/	Número.	Descripción
x	x		MK	47	Estación Ir a lento
	x	x	MK	48	Confirmación operación realizada
x	x		MK	49	EHB lista para entrada
			MK	50	Circuito de parada de emergencia y zona de seguridad cerrados
x	x	x	MK	51	Zona de seguridad cerrada
			MK	52	Estación lista para abrir dispositivo de protección de carga
x	x	x	MK	53	EHB en posición
x	x	x	MK	54	EHB sin obstáculos
	x	x	MK	55	EHB operativa
	x	x	MK	56	Liberación parada de emergencia de la electrovía EHB
	x	x	MK	57	Petición bloqueo de EHB
	x	x	MK	58	EHB desbloqueada
	x	x	MK	59	Skid vacío
	x	x	MK	60	Skid lleno
x	x		MK	61	Accionamientos ON
			MK	62	Retroaviso accionamientos ON
	x	x	MK	63	Instalación sin obstáculos
x	x		MK	64	Modo de simulación
x	x		MK	65	Marcha atrás / Manual (OK)
x	x		MK	66	Preselección de desvío (FANTASMA); Liberación desvío
	x	x	MK	67	Secuencia OK
	x	x	MK	68	Liberación transporte de entrada FWR
	x	x	MK	69	Instalación operativa
			MK	70-74	Reservado*
x	x		MK	75	Skid en área elevador
			MK	76	Reservado*
x	x		MK	77	Destino retrabajo
x	x		MK	78	Destino retrabajo confirmado
x	x		MK	79	Vaciar instalación
x	x		MK	80-84	Entrega modelo 1-5
x	x		MK	85-89	Petición modelo 1-5
	x	x	MK	90	EHB pulpos vacíos
	x	x	MK	91	EHB pulpos llenos

*comandos reservados para antiguas instalaciones

No en los comandos de la línea arriba contenidos y con un inexistente lanzado en cada sindicato (no marcado con una "x") están generalmente de acuerdo con el departamento electrico competente!!

- Identificativo de medio de producción Subcategoría Comandos

Verw. K	Verw. F	Verw. M	Tipo/	Número.	Descripción
x	x		MK	92	Liberación subir elevador
x	x		MK	93	Liberación bajar elevador
x	x		MK	94	Liberación subir elevador en manual
x	x		MK	95	Liberación bajar elevador en manual
x	x	x	MK	96	Liberación salida electrovía (EHB)
x	x	x	MK	97	Liberación entrada electrovía (EHB)
x	x		MK	98	Liberación salida en manual
x	x		MK	99	Liberación entrada en manual
x	x		MK	100	Liberación salida
x	x		MK	101	Pieza presente
x	x		MK	102	Pieza no disponible
x	x		MK	103	Petición de pieza
x	x		MK	104	Pieza evacuada
x	x		MK	105	Petición de evacuación de pieza
	x	x	MK	106	Confirmación enclavamiento electrovía (EHB)
x	x		MK	107	Marcha atrás (OK)
x	x		MK	108	SE149 ocupado (SE1)
	x	x	MK	109	Señal de pausa de FT
x	x		MK	110-120	Entrega modelo 6-16
x	x		MK	121-131	Petición modelo 6-16
x	x		MK	132-135	Reservado
	x	x	MK	136	Instalación seleccionada
	x	x	MK	137	Puenteo seguridades personales / sin obstáculos
x	x		MK	140-155	Confirmación modelo 1-16
	x	x	MK	156	Estación de procesamiento NOK.
	x	x	MK	157	Estrategia de emergencia seleccionada
x	x		MK	158	Modelo es OK.
x	x		MK	159	Modelo para demanda agotado
x	x		MK	160-175	Confirmación modelo 1-16 recibida
x	x		MK	180	Puerta protectora corredera cerrada
x	x		MK	181	Puerta protectora corredera abierta

No en los comandos de la línea arriba contenidos y con un inexistente lanzado en cada sindicato (no marcado con una "x") están generalmente de acuerdo con el departamento electrico competente!!

Verw.= Comando utilizado en interfaz estándar

*comandos reservados para antiguas instalaciones

- Identificativo de medio de producción Subcategoría Elementos de manejo

Tipo/	Número.	Medio de producción
Q	1	Interruptor principal
QF	1-n	Interruptor de fusible
QM	1-n	Guardamotor
QT	1-n	Guardamotor regulador
SN	1-n	Parada de emergencia
S	1M	Motor 1 en medio
S	2R	Motor 2 retroceso
S	2V	Motor 2 avance
S	11V	Función 11 avance
S	11R	Función 11 retroceso
SWE	2	Interruptor llave E2
SWE	7	Interruptor llave E7
SLT		Prueba de lámparas
SK	0A	Tensión de mando OFF
SK	0E	Tensión de mando ON
SK	9	Automático
SK	10	Pausa (parada en posición inicial)
SK	21	Conmutación "lento"
SK	22	ajustar / Tecleo
SK	23	Manual (movimiento individual)
SK	40A	Stop
SK	40E	Arranque
SK	100A	Tensión de carga OFF
SK	100E	Tensión de carga ON
SQuit		Confirmar avería
SFrgK	9	Liberación Automático
SFrgK	22	Liberación ajuste / Tecleo
SFrgFS		Liberación control remoto
SFrgBA		Liberación selección modo operativo
SFrgxx		Otras habilitaciones de manejo

SHA,	SHxxA	Parte hidráulica, OFF
SHE,	SHxxE	Parte hidráulica, ON
SSA,	SSxxA	Lubricación OFF
SSE,	SSxxE	Lubricación ON
SFrgS		liberación selección lubricación

En la exposición de arriba se ha usado, para simplificar, la denominación S para pulsador en general.

En caso de utilizarse otros elementos de control, éstos deberán ampliarse con la identificación adicional correspondiente de acuerdo con el departamento especialista eléctrico competente.

p. ej.: SL Para botones luminosos
SW Para selectores

- Identificativo de medio de producción Subcategoría Elementos de visualización

Tipo/	Número.	Medio de producción
PWE	2	Puenteo seguridades personales
PWE	7	Puenteo enclavamiento
PK	0	Control ON
PK	6	Paro a final del ciclo
PK	9	Automático
PK	16	Parada de emergencia (Visualización colectiva)
PK	20	rápido
PK	21	Lento
PK	22	Ajuste
PK	23	Manual
PK	36	Vallado de protección (Visualización colectiva)
PK	40	Arranque ON
PK	48	Control transmisor de ordenes
PK	51	Controles
PK	81	Cambio de puntas de electrodos
PK	82	Aviso Soldadura de pernos
PK	83	Vida de herramienta
PK	91	Indicación de atasco
PK	100	Tensión de carga ON
PQFFA		Caída de fusible
PStoe		Fallo colectivo
PFrgFs		Liberación control remoto
PFrgBa		Liberación selección modo operativo
PFrgxx		Seleccionado
PHA,	PHxxA	Parte hidráulica, OFF
PHE,	PHxxE	Parte hidráulica, ON
PSN		Parada de emergencia (Parada de emergencia individual)
PSG		Vallado de protección (Vallado de protección individual)

Elementos de manejo/visualización

PB	Panel de manejo en SG Caja de manejo
PM	Multi-Panel / Mobile-Panel
PP	Panel-PC

En la anterior exposición se utilizó, para simplificar, la denominación P para pilotos en general. Si se usa un pulsador luminoso, deberá añadirse la letra L, es decir, PL.

- Identificativo de medio de producción Subcategoría Bornero

Bornero	Armario
XL	Distribuidor de fuerza
XL	Armario de dist. de corriente
XL	Armario de accionamientos
XL	Armario de medio de producción
XL	Armario de archivo
XL	Armario EG
XL	Armario regulación
XL	Armario de alta tensión
XL	Armario parte neumática
XL	Armario del control de soldadura
XL	Armario de PC
XL	Estación de manejo
XL	Caja de bornes
XLBel	Iluminación de armario
XLKlima	Equipo de aire acondicionado
XLTuer	Bornero en la puerta de armario eléctrico
XLUSV	Bornero para USV
XT	Borne en Trafo/Fuente alimentación
XF	Bloque de bornes Distribuidor de seguridad
XP	Bornes de prueba / Distribuidor de potencial

Si se combinan armarios, el bornero recibe la denominación definida para el primer armario.

Si hay varios armarios eléctricos de un mismo modelo (p. ej. armario de accionamientos 1+2), rige lo siguiente
Denominación bornero

Armario de accionamientos 1 del primer grupo de trabajo XL

Armario de accionamientos 2 del primer grupo de trabajo XL

etc.

Atención!!! Vale para todos los lugares que se usan varias veces!!!!

PROFINET Nombres de dispositivo

Válido en el área:
Chapistería,
Montaje,
Técnica de Transporte

Estructura del nombre de dispositivo PROFINET

	1	2	3	4	5	6	7	8	9	10	11	12	13	14	15	16	17	18	19	20	21	22
	P/K/L/M	A-Z / 1-9	A-Z / 1-9	A-Z / 1-9	A-Z / 1-9	A-Z / 1-9	(A-Z)* / 1-9	A-Z / 1-9	0-9	A-Z / 0-9	A-Z / 0-9	0-9	A-Z / 0-9	A-Z / 0-9	A-Z / 0-9	A-Z / 0-9	A-Z / 0-9	A-Z / 0-9	A-Z / 0-9	A-Z / 0-9	A-Z / 0-9	A-Z / 0-9
Chapistería	K	3	B	O	V	O	1	1	0	0	1	0	R	0	1	V	I	-	1	K	A	1
Técnica de Tra	M	3	S	R	B	1	1	B	-	-	0	2	R	B	-	-	-	-	-	T	M	1
Montaje	M	1	F	W	E	1	1	1	3	0	2	0	T	F	1	V	I	-	1	T	M	1
	Bereich	Segment*	Anlage	Anlage	Anlage	Anlage	ARG/SPS	SK**	Station***	Station***	Station***	Station***	erw. SBZ	erw. SBZ	erw. SBZ	Gerät	Gerät	Gerät	Gerät	BMK	BMK	BMK

== (Asignación funcional)
Tipo de plano: ET
no en los nombres de dispositivos PN

= (Instalación)

++ (Lugar de instalación)

+ (Lugar de montaje)

+ (BMK)

Estructura de niveles en EPLAN P8

* En el montaje tambien con la denominacion "Línea"
** En el sistema de transporte con la denominacion "Zona del panel"
*** En el sistema de transporte con la denominacion "AE: Grupo de trabajo"
()* Solo con previo acuerdo
ARG/SPS = Grupo de trabajo / Control medios de producción
erw. SBZ = Extención del nombre de la estación, en la técnica de transporte "designación del grup
BMK = Identificación de medio de producción

Indicación Pinturas: Estructura de los nombres de dispositivos PN véase: 8-E-202

Consumo de corriente a 24V-

Componente	Consumo potencia (W)	Consumo de corriente (A)
Contactor 4 polos.	1,2	0,05
Contactor 8 polos.	6,5	0,27
Contactor de potencia 8 pol.	9,5	0,4
Equipo de iluminación SICK uTec2/4 Core (S/E)	2,4 / 4,8 max.	0,1 / 0,2 max.
Escáner SICK S3000	25	1,04
S7-300 CPU319-F3 PN/DP	30	1,25
Busmodul ET200S IM151	3,3	0,2
DI-Modul ET200S 4/8 F-DI	4	0,17
Módulo relé ET200S 1F-RO	2,1	0,09
DO-Modul ET200S 4F-DO	3,5	0,15
DI-Modul ET200S 4DI	0,7	0,03
DO-Modul ET200S 2DO/5A	0,6	0,025
DO-Modul ET200S 4DO/0,5A	0,8	0,03
DO-Modul ET200S 4DO/2A	1,6	0,06
Módulo relé ET200S 2RO	0,6	0,025
Panel-PC 677 (para 230V-Alimentación)	107	0,5
Multi-Panel MP377 15"	45,6	1,9
Mobile-Panel MP277	18	0,75
Panel de mando KP8	7,2	0,3
Panel de mando KP32F	24	1
SMC- Isla de válvulas (13 bobinas)	13	0,54
FU SEW (Movidrive) __kW	Véase ficha de datos	Véase ficha de datos
FU SEW (Movi Pro) __kW	Véase ficha de datos	Véase ficha de datos
FU SEW (Movi Fit) __kW	Véase ficha de datos	Véase ficha de datos
Scalance XF-208	3,12	0,13
Scalance XF-206-1	4,08	0,17

Componente	Consumo potencia (W)	Consumo de corriente (A)
Scalance XF-202-2P IRT	7,2	0,3
Equipo de iluminación SICK C4000 Entry/Exit (S/E)	24 / 44	1 / 1,8

Consumo de corriente a 24V-

Componente	Consumo potencia (W)	Consumo de corriente (A)
Contactor 4 polos.	1,2	0,05
Contactor 8 polos.	6,5	0,27
Contactor de potencia 8 pol.	9,5	0,4
Equipo de iluminación SICK inTec2/4 Core (S/E)	2,4 / 4,8 max.	0,1 / 0,2 max.
Escáner SICK S3000	25	1,04
RFC 470S PN 3TX	24	1
AXC 1050	3	0,125
IL PN BK DI8 DO4 2SCRJ	20	0,83
IL PN BK DI8 DO4 2TX	22	0,91
IB IL 24 PWR-IN/R/L-0,8A	6,6	0,28
IB IL 24 DI4 2MBD	0,4	0,051
IB IL 24 DO2-2A 2MBD	0,45	0,06
IB IL 24 DO4 2MBD	0,49	0,065
IB IL 24 DO8 2MBD	0,64	0,085
IB IL 24 DOR1/W 2MBD	0,68	0,09
FL NP PN/PN SDIO-2TX/2TX	4,5	0,25
IB IL 24 PSDI8	4,3	0,18
IB IL 24 PSDO8	5,5	0,23
IB IL 24 PSDO4/4-R	5,5	0,23
IB IL 24 PSDOR 4-F	8,6	0,36
Panel-PC VL PC15 (230V-Einspeisung)	107	0,5
Multi-Panel VMT5015	45,6	1,9
Mobile-Panel HTP105XiT	18	0,75
Panel táctil TP 06T	17	0,7
Panel de mando KP8	7,2	0,3
SMC- Isla de válvulas (13 bobinas)	13	0,54

Componente	Consumo potencia (W)	Consumo de corriente (A)
Equipo de iluminación SICK C4000 Entry/Exit (S/E)	24 / 44	1 / 1,8
FU SEW (Movidrive) __kW	Véase ficha de datos	Véase ficha de datos
FU SEW (Movi Pro) __kW	Véase ficha de datos	Véase ficha de datos
FU SEW (Movi Fit) __kW	Véase ficha de datos	Véase ficha de datos
Robot		
FL Switch IRT IP TX-3POF	6,3	0,26
FL Switch IRT 2TX-2POF	5,7	0,235
FL Switch IRT 4TX	4	0,165
FL Switch SMCS 8TX	14,4	0,6
FL Switch SMCS 14TX-2FX	6,3	0,26
FL Switch SMCS 16TX	4,6	0,19

Etiquetaje de los cables y de los medios de producción fijos

Válido en el área:
Chapistería,
Montaje

Rotulación medio de producción fijo

Medio de producción asignado directamente al lugar de instalación:

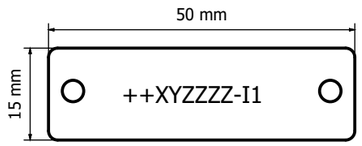

Identificación en EPLAN:
++XYZZZZ+-I1

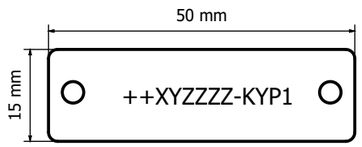

Identificación en EPLAN:
++XYZZZZ+-KYP1

Medio de producción perteneciente al lugar de montaje:

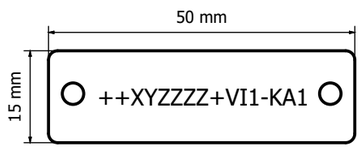

Identificación en EPLAN:
++XYZZZZ+VI1-KA1

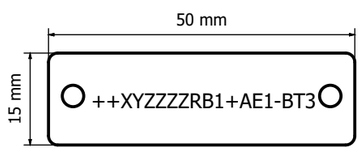

Identificación en EPLAN:
++XYZZZZRB1+AE1-BT3

Etiquetaje de acometidas y cables de instalación (origen/destino)

Medio de producción en el destino asignado directamente al lugar de instalación

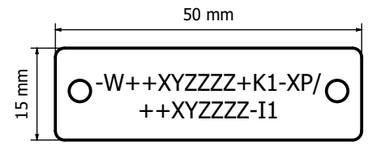

Medio de producción en el destino perteneciente al lugar de montaje:

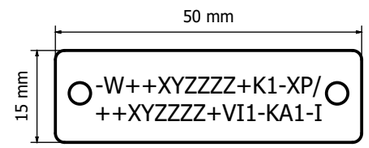

3-líneas cuando hay falta de espacio:

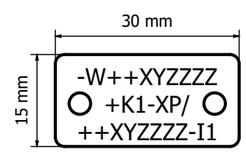

Breve rotulación origen / destino, sólo dentro de útiles / garras:

Medio de producción en el destino perteneciente al lugar de montaje

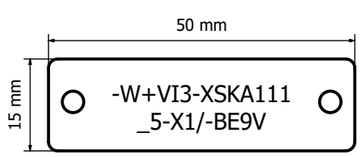

Tamaños de placas de aluminio
autorizados (gravados con cuerpo de PVC*
véase: BV 1.11F eCl@ss 27-14-91-29**

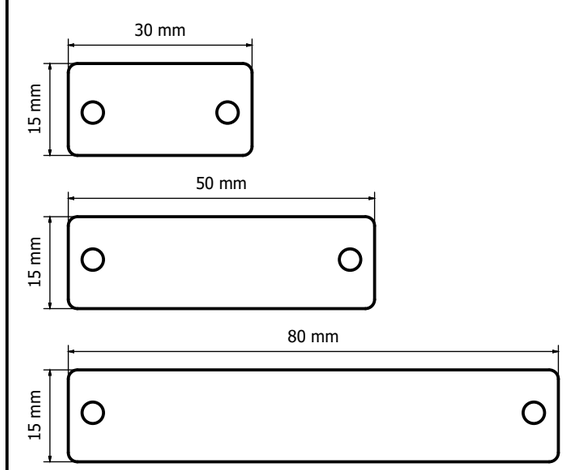

**no permitido en Chapistería!

Indicación Pinturas: Rotulación de los cables véase 202

*generado por la generación automática de cables

Etiquetaje de los cables y de los medios de producción fijos

Válido en el área:
Técnica de Transporte

Rotulación medio de producción fijo

Medio de producción asignado directamente al lugar de instalación

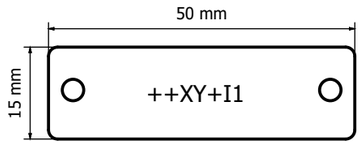

Identificación en EPLAN:
++XYZZZZ+-I1

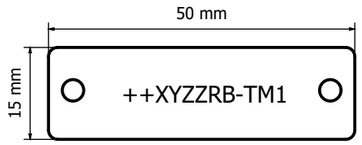

Identificación en EPLAN:
++XYZZRB+-TM1

Etiquetaje de acometidas y cables de instalación (origen/destino)

Medio de producción en el destino asignado directamente al lugar de instalación

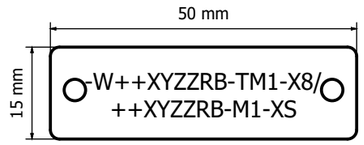

3-líneas cuando hay falta de espacio

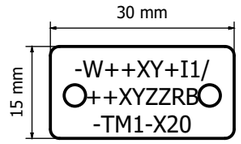

Tamaños de placas de aluminio autorizados (gravados con cuerpo de PVC*
véase: BV 1.11F eCl@ss 27-14-91-29**

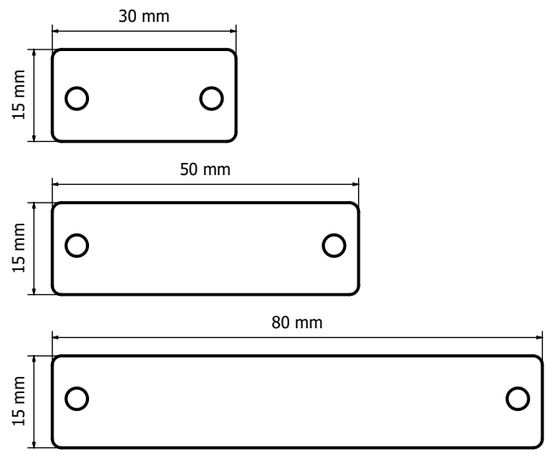

**permitido también para etiqueta de plástico-fo

Indicación Pinturas: Rotulación de los cables véase 202 8E

*generado por la generación automática de cables

Ejemplo de direccionado de islas de válvulas para vista de conjunto

Válido en el área:
Chapistería

Fa. SMC

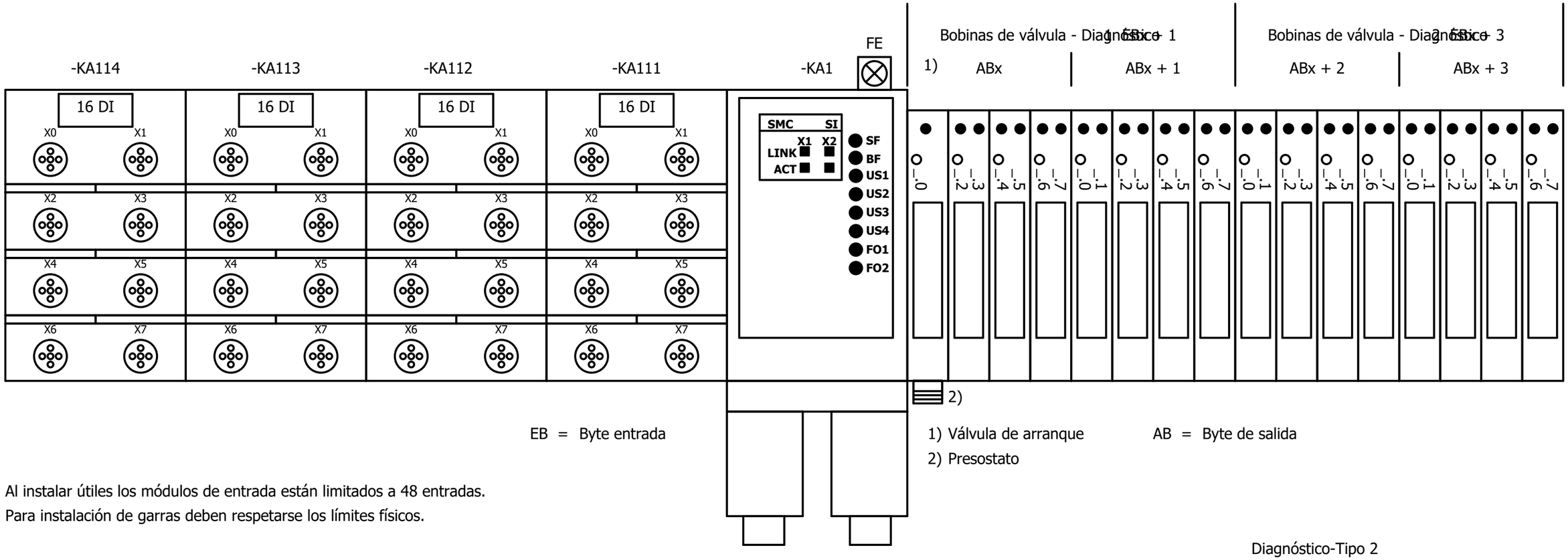

EB = Byte entrada

1) Válvula de arranque
2) Presostato

AB = Byte de salida

Al instalar útiles los módulos de entrada están limitados a 48 entradas.
Para instalación de garras deben respetarse los límites físicos.

Diagnóstico-Tipo 2
EBx bis EBx +3 = Zona de diagnóstico

-KA111	X0 - X3	EBx +4
	X4 - X7	EBx +5
-KA112	X0 - X3	EBx +6
	X4 - X7	EBx +7
-KA113	X0 - X3	EBx +8
	X4 - X7	EBx +9
-KA114	X0 - X3	EBx +10
	X4 - X7	EBx +11

Posición de conector									
Denominación de conector		0	1	2	3	4	5	6	7
Entrada	Pasador 2	Bit 1	Bit 3	Bit 5	Bit 7	Bit 9	Bit 11	Bit 13	Bit 15
	Pasador 4	Bit 0	Bit 2	Bit 4	Bit 6	Bit 8	Bit 10	Bit 12	Bit 14

Byte	Descripción
0	Diagnóstico general
1	Bobinas de válvula Diagnóstico 1
2	Módulo diagnóstico
3	Bobinas de válvula Diagnóstico 2

Ejemplo de direccionado de islas de válvulas para vista de conjunto

Válido en el área:
Chapistería,
Montaje

Fa. Festo (Interfaz neumática VTSA)

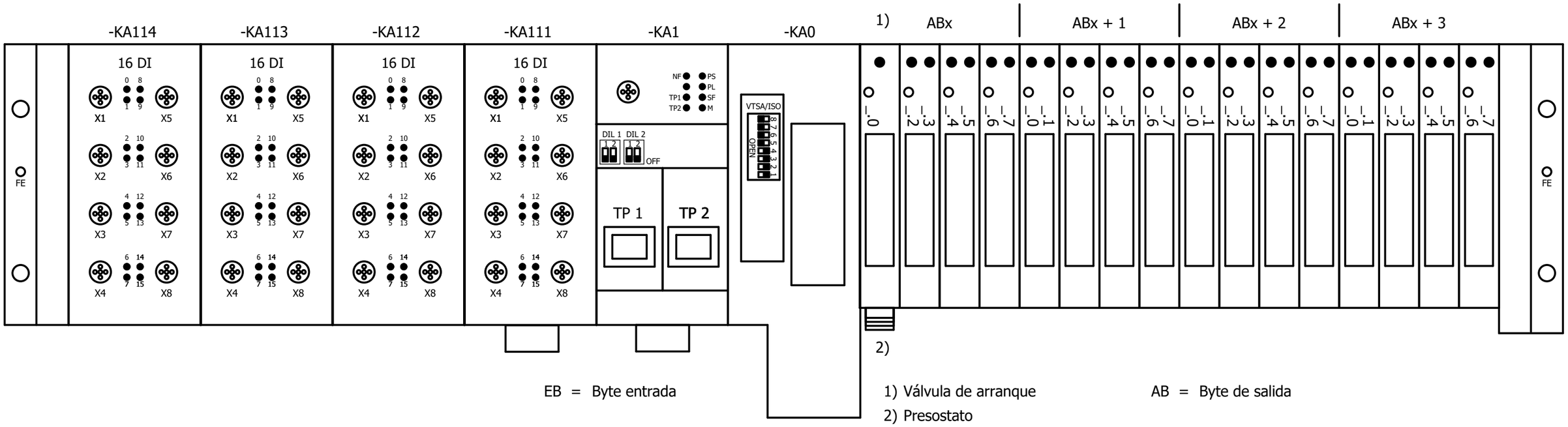

EB = Byte entrada

1) Válvula de arranque
2) Presostato

AB = Byte de salida

Al instalar útiles los módulos de entrada están limitados a 48 entradas.
Para instalación de garras deben respetarse los límites físicos.

-KA111	X1 - X4	EBx +4
	X5 - X8	EBx +5
-KA112	X1 - X4	EBx +6
	X5 - X8	EBx +7
-KA113	X1 - X4	EBx +8
	X5 - X8	EBx +9
-KA114	X1 - X4	EBx +10
	X5 - X8	EBx +11

Interruptor DIP, ajuste necesario:

	OFF ON	
8	■□	Interruptor DIP 8: Reservado
7	■□	Interruptor DIP 7: Reservado
6	■□	Interruptor DIP 6: Reservado
5	■□	Interruptor DIP 5: Reservado
4	□■	Interruptor DIP 4: IDO-D Plug-In DIL 4 (32DE/32DA)
3	□■	Interruptor DIP 3: IDO-D Plug-In DIL 3 (24DE/24DA)
2	□■	Interruptor DIP 2: IDO-D Plug-In DIL 2 (16DE/16DA)
1	□■	Interruptor DIP 1: IDO-D Plug-In DIL 1 (8DE/8DA)

EBx bis EBx +3 = Zona de diagnóstico

Byte	Descripción
0	Bobinas de válvula Diagnóstico EBx
1	Bobinas de válvula Diagnóstico EBx+1
2	Bobinas de válvula Diagnóstico EBx+2
3	Bobinas de válvula Diagnóstico EBx+3

Ejemplo de direccionado de islas de válvulas para vista de conjunto

Válido en el área:
Montaje

Fa. Festo (Interfaz neumática VMPA)

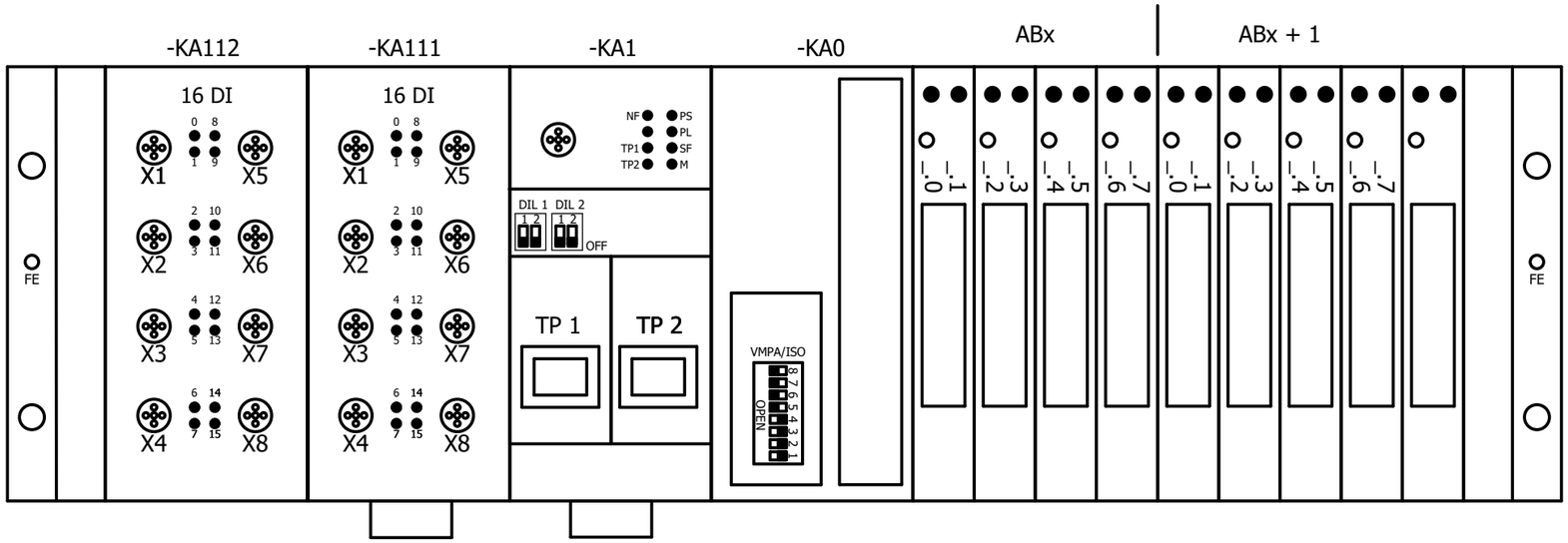

EB = Byte entrada

AB = Byte de salida

Al realizar la instalación interior en una estación los módulos de entrada están limitados a 48 entradas.
Para instalación de garras deben respetarse los límites físicos.

-KA111	X1 - X4	EBx +4
	X5 - X8	EBx +5
-KA112	X1 - X4	EBx +6
	X5 - X8	EBx +7

Interruptor DIP, ajuste necesario:

	OFF ON	
8	■	Interruptor DIP 8 Reservado
7	■	Interruptor DIP 7 Reservado
6	■	Interruptor DIP 6 Reservado
5	■	Interruptor DIP 5 Reservado
4	□	Interruptor DIP 4 IDO-D Plug-In DIL 4 (32DE/32DA)
3	□	Interruptor DIP 3 IDO-D Plug-In DIL 3 (24DE/24DA)
2	□	Interruptor DIP 2 IDO-D Plug-In DIL 2 (16DE/16DA)
1	□	Interruptor DIP 1 IDO-D Plug-In DIL 1 (8DE/8DA)

Lista de suma de artículos de piezas

WA-Nr.: 4590037702 LU-Nr.: [Campo se debe rellenar según necesidad] Proyecto: VW326

Nr.	Ges. Anz.	Denominación de referencia	Fabricante	Número de referencia	Konzern Sachnr.	G
1	1	Columna de ilumunación multicolor 3 LED	BANNER ENGINEERING CORP.	CL50GRYPQ		BU-B
2	1	S7 PC677C Estación de usuario (Variante A)	SIEMENS AG	6AV7422-2QA02-0AS0		BU-B
3	1	S7 MP377 Estación de usuario (Variante C)	SIEMENS AG	6AV7422-2QA03-0AS0		BU-B
4	2	Caja de control rejas de protección	SIEMENS AG	6AV3688-4AY00-0AS1		BU-B

Número de aparato / petic No. de posición correspondiente:
Número de aparato / petic No. de posición correspondiente:
Número de aparato / petic No. de posición correspondiente:

WA-Nr.: = Número de pedido del proyecto
LU-Nr.: = No. de volumen (Año-Adaptador-Número-Parte area de fabricación.Grupo de trabajo/Parte de trabajo)
Proyecto= No. de Proyecto

Ges. Anz.: = Cantidad total: Cantidad de piezas total en la instalación
Konzern Sachnr.: = No. material Consorcio (No. de almacen)

G = Lista de piezas - Grupo principal

Lista de suma de artículos de piezas

WA-Nr.: 4590037702 LU-Nr.: [Campo se debe rellenar según necesidad] Proyecto: VW326

Nr.	Ges. Anz.	Denominación de referencia	Fabricante	Número de referencia	Konzern Sachnr.	G
5	6	Cable de control-PVC 25x1mm² SILFLEX-N	FRIEDRICH LUETZE GMBH	100417	000934	BU-I;I
6	5	Distribuidor de 8 vias M12 DC24V (4+PE) (ASB8) 10m	H.TURCK GMBH & CO.KG	8MB12-5P3-10/S77/S366	003239	BU-I
7	238	Linea de conexión (M12), diversas Variantes MURR	Murrelektronik GmbH	7000-40361-6550XXX		BU-I;I
8	18	Cable de Profinet Typ B, IE FC TP FRNC CABLE GP 2X2	SIEMENS AG	6XV1871-2F		BU-I;I;S
9	28	Conexión RJ45, salida de cable 180°, carcasa de metal	SIEMENS AG	6GK1901-1BB10-2AA0		BU-I;I;S
10	1	Cable de conexión (Hibrida) para Movipro 7,5kW, triángulo	SEW Eurodrive	1 812 127 6		BU-I
11	1	Cable de conexión resistencia de frenado para Movipro 2,2 hasta 7,5kW	SEW Eurodrive	1 172 291 6		BU-I
12	1	Cable de encoder de Motor para Movipro 6x2x0,25mm²	SEW Eurodrive	1 811 099 1		BU-I
13	1	Sensor-Actuador-caja con 5m cable de conexión, M23	SEW Eurodrive	1 330 929 3		BU-I
14	21	Módulo de bus EX245-SPR1-X165 Isla de válvulas, Profinet	SMC PNEUMATIK GMBH	EX245-SPR1-X165		BU-I
15	21	Placa final EX245-EA2-X50 para Isla de válvulas	SMC PNEUMATIK GMBH	EX245-EA2-X50-CEL00281		BU-I
16	31	Módulo de entrada 16DI EX245-DX1-X36 para Isla de válvulas	SMC PNEUMATIK GMBH	EX245-DX1-X36		BU-I
17	7	PN FO Repetidor EX245-RPN1-A-X51	SMC PNEUMATIK GMBH	EX245-RPN1-A-X51		BU-I
18	89	Clavija Profinet MSTB, 24V, empujar-jalar, carcasa de metal	PHOENIX CONTACT	1608074		BU-I;I
19	26	Block distribuidor 2 vias M12,soporte de montaje	ESCHA BAUELEMENTE GMBH	FSM5-2FKM5.4/S89/S2087	002966	BU-I;I
20	2	Placa final EX9-EA03 para Isla de válvulas	SMC PNEUMATIK GMBH	EX9-EA03		BU-I
21	0	PN IRT Switch, SCALANCE X201-3P IRT	SIEMENS AG	6GK5201-3BH00-2BA3		BU-I
22	153	Tapones M12 (para E/S no usadas)	PHOENIX CONTACT	2759919	002441	BU-I;I
23	6	Módulo de salidas 8DO EX245-DY1-X37 para Isla de válvulas	SMC PNEUMATIK GMBH	EX245-DY1-X37		BU-I
24	5	Zócalo HDC 16A SDLU 2M25G DIN EN175301-801	WEIDMUELLER GMBH + CO.	1788780000	3436	BU-I

Número de aparato / petic No. de posición correspondiente:
Número de aparato / petic No. de posición correspondiente:
Número de aparato / petic No. de posición correspondiente:

WA-Nr.: = Número de pedido del proyecto
LU-Nr.: = No. de volumen (Año-Adaptador-Número-Parte area de fabricación.Grupo de trabajo/Parte de trabajo)
Proyecto= No. de Proyecto

Ges. Anz.: = Cantidad total: Cantidad de piezas total en la instalación
Konzern Sachnr.: = No. material Consorcio (No. de almacen)

G = Lista de piezas - Grupo principal

Lista de suma de artículos de piezas

WA-Nr.: 4590037702 LU-Nr.: [Campo se debe rellenar según necesidad] Proyecto: VW326

Nr.	Ges. Anz.	Denominación de referencia	Fabricante	Número de referencia	Konzern Sachnr.	G
25	5	Carcasa de pasa cables HDC 25A TSLU 1M25G DIN EN175301-801	WEIDMUELLER GMBH + CO.	1788690000	3440	BU-I
26	5	Unidad de buje HDC HD 25 FC DIN EN175301-801	WEIDMUELLER GMBH + CO.	1650820000	3358	BU-I
27	5	Unidad de perno HDC HD 25 MC	WEIDMUELLER GMBH + CO.	1650810000	3363	BU-I
28	133	Contacto de buje 0,5-1,5mm²(Crimp.,diámetro.1,6mm)	WEIDMUELLER GMBH + CO.	1651600000		BU-I;I
29	125	Contacto de perno 0,5-1,5mm²(Crimp.,diámetro.1,6mm)	WEIDMUELLER GMBH + CO.	1651550000		BU-I
30	24	Perno de bloqueo SPB-M3	WEIDMUELLER GMBH + CO.	1203600000		BU-I;I
31	15	M25-Glándula Poliamida IP68 (9-17mm)	U.I.LAPP GMBH STUTTGART	53111030	002420	BU-I;I
32	6	MF-Control de soldadura 36kA/400-480V con regulación IU	BOSCH REXROTH AG	R911 174 040		BU-I
33	6	Clavija lateral 3+N+PE TSB150/2/35 completa	MULTI-CONTACT	30.0026		BU-I
34	6	Carcaza final EG-TS-M50-150/4-5	MULTI-CONTACT	30.0063		BU-I
35	12	M50-Glándula Poliamida IP68 (27-35mm)	FRIEDRICH LUETZE GMBH	600792	001681	BU-I
36	6	Brida 2+PE TSS150/35 completa	MULTI-CONTACT	30.0006		BU-I
37	6	Carcaza final EG-TS-M50-150-3	MULTI-CONTACT	30.0018		BU-I
38	2	PN IRT Switch, Scalance X202-2PIRT	SIEMENS AG	6GK5202-2BH00-2BA3		BU-I;S
39	1	Carcasa pasa cables HAN16B (1xM32)	HARTING DEUTSCHLAND	19300161522		BU-I
40	1	Unidad de buje 6pol.+PE (35A), HAN 6 HSB-BU	HARTING DEUTSCHLAND	09310062701		BU-I
41	1	M25-Glándula de latón (9-16mm)	HARTING DEUTSCHLAND	19000005090		BU-I
42	1	Reducción de latón, M32 a M25	HARTING DEUTSCHLAND	19000005068		BU-I
43	6	Codificación con perno de bloqueo	HARTING DEUTSCHLAND	09300009901		BU-I;I

Número de aparato / petic No. de posición correspondiente:
Número de aparato / petic No. de posición correspondiente:
Número de aparato / petic No. de posición correspondiente:

WA-Nr.: = Número de pedido del proyecto
LU-Nr.: = No. de volumen (Año-Adaptador-Número-Parte area de fabricación.Grupo de trabajo/Parte de trabajo)
Proyecto= No. de Proyecto

Ges. Anz.: = Cantidad total: Cantidad de piezas total en la instalación
Konzern Sachnr.: = No. material Consorcio (No. de almacen)

G = Lista de piezas - Grupo principal

Lista de suma de artículos de piezas

WA-Nr.: 4590037702 LU-Nr.: [Campo se debe rellenar según necesidad] Proyecto: VW326

Nr.	Ges. Anz.	Denominación de referencia	Fabricante	Número de referencia	Konzern Sachnr.	G
44	1	Armario TS8006,base 1000x2200x600mm,RAL7035	RITTAL-ZENTRALLAGER	TS 8006.998		BU-S
45	3	Pared lateral de Armario 2.000x600mm RAL7035 (VE=2)	RITTAL-ZENTRALLAGER	TS 8106.235		BU-S
46	1	LSC-Ventilación marcos finales KV 950mm	FRIEDRICH LUETZE GMBH	381022F0004		BU-S
47	1	LSC-Ventilación marcos finales SV 1150mm	FRIEDRICH LUETZE GMBH	381015F0004		BU-S
48	1	Armario TS8206,Base,1200x2200x600mm,RAL7035	RITTAL-ZENTRALLAGER	TS 8206.998		BU-S
49	1	Armario TS8806,Base,800x2200x600mm,RAL7035	RITTAL-ZENTRALLAGER	TS 8806.998		BU-S
50	1	Pupitre Ancho 413mm para un ancho de puerta 600mm	RITTAL-ZENTRALLAGER	TS4638.600		BU-S
51	1	Bolsa para esquema de conexiones ancho 455mm para ancho de Puerta 600mm	RITTAL-ZENTRALLAGER	TS4116.000		BU-S
52	1	LSC-Ventilación marcos finales BS 750mm	FRIEDRICH LUETZE GMBH	381029F0004		BU-S
53	1	FU MoviPro ADC 4kW, S11	SEW Eurodrive	PHC21A-A040M1-E21A-00/S11		BU-S
54	1	Rectificador de freno BME 1,5	SEW Eurodrive	825 722 1		BU-S

Número de aparato / petic No. de posición correspondiente:
Número de aparato / petic No. de posición correspondiente:
Número de aparato / petic No. de posición correspondiente:

WA-Nr.: = Número de pedido del proyecto
LU-Nr.: = No. de volumen (Año-Adaptador-Número-Parte area de fabricación.Grupo de trabajo/Parte de trabajo)
Proyecto= No. de Proyecto

Ges. Anz.: = Cantidad total: Cantidad de piezas total en la instalación
Konzern Sachnr.: = No. material Consorcio (No. de almacen)

G = Lista de piezas - Grupo principal

Lista de suma de artículos de piezas

WA-Nr.: 4590037702 LU-Nr.: [Campo se debe rellenar según necesidad] Proyecto: VW326

Nr.	Ges. Anz.	Denominación de referencia	Fabricante	Número de referencia	Konzern Sachnr.	G
55	1	Carril de montaje para el ancho de la puerta 600mm, Longitud 490mm	RITTAL-ZENTRALLAGER	TS 4596.000		E

Número de aparato / petic No. de posición correspondiente:
Número de aparato / petic No. de posición correspondiente:
Número de aparato / petic No. de posición correspondiente:

WA-Nr.: = Número de pedido del proyecto
LU-Nr.: = No. de volumen (Año-Adaptador-Número-Parte area de fabricación.Grupo de trabajo/Parte de trabajo)
Proyecto= No. de Proyecto

Ges. Anz.: = Cantidad total: Cantidad de piezas total en la instalación
Konzern Sachnr.: = No. material Consorcio (No. de almacen)

G = Lista de piezas - Grupo principal

Lista de suma de artículos de piezas

WA-Nr.: 4590037702 LU-Nr.: [Campo se debe rellenar según necesidad] Proyecto: VW326

Nr.	Ges. Anz.	Denominación de referencia	Fabricante	Número de referencia	Konzern Sachnr.	G
56	54	Cable de Profinet fibra óptica FL FOC PN-B-980/1000	PHOENIX CONTACT	2313397		I;S
57	46	IE-PS-SCRJ1-POF montaje en campo Clavija-POF IP20	WEIDMUELLER GMBH + CO.	1206720000		I;S
58	5	Conexión RJ45, salida de cable 90°, carcasa de metal	SIEMENS AG	6GK1901-1BB20-2AA0		I
59	1	LWL-Breakout-Cable-4G-Multimodo Daetwyler	Daetwyler	191252		I
60	2	Clavija de fibra óptica,SC-Duplex, Multimodo	WEIDMUELLER GMBH + CO.	1964480000		I
61	12	Cable de control-PVC 3x1mm² SILFLEX-N	FRIEDRICH LUETZE GMBH	100406	000932	I;Ü
62	64	IE-PS-V14M-2SC-POF montaje en campo Clavija-POF IP67	WEIDMUELLER GMBH + CO.	1191550000		I
63	3	Actuador/Sensor cable de conexión 4 Polos	Murrelektronik GmbH	7000-40041-6550750		I
64	53	Cable de control-PVC 5x2,5mm² SILFLEX-N	FRIEDRICH LUETZE GMBH	100455	000905	I;Ü
65	2	Cable de control-PVC 12x1mm² SILFLEX-N	FRIEDRICH LUETZE GMBH	100413	000927	I
66	10	Cable de control-PVC 5x1mm² SILFLEX-N	FRIEDRICH LUETZE GMBH	100408	000936	I
67	2	Cable de control-PVC 3x1,5mm²	U.I.LAPP GMBH STUTTGART	1119303		I
68	1	Cable de control-PVC 12x2,5mm²	U.I.LAPP GMBH STUTTGART	1119412		I
69	3	Cable de control-PVC 3x2,5mm²	U.I.LAPP GMBH STUTTGART	1119403		I;Ü
70	6	Cable-PVC_3x1+2x1+1 PE	CKSKES Gmbh	L0796-9101		I
71	6	Manguera de goma (sw) 3x35mm² (H07RN-F3x35)	HELUKABEL	37035		I
72	2	Cable de control-PVC 18x1mm² SILFLEX-N	FRIEDRICH LUETZE GMBH	100416	000938	I;Ü
73	1	Cable de Profinet fibra óptica FL FOC PN-C-FLEX-980/1000	PHOENIX CONTACT	2313407		I
74	1	Cable de control muy flexible 12x2,5mm² Ölflex-FD Classic 810	U.I.LAPP GMBH STUTTGART	0026174		I
75	7	Cable de control-PVC 4x2,5mm² SILFLEX-N	FRIEDRICH LUETZE GMBH	100454	000935	I;Ü

Número de aparato / petic No. de posición correspondiente:
Número de aparato / petic No. de posición correspondiente:
Número de aparato / petic No. de posición correspondiente:

WA-Nr.: = Número de pedido del proyecto
LU-Nr.: = No. de volumen (Año-Adaptador-Número-Parte area de fabricación.Grupo de trabajo/Parte de trabajo)
Proyecto= No. de Proyecto

Ges. Anz.: = Cantidad total: Cantidad de piezas total en la instalación
Konzern Sachnr.: = No. material Consorcio (No. de almacen)

G = Lista de piezas - Grupo principal

Lista de suma de artículos de piezas

WA-Nr.: 4590037702 LU-Nr.: [Campo se debe rellenar según necesidad] Proyecto: VW326

Nr.	Ges. Anz.	Denominación de referencia	Fabricante	Número de referencia	Konzern Sachnr.	G
76	1	USV Protección casera 600VA/230V	AEG Power Solutions GmbH	600 001 1844		I
77	4	Cajas bus BG (600x300x155), RAL 7035	RITTAL-ZENTRALLAGER	BG7994.789		I
78	25	M20-Glándula Poliamida IP68 (7-13mm)	U.I.LAPP GMBH STUTTGART	53111020	002419	I
79	24	Tuerca hexagonal-M20 Poliamida IP68	FRIEDRICH LUETZE GMBH	600392	002431	I
80	0	M20-Tapón ciego poliamida	BOPLA GEHAEUSE SYSTEME	52011302	001615	I
81	12	M40-Glándula Poliamida IP68 (19-28mm)	FRIEDRICH LUETZE GMBH	600791	002422	I
82	16	Tuerca hexagonal-M40 Poliamida IP68	FRIEDRICH LUETZE GMBH	600395	002434	I
83	4	M40-Tapón ciego poliamida	SCHLEMMER GMBH POING	7217440	001618	I
84	0	Reducción de Plástico, M40 a M32	FRIEDRICH LUETZE GMBH	600562	001847	I
85	2	M32-Glándula múltiple 6x7mm, Poliamida	SCHLEMMER GMBH POING	5316410		I
86	1	M32-Glándula múltiple 2x12mm, Poliamida	SCHLEMMER GMBH POING	5316402		I
87	0	M32-Glándula múltiple 3x11mm, Poliamida	SCHLEMMER GMBH POING	5316404		I
88	10	Disyuntor 2A C	HAGEMEYER DEUTSCHLAND	PXL-C2/1	004154	I;S
89	7	Tapa para borne ST D-ST 2,5-Quattro	PHOENIX CONTACT	3030514		I;S
90	36	Clema de conexión por resorte STS 2,5-Quattro Zackband ZB5	PHOENIX CONTACT	1050004	002153	I;S
91	44	Tope final de montaje rápido para clemas 35	PHOENIX CONTACT	3022218		I;S
92	13	Conector cruz f.ST/STS-Borne 2 pol.FBS 2-5	PHOENIX CONTACT	3030161	002151	I;S
93	61	Clema conexión por resorte ST 2,5-Quattro gris de cuatro hilos	PHOENIX CONTACT	3031306		I;S
94	21	Clema conexión por resorte ST 2,5-Quattro, verde-amarillo	PHOENIX CONTACT	3031322		I;S
95	1	Enchufe Schuko para riel Hut EN50022	PHOENIX CONTACT	2963310	001099	I

Número de aparato / petic No. de posición correspondiente:
Número de aparato / petic No. de posición correspondiente:
Número de aparato / petic No. de posición correspondiente:

WA-Nr.: = Número de pedido del proyecto
LU-Nr.: = No. de volumen (Año-Adaptador-Número-Parte area de fabricación.Grupo de trabajo/Parte de trabajo)
Proyecto= No. de Proyecto

Ges. Anz.: = Cantidad total: Cantidad de piezas total en la instalación
Konzern Sachnr.: = No. material Consorcio (No. de almacen)

G = Lista de piezas - Grupo principal

Lista de suma de artículos de piezas

WA-Nr.: 4590037702 LU-Nr.: [Campo se debe rellenar según necesidad] Proyecto: VW326

Nr.	Ges. Anz.	Denominación de referencia	Fabricante	Número de referencia	Konzern Sachnr.	G
96	4	Caja de plástico con 1 puesto de mando (SIGNUM)	SIEMENS AG	3SB3801-0AA3	002050	I
97	7	Etiquetas para caja vacía (SIGNUM)	SIEMENS AG	3SB3906-1AA	002063	I
98	7	Clema de protección (Montaje en piso, SIGNUM)	SIEMENS AG	3SB3901-0AJ	002062	I
99	2	Interruptor de llave E7 separable (SIGNUM)	SIEMENS AG	3SB3500-5AE51	001992	I
100	7	Elemento de conexión 1 S (Fijación al piso, SIGNUM)	SIEMENS AG	3SB3420-0B	002058	I
101	3	Caja de conexión PN Plus para Multi-/Mobil Panel	SIEMENS AG	6AV6671-5AE11-0AX0		I
102	2	PN IRT Switch, SCALANCE X201-3P IRT PRO	SIEMENS AG	6GK5201-3JR00-2BA6		I
103	7	Módulo de interfaz IM151-3 PN FO POF conexión fibra óptica para ET200S	SIEMENS AG	6ES7151-3BB23-0AB0		I;S
104	20	Módulo de potencia PM-E, DC 24V con diagnóstico (ET200S)	SIEMENS AG	6ES7138-4CA01-0AA0		I;S
105	20	Modulo terminales TM-P15 C23-A1 (ET200S)	SIEMENS AG	6ES7193-4CC30-0AA0		I;S
106	11	Módulo 4DI DC24V estándar para ET200S	SIEMENS AG	6ES7131-4BD01-0AA0		I;S
107	17	Modulo terminales TM-E15 C24-01 (ET200S)	SIEMENS AG	6ES7193-4CB30-0AA0		I;S
108	6	Módulo-F 4/8F-DI DC24V para ET200S	SIEMENS AG	6ES7138-4FA05-0AB0		I;S
109	19	Módulo terminales TM-E30 C44-A1 (ET200S)	SIEMENS AG	6ES7193-4CG30-0AA0		I;S
110	6	Módulo-F 4F-DO DC24V/2A para ET200S	SIEMENS AG	6ES7138-4FB04-0AB0		I
111	7	Módulo-F 1F-RO DC24V/5A für ET200S	SIEMENS AG	6ES7138-4FR00-0AA0		I;S
112	3	Conector cruz f.ST/STS-Borne 3 pol.FBS 3-5	PHOENIX CONTACT	3030174	002152	I;S
113	6	Conector cruz f.ST/STS-Borne 4 pol.FBS 4-5	PHOENIX CONTACT	3030187	002181	I
114	24	Placa de separación ST4 Quattro	PHOENIX CONTACT	3030815		I;S
115	4	Fijación para luminaria (base+Tubo 80mm)	SCHNEIDER ELECTRIC GMBH	XVB-Z02		I

Número de aparato / petic No. de posición correspondiente:
Número de aparato / petic No. de posición correspondiente:
Número de aparato / petic No. de posición correspondiente:

WA-Nr.: = Número de pedido del proyecto
LU-Nr.: = No. de volumen (Año-Adaptador-Número-Parte area de fabricación.Grupo de trabajo/Parte de trabajo)
Proyecto= No. de Proyecto

Ges. Anz.: = Cantidad total: Cantidad de piezas total en la instalación
Konzern Sachnr.: = No. material Consorcio (No. de almacen)

G = Lista de piezas - Grupo principal

Lista de suma de artículos de piezas

WA-Nr.: 4590037702 LU-Nr.: [Campo se debe rellenar según necesidad] Proyecto: VW326

Nr.	Ges. Anz.	Denominación de referencia	Fabricante	Número de referencia	Konzern Sachnr.	G
116	3	Interruptor de llave E2 ,Metal (SIG.)	SIEMENS AG	3SB3500-5AE31	001990	I
117	3	Pulsador de hongo de paro de emergencia 3SB3 (SIGNUM)	SIEMENS AG	3SB3801-0DG3	002632	I
118	2	Elemento de conexión con tapa (Luminaria)	SCHNEIDER ELECTRIC GMBH	XVB-C21	001577	I
119	2	Angulo de fijación de iluminación	SCHNEIDER ELECTRIC GMBH	XVB-C12		I
120	2	Elemento luminoso verde sin LED (Alumbrado),BA15D	SCHNEIDER ELECTRIC GMBH	XVB-C33	001569	I
121	1	LED verde (alumbrado, BA15d, 24V)	SCHNEIDER ELECTRIC GMBH	DL1-BDB3		I
122	1	LED rojo (alumbrado, BA15d, 24V)	SCHNEIDER ELECTRIC GMBH	DL1-BDB4		I
123	1	Elemento luminoso rojo sin LED (Alumbrado),BA15D	SCHNEIDER ELECTRIC GMBH	XVB-C34	001570	I
124	2	Elemento de luz con LED 24V=Naranja (Aufbaul.)	SCHNEIDER ELECTRIC GMBH	XVB-C2B5		I
125	1	Elemento luminoso azul sin LED (alumbrado),BA15D	SCHNEIDER ELECTRIC GMBH	XVB-C36	001572	I
126	1	LED incoloro (alumbrado, BA15d, 24V)	SCHNEIDER ELECTRIC GMBH	DL1-BDB1		I
127	1	Base y Boton de hongo 1S+1Ö plástico encapsulado.	MOELLER ELECTRIC GMBH	030723	002641	I
128	1	Soporte para Buton de hongo	CECESA S.A.	SA-A10		I
129	5	Elemento de conexión 1 Ö (fijación al piso SIGNUM)	SIEMENS AG	3SB3420-0C	002059	I
130	5	Módulo 4DO DC24V/0,5A estándar para ET200S	SIEMENS AG	6ES7132-4BD02-0AA0		I;S
131	2	Zócalo HDC 10A SDLU 2M25G DIN EN175301-801	WEIDMUELLER GMBH + CO.	1788650000		I
132	2	Carcasa de pasa cables HDC 15A TSLU 1M25G DIN EN175301-801	WEIDMUELLER GMBH + CO.	1788850000		I
133	3	Unidad de buje HDC HD 15 FC DIN EN175301-801	WEIDMUELLER GMBH + CO.	1650660000		I
134	2	Unidad de perno HDC HD 15 MC DIN EN175301-801	WEIDMUELLER GMBH + CO.	1650650000		I
135	18	Contacto de buje 1,5-2,5mm²(Crimp.,diámetro.1,6mm)	WEIDMUELLER GMBH + CO.	1651610000		I

Número de aparato / petic No. de posición correspondiente:
Número de aparato / petic No. de posición correspondiente:
Número de aparato / petic No. de posición correspondiente:

WA-Nr.: = Número de pedido del proyecto
LU-Nr.: = No. de volumen (Año-Adaptador-Número-Parte area de fabricación.Grupo de trabajo/Parte de trabajo)
Proyecto= No. de Proyecto

Ges. Anz.: = Cantidad total: Cantidad de piezas total en la instalación
Konzern Sachnr.: = No. material Consorcio (No. de almacen)

G = Lista de piezas - Grupo principal

Lista de suma de artículos de piezas

WA-Nr.: 4590037702 LU-Nr.: [Campo se debe rellenar según necesidad] Proyecto: VW326

Nr.	Ges. Anz.	Denominación de referencia	Fabricante	Número de referencia	Konzern Sachnr.	G
136	18	Contacto de perno 1,5-2,5mm²(Crimp.,diámetro.1,6mm)	WEIDMUELLER GMBH + CO.	1651560000		I
137	1	M32-Glándula Poliamida IP68 (11-21mm)	U.I.LAPP GMBH STUTTGART	53111040	002421	I
138	1	Carcasa pasa cables HAN 10B (M32,lateral.).	HARTING DEUTSCHLAND	19300100547		I
139	1	Módulo 3 polos para contacto hembra_Han_Modular	HARTING DEUTSCHLAND	09140033101		I
140	2	Módulo 8 polos para contacto hembra_Han_Modular	HARTING DEUTSCHLAND	09140083101		I
141	1	HAN10B bastidor articulado modular con la impresión A..F	HARTING DEUTSCHLAND	09140100303		I
142	10	Contacto de buje 1,5mm² Han E	HARTING DEUTSCHLAND	09330006204		I
143	3	Contacto de buje 2,5mm² HAN C	HARTING DEUTSCHLAND	09320006205		I
144	1	Tuerca hexagonal-M25 Poliamida IP68	FRIEDRICH LUETZE GMBH	600393	002432	I
145	1	Interruptor general en la carcasa 32A , 3 polos, Negro	SIEMENS AG	3LD2264-0TB51		I
146	2	Pulsador de hongo 40mm de diámetro,rojo,SIG.	SIEMENS AG	3SB3500-1HA20	001986	I
147	1	Armario de conexión compacto para dispositivo pequeño, AE1060	RITTAL-ZENTRALLAGER	AE1060 VW-E1-7035		I
148	1	Barra 35mm TH35 ancho 7,5mm (sin perforar)	WEIDMUELLER GMBH + CO.	4118800000		I
149	1	Canal cables 75x50mm	TEHALIT Gmbh	DNG75050	001046	I
150	2	Tuerca hexagonal-M32 Poliamida IP68	U.I.LAPP GMBH STUTTGART	53119040	002433	I
151	4	BO 7,5x20 Perno de candado 7,5mm	PFLITSCH GMBH&CO.KG	BO 7,5x20		I
152	1	Placa de fijación con estampado, tamaño 5	RITTAL-ZENTRALLAGER	SZ2563.100		I
153	1	F-Powermodul ET200S para arrancador	SIEMENS AG	3RK1903-3BA02		I
154	1	Base para Powermodul PM-D	SIEMENS AG	3RK1903-3AA00		I
155	1	Arrancador ET 200S, F-RS1E-X HF, 0,3-3,0A (fehlersicher)	SIEMENS AG	3RK1301-0AB13-1AA4		I

Número de aparato / petic No. de posición correspondiente:
Número de aparato / petic No. de posición correspondiente:
Número de aparato / petic No. de posición correspondiente:

WA-Nr.: = Número de pedido del proyecto
LU-Nr.: = No. de volumen (Año-Adaptador-Número-Parte area de fabricación.Grupo de trabajo/Parte de trabajo)
Proyecto= No. de Proyecto

Ges. Anz.: = Cantidad total: Cantidad de piezas total en la instalación
Konzern Sachnr.: = No. material Consorcio (No. de almacen)

G = Lista de piezas - Grupo principal

Lista de suma de artículos de piezas

WA-Nr.: 4590037702 LU-Nr.: [Campo se debe rellenar según necesidad] Proyecto: VW326

Nr.	Ges. Anz.	Denominación de referencia	Fabricante	Número de referencia	Konzern Sachnr.	G
156	1	Base para arrancador F-RS1E-X	SIEMENS AG	3RK1903-3AD00		I
157	3	Conector cruz f.ST/STS-Borne 5 pol.FBS 5-5	PHOENIX CONTACT	3030190	002182	I
158	6	Módulo E/S IP67 8DI 8DI IRT	Murrelektronik GmbH	55254		I
159	12	Tornillo tapon PROT M12 (para E/Son ocupadas)	PHOENIX CONTACT	1680539	002441	I
160	2	Elemento de conexión 1S, fijació frontal, SIGNUM	SIEMENS AG	3SB3400-0B	001982	I
161	1	Soporte para 3 elementos (Botón,luz,SIGNUM)	SIEMENS AG	3SB3901-0AB	001979	I
162	1	Carcasa pasa cables HAN 10A (M20,seitl.),no estandarizado.	HARTING DEUTSCHLAND	19200101540		I
163	1	RobiFix-B35-FZEM soporte de buje completo	MULTI-CONTACT	30.4051		I

Número de aparato / petic No. de posición correspondiente:
Número de aparato / petic No. de posición correspondiente:
Número de aparato / petic No. de posición correspondiente:

WA-Nr.: = Número de pedido del proyecto
LU-Nr.: = No. de volumen (Año-Adaptador-Número-Parte area de fabricación.Grupo de trabajo/Parte de trabajo)
Proyecto= No. de Proyecto

Ges. Anz.: = Cantidad total: Cantidad de piezas total en la instalación
Konzern Sachnr.: = No. material Consorcio (No. de almacen)

G = Lista de piezas - Grupo principal

Lista de suma de artículos de piezas

WA-Nr.: 4590037702 LU-Nr.: [Campo se debe rellenar según necesidad] Proyecto: VW326

Nr.	Ges. Anz.	Denominación de referencia	Fabricante	Número de referencia	Konzern Sachnr.	G
164	1	Fibra óptica-Duplex-Cable de parche ST/SCD Multimodo Daetwyler	Daetwyler	421352		S
165	6	Conversión de cable-convertidor de corriente	MBS AG	32-0041-HUT		S
166	10	BASE DE FUSIBLES NEOZED 1P D02/63A	SIEMENS AG	5SG1 730		S
167	28	RESORTE DE RETENCION-NEOZED 2-16A D02	SIEMENS AG	5SH5400	004192	S
168	9	TAPA ROSCADA NEOZED ISO D02/63A/E18 DIN 49525	SIEMENS AG	5SH4163	004190	S
169	6	D02- Anillo calibrador 6A NEOZED	FERRAZ SHAWMUT	1706.006	004207	S
170	6	D01- Unidad de fusibles 6A NEOZED DIN 49522	SIEMENS AG	5SE2306	004196	S
171	55	Etiquetas de identificación para fusibles-D02	RITTAL-ZENTRALLAGER	SV 9320.080	000989	S
172	2	Disyuntor 3-polos 2A-C	HAGEMEYER DEUTSCHLAND	PXL-C2/3		S
173	8	Barra colectora E-Cu 30x5mm,447A,Länge=2400mm	RITTAL-ZENTRALLAGER	SV 3584.000	001078	S
174	8	Soporte de barras 1-pol. Fijación interna., RiLine60	RITTAL-ZENTRALLAGER	SV 9340.030		S
175	16	Clemas de conexión SS 1,5-16mm² (universal)	WOEHNER GMBH U.CO.KG	01284	001083	S
176	16	Clemas de conexión SS 16-70mm² (universal)	WOEHNER GMBH U.CO.KG	01287	001085	S
177	3	Clemas de conexión SS 95-185mm²	WOEHNER GMBH U.CO.KG	01318		S
178	2	Equipo de medición para medir parámetros eléctricos/ equipo de medición de energía	PHOENIX CONTACT	2901366		S
179	2	Adaptador de riel	PHOENIX CONTACT	2902078		S
180	2	Módulo de impulsos EEM-IMP-MA600	PHOENIX CONTACT	2904313		S
181	2	Módulo de comunicación para EEM-ETH-MA600	PHOENIX CONTACT	2901373		S
182	1	Interruptor Seccionador 630A, N3-630, BG3	MOELLER ELECTRIC GMBH	266020		S
183	2	Kit de accesorios para interruptores seccionadores BG3	MOELLER ELECTRIC GMBH	71004993		S

Número de aparato / petic No. de posición correspondiente:
Número de aparato / petic No. de posición correspondiente:
Número de aparato / petic No. de posición correspondiente:

WA-Nr.: = Número de pedido del proyecto
LU-Nr.: = No. de volumen (Año-Adaptador-Número-Parte area de fabricación.Grupo de trabajo/Parte de trabajo)
Proyecto= No. de Proyecto

Ges. Anz.: = Cantidad total: Cantidad de piezas total en la instalación
Konzern Sachnr.: = No. material Consorcio (No. de almacen)

G = Lista de piezas - Grupo principal

Lista de suma de artículos de piezas

WA-Nr.: 4590037702 LU-Nr.: [Campo se debe rellenar según necesidad] Proyecto: VW326

Nr.	Ges. Anz.	Denominación de referencia	Fabricante	Número de referencia	Konzern Sachnr.	G
184	18	NH000 Fusibles 100A/500V	SIEMENS AG	3NA7830		S
185	6	Interruptor Seccionador (NH000) 100A	RITTAL-ZENTRALLAGER	SV 3431.030		S
186	6	Pantalla soporte para perfil cubierta,RiLine60	RITTAL-ZENTRALLAGER	SV 9340.220	003189	S
187	1	Charola de base 700mm,RiLine60	RITTAL-ZENTRALLAGER	SV 9340.110	003184	S
188	6	Cubiertas finales para soporte de riel,RiLine60	RITTAL-ZENTRALLAGER	SV 9340.070	000984	S
189	9	Soporte de barras 3 polos, fijación interna,RiLine60	RITTAL-ZENTRALLAGER	SV 9340.000	000981	S
190	2	Cubiertas laterales para bases portafusibles	RITTAL-ZENTRALLAGER	SV 3093.010		S
191	3	Adaptador de conexión 800A, terminación arriba+abajo,RiLine60	RITTAL-ZENTRALLAGER	SV 9342.280	003159	S
192	3	Perfiles Cubierta 700 mm, RiLine60	RITTAL-ZENTRALLAGER	SV 9340.200	003187	S
193	11	Tapa para borne STS, D-STS 2,5-Quattro	PHOENIX CONTACT	3031762	002191	S
194	3	Tapa para borne ST, D-ST 6-TWIN	PHOENIX CONTACT	3036767		S
195	3	Clema con. por resorte .STS6 Zackband ZB 8 sin imp	PHOENIX CONTACT	1052002	002134	S
196	9	Clema de conexión por resorte ST 6-TWIN 3 conexiones-6mm²	PHOENIX CONTACT	3036466		S
197	121	Clema conexión por resorte STS 2,5-Quattro clemas de cuatro hilos.	PHOENIX CONTACT	3031746	002162	S
198	33	Clema conexión por resorte STS 2,5-Quattro-PE clemas de cuatro hilos.	PHOENIX CONTACT	3031759	002164	S
199	10	Clema conexión por resorte ST 2,5-Quattro, azul	PHOENIX CONTACT	3036288		S
200	6	Transformador de medida clema de separación	PHOENIX CONTACT	3212300		S
201	6	Clemas de paso	PHOENIX CONTACT	3212301		S
202	6	Clavija de clema de separación	PHOENIX CONTACT	3212304		S
203	6	Tapa Final para Transformador de Medida clema de separación	PHOENIX CONTACT	3212303		S

Número de aparato / petic No. de posición correspondiente:
Número de aparato / petic No. de posición correspondiente:
Número de aparato / petic No. de posición correspondiente:

WA-Nr.: = Número de pedido del proyecto
LU-Nr.: = No. de volumen (Año-Adaptador-Número-Parte area de fabricación.Grupo de trabajo/Parte de trabajo)
Proyecto= No. de Proyecto

Ges. Anz.: = Cantidad total: Cantidad de piezas total en la instalación
Konzern Sachnr.: = No. material Consorcio (No. de almacen)

G = Lista de piezas - Grupo principal

Lista de suma de artículos de piezas

WA-Nr.: 4590037702 LU-Nr.: [Campo se debe rellenar según necesidad] Proyecto: VW326

Nr.	Ges. Anz.	Denominación de referencia	Fabricante	Número de referencia	Konzern Sachnr.	G
204	1	Relé de monitoreo secuencia de fases/caida 3x160-690V AC, 2W	SIEMENS AG	3UG4512-2BR20		S
205	15	Elemento montaje de fusible 3-polos, D02, RiLine60	RITTAL-ZENTRALLAGER	SV 3418.010		S
206	15	Cubierta de Protección contra contactos 3-polos, D02, RiLine60	RITTAL-ZENTRALLAGER	SV 3418.020		S
207	46	D02- Tapa de tornillo E18 NEOZED DIN 49525	FERRAZ SHAWMUT	1715.0002	004190	S
208	12	D02- Anillo calibrador 10A NEOZED	FERRAZ SHAWMUT	1706.010	004208	S
209	12	D01- Unidad de fusibles 10A NEOZED DIN 49522	SIEMENS AG	5SE2310	004197	S
210	3	D02- Anillo calibrador 35A NEOZED	FERRAZ SHAWMUT	1706.035	004212	S
211	1	D02- Anillo calibrador 4A NEOZED	SIEMENS AG	5SH5404	004206	S
212	1	D01- Unidad de fusibles 4A NEOZED DIN 49522	SIEMENS AG	5SE2304	004195	S
213	9	D01- Unidad de fusibles 16A NEOZED DIN 49522	SIEMENS AG	5SE2316		S
214	9	D02- Anillo calibrador 16A NEOZED	FERRAZ SHAWMUT	1706.016	004209	S
215	12	Disyuntor 6A C	HAGEMEYER DEUTSCHLAND	PXL-C6/1	004157	S
216	24	Disyuntor 4A C	HAGEMEYER DEUTSCHLAND	PXL-C4/1	004156	S
217	2	Disyuntor 40A C	HAGEMEYER DEUTSCHLAND	PXL-C40/1		S
218	2	Disyuntor 16A C	HAGEMEYER DEUTSCHLAND	PXL-C16/1	004160	S
219	21	D02- Unidad de fusibles 25A NEOZED DIN 49522	SIEMENS AG	5SE2325		S
220	21	D02- Anillo calibrador 25A NEOZED	SIEMENS AG	5SH5025	004211	S
221	2	Disyuntor 3-polos 6A-C	HAGEMEYER DEUTSCHLAND	PXL-C6/3	004165	S
222	1	Modulo redundante QUINT-ORING/24DC/2X40/1X80	PHOENIX CONTACT	2902879		S
223	1	Clemas de conexión SS 120-300mm²	WOEHNER GMBH U.CO.KG	01760		S

Número de aparato / petic No. de posición correspondiente:
Número de aparato / petic No. de posición correspondiente:
Número de aparato / petic No. de posición correspondiente:

WA-Nr.: = Número de pedido del proyecto
LU-Nr.: = No. de volumen (Año-Adaptador-Número-Parte area de fabricación.Grupo de trabajo/Parte de trabajo)
Proyecto= No. de Proyecto

Ges. Anz.: = Cantidad total: Cantidad de piezas total en la instalación
Konzern Sachnr.: = No. material Consorcio (No. de almacen)

G = Lista de piezas - Grupo principal

Lista de suma de artículos de piezas

WA-Nr.: 4590037702 LU-Nr.: [Campo se debe rellenar según necesidad] Proyecto: VW326

Nr.	Ges. Anz.	Denominación de referencia	Fabricante	Número de referencia	Konzern Sachnr.	G
224	1	Interruptor Seccionador 400A, N3-400, BG3	MOELLER ELECTRIC GMBH	266019		S
225	1	HS Montaje frontal con contactos auxiliares 20A rojo/amarillo	SAELZER GMBH WENDEN	H216-41311-033N4		S
226	1	Disyuntor para protección de motor 5,5-8,0A	SIEMENS AG	3RV2011-1HA10		S
227	1	Protección de sobretensión tipo 2 VAL-CP-3S-350	PHOENIX CONTACT	2859521		S
228	2	Equipo de Protección de sobretensión Tipo 3 - PLT-SEC-T3-24-FM	PHOENIX CONTACT	2905223		S
229	1	Carril de montaje para la profundidad del gabinete 600mm, Longitud 590mm	RITTAL-ZENTRALLAGER	TS 8800.130		S
230	1	Manguera de cable, Diámetro 29mm, Polietileno	RITTAL-ZENTRALLAGER	SZ 2589.000	002625	S
231	1	Soporte de manguera de cable, diámetro de 29mm²	RITTAL-ZENTRALLAGER	SZ 2591.000	002626	S
232	2	Fuente de alimentación QUINT-PS/ 3AC/24DC/40A/SFB	PHOENIX CONTACT	2866802		S
233	2	Módulo respaldo	PHOENIX CONTACT	2320393		S
234	1	Transformador SITAS 230V/8,7A/2kVA	SIEMENS AG	4AM6442-5CT10-0FA0		S
235	2	Bandeja de piso 900mm,RiLine60	RITTAL-ZENTRALLAGER	SV 9340.120		S
236	6	Soporte para barras colectoras (STN2,5-35)	PHOENIX CONTACT	3037669		S
237	2	Clemas de conexión 3x10mm,azul	PHOENIX CONTACT	0423014		S
238	2	Barra colectora de Neutro, 3x10mm, Largo 1m	PHOENIX CONTACT	0402174		S
239	4	Tapa para Borne STI, D-STI 10/16	PHOENIX CONTACT	3038309	002158	S
240	15	Clema conexión por resorte Tiras blancas sin rotular STS10 ZB 10	PHOENIX CONTACT	1053001	002137	S
241	3	Clema ST6 TWIN-BU 3L	PHOENIX CONTACT	3036479		S
242	2	Clema_ST6_TWIN-PE_3L	PHOENIX CONTACT	3036482		S
243	64	Clema conexión por resorte STI 10, gris	PHOENIX CONTACT	3038215		S

Número de aparato / petic No. de posición correspondiente:
Número de aparato / petic No. de posición correspondiente:
Número de aparato / petic No. de posición correspondiente:

WA-Nr.: = Número de pedido del proyecto
LU-Nr.: = No. de volumen (Año-Adaptador-Número-Parte area de fabricación.Grupo de trabajo/Parte de trabajo)
Proyecto= No. de Proyecto

Ges. Anz.: = Cantidad total: Cantidad de piezas total en la instalación
Konzern Sachnr.: = No. material Consorcio (No. de almacen)

G = Lista de piezas - Grupo principal

Lista de suma de artículos de piezas

WA-Nr.: 4590037702 LU-Nr.: [Campo se debe rellenar según necesidad] Proyecto: VW326

Nr.	Ges. Anz.	Denominación de referencia	Fabricante	Número de referencia	Konzern Sachnr.	G
244	15	Clema conexión por resorte STN 10, azul	PHOENIX CONTACT	3038244		S
245	21	Clema conexión por resorte STI 10-PE, verde-amarillo	PHOENIX CONTACT	3038231		S
246	6	Conector cruz f.ST-Borne 2 pol. FBS 2-10	PHOENIX CONTACT	3005947		S
247	1	Termostato para ventilador de armario	RITTAL-ZENTRALLAGER	SK3110 nach Rücksprache	001094	S
248	12	Disyuntor 10A C	HAGEMEYER DEUTSCHLAND	PXL-C10/1	004159	S
249	1	SIRIUS HS, 6S+2Ö, 24V+Varistor con LED, Generación 2	SIEMENS AG	3RH2262-2BB40+3RT2916-1JJ00		S
250	1	Switch 9 puertos Ethernet de alta velocidad	HIRSCHMANN GMBH	RS20-0900MMM2SDAEHH08.0		S
251	1	Scalance XF208 MANAGED IE SWITCH, 8x RJ45 PORTS	SIEMENS AG	6GK5208-0BA00-2AF2		S
252	1	PN/PN-Acoplador Profinet	SIEMENS AG	6ES7158-3AD01-0XA0		S
253	1	Adaptador para Siemens SPS S7	FRIEDRICH LUETZE GMBH	331040		S
254	1	Riel de peine 1 polo 16mm²	MOELLER ELECTRIC GMBH	EVG/1PHAS/12MODUL 215637		S
255	2	Regletas de montaje Outlet fibra óptica,SC-Duplex, Multimodo	WEIDMUELLER GMBH + CO.	8946970000		S
256	1	Tapa para borne ST, D-ST 4-Quattro	PHOENIX CONTACT	3030527		S
257	5	Banda para rotulación ZB6 ancho 6,2mm	PHOENIX CONTACT	1051003		S
258	4	Conector cruz ST/STS-Borne 3pol. FBS 3-6	PHOENIX CONTACT	3030242	002188	S
259	1	Conector cruz ST/STS-Borne 4pol. FBS 4-6	PHOENIX CONTACT	3030255	002189	S
260	7	Conector cruz ST/STS-Borne 5pol. FBS 5-6	PHOENIX CONTACT	3030349	002190	S
261	5	Conector cruz ST/STS-Borne 2pol. FBS 2-6	PHOENIX CONTACT	3030336	002187	S
262	47	Clemas de paso ST 4-QUATTRO	PHOENIX CONTACT	3031445		S
263	2	Clema conexión por resorte ST 10 (2-Clema de conductor)	PHOENIX CONTACT	3036110		S

Número de aparato / petic No. de posición correspondiente:
Número de aparato / petic No. de posición correspondiente:
Número de aparato / petic No. de posición correspondiente:

WA-Nr.: = Número de pedido del proyecto
LU-Nr.: = No. de volumen (Año-Adaptador-Número-Parte area de fabricación.Grupo de trabajo/Parte de trabajo)
Proyecto= No. de Proyecto

Ges. Anz.: = Cantidad total: Cantidad de piezas total en la instalación
Konzern Sachnr.: = No. material Consorcio (No. de almacen)

G = Lista de piezas - Grupo principal

Lista de suma de artículos de piezas

WA-Nr.: 4590037702 LU-Nr.: [Campo se debe rellenar según necesidad] Proyecto: VW326

Nr.	Ges. Anz.	Denominación de referencia	Fabricante	Número de referencia	Konzern Sachnr.	G
264	2	Tapa para clemas-ST, D-ST 10	PHOENIX CONTACT	3036644		S
265	4	Puente reductor f.ST-Klemmen 2 pol.RB ST 10-(2,5/4)	PHOENIX CONTACT	3030873		S
266	1	Módulo 4DO DC24V/2A estándar para ET200S	SIEMENS AG	6ES7132-4BD32-0AA0		S

Número de aparato / petic No. de posición correspondiente:
Número de aparato / petic No. de posición correspondiente:
Número de aparato / petic No. de posición correspondiente:

WA-Nr.: = Número de pedido del proyecto
LU-Nr.: = No. de volumen (Año-Adaptador-Número-Parte area de fabricación.Grupo de trabajo/Parte de trabajo)
Proyecto= No. de Proyecto

Ges. Anz.: = Cantidad total: Cantidad de piezas total en la instalación
Konzern Sachnr.: = No. material Consorcio (No. de almacen)

G = Lista de piezas - Grupo principal

Lista de suma de artículos de piezas

WA-Nr.: 4590037702 LU-Nr.: [Campo se debe rellenar según necesidad] Proyecto: VW326

Nr.	Ges. Anz.	Denominación de referencia	Fabricante	Número de referencia	Konzern Sachnr.	G
267	1	Cable de control-PVC 3x1mm² sin PE	XBK-KABEL	10221206		Ü
268	6	Cable de control-PVC 4x35mm² Ölflex 110	U.I.LAPP GMBH STUTTGART	1119644		Ü
269	6	Cable de control-PVC 4x6mm² SILFLEX-N	FRIEDRICH LUETZE GMBH	100468		Ü
270	1	Cable de control-PVC 5x6mm² SILFLEX-N	FRIEDRICH LUETZE GMBH	100469	000907	Ü
271	1	Cable de control-PVC 4x1,5mm²	U.I.LAPP GMBH STUTTGART	1119304		Ü
272	2	Cable de control-PVC 5G10mm² Ölflex 110	U.I.LAPP GMBH STUTTGART	1119615		Ü
273	0	Cable de control-PVC 7x1mm² SILFLEX-N	FRIEDRICH LUETZE GMBH	100410	000937	Ü

Número de aparato / petic No. de posición correspondiente:
Número de aparato / petic No. de posición correspondiente:
Número de aparato / petic No. de posición correspondiente:

WA-Nr.: = Número de pedido del proyecto
LU-Nr.: = No. de volumen (Año-Adaptador-Número-Parte area de fabricación.Grupo de trabajo/Parte de trabajo)
Proyecto= No. de Proyecto

Ges. Anz.: = Cantidad total: Cantidad de piezas total en la instalación
Konzern Sachnr.: = No. material Consorcio (No. de almacen)

G = Lista de piezas - Grupo principal

Lista de artículos de piezas

Denominación del componente	Página / ruta	M	Denominación de referencia	Fabricante	Número de referencia	Konzern Sachnr.
-W++3BS+31-XL/++31+I1-XP	++31+I1/2.1	1	Cable de control-PVC 3x2,5mm²	U.I.LAPP GMBH STUTTGART	1119403	
-W++3BS+31-XL/++31+I2-XP	++31+I2/2.1	1	Cable de control-PVC 3x2,5mm²	U.I.LAPP GMBH STUTTGART	1119403	
-W++3BS+31-XL/++31+K1-XP	++31+K1/2.1	1	Cable de control-PVC 5x2,5mm² SILFLEX-N	FRIEDRICH LUETZE GMBH	100455	000905
-W++3BS+31-XL/++31+K2-XP	++31+K2/2.1	1	Cable de control-PVC 5x2,5mm² SILFLEX-N	FRIEDRICH LUETZE GMBH	100455	000905
-W++3BS+31-XL/++31HP+VI1-KA1-XD1	++31HP+VI1/2.1	1	Cable de control-PVC 5x2,5mm² SILFLEX-N	FRIEDRICH LUETZE GMBH	100455	000905
-W++3BS+31-XL/++311310R01+RS-XS3.1	++311310R01+RS/1.3	1	Cable de control-PVC 5x2,5mm² SILFLEX-N	FRIEDRICH LUETZE GMBH	100455	000905
-W++3BS+31-XL/++311360SF1+K1-XP	++311360SF1+K1/2.1	1	Cable de control-PVC 5x2,5mm² SILFLEX-N	FRIEDRICH LUETZE GMBH	100455	000905
-W++3BS+31-XL/++311370R01+RS-XS3.1	++311370R01+RS/1.3	1	Cable de control-PVC 5x2,5mm² SILFLEX-N	FRIEDRICH LUETZE GMBH	100455	000905
-W++3BS+31-XL/++311380R01+RS-XS3.1	++311380R01+RS/1.3	1	Cable de control-PVC 5x2,5mm² SILFLEX-N	FRIEDRICH LUETZE GMBH	100455	000905
-W++3BS+31-XL/++311390R01+RS-XS3.1	++311390R01+RS/1.3	1	Cable de control-PVC 5x2,5mm² SILFLEX-N	FRIEDRICH LUETZE GMBH	100455	000905
-W++3BS+31-XL/++311410R01+RS-XS3.1	++311410R01+RS/1.3	1	Cable de control-PVC 5x2,5mm² SILFLEX-N	FRIEDRICH LUETZE GMBH	100455	000905
-W++3BS+31-XL/++311450R01+RS-XS3.1	++311450R01+RS/1.3	1	Cable de control-PVC 5x2,5mm² SILFLEX-N	FRIEDRICH LUETZE GMBH	100455	000905
-W++3BS+32-XL/++321300SB1+K1-XP	++321300SB1+K1/4.1	1	Cable de control-PVC 5x2,5mm² SILFLEX-N	FRIEDRICH LUETZE GMBH	100455	000905
-W++3BS+ALLG-KA1-X1P2/++3SV-KA1-X1P1	++ANLINF+PNTOPO/1.5	1	Cable de Profinet fibra óptica FL FOC PN-B-980/1000	PHOENIX CONTACT	2313397	
-W++3BS+ALLG-KA1-X1P2/++3SV-KA1-X1P1	++ANLINF+PNTOPO/1.5	1	IE-PS-SCRJ1-POF montaje en campo Clavija-POF IP20	WEIDMUELLER GMBH + CO.	1206720000	
	++ANLINF+PNTOPO/1.5	1		WEIDMUELLER GMBH + CO.		
-W++3BS+ALLG-KA2-P1/++3BS+ALLG-X1-XS1	++ANLINF+PNTOPO/3.1	1	Fibra óptica-Duplex-Cable de parche ST/SCD Multimodo Daetwyler	Daetwyler	421352	
-W++3BS+ALLG-KA2-P4/++3BS+ALLG-KA4-P7	++ANLINF+PNTOPO/3.5	1	Cable de Profinet Typ B, IE FC TP FRNC CABLE GP 2X2	SIEMENS AG	6XV1871-2F	
-W++3BS+ALLG-KA2-P4/++3BS+ALLG-KA4-P7	++ANLINF+PNTOPO/3.5	2	Conexión RJ45, salida de cable 180°, carcasa de metal	SIEMENS AG	6GK1901-1BB10-2AA0	
-W++3BS+ALLG-KA3-P1/++3BS+ALLG-KA5-P1	++ANLINF+PNTOPO/1.5	1	Cable de Profinet Typ B, IE FC TP FRNC CABLE GP 2X2	SIEMENS AG	6XV1871-2F	
-W++3BS+ALLG-KA3-P1/++3BS+ALLG-KA5-P1	++ANLINF+PNTOPO/1.5	2	Conexión RJ45, salida de cable 180°, carcasa de metal	SIEMENS AG	6GK1901-1BB10-2AA0	
-W++3BS+ALLG-KA3-P4/++3BS+ALLG-KA1-X1P1	++ANLINF+PNTOPO/1.4	1	Cable de Profinet fibra óptica FL FOC PN-B-980/1000	PHOENIX CONTACT	2313397	
-W++3BS+ALLG-KA3-P4/++3BS+ALLG-KA1-X1P1	++ANLINF+PNTOPO/1.4	1	IE-PS-SCRJ1-POF montaje en campo Clavija-POF IP20	WEIDMUELLER GMBH + CO.	1206720000	
	++ANLINF+PNTOPO/1.4	1		WEIDMUELLER GMBH + CO.		
-W++3BS+ALLG-KA4-P2/++3I1-PP1-PNX1	++ANLINF+PNTOPO/4.2	1	Cable de Profinet Typ B, IE FC TP FRNC CABLE GP 2X2	SIEMENS AG	6XV1871-2F	
-W++3BS+ALLG-KA4-P2/++3I1-PP1-PNX1	++ANLINF+PNTOPO/4.2	2	Conexión RJ45, salida de cable 180°, carcasa de metal	SIEMENS AG	6GK1901-1BB10-2AA0	
-W++3BS+ALLG-KA4-P3/++3KV-P1-X1	++ANLINF+PNTOPO/4.3	1	Cable de Profinet Typ B, IE FC TP FRNC CABLE GP 2X2	SIEMENS AG	6XV1871-2F	
-W++3BS+ALLG-KA4-P3/++3KV-P1-X1	++ANLINF+PNTOPO/4.3	2	Conexión RJ45, salida de cable 180°, carcasa de metal	SIEMENS AG	6GK1901-1BB10-2AA0	
-W++3BS+ALLG-KA4-P4/++3SV-P1-X1	++ANLINF+PNTOPO/4.4	1	Cable de Profinet Typ B, IE FC TP FRNC CABLE GP 2X2	SIEMENS AG	6XV1871-2F	
-W++3BS+ALLG-KA4-P4/++3SV-P1-X1	++ANLINF+PNTOPO/4.4	2	Conexión RJ45, salida de cable 180°, carcasa de metal	SIEMENS AG	6GK1901-1BB10-2AA0	
-W++3BS+ALLG-KA4-P5/++3I4-X1-PO1	++ANLINF+PNTOPO/4.5	1	Cable de Profinet Typ B, IE FC TP FRNC CABLE GP 2X2	SIEMENS AG	6XV1871-2F	
-W++3BS+ALLG-KA4-P5/++3I4-X1-PO1	++ANLINF+PNTOPO/4.5	1	Conexión RJ45, salida de cable 90°, carcasa de metal	SIEMENS AG	6GK1901-1BB20-2AA0	
-W++3BS+ALLG-KA5-X1P2/++4BS+ALLG-KA5-X2P1	++ANLINF+PNTOPO/2.3	1	Cable de Profinet Typ B, IE FC TP FRNC CABLE GP 2X2	SIEMENS AG	6XV1871-2F	
-W++3BS+ALLG-KA5-X1P2/++4BS+ALLG-KA5-X2P1	++ANLINF+PNTOPO/2.3	1	Conexión RJ45, salida de cable 90°, carcasa de metal	SIEMENS AG	6GK1901-1BB20-2AA0	
-W++3BS+ALLG-KA5-X1P2/++4BS+ALLG-KA5-X2P1	++ANLINF+PNTOPO/2.3	1	Conexión RJ45, salida de cable 180°, carcasa de metal	SIEMENS AG	6GK1901-1BB10-2AA0	
-W++3BS+ALLG-KA5-X2P1/++1BS+ALLG-KA2-P1	++ANLINF+PNTOPO/2.4	1	Cable de Profinet Typ B, IE FC TP FRNC CABLE GP 2X2	SIEMENS AG	6XV1871-2F	
-W++3BS+ALLG-KA5-X2P1/++1BS+ALLG-KA2-P1	++ANLINF+PNTOPO/2.4	1	Conexión RJ45, salida de cable 90°, carcasa de metal	SIEMENS AG	6GK1901-1BB20-2AA0	

M = Cantidad Konzern Sachnr.: = No. material Consorcio (No. de almacen)

Lista de artículos de piezas

Denominación del componente	Página / ruta	M	Denominación de referencia	Fabricante	Número de referencia	Konzern Sachnr.
-W++3BS+ALLG-KA5-X2P1/++1BS+ALLG-KA2-P1	++ANLINF+PNTOPO/2.4	1	Conexión RJ45, salida de cable 180°, carcasa de metal	SIEMENS AG	6GK1901-1BB10-2AA0	
-W++3BS+ALLG-KU-X3P1R/++3BS+ALLG-KA3-P2	++ANLINF+PNTOPO/1.1	1	Cable de Profinet Typ B, IE FC TP FRNC CABLE GP 2X2	SIEMENS AG	6XV1871-2F	
-W++3BS+ALLG-KU-X3P1R/++3BS+ALLG-KA3-P2	++ANLINF+PNTOPO/1.1	2	Conexión RJ45, salida de cable 180°, carcasa de metal	SIEMENS AG	6GK1901-1BB10-2AA0	
-W++3BS+ALLG-KU-X3P2R/++3BS+ALLG-KA4-P1	++ANLINF+PNTOPO/1.2	1	Cable de Profinet Typ B, IE FC TP FRNC CABLE GP 2X2	SIEMENS AG	6XV1871-2F	
-W++3BS+ALLG-KU-X3P2R/++3BS+ALLG-KA4-P1	++ANLINF+PNTOPO/1.2	2	Conexión RJ45, salida de cable 180°, carcasa de metal	SIEMENS AG	6GK1901-1BB10-2AA0	
-W++3BS+ALLG-X1-XS2/=KJLVNS1++NS-X30-XS2	++ANLINF+PNTOPO/3.1	1	LWL-Breakout-Cable-4G-Multimodo Daetwyler	Daetwyler	191252	
-W++3BS+ALLG-X1-XS2/=KJLVNS1++NS-X30-XS2	++ANLINF+PNTOPO/3.1	1	Clavija de fibra óptica,SC-Duplex, Multimodo	WEIDMUELLER GMBH + CO.	1964480000	
	++ANLINF+PNTOPO/3.1	1		WEIDMUELLER GMBH + CO.		
-W++3BS+ALLG-XL/++3BS+ALLG-B2	++3BS+ALLG/10.7	1	Cable de control-PVC 3x1mm² sin PE	XBK-KABEL	10221206	
-W++3BS+ALLG-XL/++3I1-XL2	++3I1+/2.2	1	Cable de control-PVC 18x1mm² SILFLEX-N	FRIEDRICH LUETZE GMBH	100416	000938
-W++3BS+ALLG-XL/=KJLTVR++4BS+ALLG-XL	++3BS+ALLG/9.4	1	Cable de control-PVC 3x1mm² SILFLEX-N	FRIEDRICH LUETZE GMBH	100406	000932
-W++3I1+K1-XSA1/++3I1-XL1	++3I1+K1/3.3	1	Cable de control-PVC 3x1mm² SILFLEX-N	FRIEDRICH LUETZE GMBH	100406	000932
-W++3KV-KA1-X1P2/++31HP+VI1-KA1-XF1	++ANLINF+PNTOPO/5.1	1	Cable de Profinet fibra óptica FL FOC PN-B-980/1000	PHOENIX CONTACT	2313397	
-W++3KV-KA1-X1P2/++31HP+VI1-KA1-XF1	++ANLINF+PNTOPO/5.1	1	IE-PS-SCRJ1-POF montaje en campo Clavija-POF IP20	WEIDMUELLER GMBH + CO.	1206720000	
	++ANLINF+PNTOPO/5.1	1		WEIDMUELLER GMBH + CO.		
-W++3KV-QF1/++311370R01+SK1-XS1	++3KV+/7.1	1	Cable de control-PVC 4x35mm² Ölflex 110	U.I.LAPP GMBH STUTTGART	1119644	
-W++3KV-QF2/++311380R01+SK1-XS1	++3KV+/7.3	1	Cable de control-PVC 4x35mm² Ölflex 110	U.I.LAPP GMBH STUTTGART	1119644	
-W++3KV-QF3/++311390R01+SK1-XS1	++3KV+/7.5	1	Cable de control-PVC 4x35mm² Ölflex 110	U.I.LAPP GMBH STUTTGART	1119644	
-W++3KV-QF4/++311410R01+SK1-XS1	++3KV+/7.6	1	Cable de control-PVC 4x35mm² Ölflex 110	U.I.LAPP GMBH STUTTGART	1119644	
-W++3KV-QF5/++311450R01+SK1-XS1	++3KV+/7.8	1	Cable de control-PVC 4x35mm² Ölflex 110	U.I.LAPP GMBH STUTTGART	1119644	
-W++3KV-QF6/++311310R01+SK1-XS1	++3KV+/8.1	1	Cable de control-PVC 4x35mm² Ölflex 110	U.I.LAPP GMBH STUTTGART	1119644	
-W++3SV-KA1-X1P2/++3KV-KA1-X1P1	++ANLINF+PNTOPO/5.1	1	Cable de Profinet fibra óptica FL FOC PN-B-980/1000	PHOENIX CONTACT	2313397	
-W++3SV-KA1-X1P2/++3KV-KA1-X1P1	++ANLINF+PNTOPO/5.1	1	IE-PS-SCRJ1-POF montaje en campo Clavija-POF IP20	WEIDMUELLER GMBH + CO.	1206720000	
	++ANLINF+PNTOPO/5.1	1		WEIDMUELLER GMBH + CO.		
-W++3SV-XL/++3KV-XL	++3SV+/6.5	1	Cable de control-PVC 3x1mm² SILFLEX-N	FRIEDRICH LUETZE GMBH	100406	000932
-W++3SV-XL/++311310R01+RS-XS1	++3SV+/11.3	1	Cable de control-PVC 4x6mm² SILFLEX-N	FRIEDRICH LUETZE GMBH	100468	
-W++3SV-XL/++311360SF1+AS-X50	++3SV+/9.3	1	Cable de control-PVC 5x2,5mm² SILFLEX-N	FRIEDRICH LUETZE GMBH	100455	000905
-W++3SV-XL/++311370R01+KL1-4XS1	++3SV+/9.6	1	Cable de control-PVC 5x6mm² SILFLEX-N	FRIEDRICH LUETZE GMBH	100469	000907
-W++3SV-XL/++311370R01+RS-XS1	++3SV+/9.5	1	Cable de control-PVC 4x6mm² SILFLEX-N	FRIEDRICH LUETZE GMBH	100468	
-W++3SV-XL/++311380DT1+AE1-TM1-X1214	++3SV+/9.8	1	Cable de control-PVC 4x2,5mm² SILFLEX-N	FRIEDRICH LUETZE GMBH	100454	000935
-W++3SV-XL/++311380R01+KF1-XL1	++3SV+/10.3	1	Cable de control-PVC 4x2,5mm² SILFLEX-N	FRIEDRICH LUETZE GMBH	100454	000935
-W++3SV-XL/++311380R01+RS-XS1	++3SV+/10.1	1	Cable de control-PVC 4x6mm² SILFLEX-N	FRIEDRICH LUETZE GMBH	100468	
-W++3SV-XL/++311390R01+RS-XS1	++3SV+/10.5	1	Cable de control-PVC 4x6mm² SILFLEX-N	FRIEDRICH LUETZE GMBH	100468	
-W++3SV-XL/++311410R01+RS-XS1	++3SV+/10.6	1	Cable de control-PVC 4x6mm² SILFLEX-N	FRIEDRICH LUETZE GMBH	100468	
-W++3SV-XL/++311450R01+KF1-XL1	++3SV+/11.1	1	Cable de control-PVC 4x2,5mm² SILFLEX-N	FRIEDRICH LUETZE GMBH	100454	000935
-W++3SV-XL/++311450R01+RS-XS1	++3SV+/10.8	1	Cable de control-PVC 4x6mm² SILFLEX-N	FRIEDRICH LUETZE GMBH	100468	
-W++3SV-XL/++321300SB1+K1-KA151	++3SV+/12.1	1	Cable de control-PVC 4x1,5mm²	U.I.LAPP GMBH STUTTGART	1119304	

M = Cantidad Konzern Sachnr.: = No. material Consorcio (No. de almacen)

Lista de artículos de piezas

Denominación del componente	Página / ruta	M	Denominación de referencia	Fabricante	Número de referencia	Konzern Sachnr.
-W++3SV-XLBEL/++3BS+ALLG-XLBEL	++3BS+ALLG/10.0	1	Cable de control-PVC 3x1mm² SILFLEX-N	FRIEDRICH LUETZE GMBH	100406	000932
-W++3SV-XLBEL/++3KV-XLBEL	++3KV+/9.1	1	Cable de control-PVC 3x1mm² SILFLEX-N	FRIEDRICH LUETZE GMBH	100406	000932
-W++3SV-XLUSV/++3BS+ALLG-XP/1	++3SV+/16.1	1	Cable de control-PVC 5G10mm² Ölflex 110	U.I.LAPP GMBH STUTTGART	1119615	
-W++3SV-XLUSV/++3BS+ALLG-XP/2	++3SV+/16.5	1	Cable de control-PVC 5G10mm² Ölflex 110	U.I.LAPP GMBH STUTTGART	1119615	
-W++3SV-XLUSV/++3I1+K1-XL	++3I1+K1/2.1	1	Cable de control-PVC 3x1mm² SILFLEX-N	FRIEDRICH LUETZE GMBH	100406	000932
-W++3SV-XP/++3KV-XP	++3KV+/10.1	1	Cable de control-PVC 3x1mm² SILFLEX-N	FRIEDRICH LUETZE GMBH	100406	000932
-W++31+-KA1-P2/++311360SF1+B12-P1	++ANLINF+PNTOPO/10.7	1	Cable de Profinet fibra óptica FL FOC PN-B-980/1000	PHOENIX CONTACT	2313397	
-W++31+-KA1-P2/++311360SF1+B12-P1	++ANLINF+PNTOPO/10.7	1	IE-PS-V14M-2SC-POF montaje en campo Clavija-POF IP67	WEIDMUELLER GMBH + CO.	1191550000	
	++ANLINF+PNTOPO/10.7	1		WEIDMUELLER GMBH + CO.		
-W++31+I1-KA1-X1P2/++3I3-X1-PO1	++ANLINF+PNTOPO/11.4	1	Cable de Profinet Typ B, IE FC TP FRNC CABLE GP 2X2	SIEMENS AG	6XV1871-2F	
-W++31+I1-KA1-X1P2/++3I3-X1-PO1	++ANLINF+PNTOPO/11.4	1	Conexión RJ45, salida de cable 90°, carcasa de metal	SIEMENS AG	6GK1901-1BB20-2AA0	
-W++31+I1-KA2-P1/++31+I1-PB1-X1P1	++ANLINF+PNTOPO/11.3	1	Cable de Profinet Typ B, IE FC TP FRNC CABLE GP 2X2	SIEMENS AG	6XV1871-2F	
-W++31+I1-KA2-P1/++31+I1-PB1-X1P1	++ANLINF+PNTOPO/11.3	1	Conexión RJ45, salida de cable 90°, carcasa de metal	SIEMENS AG	6GK1901-1BB20-2AA0	
-W++31+I1-KA2-P1/++31+I1-PB1-X1P1	++ANLINF+PNTOPO/11.3	1	Conexión RJ45, salida de cable 180°, carcasa de metal	SIEMENS AG	6GK1901-1BB10-2AA0	
-W++31+I1-KA2-P2/++31+I1-KA1-X1P1	++ANLINF+PNTOPO/11.4	1	Cable de Profinet Typ B, IE FC TP FRNC CABLE GP 2X2	SIEMENS AG	6XV1871-2F	
-W++31+I1-KA2-P2/++31+I1-KA1-X1P1	++ANLINF+PNTOPO/11.4	1	Conexión RJ45, salida de cable 90°, carcasa de metal	SIEMENS AG	6GK1901-1BB20-2AA0	
-W++31+I1-KA2-P2/++31+I1-KA1-X1P1	++ANLINF+PNTOPO/11.4	1	Conexión RJ45, salida de cable 180°, carcasa de metal	SIEMENS AG	6GK1901-1BB10-2AA0	
-W++31+I1-KA2-P4/++311400+VI1-KA1-XF1	++ANLINF+PNTOPO/11.4	1	Cable de Profinet fibra óptica FL FOC PN-B-980/1000	PHOENIX CONTACT	2313397	
-W++31+I1-KA2-P4/++311400+VI1-KA1-XF1	++ANLINF+PNTOPO/11.4	1	IE-PS-SCRJ1-POF montaje en campo Clavija-POF IP20	WEIDMUELLER GMBH + CO.	1206720000	
	++ANLINF+PNTOPO/11.4	1		WEIDMUELLER GMBH + CO.		
-W++31+I1-XP/++31-BG1	++31+I1/7.1	1	Actuador/Sensor cable de conexión 4 Polos	Murrelektronik GmbH	7000-40041-6550750	
-W++31+I1-XP/++31-KA1-I	++31+/2.2	1	Cable de control-PVC 5x2,5mm² SILFLEX-N	FRIEDRICH LUETZE GMBH	100455	000905
-W++31+I2-KA1-X1P2/++3I2-X1-PO1	++ANLINF+PNTOPO/5.4	1	Cable de Profinet Typ B, IE FC TP FRNC CABLE GP 2X2	SIEMENS AG	6XV1871-2F	
-W++31+I2-KA1-X1P2/++3I2-X1-PO1	++ANLINF+PNTOPO/5.4	1	Conexión RJ45, salida de cable 90°, carcasa de metal	SIEMENS AG	6GK1901-1BB20-2AA0	
-W++31+I2-KA2-P1/++31+I2-PB1-X1P1	++ANLINF+PNTOPO/5.3	1	Cable de Profinet Typ B, IE FC TP FRNC CABLE GP 2X2	SIEMENS AG	6XV1871-2F	
-W++31+I2-KA2-P1/++31+I2-PB1-X1P1	++ANLINF+PNTOPO/5.3	1	Conexión RJ45, salida de cable 90°, carcasa de metal	SIEMENS AG	6GK1901-1BB20-2AA0	
-W++31+I2-KA2-P1/++31+I2-PB1-X1P1	++ANLINF+PNTOPO/5.3	1	Conexión RJ45, salida de cable 180°, carcasa de metal	SIEMENS AG	6GK1901-1BB10-2AA0	
-W++31+I2-KA2-P2/++31+I2-KA1-X1P1	++ANLINF+PNTOPO/5.4	1	Cable de Profinet Typ B, IE FC TP FRNC CABLE GP 2X2	SIEMENS AG	6XV1871-2F	
-W++31+I2-KA2-P2/++31+I2-KA1-X1P1	++ANLINF+PNTOPO/5.4	1	Conexión RJ45, salida de cable 90°, carcasa de metal	SIEMENS AG	6GK1901-1BB20-2AA0	
-W++31+I2-KA2-P2/++31+I2-KA1-X1P1	++ANLINF+PNTOPO/5.4	1	Conexión RJ45, salida de cable 180°, carcasa de metal	SIEMENS AG	6GK1901-1BB10-2AA0	
-W++31+I2-KA2-P4/++31+K2-KA1-X1P1	++ANLINF+PNTOPO/5.4	1	Cable de Profinet fibra óptica FL FOC PN-B-980/1000	PHOENIX CONTACT	2313397	
-W++31+I2-KA2-P4/++31+K2-KA1-X1P1	++ANLINF+PNTOPO/5.4	1	IE-PS-SCRJ1-POF montaje en campo Clavija-POF IP20	WEIDMUELLER GMBH + CO.	1206720000	
	++ANLINF+PNTOPO/5.4	1		WEIDMUELLER GMBH + CO.		
-W++31+I2-XP/++31-BG2	++31+I2/7.1	1	Actuador/Sensor cable de conexión 4 Polos	Murrelektronik GmbH	7000-40041-6550750	
-W++31+K1-KA1-X1P2/++31+I1-KA2-P3	++ANLINF+PNTOPO/11.1	1	Cable de Profinet fibra óptica FL FOC PN-B-980/1000	PHOENIX CONTACT	2313397	
-W++31+K1-KA1-X1P2/++31+I1-KA2-P3	++ANLINF+PNTOPO/11.1	1	IE-PS-SCRJ1-POF montaje en campo Clavija-POF IP20	WEIDMUELLER GMBH + CO.	1206720000	
	++ANLINF+PNTOPO/11.1	1		WEIDMUELLER GMBH + CO.		

M = Cantidad Konzern Sachnr.: = No. material Consorcio (No. de almacen)

Lista de artículos de piezas

Denominación del componente	Página / ruta	M	Denominación de referencia	Fabricante	Número de referencia	Konzern Sachnr.
-W++31+K1-XP/++3I3-X1-X1	++3I3+/2.1	1	Cable de control-PVC 3x1mm² SILFLEX-N	FRIEDRICH LUETZE GMBH	100406	000932
-W++31+K1-XP/++3I3-X1-X2	++3I3+/2.3	1	Cable de control-PVC 12x1mm² SILFLEX-N	FRIEDRICH LUETZE GMBH	100413	000927
-W++31+K1-XP/++3I4-X1-X1	++3I4+/2.1	1	Cable de control-PVC 3x1mm² SILFLEX-N	FRIEDRICH LUETZE GMBH	100406	000932
-W++31+K1-XP/++3I4-X1-X2	++3I4+/2.3	1	Cable de control-PVC 12x1mm² SILFLEX-N	FRIEDRICH LUETZE GMBH	100413	000927
-W++31+K1-XP/++311320+VI1-KA1-XD1	++311320+VI1/2.1	1	Cable de control-PVC 5x2,5mm² SILFLEX-N	FRIEDRICH LUETZE GMBH	100455	000905
-W++31+K1-XP/++311360V01+VI1-KA1-XD1	++311360V01+VI1/2.1	1	Cable de control-PVC 5x2,5mm² SILFLEX-N	FRIEDRICH LUETZE GMBH	100455	000905
-W++31+K1-XP/++311370R01+KF1-XL1	++31+K1/6.6	1	Cable de control-PVC 5x2,5mm² SILFLEX-N	FRIEDRICH LUETZE GMBH	100455	000905
-W++31+K1-XP/++311380-SWE2	++3I3+/2.8	1	Cable de control-PVC 5x1mm² SILFLEX-N	FRIEDRICH LUETZE GMBH	100408	000936
-W++31+K1-XP/++311380DT1+AE1-TM1-X1214	++311380DT1+AE1/1.3	1	Cable de control-PVC 3x1,5mm²	U.I.LAPP GMBH STUTTGART	1119303	
-W++31+K1-XP/++311380DT1-KA1-I	++311380DT1+/2.2	1	Cable de control-PVC 5x2,5mm² SILFLEX-N	FRIEDRICH LUETZE GMBH	100455	000905
-W++31+K1-XP/++311380DT1-XS1.1	++31+K1/5.1	1	Cable de control-PVC 12x2,5mm²	U.I.LAPP GMBH STUTTGART	1119412	
-W++31+K1-XP/++321300-SWE2_1	++3I4+/2.8	1	Cable de control-PVC 5x1mm² SILFLEX-N	FRIEDRICH LUETZE GMBH	100408	000936
-W++31+K1-XP/++321300-SWE2_2	++3I4+/3.2	1	Cable de control-PVC 5x1mm² SILFLEX-N	FRIEDRICH LUETZE GMBH	100408	000936
-W++31+K1-XP/++331370R01+KL1-7XS1	++311370R01+KL1/1.6	1	Cable de control-PVC 3x2,5mm²	U.I.LAPP GMBH STUTTGART	1119403	
-W++31+K2-KA1-X1P2/++321300SB1+VI1-KA1-XF1	++ANLINF+PNTOPO/5.7	1	Cable de Profinet fibra óptica FL FOC PN-B-980/1000	PHOENIX CONTACT	2313397	
-W++31+K2-KA1-X1P2/++321300SB1+VI1-KA1-XF1	++ANLINF+PNTOPO/5.7	1	IE-PS-V14M-2SC-POF montaje en campo Clavija-POF IP67	WEIDMUELLER GMBH + CO.	1191550000	
-W++31+K2-KA1-X1P2/++321300SB1+VI1-KA1-XF1	++ANLINF+PNTOPO/5.7	1	IE-PS-SCRJ1-POF montaje en campo Clavija-POF IP20	WEIDMUELLER GMBH + CO.	1206720000	
-W++31+K2-XP/++3I2-SWE7	++3I2+/2.8	1	Cable de control-PVC 3x1mm² SILFLEX-N	FRIEDRICH LUETZE GMBH	100406	000932
-W++31+K2-XP/++3I2-X1-X1	++3I2+/2.1	1	Cable de control-PVC 3x1mm² SILFLEX-N	FRIEDRICH LUETZE GMBH	100406	000932
-W++31+K2-XP/++3I2-X1-X2	++3I2+/2.3	1	Cable de control-PVC 5x1mm² SILFLEX-N	FRIEDRICH LUETZE GMBH	100408	000936
-W++31+K2-XP/++311310R01+KF1-XL1	++31+K2/7.6	1	Cable de control-PVC 5x2,5mm² SILFLEX-N	FRIEDRICH LUETZE GMBH	100455	000905
-W++31+K2-XP/++311390R01+KF1-XL1	++31+K2/4.6	1	Cable de control-PVC 5x2,5mm² SILFLEX-N	FRIEDRICH LUETZE GMBH	100455	000905
-W++31+K2-XP/++311400+VI1-KA1-XD1	++311400+VI1/2.1	1	Cable de control-PVC 5x2,5mm² SILFLEX-N	FRIEDRICH LUETZE GMBH	100455	000905
-W++31+K2-XP/++311410R01+KF1-XL1	++31+K2/5.6	1	Cable de control-PVC 5x2,5mm² SILFLEX-N	FRIEDRICH LUETZE GMBH	100455	000905
-W++31+K2-XP/++311420+VI1-KA1-XD1	++311420+VI1/2.1	1	Cable de control-PVC 5x2,5mm² SILFLEX-N	FRIEDRICH LUETZE GMBH	100455	000905
-W++31+K2-XP/++311450R01+KF1-XL1	++31+K2/6.6	1	Cable de control-PVC 5x2,5mm² SILFLEX-N	FRIEDRICH LUETZE GMBH	100455	000905
-W++31-KA1-P4/++311360SF1+K1-KA1-X1P1	++ANLINF+PNTOPO/10.8	1	Cable de Profinet fibra óptica FL FOC PN-B-980/1000	PHOENIX CONTACT	2313397	
-W++31-KA1-P4/++311360SF1+K1-KA1-X1P1	++ANLINF+PNTOPO/10.8	1	IE-PS-V14M-2SC-POF montaje en campo Clavija-POF IP67	WEIDMUELLER GMBH + CO.	1191550000	
-W++31-KA1-P4/++311360SF1+K1-KA1-X1P1	++ANLINF+PNTOPO/10.8	1	IE-PS-SCRJ1-POF montaje en campo Clavija-POF IP20	WEIDMUELLER GMBH + CO.	1206720000	
-W++31HP+VI1-KA1-XF2/++31+I2-KA2-P3	++ANLINF+PNTOPO/5.1	1	Cable de Profinet fibra óptica FL FOC PN-B-980/1000	PHOENIX CONTACT	2313397	
-W++31HP+VI1-KA1-XF2/++31+I2-KA2-P3	++ANLINF+PNTOPO/5.1	1	IE-PS-V14M-2SC-POF montaje en campo Clavija-POF IP67	WEIDMUELLER GMBH + CO.	1191550000	
-W++31HP+VI1-KA1-XF2/++31+I2-KA2-P3	++ANLINF+PNTOPO/5.1	1	IE-PS-SCRJ1-POF montaje en campo Clavija-POF IP20	WEIDMUELLER GMBH + CO.	1206720000	
-W++31HP+VI1-KA111-X0/++31HP+VI1-BD01E	++31HP+VI1/3.0	1	Linea de conexión (M12), diversas Variantes MURR	Murrelektronik GmbH	7000-40361-6550XXX	
-W++31HP+VI1-KA111-X1/++31HP-BD01ND	++31HP+VI1/3.2	1	Linea de conexión (M12), diversas Variantes MURR	Murrelektronik GmbH	7000-40361-6550XXX	
-W++31HP+VI1-KA111-X2/++31HP-BV01ND	++31HP+VI1/3.3	1	Linea de conexión (M12), diversas Variantes MURR	Murrelektronik GmbH	7000-40361-6550XXX	
-W++31HP+VI1-KA111-X3/++31HP-BD01HD	++31HP+VI1/3.4	1	Linea de conexión (M12), diversas Variantes MURR	Murrelektronik GmbH	7000-40361-6550XXX	
-W++31HP+VI1-KA111-X4/++31HP-BV01HD	++31HP+VI1/3.5	1	Linea de conexión (M12), diversas Variantes MURR	Murrelektronik GmbH	7000-40361-6550XXX	

M = Cantidad Konzern Sachnr.: = No. material Consorcio (No. de almacen)

Lista de artículos de piezas

Denominación del componente	Página / ruta	M	Denominación de referencia	Fabricante	Número de referencia	Konzern Sachnr.
-W++311310R01+G1-KA111-X0/++311310R01+G1-BD01E	++311310R01+G1/3.0	1	Linea de conexión (M12), diversas Variantes MURR	Murrelektronik GmbH	7000-40361-6550XXX	
-W++311310R01+G1-KA111-X1/++311310R01+G1-BE11a	++311310R01+G1/3.2	1	Linea de conexión (M12), diversas Variantes MURR	Murrelektronik GmbH	7000-40361-6550XXX	
-W++311310R01+G1-KA111-X2/++311310R01+G1-BE11b	++311310R01+G1/3.3	1	Linea de conexión (M12), diversas Variantes MURR	Murrelektronik GmbH	7000-40361-6550XXX	
-W++311310R01+G1-KA111-X3/++311310R01+G1-BE11c	++311310R01+G1/3.4	1	Linea de conexión (M12), diversas Variantes MURR	Murrelektronik GmbH	7000-40361-6550XXX	
-W++311310R01+G1-KA111-X4/++311310R01+G1-BE11d	++311310R01+G1/3.5	1	Linea de conexión (M12), diversas Variantes MURR	Murrelektronik GmbH	7000-40361-6550XXX	
-W++311310R01+G1-KA111-X5/++311310R01+G1-BE12a	++311310R01+G1/3.6	1	Linea de conexión (M12), diversas Variantes MURR	Murrelektronik GmbH	7000-40361-6550XXX	
-W++311310R01+G1-KA111-X6/++311310R01+G1-BE12b	++311310R01+G1/3.7	1	Linea de conexión (M12), diversas Variantes MURR	Murrelektronik GmbH	7000-40361-6550XXX	
-W++311310R01+G1-KA112-X6/++311310R01+G1-BT11/2	++311310R01+G1/4.7	1	Linea de conexión (M12), diversas Variantes MURR	Murrelektronik GmbH	7000-40361-6550XXX	
-W++311310R01+G1-KA112-X7/++311310R01+G1-BT11/1	++311310R01+G1/4.8	1	Linea de conexión (M12), diversas Variantes MURR	Murrelektronik GmbH	7000-40361-6550XXX	
-W++311310R01+KF1-X1-X1/++311310R01+KF1-G20	++311310R01+KF1/3.2	1	Linea de conexión (M12), diversas Variantes MURR	Murrelektronik GmbH	7000-40361-6550XXX	
-W++311310R01+KF1-X1-X3/++311310R01+KF1-BE21V	++311310R01+KF1/3.4	1	Linea de conexión (M12), diversas Variantes MURR	Murrelektronik GmbH	7000-40361-6550XXX	
-W++311310R01+KF1-X1-X6/++311310R01+KF1-BE21R	++311310R01+KF1/3.6	1	Linea de conexión (M12), diversas Variantes MURR	Murrelektronik GmbH	7000-40361-6550XXX	
-W++311310R01+KF1-XL1/++311310R01+KF1-XS22	++311310R01+KF1/3.1	1	Cable de control-PVC 25x1mm² SILFLEX-N	FRIEDRICH LUETZE GMBH	100417	000934
-W++311310R01+KF1-XS22/++311310R01+KF1-X1	++311310R01+KF1/3.1	1	Distribuidor de 8 vias M12 DC24V (4+PE) (ASB8) 10m	H.TURCK GMBH & CO.KG	8MB12-5P3-10/S77/S366	003239
-W++311310R01+RP1-KA1-XD2/++311310R01+RA1-KA1-XD1	++311310R01+RA1/2.1	1	Cable de control-PVC 5x2,5mm² SILFLEX-N	FRIEDRICH LUETZE GMBH	100455	000905
-W++311310R01+RP1-KA1-XF2/++311310R01+RA1-KA1-XF1	++ANLINF+PNTOPO/6.2	1	Cable de Profinet fibra óptica FL FOC PN-B-980/1000	PHOENIX CONTACT	2313397	
-W++311310R01+RP1-KA1-XF2/++311310R01+RA1-KA1-XF1	++ANLINF+PNTOPO/6.2	1	IE-PS-V14M-2SC-POF montaje en campo Clavija-POF IP67	WEIDMUELLER GMBH + CO.	1191550000	
	++ANLINF+PNTOPO/6.2	1		WEIDMUELLER GMBH + CO.		
-W++311310R01+RP1-KA111-X0/++311310R01+RP1-BD01ND	++311310R01+RP1/3.0	1	Linea de conexión (M12), diversas Variantes MURR	Murrelektronik GmbH	7000-40361-6550XXX	
-W++311310R01+RP1-KA111-X1/++311310R01+RP1-BV01W	++311310R01+RP1/3.2	1	Linea de conexión (M12), diversas Variantes MURR		7000-40361-6550XXX	
-W++311310R01+RP1-KA111-X4/++311310R01+KF1-XL1	++311310R01+RP1/3.5	1	Linea de conexión (M12), diversas Variantes MURR		7000-40361-6550XXX	
-W++311310R01+RP1-KA111-X5/++311310R01+KF1-XL1	++311310R01+RP1/3.6	1	Linea de conexión (M12), diversas Variantes MURR		7000-40361-6550XXX	
-W++311310R01+RP1-KA111-X6/++311310R01+KF1-XL1	++311310R01+RP1/3.7	1	Linea de conexión (M12), diversas Variantes MURR		7000-40361-6550XXX	
-W++311310R01+RP1-KA111-X7/++311310R01+KF1-XL1	++311310R01+RP1/3.8	1	Linea de conexión (M12), diversas Variantes MURR		7000-40361-6550XXX	
-W++311310R01+RP1-KA112-X0/++311310R01+KF1-XL1	++311310R01+RP1/4.1	1	Linea de conexión (M12), diversas Variantes MURR		7000-40361-6550XXX	
-W++311310R01+RP1-KA112-X1/++311310R01+KF1-KYP20	++311310R01+RP1/4.3	1	Linea de conexión (M12), diversas Variantes MURR		7000-40361-6550XXX	
-W++311310R01+RS-KA1-P1/++311310R01+RS-KU-KLI	++ANLINF+PNTOPO/6.0	1	Cable de Profinet Typ B, IE FC TP FRNC CABLE GP 2X2	SIEMENS AG	6XV1871-2F	
-W++311310R01+RS-KA1-P1/++311310R01+RS-KU-KLI	++ANLINF+PNTOPO/6.0	2	Conexión RJ45, salida de cable 180°, carcasa de metal	SIEMENS AG	6GK1901-1BB10-2AA0	
-W++311310R01+RS-KA1-P2/++311310R01+SK1-KA1-X51	++ANLINF+PNTOPO/6.2	1	Cable de Profinet fibra óptica FL FOC PN-B-980/1000	PHOENIX CONTACT	2313397	
-W++311310R01+RS-KA1-P2/++311310R01+SK1-KA1-X51	++ANLINF+PNTOPO/6.2	1	IE-PS-SCRJ1-POF montaje en campo Clavija-POF IP20	WEIDMUELLER GMBH + CO.	1206720000	
-W++311310R01+RS-KA1-P2/++311310R01+SK1-KA1-X51	++ANLINF+PNTOPO/6.2	1	IE-PS-V14M-2SC-POF montaje en campo Clavija-POF IP67	WEIDMUELLER GMBH + CO.	1191550000	
-W++311310R01+RS-KA1-P4/++311370R01+RS-KA1-P3	++ANLINF+PNTOPO/6.3	1	Cable de Profinet fibra óptica FL FOC PN-B-980/1000	PHOENIX CONTACT	2313397	
-W++311310R01+RS-KA1-P4/++311370R01+RS-KA1-P3	++ANLINF+PNTOPO/6.3	1	IE-PS-SCRJ1-POF montaje en campo Clavija-POF IP20	WEIDMUELLER GMBH + CO.	1206720000	
	++ANLINF+PNTOPO/6.3	1		WEIDMUELLER GMBH + CO.		
-W++311310R01+RS-XS3.3/++311310R01+SK1-XS3A	++311310R01+SK1/1.3	1	Cable de control-PVC 5x2,5mm² SILFLEX-N	FRIEDRICH LUETZE GMBH	100455	000905
-W++311310R01+SK1-KA1-X3/++311310R01+SZ1-T1-XS1	++311310R01+SZ1/2.6	1	Cable-PVC_3x1+2x1+1 PE	CKSKES Gmbh	L0796-9101	
-W++311310R01+SK1-KA1-X52/++311310R01+SZ1-KA1-X1	++ANLINF+PNTOPO/6.2	1	Cable de Profinet fibra óptica FL FOC PN-B-980/1000	PHOENIX CONTACT	2313397	

M = Cantidad Konzern Sachnr.: = No. material Consorcio (No. de almacen)

Lista de artículos de piezas

Denominación del componente	Página / ruta	M	Denominación de referencia	Fabricante	Número de referencia	Konzern Sachnr.
-W++311310R01+SK1-KA1-X52/++311310R01+SZ1-KA1-X1	++ANLINF+PNTOPO/6.2	1	IE-PS-V14M-2SC-POF montaje en campo Clavija-POF IP67	WEIDMUELLER GMBH + CO.	1191550000	
	++ANLINF+PNTOPO/6.2	1		WEIDMUELLER GMBH + CO.		
-W++311310R01+SK1-XS2/++311310R01+SZ1-T1-XS2	++311310R01+SZ1/2.2	1	Manguera de goma (sw) 3x35mm² (H07RN-F3x35)	HELUKABEL	37035	
-W++311310R01+SK1-XS3B/++311310R01+SZ1-KA1-X0	++311310R01+SZ1/1.1	1	Cable de control-PVC 5x2,5mm² SILFLEX-N	FRIEDRICH LUETZE GMBH	100455	000905
-W++311310R01+SZ1-KA1-O/++311310R01+RP1-KA1-XD1	++311310R01+RP1/2.1	1	Cable de control-PVC 5x2,5mm² SILFLEX-N	FRIEDRICH LUETZE GMBH	100455	000905
-W++311310R01+SZ1-KA1-X2/++311310R01+RP1-KA1-XF1	++ANLINF+PNTOPO/6.2	1	Cable de Profinet fibra óptica FL FOC PN-B-980/1000	PHOENIX CONTACT	2313397	
-W++311310R01+SZ1-KA1-X2/++311310R01+RP1-KA1-XF1	++ANLINF+PNTOPO/6.2	1	IE-PS-V14M-2SC-POF montaje en campo Clavija-POF IP67	WEIDMUELLER GMBH + CO.	1191550000	
	++ANLINF+PNTOPO/6.2	1		WEIDMUELLER GMBH + CO.		
-W++311310R01+SZ1-KA1-X341/++311310R01+SZ1-T1-XS3	++311310R01+SZ1/1.1	1	Linea de conexión (M12), diversas Variantes MURR		7000-40361-6550XXX	
-W++311320+VI1-KA1-XF2/++311360V01+VI1-KA1-XF1	++ANLINF+PNTOPO/10.5	1	Cable de Profinet fibra óptica FL FOC PN-B-980/1000	PHOENIX CONTACT	2313397	
-W++311320+VI1-KA1-XF2/++311360V01+VI1-KA1-XF1	++ANLINF+PNTOPO/10.5	1	IE-PS-V14M-2SC-POF montaje en campo Clavija-POF IP67	WEIDMUELLER GMBH + CO.	1191550000	
	++ANLINF+PNTOPO/10.5	1		WEIDMUELLER GMBH + CO.		
-W++311320+VI1-KA111-X0/++311320+VI1-BD01E	++311320+VI1/3.0	1	Linea de conexión (M12), diversas Variantes MURR	Murrelektronik GmbH	7000-40361-6550XXX	
-W++311320+VI1-KA111-X1/++311320-BT11/1	++311320+VI1/3.2	1	Linea de conexión (M12), diversas Variantes MURR	Murrelektronik GmbH	7000-40361-6550XXX	
-W++311320+VI1-KA111-X2/++311320-BT11/2	++311320+VI1/3.3	1	Linea de conexión (M12), diversas Variantes MURR	Murrelektronik GmbH	7000-40361-6550XXX	
-W++311360SF1+AS-X60/++311360SF1-B12-I	++311360SF1+AS/5.2	1	Cable de control-PVC 3x1,5mm²	U.I.LAPP GMBH STUTTGART	1119303	
-W++311360SF1+AS-X60/++311360SF1-I11	++311360SF1+AS/3.1	1	Cable de control-PVC 3x1mm² SILFLEX-N	FRIEDRICH LUETZE GMBH	100406	000932
-W++311360SF1+AS-X60/++311360SF1-I12	++311360SF1+AS/3.4	1	Cable de control-PVC 5x1mm² SILFLEX-N	FRIEDRICH LUETZE GMBH	100408	000936
-W++311360SF1+AS-X60/++311360SF1-I13	++311360SF1+AS/4.2	1	Cable de control-PVC 5x1mm² SILFLEX-N	FRIEDRICH LUETZE GMBH	100408	000936
-W++311360SF1+K1-KA1-X1P2/++31+K1-KA1-X1P1	++ANLINF+PNTOPO/11.1	1	Cable de Profinet fibra óptica FL FOC PN-B-980/1000	PHOENIX CONTACT	2313397	
-W++311360SF1+K1-KA1-X1P2/++31+K1-KA1-X1P1	++ANLINF+PNTOPO/11.1	1	IE-PS-SCRJ1-POF montaje en campo Clavija-POF IP20	WEIDMUELLER GMBH + CO.	1206720000	
	++ANLINF+PNTOPO/11.1	1		WEIDMUELLER GMBH + CO.		
-W++311360SF1+K1-XP/++311360SF1+AS-X52	++311360SF1+AS/2.2	1	Cable de control-PVC 25x1mm² SILFLEX-N	FRIEDRICH LUETZE GMBH	100417	000934
-W++311360SF1+K1-XP/++311360SF1+AS-X60	++311360SF1+AS/3.1	1	Cable de control-PVC 18x1mm² SILFLEX-N	FRIEDRICH LUETZE GMBH	100416	000938
-W++311360SF1+K1-XP/++311360SF1+VI1-KA1-XD1	++311360SF1+VI1/2.1	1	Cable de control-PVC 5x2,5mm² SILFLEX-N	FRIEDRICH LUETZE GMBH	100455	000905
-W++311360SF1+K1-XP/++311360SF1-BG5V	++311360SF1+K1/6.1	1	Actuador/Sensor cable de conexión 4 Polos	Murrelektronik GmbH	7000-40041-6550750	
-W++311360SF1+K1-XP/++311360SF1-I15	++311360SF1+K1/5.1	1	Cable de control-PVC 5x1mm² SILFLEX-N	FRIEDRICH LUETZE GMBH	100408	000936
-W++311360SF1+VI1-KA1-XF2/++31-KA1-P3	++ANLINF+PNTOPO/10.5	1	Cable de Profinet fibra óptica FL FOC PN-B-980/1000	PHOENIX CONTACT	2313397	
-W++311360SF1+VI1-KA1-XF2/++31-KA1-P3	++ANLINF+PNTOPO/10.5	1	IE-PS-V14M-2SC-POF montaje en campo Clavija-POF IP67	WEIDMUELLER GMBH + CO.	1191550000	
-W++311360SF1+VI1-KA1-XF2/++31-KA1-P3	++ANLINF+PNTOPO/10.5	1	IE-PS-SCRJ1-POF montaje en campo Clavija-POF IP20	WEIDMUELLER GMBH + CO.	1206720000	
-W++311360SF1+VI1-KA111-X0/++311360SF1+VI1-BD01E	++311360SF1+VI1/3.0	1	Linea de conexión (M12), diversas Variantes MURR	Murrelektronik GmbH	7000-40361-6550XXX	
-W++311360SF1+VI1-KA111-X1/++311360SF1+VI1-XSKA111_1	++311360SF1+VI1/3.2	1	Linea de conexión (M12), diversas Variantes MURR	Murrelektronik GmbH	7000-40361-6550XXX	
-W++311360SF1+VI1-KA111-X2/++311360SF1+VI1-XSKA111_2	++311360SF1+VI1/3.3	1	Linea de conexión (M12), diversas Variantes MURR	Murrelektronik GmbH	7000-40361-6550XXX	
-W++311360SF1+VI1-KA111-X3/++311360SF1-SD5	++311360SF1+VI1/3.4	1	Linea de conexión (M12), diversas Variantes MURR	Murrelektronik GmbH	7000-40361-6550XXX	
-W++311360SF1+VI1-KA111-X4/++311360SF1+VI1-XSKA111_4	++311360SF1+VI1/3.5	1	Linea de conexión (M12), diversas Variantes MURR	Murrelektronik GmbH	7000-40361-6550XXX	
-W++311360SF1+VI1-KA111-X5/++311360SF1+VI1-XSKA111_5	++311360SF1+VI1/3.6	1	Linea de conexión (M12), diversas Variantes MURR	Murrelektronik GmbH	7000-40361-6550XXX	
-W++311360SF1+VI1-XSKA111_1-X1/++311360SF1-BE5aR	++311360SF1+VI1/3.2	1	Linea de conexión (M12), diversas Variantes MURR	Murrelektronik GmbH	7000-40361-6550XXX	

M = Cantidad Konzern Sachnr.: = No. material Consorcio (No. de almacen)

Lista de artículos de piezas

Denominación del componente	Página / ruta	M	Denominación de referencia	Fabricante	Número de referencia	Konzern Sachnr.
-W++311360SF1+VI1-XSKA111_1-X2/++311360SF1-BE5aV	++311360SF1+VI1/3.2	1	Linea de conexión (M12), diversas Variantes MURR	Murrelektronik GmbH	7000-40361-6550XXX	
-W++311360SF1+VI1-XSKA111_2-X1/++311360SF1-BE5bR	++311360SF1+VI1/3.3	1	Linea de conexión (M12), diversas Variantes MURR	Murrelektronik GmbH	7000-40361-6550XXX	
-W++311360SF1+VI1-XSKA111_2-X2/++311360SF1-BE5bV	++311360SF1+VI1/3.3	1	Linea de conexión (M12), diversas Variantes MURR	Murrelektronik GmbH	7000-40361-6550XXX	
-W++311360SF1+VI1-XSKA111_4-X1/++311360SF1-BE6aR	++311360SF1+VI1/3.5	1	Linea de conexión (M12), diversas Variantes MURR	Murrelektronik GmbH	7000-40361-6550XXX	
-W++311360SF1+VI1-XSKA111_4-X2/++311360SF1-BE6aV	++311360SF1+VI1/3.5	1	Linea de conexión (M12), diversas Variantes MURR	Murrelektronik GmbH	7000-40361-6550XXX	
-W++311360SF1+VI1-XSKA111_5-X1/++311360SF1-BE6bR	++311360SF1+VI1/3.6	1	Linea de conexión (M12), diversas Variantes MURR	Murrelektronik GmbH	7000-40361-6550XXX	
-W++311360SF1+VI1-XSKA111_5-X2/++311360SF1-BE6bV	++311360SF1+VI1/3.6	1	Linea de conexión (M12), diversas Variantes MURR	Murrelektronik GmbH	7000-40361-6550XXX	
-W++311360V01+VI1-KA1-XF2/++311360SF1+VI1-KA1-XF1	++ANLINF+PNTOPO/10.5	1	Cable de Profinet fibra óptica FL FOC PN-B-980/1000	PHOENIX CONTACT	2313397	
-W++311360V01+VI1-KA1-XF2/++311360SF1+VI1-KA1-XF1	++ANLINF+PNTOPO/10.5	1	IE-PS-V14M-2SC-POF montaje en campo Clavija-POF IP67	WEIDMUELLER GMBH + CO.	1191550000	
-W++311360V01+VI1-KA1-XF2/++311360SF1+VI1-KA1-XF1	++ANLINF+PNTOPO/10.5	1	IE-PS-SCRJ1-POF montaje en campo Clavija-POF IP20	WEIDMUELLER GMBH + CO.	1206720000	
-W++311360V01+VI1-KA111-X0/++311360V01+VI1-BD01E	++311360V01+VI1/3.0	1	Linea de conexión (M12), diversas Variantes MURR	Murrelektronik GmbH	7000-40361-6550XXX	
-W++311360V01+VI1-KA111-X1/++311360V01-BT11/1	++311360V01+VI1/3.2	1	Linea de conexión (M12), diversas Variantes MURR	Murrelektronik GmbH	7000-40361-6550XXX	
-W++311360V01+VI1-KA111-X2/++311360V01-BT11/2	++311360V01+VI1/3.3	1	Linea de conexión (M12), diversas Variantes MURR	Murrelektronik GmbH	7000-40361-6550XXX	
-W++311360V01+VI1-KA111-X3/++311360V01-BT12	++311360V01+VI1/3.4	1	Linea de conexión (M12), diversas Variantes MURR	Murrelektronik GmbH	7000-40361-6550XXX	
-W++311360V01+VI1-KA111-X5/++311360V01-BE11	++311360V01+VI1/3.6	1	Linea de conexión (M12), diversas Variantes MURR	Murrelektronik GmbH	7000-40361-6550XXX	
-W++311370R01+G1-KA111-X0/++311370R01+G1-BD01E	++311370R01+G1/3.0	1	Linea de conexión (M12), diversas Variantes MURR	Murrelektronik GmbH	7000-40361-6550XXX	
-W++311370R01+G1-KA111-X1/++311370R01+G1-BE11a	++311370R01+G1/3.2	1	Linea de conexión (M12), diversas Variantes MURR	Murrelektronik GmbH	7000-40361-6550XXX	
-W++311370R01+G1-KA111-X2/++311370R01+G1-BE11b	++311370R01+G1/3.3	1	Linea de conexión (M12), diversas Variantes MURR	Murrelektronik GmbH	7000-40361-6550XXX	
-W++311370R01+G1-KA111-X3/++311370R01+G1-BE12a	++311370R01+G1/3.4	1	Linea de conexión (M12), diversas Variantes MURR	Murrelektronik GmbH	7000-40361-6550XXX	
-W++311370R01+G1-KA111-X4/++311370R01+G1-BE12b	++311370R01+G1/3.5	1	Linea de conexión (M12), diversas Variantes MURR	Murrelektronik GmbH	7000-40361-6550XXX	
-W++311370R01+G1-KA111-X5/++311370R01+G1-BE12c	++311370R01+G1/3.6	1	Linea de conexión (M12), diversas Variantes MURR	Murrelektronik GmbH	7000-40361-6550XXX	
-W++311370R01+G1-KA111-X6/++311370R01+G1-BE13a	++311370R01+G1/3.7	1	Linea de conexión (M12), diversas Variantes MURR	Murrelektronik GmbH	7000-40361-6550XXX	
-W++311370R01+G1-KA111-X7/++311370R01+G1-BE13b	++311370R01+G1/3.8	1	Linea de conexión (M12), diversas Variantes MURR	Murrelektronik GmbH	7000-40361-6550XXX	
-W++311370R01+G1-KA112-X0/++311370R01+G1-BE13c	++311370R01+G1/4.1	1	Linea de conexión (M12), diversas Variantes MURR	Murrelektronik GmbH	7000-40361-6550XXX	
-W++311370R01+G1-KA112-X1/++311370R01+G1-XSKA112_1	++311370R01+G1/4.2	1	Linea de conexión (M12), diversas Variantes MURR	Murrelektronik GmbH	7000-40361-6550XXX	
-W++311370R01+G1-KA112-X2/++311370R01+G1-BE15a	++311370R01+G1/4.3	1	Linea de conexión (M12), diversas Variantes MURR	Murrelektronik GmbH	7000-40361-6550XXX	
-W++311370R01+G1-KA112-X3/++311370R01+G1-BE15b	++311370R01+G1/4.4	1	Linea de conexión (M12), diversas Variantes MURR	Murrelektronik GmbH	7000-40361-6550XXX	
-W++311370R01+G1-KA112-X5/++311370R01+G1-XSKA112_5	++311370R01+G1/4.6	1	Linea de conexión (M12), diversas Variantes MURR	Murrelektronik GmbH	7000-40361-6550XXX	
-W++311370R01+G1-KA112-X6/++311370R01+G1-XSKA112_6	++311370R01+G1/4.7	1	Linea de conexión (M12), diversas Variantes MURR	Murrelektronik GmbH	7000-40361-6550XXX	
-W++311370R01+G1-KA112-X7/++311370R01+G1-XSKA112_7	++311370R01+G1/4.8	1	Linea de conexión (M12), diversas Variantes MURR	Murrelektronik GmbH	7000-40361-6550XXX	
-W++311370R01+G1-XSKA112_1-X1/++311370R01+G1-BE14V	++311370R01+G1/4.2	1	Linea de conexión (M12), diversas Variantes MURR	Murrelektronik GmbH	7000-40361-6550XXX	
-W++311370R01+G1-XSKA112_1-X2/++311370R01+G1-BE14R	++311370R01+G1/4.2	1	Linea de conexión (M12), diversas Variantes MURR	Murrelektronik GmbH	7000-40361-6550XXX	
-W++311370R01+G1-XSKA112_5-X1/++311370R01+G1-BT13	++311370R01+G1/4.6	1	Linea de conexión (M12), diversas Variantes MURR	Murrelektronik GmbH	7000-40361-6550XXX	
-W++311370R01+G1-XSKA112_5-X2/++311370R01+G1-BT12/2	++311370R01+G1/4.6	1	Linea de conexión (M12), diversas Variantes MURR	Murrelektronik GmbH	7000-40361-6550XXX	
-W++311370R01+G1-XSKA112_6-X1/++311370R01+G1-BT12/1	++311370R01+G1/4.7	1	Linea de conexión (M12), diversas Variantes MURR	Murrelektronik GmbH	7000-40361-6550XXX	
-W++311370R01+G1-XSKA112_6-X2/++311370R01+G1-BT11/2	++311370R01+G1/4.7	1	Linea de conexión (M12), diversas Variantes MURR	Murrelektronik GmbH	7000-40361-6550XXX	
-W++311370R01+G1-XSKA112_7-X1/++311370R01+G1-BT11/1	++311370R01+G1/4.8	1	Linea de conexión (M12), diversas Variantes MURR	Murrelektronik GmbH	7000-40361-6550XXX	

M = Cantidad Konzern Sachnr.: = No. material Consorcio (No. de almacen)

Lista de artículos de piezas

Denominación del componente	Página / ruta	M	Denominación de referencia	Fabricante	Número de referencia	Konzern Sachnr.
-W++311370R01+G1-XSKA112_7-X2/++311370R01+G1-BT14	++311370R01+G1/4.8	1	Linea de conexión (M12), diversas Variantes MURR	Murrelektronik GmbH	7000-40361-6550XXX	
-W++311370R01+KF1-X1-X1/++311370R01+KF1-G20	++311370R01+KF1/3.2	1	Linea de conexión (M12), diversas Variantes MURR	Murrelektronik GmbH	7000-40361-6550XXX	
-W++311370R01+KF1-X1-X3/++311370R01+KF1-BE21V	++311370R01+KF1/3.4	1	Linea de conexión (M12), diversas Variantes MURR	Murrelektronik GmbH	7000-40361-6550XXX	
-W++311370R01+KF1-X1-X6/++311370R01+KF1-BE21R	++311370R01+KF1/3.6	1	Linea de conexión (M12), diversas Variantes MURR	Murrelektronik GmbH	7000-40361-6550XXX	
-W++311370R01+KF1-XL1/++311370R01+KF1-XS22	++311370R01+KF1/3.1	1	Cable de control-PVC 25x1mm² SILFLEX-N	FRIEDRICH LUETZE GMBH	100417	000934
-W++311370R01+KF1-XS22/++311370R01+KF1-X1	++311370R01+KF1/3.1	1	Distribuidor de 8 vias M12 DC24V (4+PE) (ASB8) 10m	H.TURCK GMBH & CO.KG	8MB12-5P3-10/S77/S366	003239
-W++311370R01+KL1-17XS3/++311370R01+SZ1-KA1-I	++311370R01+SZ1/1.1	1	Cable de control-PVC 5x2,5mm² SILFLEX-N	FRIEDRICH LUETZE GMBH	100455	000905
-W++311370R01+KL1-KA1-P4/++311370R01+SZ1-KA1-X1	++ANLINF+PNTOPO/7.5	1	Cable de Profinet fibra óptica FL FOC PN-B-980/1000	PHOENIX CONTACT	2313397	
-W++311370R01+KL1-KA1-P4/++311370R01+SZ1-KA1-X1	++ANLINF+PNTOPO/7.5	1	IE-PS-SCRJ1-POF montaje en campo Clavija-POF IP20	WEIDMUELLER GMBH + CO.	1206720000	
-W++311370R01+KL1-KA1-P4/++311370R01+SZ1-KA1-X1	++ANLINF+PNTOPO/7.5	1	IE-PS-V14M-2SC-POF montaje en campo Clavija-POF IP67	WEIDMUELLER GMBH + CO.	1191550000	
-W++311370R01+RP1-KA1-XD2/++311370R01+RA1-KA1-XD1	++311370R01+RA1/2.1	1	Cable de control-PVC 5x2,5mm² SILFLEX-N	FRIEDRICH LUETZE GMBH	100455	000905
-W++311370R01+RP1-KA1-XF2/++311370R01+RA1-KA1-XF1	++ANLINF+PNTOPO/7.7	1	Cable de Profinet fibra óptica FL FOC PN-B-980/1000	PHOENIX CONTACT	2313397	
-W++311370R01+RP1-KA1-XF2/++311370R01+RA1-KA1-XF1	++ANLINF+PNTOPO/7.7	1	IE-PS-V14M-2SC-POF montaje en campo Clavija-POF IP67	WEIDMUELLER GMBH + CO.	1191550000	
	++ANLINF+PNTOPO/7.7	1		WEIDMUELLER GMBH + CO.		
-W++311370R01+RP1-KA111-X0/++311370R01+RP1-BD01ND	++311370R01+RP1/3.0	1	Linea de conexión (M12), diversas Variantes MURR	Murrelektronik GmbH	7000-40361-6550XXX	
-W++311370R01+RP1-KA111-X1/++311370R01+RP1-BV01W	++311370R01+RP1/3.2	1	Linea de conexión (M12), diversas Variantes MURR		7000-40361-6550XXX	
-W++311370R01+RP1-KA111-X4/++311370R01+KF1-XL1	++311370R01+RP1/3.5	1	Linea de conexión (M12), diversas Variantes MURR		7000-40361-6550XXX	
-W++311370R01+RP1-KA111-X5/++311370R01+KF1-XL1	++311370R01+RP1/3.6	1	Linea de conexión (M12), diversas Variantes MURR		7000-40361-6550XXX	
-W++311370R01+RP1-KA111-X6/++311370R01+KF1-XL1	++311370R01+RP1/3.7	1	Linea de conexión (M12), diversas Variantes MURR		7000-40361-6550XXX	
-W++311370R01+RP1-KA111-X7/++311370R01+KF1-XL1	++311370R01+RP1/3.8	1	Linea de conexión (M12), diversas Variantes MURR		7000-40361-6550XXX	
-W++311370R01+RP1-KA112-X0/++311370R01+KF1-XL1	++311370R01+RP1/4.1	1	Linea de conexión (M12), diversas Variantes MURR		7000-40361-6550XXX	
-W++311370R01+RP1-KA112-X1/++311370R01+KF1-KYP20	++311370R01+RP1/4.3	1	Linea de conexión (M12), diversas Variantes MURR		7000-40361-6550XXX	
-W++311370R01+RS-KA1-P1/++311370R01+RS-KU-KLI	++ANLINF+PNTOPO/7.1	1	Cable de Profinet Typ B, IE FC TP FRNC CABLE GP 2X2	SIEMENS AG	6XV1871-2F	
-W++311370R01+RS-KA1-P1/++311370R01+RS-KU-KLI	++ANLINF+PNTOPO/7.1	2	Conexión RJ45, salida de cable 180°, carcasa de metal	SIEMENS AG	6GK1901-1BB10-2AA0	
-W++311370R01+RS-KA1-P2/++311370R01+SK1-KA1-X51	++ANLINF+PNTOPO/7.3	1	Cable de Profinet fibra óptica FL FOC PN-B-980/1000	PHOENIX CONTACT	2313397	
-W++311370R01+RS-KA1-P2/++311370R01+SK1-KA1-X51	++ANLINF+PNTOPO/7.3	1	IE-PS-SCRJ1-POF montaje en campo Clavija-POF IP20	WEIDMUELLER GMBH + CO.	1206720000	
-W++311370R01+RS-KA1-P2/++311370R01+SK1-KA1-X51	++ANLINF+PNTOPO/7.3	1	IE-PS-V14M-2SC-POF montaje en campo Clavija-POF IP67	WEIDMUELLER GMBH + CO.	1191550000	
-W++311370R01+RS-KA1-P4/++311380R01+RS-KA1-P3	++ANLINF+PNTOPO/7.3	1	Cable de Profinet fibra óptica FL FOC PN-B-980/1000	PHOENIX CONTACT	2313397	
-W++311370R01+RS-KA1-P4/++311380R01+RS-KA1-P3	++ANLINF+PNTOPO/7.3	1	IE-PS-SCRJ1-POF montaje en campo Clavija-POF IP20	WEIDMUELLER GMBH + CO.	1206720000	
	++ANLINF+PNTOPO/7.3	1		WEIDMUELLER GMBH + CO.		
-W++311370R01+RS-XS3.3/++311370R01+SK1-XS3A	++311370R01+SK1/1.3	1	Cable de control-PVC 5x2,5mm² SILFLEX-N	FRIEDRICH LUETZE GMBH	100455	000905
-W++311370R01+SK1-KA1-X3/++311370R01+SZ1-T1-XS1	++311370R01+SZ1/2.6	1	Cable-PVC_3x1+2x1+1 PE	CKSKES Gmbh	L0796-9101	
-W++311370R01+SK1-KA1-X52/++311370R01+KL1-KA1-P3	++ANLINF+PNTOPO/7.1	1	Cable de Profinet fibra óptica FL FOC PN-B-980/1000	PHOENIX CONTACT	2313397	
-W++311370R01+SK1-KA1-X52/++311370R01+KL1-KA1-P3	++ANLINF+PNTOPO/7.1	1	IE-PS-SCRJ1-POF montaje en campo Clavija-POF IP20	WEIDMUELLER GMBH + CO.	1206720000	
	++ANLINF+PNTOPO/7.1	1		WEIDMUELLER GMBH + CO.		
-W++311370R01+SK1-XS2/++311370R01+SZ1-T1-XS2	++311370R01+SZ1/2.2	1	Manguera de goma (sw) 3x35mm² (H07RN-F3x35)	HELUKABEL	37035	
-W++311370R01+SK1-XS3B/++311370R01+KL1-17XS1	++311370R01+KL1/1.3	1	Cable de control-PVC 5x2,5mm² SILFLEX-N	FRIEDRICH LUETZE GMBH	100455	000905

M = Cantidad Konzern Sachnr.: = No. material Consorcio (No. de almacen)

Lista de artículos de piezas

Denominación del componente	Página / ruta	M	Denominación de referencia	Fabricante	Número de referencia	Konzern Sachnr.
-W++311370R01+SZ1-KA1-O/++311370R01+RP1-KA1-XD1	++311370R01+RP1/2.1	1	Cable de control-PVC 5x2,5mm² SILFLEX-N	FRIEDRICH LUETZE GMBH	100455	000905
-W++311370R01+SZ1-KA1-X2/++311370R01+RP1-KA1-XF1	++ANLINF+PNTOPO/7.5	1	Cable de Profinet fibra óptica FL FOC PN-B-980/1000	PHOENIX CONTACT	2313397	
-W++311370R01+SZ1-KA1-X2/++311370R01+RP1-KA1-XF1	++ANLINF+PNTOPO/7.5	1	IE-PS-V14M-2SC-POF montaje en campo Clavija-POF IP67	WEIDMUELLER GMBH + CO.	1191550000	
	++ANLINF+PNTOPO/7.5	1		WEIDMUELLER GMBH + CO.		
-W++311370R01+SZ1-KA1-X341/++311370R01+SZ1-T1-XS3	++311370R01+SZ1/1.1	1	Linea de conexión (M12), diversas Variantes MURR		7000-40361-6550XXX	
-W++311380DT1+AE1-TM1-X2012/++311380DT1+AE1-M1-XS	++311380DT1+AE1/1.4	1	Cable de conexión (Hibrida) para Movipro 7,5kW, triángulo	SEW Eurodrive	1 812 127 6	
-W++311380DT1+AE1-TM1-X2301/++311380DT1+AE1-RB1	++311380DT1+AE1/1.6	1	Cable de conexión resistencia de frenado para Movipro 2,2 hasta 7,5kW	SEW Eurodrive	1 172 291 6	
-W++311380DT1+AE1-TM1-X3011/++311380DT1+AE1-M1-B101	++311380DT1+AE1/2.8	1	Cable de encoder de Motor para Movipro 6x2x0,25mm²	SEW Eurodrive	1 811 099 1	
-W++311380DT1+AE1-TM1-X4234_12/++311380DT1+VI1-KA1-P1	++ANLINF+PNTOPO/10.3	1	Cable de Profinet fibra óptica FL FOC PN-B-980/1000	PHOENIX CONTACT	2313397	
-W++311380DT1+AE1-TM1-X4234_12/++311380DT1+VI1-KA1-P1	++ANLINF+PNTOPO/10.3	1	IE-PS-V14M-2SC-POF montaje en campo Clavija-POF IP67	WEIDMUELLER GMBH + CO.	1191550000	
	++ANLINF+PNTOPO/10.3	1		WEIDMUELLER GMBH + CO.		
-W++311380DT1+AE1-TM1-X5001_1/++311380DT1+AE1-X1	++311380DT1+AE1/3.1	1	Sensor-Actuador-caja con 5m cable de conexión, M23	SEW Eurodrive	1 330 929 3	
-W++311380DT1+AE1-TM1-X5102_2/++311380DT1+AE1-XS5102_2	++311380DT1+AE1/2.1	1	Linea de conexión (M12), diversas Variantes MURR	Murrelektronik GmbH	7000-40361-6550XXX	
-W++311380DT1+AE1-X1-X1/++311380DT1-BE1PRE	++311380DT1+AE1/3.1	1	Linea de conexión (M12), diversas Variantes MURR	Murrelektronik GmbH	7000-40361-6550XXX	
-W++311380DT1+AE1-XS5102_2-X1/++311380DT1-SE1UEV	++311380DT1+AE1/2.1	1	Linea de conexión (M12), diversas Variantes MURR	Murrelektronik GmbH	7000-40361-6550XXX	
-W++311380DT1+AE1-XS5102_2-X2/++311380DT1-SE1UER	++311380DT1+AE1/2.1	1	Linea de conexión (M12), diversas Variantes MURR	Murrelektronik GmbH	7000-40361-6550XXX	
-W++311380DT1+VI1-KA1-P2/++311380V01+VI1-KA1-XF1	++ANLINF+PNTOPO/10.3	1	Cable de Profinet fibra óptica FL FOC PN-C-FLEX-980/1000	PHOENIX CONTACT	2313407	
-W++311380DT1+VI1-KA1-P2/++311380V01+VI1-KA1-XF1	++ANLINF+PNTOPO/10.3	1	IE-PS-V14M-2SC-POF montaje en campo Clavija-POF IP67	WEIDMUELLER GMBH + CO.	1191550000	
	++ANLINF+PNTOPO/10.3	1		WEIDMUELLER GMBH + CO.		
-W++311380DT1-KA1-O/++311380DT1+VI1-KA1-X1	++311380DT1+VI1/2.1	1	Cable de control-PVC 5x2,5mm² SILFLEX-N	FRIEDRICH LUETZE GMBH	100455	000905
-W++311380DT1-KA1-P2/++311380DT1+AE1-TM1-X4234_11	++ANLINF+PNTOPO/10.3	1	Cable de Profinet fibra óptica FL FOC PN-B-980/1000	PHOENIX CONTACT	2313397	
-W++311380DT1-KA1-P2/++311380DT1+AE1-TM1-X4234_11	++ANLINF+PNTOPO/10.3	1	IE-PS-V14M-2SC-POF montaje en campo Clavija-POF IP67	WEIDMUELLER GMBH + CO.	1191550000	
	++ANLINF+PNTOPO/10.3	1		WEIDMUELLER GMBH + CO.		
-W++311380DT1-KA1-P4/++311320+VI1-KA1-XF1	++ANLINF+PNTOPO/10.5	1	Cable de Profinet fibra óptica FL FOC PN-B-980/1000	PHOENIX CONTACT	2313397	
-W++311380DT1-KA1-P4/++311320+VI1-KA1-XF1	++ANLINF+PNTOPO/10.5	1	IE-PS-V14M-2SC-POF montaje en campo Clavija-POF IP67	WEIDMUELLER GMBH + CO.	1191550000	
-W++311380DT1-KA1-P4/++311320+VI1-KA1-XF1	++ANLINF+PNTOPO/10.5	1	IE-PS-SCRJ1-POF montaje en campo Clavija-POF IP20	WEIDMUELLER GMBH + CO.	1206720000	
-W++311380DT1-XS1.1/++311380DT1-XS1.2	++31+K1/5.1	1	Cable de control muy flexible 12x2,5mm² Ölflex-FD Classic 810	U.I.LAPP GMBH STUTTGART	0026174	
-W++311380DT1-XS1.2/++311380V01+VI1-KA1-XD1	++311380V01+VI1/2.1	1	Cable de control-PVC 5x2,5mm² SILFLEX-N	FRIEDRICH LUETZE GMBH	100455	000905
-W++311380DT1-XS1.2/++311380V01+VI2-KA1-XD1	++311380V01+VI2/2.1	1	Cable de control-PVC 5x2,5mm² SILFLEX-N	FRIEDRICH LUETZE GMBH	100455	000905
-W++311380R01+KF1-XL1/++311370R01+KF1-XL1	++311380R01+KF1/1.0	1	Cable de control-PVC 4x2,5mm² SILFLEX-N	FRIEDRICH LUETZE GMBH	100454	000935
-W++311380R01+RP1-KA1-XD2/++311380R01+RA1-KA1-XD1	++311380R01+RA1/2.1	1	Cable de control-PVC 5x2,5mm² SILFLEX-N	FRIEDRICH LUETZE GMBH	100455	000905
-W++311380R01+RP1-KA1-XF2/++311380R01+RA1-KA1-XF1	++ANLINF+PNTOPO/8.2	1	Cable de Profinet fibra óptica FL FOC PN-B-980/1000	PHOENIX CONTACT	2313397	
-W++311380R01+RP1-KA1-XF2/++311380R01+RA1-KA1-XF1	++ANLINF+PNTOPO/8.2	1	IE-PS-V14M-2SC-POF montaje en campo Clavija-POF IP67	WEIDMUELLER GMBH + CO.	1191550000	
	++ANLINF+PNTOPO/8.2	1		WEIDMUELLER GMBH + CO.		
-W++311380R01+RP1-KA111-X0/++311380R01+RP1-BD01ND	++311380R01+RP1/3.0	1	Linea de conexión (M12), diversas Variantes MURR	Murrelektronik GmbH	7000-40361-6550XXX	
-W++311380R01+RP1-KA111-X1/++311380R01+RP1-BV01W	++311380R01+RP1/3.2	1	Linea de conexión (M12), diversas Variantes MURR		7000-40361-6550XXX	
-W++311380R01+RP1-KA111-X6/++311380R01+KF1-XS29	++311380R01+RP1/3.7	1	Linea de conexión (M12), diversas Variantes MURR		7000-40361-6550XXX	

M = Cantidad Konzern Sachnr.: = No. material Consorcio (No. de almacen)

Lista de artículos de piezas

Denominación del componente	Página / ruta	M	Denominación de referencia	Fabricante	Número de referencia	Konzern Sachnr.
-W++311380R01+RP1-KA112-X0/++311380R01+KF1-XS30	++311380R01+RP1/4.0	1	Linea de conexión (M12), diversas Variantes MURR		7000-40361-6550XXX	
-W++311380R01+RP1-KA112-X1/++311380R01+KF1-KYP20	++311380R01+RP1/4.2	1	Linea de conexión (M12), diversas Variantes MURR		7000-40361-6550XXX	
-W++311380R01+RS-KA1-P1/++311380R01+RS-KU-KLI	++ANLINF+PNTOPO/8.0	1	Cable de Profinet Typ B, IE FC TP FRNC CABLE GP 2X2	SIEMENS AG	6XV1871-2F	
-W++311380R01+RS-KA1-P1/++311380R01+RS-KU-KLI	++ANLINF+PNTOPO/8.0	2	Conexión RJ45, salida de cable 180°, carcasa de metal	SIEMENS AG	6GK1901-1BB10-2AA0	
-W++311380R01+RS-KA1-P2/++311380R01+SK1-KA1-X51	++ANLINF+PNTOPO/8.2	1	Cable de Profinet fibra óptica FL FOC PN-B-980/1000	PHOENIX CONTACT	2313397	
-W++311380R01+RS-KA1-P2/++311380R01+SK1-KA1-X51	++ANLINF+PNTOPO/8.2	1	IE-PS-SCRJ1-POF montaje en campo Clavija-POF IP20	WEIDMUELLER GMBH + CO.	1206720000	
-W++311380R01+RS-KA1-P2/++311380R01+SK1-KA1-X51	++ANLINF+PNTOPO/8.2	1	IE-PS-V14M-2SC-POF montaje en campo Clavija-POF IP67	WEIDMUELLER GMBH + CO.	1191550000	
-W++311380R01+RS-KA1-P4/++311390R01+RS-KA1-P3	++ANLINF+PNTOPO/8.3	1	Cable de Profinet fibra óptica FL FOC PN-B-980/1000	PHOENIX CONTACT	2313397	
-W++311380R01+RS-KA1-P4/++311390R01+RS-KA1-P3	++ANLINF+PNTOPO/8.3	1	IE-PS-SCRJ1-POF montaje en campo Clavija-POF IP20	WEIDMUELLER GMBH + CO.	1206720000	
	++ANLINF+PNTOPO/8.3	1		WEIDMUELLER GMBH + CO.		
-W++311380R01+RS-XS3.3/++311380R01+SK1-XS3A	++311380R01+SK1/1.3	1	Cable de control-PVC 5x2,5mm² SILFLEX-N	FRIEDRICH LUETZE GMBH	100455	000905
-W++311380R01+SK1-KA1-X3/++311380R01+RA1-XS1	++311380R01+SZ1/2.6	1	Cable-PVC_3x1+2x1+1 PE	CKSKES Gmbh	L0796-9101	
-W++311380R01+SK1-KA1-X52/++311380R01+RP1-KA1-XF1	++ANLINF+PNTOPO/8.2	1	Cable de Profinet fibra óptica FL FOC PN-B-980/1000	PHOENIX CONTACT	2313397	
-W++311380R01+SK1-KA1-X52/++311380R01+RP1-KA1-XF1	++ANLINF+PNTOPO/8.2	1	IE-PS-V14M-2SC-POF montaje en campo Clavija-POF IP67	WEIDMUELLER GMBH + CO.	1191550000	
	++ANLINF+PNTOPO/8.2	1		WEIDMUELLER GMBH + CO.		
-W++311380R01+SK1-XS2/++311380R01+RA1-XS2	++311380R01+SZ1/2.2	1	Manguera de goma (sw) 3x35mm² (H07RN-F3x35)	HELUKABEL	37035	
-W++311380R01+SK1-XS3B/++311380R01+RP1-KA1-XD1	++311380R01+RP1/2.1	1	Cable de control-PVC 5x2,5mm² SILFLEX-N	FRIEDRICH LUETZE GMBH	100455	000905
-W++311380R01+SZ1-KA1-X341/++311380R01+SZ1-T1-XS3	++311380R01+SZ1/1.1	1	Linea de conexión (M12), diversas Variantes MURR		7000-40361-6550XXX	
-W++311380V01+VI1-KA111-X0/++311380V01+VI1-BD01E	++311380V01+VI1/3.0	1	Linea de conexión (M12), diversas Variantes MURR	Murrelektronik GmbH	7000-40361-6550XXX	
-W++311380V01+VI1-KA111-X1/++311380V01-BT11/1	++311380V01+VI1/3.2	1	Linea de conexión (M12), diversas Variantes MURR	Murrelektronik GmbH	7000-40361-6550XXX	
-W++311380V01+VI1-KA111-X2/++311380V01+VI1-XSKA111_2	++311380V01+VI1/3.3	1	Linea de conexión (M12), diversas Variantes MURR	Murrelektronik GmbH	7000-40361-6550XXX	
-W++311380V01+VI1-KA111-X3/++311380V01+VI1-XSKA111_3	++311380V01+VI1/3.4	1	Linea de conexión (M12), diversas Variantes MURR	Murrelektronik GmbH	7000-40361-6550XXX	
-W++311380V01+VI1-KA111-X4/++311380V01-BE11a	++311380V01+VI1/3.5	1	Linea de conexión (M12), diversas Variantes MURR	Murrelektronik GmbH	7000-40361-6550XXX	
-W++311380V01+VI1-KA111-X5/++311380V01-BE11b	++311380V01+VI1/3.6	1	Linea de conexión (M12), diversas Variantes MURR	Murrelektronik GmbH	7000-40361-6550XXX	
-W++311380V01+VI1-KA111-X6/++311380V01-BE12	++311380V01+VI1/3.7	1	Linea de conexión (M12), diversas Variantes MURR	Murrelektronik GmbH	7000-40361-6550XXX	
-W++311380V01+VI1-KA111-X7/++311380V01-BE13	++311380V01+VI1/3.8	1	Linea de conexión (M12), diversas Variantes MURR	Murrelektronik GmbH	7000-40361-6550XXX	
-W++311380V01+VI1-KA112-X0/++311380V01-BE14a	++311380V01+VI1/4.1	1	Linea de conexión (M12), diversas Variantes MURR	Murrelektronik GmbH	7000-40361-6550XXX	
-W++311380V01+VI1-KA112-X1/++311380V01-BE14b	++311380V01+VI1/4.2	1	Linea de conexión (M12), diversas Variantes MURR	Murrelektronik GmbH	7000-40361-6550XXX	
-W++311380V01+VI1-KA112-X2/++311380V01-BE22	++311380V01+VI1/4.3	1	Linea de conexión (M12), diversas Variantes MURR	Murrelektronik GmbH	7000-40361-6550XXX	
-W++311380V01+VI1-XSKA111_2-X1/++311380V01-BT12/1	++311380V01+VI1/3.3	1	Linea de conexión (M12), diversas Variantes MURR	Murrelektronik GmbH	7000-40361-6550XXX	
-W++311380V01+VI1-XSKA111_3-X1/++311380V01-BT12/2	++311380V01+VI1/3.4	1	Linea de conexión (M12), diversas Variantes MURR	Murrelektronik GmbH	7000-40361-6550XXX	
-W++311380V01+VI2-KA1-XF2/++311380V01+VI1-KA1-XF1	++ANLINF+PNTOPO/10.3	1	Cable de Profinet fibra óptica FL FOC PN-B-980/1000	PHOENIX CONTACT	2313397	
-W++311380V01+VI2-KA1-XF2/++311380V01+VI1-KA1-XF1	++ANLINF+PNTOPO/10.3	1	IE-PS-V14M-2SC-POF montaje en campo Clavija-POF IP67	WEIDMUELLER GMBH + CO.	1191550000	
	++ANLINF+PNTOPO/10.3	1		WEIDMUELLER GMBH + CO.		
-W++311380V01+VI2-KA111-X0/++311380V01+VI2-BD01E	++311380V01+VI2/3.0	1	Linea de conexión (M12), diversas Variantes MURR	Murrelektronik GmbH	7000-40361-6550XXX	
-W++311380V01+VI2-KA111-X1/++311380V01-BT11/2	++311380V01+VI2/3.2	1	Linea de conexión (M12), diversas Variantes MURR	Murrelektronik GmbH	7000-40361-6550XXX	
-W++311380V01+VI2-KA111-X2/++311380V01-BT15/1	++311380V01+VI2/3.3	1	Linea de conexión (M12), diversas Variantes MURR	Murrelektronik GmbH	7000-40361-6550XXX	

M = Cantidad Konzern Sachnr.: = No. material Consorcio (No. de almacen)

Lista de artículos de piezas

Denominación del componente	Página / ruta	M	Denominación de referencia	Fabricante	Número de referencia	Konzern Sachnr.
-W++311380V01+VI2-KA111-X3/++311380V01-BT15/2	++311380V01+VI2/3.4	1	Linea de conexión (M12), diversas Variantes MURR	Murrelektronik GmbH	7000-40361-6550XXX	
-W++311380V01+VI2-KA111-X4/++311380V01-BE15	++311380V01+VI2/3.5	1	Linea de conexión (M12), diversas Variantes MURR	Murrelektronik GmbH	7000-40361-6550XXX	
-W++311380V01+VI2-KA111-X5/++311380V01-BE16a	++311380V01+VI2/3.6	1	Linea de conexión (M12), diversas Variantes MURR	Murrelektronik GmbH	7000-40361-6550XXX	
-W++311380V01+VI2-KA111-X6/++311380V01-BE16b	++311380V01+VI2/3.7	1	Linea de conexión (M12), diversas Variantes MURR	Murrelektronik GmbH	7000-40361-6550XXX	
-W++311380V01+VI2-KA111-X7/++311380V01-BE16c	++311380V01+VI2/3.8	1	Linea de conexión (M12), diversas Variantes MURR	Murrelektronik GmbH	7000-40361-6550XXX	
-W++311380V01+VI2-KA112-X0/++311380V01-BE16d	++311380V01+VI2/4.1	1	Linea de conexión (M12), diversas Variantes MURR	Murrelektronik GmbH	7000-40361-6550XXX	
-W++311380V01+VI2-KA112-X1/++311380V01-BE16e	++311380V01+VI2/4.2	1	Linea de conexión (M12), diversas Variantes MURR	Murrelektronik GmbH	7000-40361-6550XXX	
-W++311380V01+VI2-KA112-X2/++311380V01-BE16f	++311380V01+VI2/4.3	1	Linea de conexión (M12), diversas Variantes MURR	Murrelektronik GmbH	7000-40361-6550XXX	
-W++311380V01+VI2-KA112-X3/++311380V01-BE17	++311380V01+VI2/4.4	1	Linea de conexión (M12), diversas Variantes MURR	Murrelektronik GmbH	7000-40361-6550XXX	
-W++311380V01+VI2-KA112-X4/++311380V01+VI2-XSKA112_4	++311380V01+VI2/4.5	1	Linea de conexión (M12), diversas Variantes MURR	Murrelektronik GmbH	7000-40361-6550XXX	
-W++311380V01+VI2-KA112-X5/++311380V01-BE19	++311380V01+VI2/4.6	1	Linea de conexión (M12), diversas Variantes MURR	Murrelektronik GmbH	7000-40361-6550XXX	
-W++311380V01+VI2-KA112-X6/++311380V01-BE20	++311380V01+VI2/4.7	1	Linea de conexión (M12), diversas Variantes MURR	Murrelektronik GmbH	7000-40361-6550XXX	
-W++311380V01+VI2-KA112-X7/++311380V01-BE21	++311380V01+VI2/4.8	1	Linea de conexión (M12), diversas Variantes MURR	Murrelektronik GmbH	7000-40361-6550XXX	
-W++311380V01+VI2-XSKA112_4-X1/++311380V01-BE18R	++311380V01+VI2/4.5	1	Linea de conexión (M12), diversas Variantes MURR	Murrelektronik GmbH	7000-40361-6550XXX	
-W++311380V01+VI2-XSKA112_4-X2/++311380V01-BE18V	++311380V01+VI2/4.5	1	Linea de conexión (M12), diversas Variantes MURR	Murrelektronik GmbH	7000-40361-6550XXX	
-W++311390R01+G1-KA111-X0/++311390R01+G1-BD01E	++311390R01+G1/3.0	1	Linea de conexión (M12), diversas Variantes MURR	Murrelektronik GmbH	7000-40361-6550XXX	
-W++311390R01+G1-KA111-X1/++311390R01+G1-BE11a	++311390R01+G1/3.2	1	Linea de conexión (M12), diversas Variantes MURR	Murrelektronik GmbH	7000-40361-6550XXX	
-W++311390R01+G1-KA111-X2/++311390R01+G1-BE11b	++311390R01+G1/3.3	1	Linea de conexión (M12), diversas Variantes MURR	Murrelektronik GmbH	7000-40361-6550XXX	
-W++311390R01+G1-KA111-X3/++311390R01+G1-BE12a	++311390R01+G1/3.4	1	Linea de conexión (M12), diversas Variantes MURR	Murrelektronik GmbH	7000-40361-6550XXX	
-W++311390R01+G1-KA111-X4/++311390R01+G1-BE12b	++311390R01+G1/3.5	1	Linea de conexión (M12), diversas Variantes MURR	Murrelektronik GmbH	7000-40361-6550XXX	
-W++311390R01+G1-KA111-X5/++311390R01+G1-BE12c	++311390R01+G1/3.6	1	Linea de conexión (M12), diversas Variantes MURR	Murrelektronik GmbH	7000-40361-6550XXX	
-W++311390R01+G1-KA112-X6/++311390R01+G1-XSKA112_6	++311390R01+G1/4.7	1	Linea de conexión (M12), diversas Variantes MURR	Murrelektronik GmbH	7000-40361-6550XXX	
-W++311390R01+G1-KA112-X7/++311390R01+G1-XSKA112_7	++311390R01+G1/4.8	1	Linea de conexión (M12), diversas Variantes MURR	Murrelektronik GmbH	7000-40361-6550XXX	
-W++311390R01+G1-XSKA112_6-X1/++311390R01+G1-BT12	++311390R01+G1/4.7	1	Linea de conexión (M12), diversas Variantes MURR	Murrelektronik GmbH	7000-40361-6550XXX	
-W++311390R01+G1-XSKA112_6-X2/++311390R01+G1-BT11/2	++311390R01+G1/4.7	1	Linea de conexión (M12), diversas Variantes MURR	Murrelektronik GmbH	7000-40361-6550XXX	
-W++311390R01+G1-XSKA112_7-X1/++311390R01+G1-BT11/1	++311390R01+G1/4.8	1	Linea de conexión (M12), diversas Variantes MURR	Murrelektronik GmbH	7000-40361-6550XXX	
-W++311390R01+G1-XSKA112_7-X2/++311390R01+G1-BT13	++311390R01+G1/4.8	1	Linea de conexión (M12), diversas Variantes MURR	Murrelektronik GmbH	7000-40361-6550XXX	
-W++311390R01+KF1-X1-X1/++311390R01+KF1-G20	++311390R01+KF1/3.2	1	Linea de conexión (M12), diversas Variantes MURR	Murrelektronik GmbH	7000-40361-6550XXX	
-W++311390R01+KF1-X1-X3/++311390R01+KF1-BE21V	++311390R01+KF1/3.4	1	Linea de conexión (M12), diversas Variantes MURR	Murrelektronik GmbH	7000-40361-6550XXX	
-W++311390R01+KF1-X1-X6/++311390R01+KF1-BE21R	++311390R01+KF1/3.6	1	Linea de conexión (M12), diversas Variantes MURR	Murrelektronik GmbH	7000-40361-6550XXX	
-W++311390R01+KF1-XL1/++311310R01+KF1-XL1	++311390R01+KF1/1.0	1	Cable de control-PVC 4x2,5mm² SILFLEX-N	FRIEDRICH LUETZE GMBH	100454	000935
-W++311390R01+KF1-XL1/++311390R01+KF1-XS22	++311390R01+KF1/3.1	1	Cable de control-PVC 25x1mm² SILFLEX-N	FRIEDRICH LUETZE GMBH	100417	000934
-W++311390R01+KF1-XS22/++311390R01+KF1-X1	++311390R01+KF1/3.1	1	Distribuidor de 8 vias M12 DC24V (4+PE) (ASB8) 10m	H.TURCK GMBH & CO.KG	8MB12-5P3-10/S77/S366	003239
-W++311390R01+RP1-KA1-XD2/++311390R01+RA1-KA1-XD1	++311390R01+RA1/2.1	1	Cable de control-PVC 5x2,5mm² SILFLEX-N	FRIEDRICH LUETZE GMBH	100455	000905
-W++311390R01+RP1-KA1-XF2/++311390R01+RA1-KA1-XF1	++ANLINF+PNTOPO/8.7	1	Cable de Profinet fibra óptica FL FOC PN-B-980/1000	PHOENIX CONTACT	2313397	
-W++311390R01+RP1-KA1-XF2/++311390R01+RA1-KA1-XF1	++ANLINF+PNTOPO/8.7	1	IE-PS-V14M-2SC-POF montaje en campo Clavija-POF IP67	WEIDMUELLER GMBH + CO.	1191550000	
	++ANLINF+PNTOPO/8.7	1		WEIDMUELLER GMBH + CO.		

M = Cantidad Konzern Sachnr.: = No. material Consorcio (No. de almacen)

Lista de artículos de piezas

Denominación del componente	Página / ruta	M	Denominación de referencia	Fabricante	Número de referencia	Konzern Sachnr.
-W++311390R01+RP1-KA111-X0/++311390R01+RP1-BD01ND	++311390R01+RP1/3.0	1	Linea de conexión (M12), diversas Variantes MURR	Murrelektronik GmbH	7000-40361-6550XXX	
-W++311390R01+RP1-KA111-X1/++311390R01+RP1-BV01W	++311390R01+RP1/3.2	1	Linea de conexión (M12), diversas Variantes MURR		7000-40361-6550XXX	
-W++311390R01+RP1-KA111-X4/++311390R01+KF1-XL1	++311390R01+RP1/3.5	1	Linea de conexión (M12), diversas Variantes MURR		7000-40361-6550XXX	
-W++311390R01+RP1-KA111-X5/++311390R01+KF1-XL1	++311390R01+RP1/3.6	1	Linea de conexión (M12), diversas Variantes MURR		7000-40361-6550XXX	
-W++311390R01+RP1-KA111-X6/++311390R01+KF1-XL1	++311390R01+RP1/3.7	1	Linea de conexión (M12), diversas Variantes MURR		7000-40361-6550XXX	
-W++311390R01+RP1-KA111-X7/++311390R01+KF1-XL1	++311390R01+RP1/3.8	1	Linea de conexión (M12), diversas Variantes MURR		7000-40361-6550XXX	
-W++311390R01+RP1-KA112-X0/++311390R01+KF1-XL1	++311390R01+RP1/4.1	1	Linea de conexión (M12), diversas Variantes MURR		7000-40361-6550XXX	
-W++311390R01+RP1-KA112-X1/++311390R01+KF1-KYP20	++311390R01+RP1/4.3	1	Linea de conexión (M12), diversas Variantes MURR		7000-40361-6550XXX	
-W++311390R01+RS-KA1-P1/++311390R01+RS-KU-KLI	++ANLINF+PNTOPO/8.5	1	Cable de Profinet Typ B, IE FC TP FRNC CABLE GP 2X2	SIEMENS AG	6XV1871-2F	
-W++311390R01+RS-KA1-P1/++311390R01+RS-KU-KLI	++ANLINF+PNTOPO/8.5	2	Conexión RJ45, salida de cable 180°, carcasa de metal	SIEMENS AG	6GK1901-1BB10-2AA0	
-W++311390R01+RS-KA1-P2/++311390R01+SK1-KA1-X51	++ANLINF+PNTOPO/8.7	1	Cable de Profinet fibra óptica FL FOC PN-B-980/1000	PHOENIX CONTACT	2313397	
-W++311390R01+RS-KA1-P2/++311390R01+SK1-KA1-X51	++ANLINF+PNTOPO/8.7	1	IE-PS-SCRJ1-POF montaje en campo Clavija-POF IP20	WEIDMUELLER GMBH + CO.	1206720000	
-W++311390R01+RS-KA1-P2/++311390R01+SK1-KA1-X51	++ANLINF+PNTOPO/8.7	1	IE-PS-V14M-2SC-POF montaje en campo Clavija-POF IP67	WEIDMUELLER GMBH + CO.	1191550000	
-W++311390R01+RS-KA1-P4/++311410R01+RS-KA1-P3	++ANLINF+PNTOPO/8.8	1	Cable de Profinet fibra óptica FL FOC PN-B-980/1000	PHOENIX CONTACT	2313397	
-W++311390R01+RS-KA1-P4/++311410R01+RS-KA1-P3	++ANLINF+PNTOPO/8.8	1	IE-PS-SCRJ1-POF montaje en campo Clavija-POF IP20	WEIDMUELLER GMBH + CO.	1206720000	
	++ANLINF+PNTOPO/8.8	1		WEIDMUELLER GMBH + CO.		
-W++311390R01+RS-XS3.3/++311390R01+SK1-XS3A	++311390R01+SK1/1.3	1	Cable de control-PVC 5x2,5mm² SILFLEX-N	FRIEDRICH LUETZE GMBH	100455	000905
-W++311390R01+SK1-KA1-X3/++311390R01+SZ1-T1-XS1	++311390R01+SZ1/2.6	1	Cable-PVC_3x1+2x1+1 PE	CKSKES Gmbh	L0796-9101	
-W++311390R01+SK1-KA1-X52/++311390R01+SZ1-KA1-X1	++ANLINF+PNTOPO/8.7	1	Cable de Profinet fibra óptica FL FOC PN-B-980/1000	PHOENIX CONTACT	2313397	
-W++311390R01+SK1-KA1-X52/++311390R01+SZ1-KA1-X1	++ANLINF+PNTOPO/8.7	1	IE-PS-V14M-2SC-POF montaje en campo Clavija-POF IP67	WEIDMUELLER GMBH + CO.	1191550000	
	++ANLINF+PNTOPO/8.7	1		WEIDMUELLER GMBH + CO.		
-W++311390R01+SK1-XS2/++311390R01+SZ1-T1-XS2	++311390R01+SZ1/2.2	1	Manguera de goma (sw) 3x35mm² (H07RN-F3x35)	HELUKABEL	37035	
-W++311390R01+SK1-XS3B/++311390R01+SZ1-KA1-X0	++311390R01+SZ1/1.1	1	Cable de control-PVC 5x2,5mm² SILFLEX-N	FRIEDRICH LUETZE GMBH	100455	000905
-W++311390R01+SZ1-KA1-O/++311390R01+RP1-KA1-XD1	++311390R01+RP1/2.1	1	Cable de control-PVC 5x2,5mm² SILFLEX-N	FRIEDRICH LUETZE GMBH	100455	000905
-W++311390R01+SZ1-KA1-X2/++311390R01+RP1-KA1-XF1	++ANLINF+PNTOPO/8.7	1	Cable de Profinet fibra óptica FL FOC PN-B-980/1000	PHOENIX CONTACT	2313397	
-W++311390R01+SZ1-KA1-X2/++311390R01+RP1-KA1-XF1	++ANLINF+PNTOPO/8.7	1	IE-PS-V14M-2SC-POF montaje en campo Clavija-POF IP67	WEIDMUELLER GMBH + CO.	1191550000	
	++ANLINF+PNTOPO/8.7	1		WEIDMUELLER GMBH + CO.		
-W++311390R01+SZ1-KA1-X341/++311390R01+SZ1-T1-XS3	++311390R01+SZ1/1.1	1	Linea de conexión (M12), diversas Variantes MURR		7000-40361-6550XXX	
-W++311400+VI1-KA1-XF2/++3BS+ALLG-KA3-P3	++ANLINF+PNTOPO/11.7	1	Cable de Profinet fibra óptica FL FOC PN-B-980/1000	PHOENIX CONTACT	2313397	
-W++311400+VI1-KA1-XF2/++3BS+ALLG-KA3-P3	++ANLINF+PNTOPO/11.7	1	IE-PS-V14M-2SC-POF montaje en campo Clavija-POF IP67	WEIDMUELLER GMBH + CO.	1191550000	
	++ANLINF+PNTOPO/11.7	1		WEIDMUELLER GMBH + CO.		
-W++311400+VI1-KA111-X0/++311400-BT11/1	++311400+VI1/3.0	1	Linea de conexión (M12), diversas Variantes MURR	Murrelektronik GmbH	7000-40361-6550XXX	
-W++311400+VI1-KA111-X1/++311400-BT11/2	++311400+VI1/3.2	1	Linea de conexión (M12), diversas Variantes MURR	Murrelektronik GmbH	7000-40361-6550XXX	
-W++311400+VI1-KA111-X2/++311400-BT12	++311400+VI1/3.3	1	Linea de conexión (M12), diversas Variantes MURR	Murrelektronik GmbH	7000-40361-6550XXX	
-W++311410R01+G1-KA111-X0/++311410R01+G1-BD01E	++311410R01+G1/3.0	1	Linea de conexión (M12), diversas Variantes MURR	Murrelektronik GmbH	7000-40361-6550XXX	
-W++311410R01+G1-KA111-X1/++311410R01+G1-BE11a	++311410R01+G1/3.2	1	Linea de conexión (M12), diversas Variantes MURR	Murrelektronik GmbH	7000-40361-6550XXX	
-W++311410R01+G1-KA111-X2/++311410R01+G1-BE11b	++311410R01+G1/3.3	1	Linea de conexión (M12), diversas Variantes MURR	Murrelektronik GmbH	7000-40361-6550XXX	

M = Cantidad Konzern Sachnr.: = No. material Consorcio (No. de almacen)

Lista de artículos de piezas

Denominación del componente	Página / ruta	M	Denominación de referencia	Fabricante	Número de referencia	Konzern Sachnr.
-W++311410R01+G1-KA111-X3/++311410R01+G1-BE12a	++311410R01+G1/3.4	1	Linea de conexión (M12), diversas Variantes MURR	Murrelektronik GmbH	7000-40361-6550XXX	
-W++311410R01+G1-KA111-X4/++311410R01+G1-BE12b	++311410R01+G1/3.5	1	Linea de conexión (M12), diversas Variantes MURR	Murrelektronik GmbH	7000-40361-6550XXX	
-W++311410R01+G1-KA111-X5/++311410R01+G1-BE12c	++311410R01+G1/3.6	1	Linea de conexión (M12), diversas Variantes MURR	Murrelektronik GmbH	7000-40361-6550XXX	
-W++311410R01+G1-KA111-X6/++311410R01+G1-BE12d	++311410R01+G1/3.7	1	Linea de conexión (M12), diversas Variantes MURR	Murrelektronik GmbH	7000-40361-6550XXX	
-W++311410R01+G1-KA112-X6/++311410R01+G1-XSKA112_6	++311410R01+G1/4.7	1	Linea de conexión (M12), diversas Variantes MURR	Murrelektronik GmbH	7000-40361-6550XXX	
-W++311410R01+G1-KA112-X7/++311410R01+G1-XSKA112_7	++311410R01+G1/4.8	1	Linea de conexión (M12), diversas Variantes MURR	Murrelektronik GmbH	7000-40361-6550XXX	
-W++311410R01+G1-XSKA112_6-X1/++311410R01+G1-BT12	++311410R01+G1/4.7	1	Linea de conexión (M12), diversas Variantes MURR	Murrelektronik GmbH	7000-40361-6550XXX	
-W++311410R01+G1-XSKA112_6-X2/++311410R01+G1-BT11/2	++311410R01+G1/4.7	1	Linea de conexión (M12), diversas Variantes MURR	Murrelektronik GmbH	7000-40361-6550XXX	
-W++311410R01+G1-XSKA112_7-X1/++311410R01+G1-BT11/1	++311410R01+G1/4.8	1	Linea de conexión (M12), diversas Variantes MURR	Murrelektronik GmbH	7000-40361-6550XXX	
-W++311410R01+G1-XSKA112_7-X2/++311410R01+G1-BT13	++311410R01+G1/4.8	1	Linea de conexión (M12), diversas Variantes MURR	Murrelektronik GmbH	7000-40361-6550XXX	
-W++311410R01+KF1-X1-X1/++311410R01+KF1-G20	++311410R01+KF1/3.2	1	Linea de conexión (M12), diversas Variantes MURR	Murrelektronik GmbH	7000-40361-6550XXX	
-W++311410R01+KF1-X1-X3/++311410R01+KF1-BE21V	++311410R01+KF1/3.4	1	Linea de conexión (M12), diversas Variantes MURR	Murrelektronik GmbH	7000-40361-6550XXX	
-W++311410R01+KF1-X1-X6/++311410R01+KF1-BE21R	++311410R01+KF1/3.6	1	Linea de conexión (M12), diversas Variantes MURR	Murrelektronik GmbH	7000-40361-6550XXX	
-W++311410R01+KF1-XL1/++311390R01+KF1-XL1	++311410R01+KF1/1.0	1	Cable de control-PVC 4x2,5mm² SILFLEX-N	FRIEDRICH LUETZE GMBH	100454	000935
-W++311410R01+KF1-XL1/++311410R01+KF1-XS22	++311410R01+KF1/3.1	1	Cable de control-PVC 25x1mm² SILFLEX-N	FRIEDRICH LUETZE GMBH	100417	000934
-W++311410R01+KF1-XS22/++311410R01+KF1-X1	++311410R01+KF1/3.1	1	Distribuidor de 8 vias M12 DC24V (4+PE) (ASB8) 10m	H.TURCK GMBH & CO.KG	8MB12-5P3-10/S77/S366	003239
-W++311410R01+RP1-KA1-XD2/++311410R01+RA1-KA1-XD1	++311410R01+RA1/2.1	1	Cable de control-PVC 5x2,5mm² SILFLEX-N	FRIEDRICH LUETZE GMBH	100455	000905
-W++311410R01+RP1-KA1-XF2/++311410R01+RA1-KA1-XF1	++ANLINF+PNTOPO/9.2	1	Cable de Profinet fibra óptica FL FOC PN-B-980/1000	PHOENIX CONTACT	2313397	
-W++311410R01+RP1-KA1-XF2/++311410R01+RA1-KA1-XF1	++ANLINF+PNTOPO/9.2	1	IE-PS-V14M-2SC-POF montaje en campo Clavija-POF IP67	WEIDMUELLER GMBH + CO.	1191550000	
	++ANLINF+PNTOPO/9.2	1		WEIDMUELLER GMBH + CO.		
-W++311410R01+RP1-KA111-X0/++311410R01+RP1-BD01ND	++311410R01+RP1/3.0	1	Linea de conexión (M12), diversas Variantes MURR	Murrelektronik GmbH	7000-40361-6550XXX	
-W++311410R01+RP1-KA111-X1/++311410R01+RP1-BV01W	++311410R01+RP1/3.2	1	Linea de conexión (M12), diversas Variantes MURR		7000-40361-6550XXX	
-W++311410R01+RP1-KA111-X4/++311410R01+KF1-XL1	++311410R01+RP1/3.5	1	Linea de conexión (M12), diversas Variantes MURR		7000-40361-6550XXX	
-W++311410R01+RP1-KA111-X5/++311410R01+KF1-XL1	++311410R01+RP1/3.6	1	Linea de conexión (M12), diversas Variantes MURR		7000-40361-6550XXX	
-W++311410R01+RP1-KA111-X6/++311410R01+KF1-XL1	++311410R01+RP1/3.7	1	Linea de conexión (M12), diversas Variantes MURR		7000-40361-6550XXX	
-W++311410R01+RP1-KA111-X7/++311410R01+KF1-XL1	++311410R01+RP1/3.8	1	Linea de conexión (M12), diversas Variantes MURR		7000-40361-6550XXX	
-W++311410R01+RP1-KA112-X0/++311410R01+KF1-XL1	++311410R01+RP1/4.1	1	Linea de conexión (M12), diversas Variantes MURR		7000-40361-6550XXX	
-W++311410R01+RP1-KA112-X1/++311410R01+KF1-KYP20	++311410R01+RP1/4.3	1	Linea de conexión (M12), diversas Variantes MURR		7000-40361-6550XXX	
-W++311410R01+RS-KA1-P1/++311410R01+RS-KU-KLI	++ANLINF+PNTOPO/9.0	1	Cable de Profinet Typ B, IE FC TP FRNC CABLE GP 2X2	SIEMENS AG	6XV1871-2F	
-W++311410R01+RS-KA1-P1/++311410R01+RS-KU-KLI	++ANLINF+PNTOPO/9.0	2	Conexión RJ45, salida de cable 180°, carcasa de metal	SIEMENS AG	6GK1901-1BB10-2AA0	
-W++311410R01+RS-KA1-P2/++311410R01+SK1-KA1-X51	++ANLINF+PNTOPO/9.2	1	Cable de Profinet fibra óptica FL FOC PN-B-980/1000	PHOENIX CONTACT	2313397	
-W++311410R01+RS-KA1-P2/++311410R01+SK1-KA1-X51	++ANLINF+PNTOPO/9.2	1	IE-PS-SCRJ1-POF montaje en campo Clavija-POF IP20	WEIDMUELLER GMBH + CO.	1206720000	
-W++311410R01+RS-KA1-P2/++311410R01+SK1-KA1-X51	++ANLINF+PNTOPO/9.2	1	IE-PS-V14M-2SC-POF montaje en campo Clavija-POF IP67	WEIDMUELLER GMBH + CO.	1191550000	
-W++311410R01+RS-KA1-P4/++311450R01+RS-KA1-P3	++ANLINF+PNTOPO/9.3	1	Cable de Profinet fibra óptica FL FOC PN-B-980/1000	PHOENIX CONTACT	2313397	
-W++311410R01+RS-KA1-P4/++311450R01+RS-KA1-P3	++ANLINF+PNTOPO/9.3	1	IE-PS-SCRJ1-POF montaje en campo Clavija-POF IP20	WEIDMUELLER GMBH + CO.	1206720000	
	++ANLINF+PNTOPO/9.3	1		WEIDMUELLER GMBH + CO.		
-W++311410R01+RS-XS3.3/++311410R01+SK1-XS3A	++311410R01+SK1/1.3	1	Cable de control-PVC 5x2,5mm² SILFLEX-N	FRIEDRICH LUETZE GMBH	100455	000905

M = Cantidad Konzern Sachnr.: = No. material Consorcio (No. de almacen)

Lista de artículos de piezas

Denominación del componente	Página / ruta	M	Denominación de referencia	Fabricante	Número de referencia	Konzern Sachnr.
-W++311410R01+SK1-KA1-X3/++311410R01+SZ1-T1-XS1	++311410R01+SZ1/2.6	1	Cable-PVC_3x1+2x1+1 PE	CKSKES Gmbh	L0796-9101	
-W++311410R01+SK1-KA1-X52/++311410R01+SZ1-KA1-X1	++ANLINF+PNTOPO/9.2	1	Cable de Profinet fibra óptica FL FOC PN-B-980/1000	PHOENIX CONTACT	2313397	
-W++311410R01+SK1-KA1-X52/++311410R01+SZ1-KA1-X1	++ANLINF+PNTOPO/9.2	1	IE-PS-V14M-2SC-POF montaje en campo Clavija-POF IP67	WEIDMUELLER GMBH + CO.	1191550000	
	++ANLINF+PNTOPO/9.2	1		WEIDMUELLER GMBH + CO.		
-W++311410R01+SK1-XS2/++311410R01+SZ1-T1-XS2	++311410R01+SZ1/2.2	1	Manguera de goma (sw) 3x35mm² (H07RN-F3x35)	HELUKABEL	37035	
-W++311410R01+SK1-XS3B/++311410R01+SZ1-KA1-X0	++311410R01+SZ1/1.1	1	Cable de control-PVC 5x2,5mm² SILFLEX-N	FRIEDRICH LUETZE GMBH	100455	000905
-W++311410R01+SZ1-KA1-O/++311410R01+RP1-KA1-XD1	++311410R01+RP1/2.1	1	Cable de control-PVC 5x2,5mm² SILFLEX-N	FRIEDRICH LUETZE GMBH	100455	000905
-W++311410R01+SZ1-KA1-X2/++311410R01+RP1-KA1-XF1	++ANLINF+PNTOPO/9.2	1	Cable de Profinet fibra óptica FL FOC PN-B-980/1000	PHOENIX CONTACT	2313397	
-W++311410R01+SZ1-KA1-X2/++311410R01+RP1-KA1-XF1	++ANLINF+PNTOPO/9.2	1	IE-PS-V14M-2SC-POF montaje en campo Clavija-POF IP67	WEIDMUELLER GMBH + CO.	1191550000	
	++ANLINF+PNTOPO/9.2	1		WEIDMUELLER GMBH + CO.		
-W++311410R01+SZ1-KA1-X341/++311410R01+SZ1-T1-XS3	++311410R01+SZ1/1.1	1	Linea de conexión (M12), diversas Variantes MURR		7000-40361-6550XXX	
-W++311420+VI1-KA1-XF2/++311380DT1-KA1-P3	++ANLINF+PNTOPO/10.1	1	Cable de Profinet fibra óptica FL FOC PN-B-980/1000	PHOENIX CONTACT	2313397	
-W++311420+VI1-KA1-XF2/++311380DT1-KA1-P3	++ANLINF+PNTOPO/10.1	1	IE-PS-V14M-2SC-POF montaje en campo Clavija-POF IP67	WEIDMUELLER GMBH + CO.	1191550000	
-W++311420+VI1-KA1-XF2/++311380DT1-KA1-P3	++ANLINF+PNTOPO/10.1	1	IE-PS-SCRJ1-POF montaje en campo Clavija-POF IP20	WEIDMUELLER GMBH + CO.	1206720000	
-W++311420+VI1-KA111-X0/++311420-BT11/1	++311420+VI1/3.0	1	Linea de conexión (M12), diversas Variantes MURR	Murrelektronik GmbH	7000-40361-6550XXX	
-W++311420+VI1-KA111-X1/++311420-BT11/2	++311420+VI1/3.2	1	Linea de conexión (M12), diversas Variantes MURR	Murrelektronik GmbH	7000-40361-6550XXX	
-W++311420+VI1-KA111-X2/++311420-BT12	++311420+VI1/3.3	1	Linea de conexión (M12), diversas Variantes MURR	Murrelektronik GmbH	7000-40361-6550XXX	
-W++311450R01+G1-KA111-X0/++311450R01+G1-BD01E	++311450R01+G1/3.0	1	Linea de conexión (M12), diversas Variantes MURR	Murrelektronik GmbH	7000-40361-6550XXX	
-W++311450R01+G1-KA111-X1/++311450R01+G1-BE11	++311450R01+G1/3.2	1	Linea de conexión (M12), diversas Variantes MURR	Murrelektronik GmbH	7000-40361-6550XXX	
-W++311450R01+G1-KA111-X2/++311450R01+G1-BE12	++311450R01+G1/3.3	1	Linea de conexión (M12), diversas Variantes MURR	Murrelektronik GmbH	7000-40361-6550XXX	
-W++311450R01+G1-KA111-X3/++311450R01+G1-BE13a	++311450R01+G1/3.4	1	Linea de conexión (M12), diversas Variantes MURR	Murrelektronik GmbH	7000-40361-6550XXX	
-W++311450R01+G1-KA111-X4/++311450R01+G1-BE13b	++311450R01+G1/3.5	1	Linea de conexión (M12), diversas Variantes MURR	Murrelektronik GmbH	7000-40361-6550XXX	
-W++311450R01+G1-KA111-X5/++311450R01+G1-BE13c	++311450R01+G1/3.6	1	Linea de conexión (M12), diversas Variantes MURR	Murrelektronik GmbH	7000-40361-6550XXX	
-W++311450R01+G1-KA112-X6/++311450R01+G1-XSKA112_6	++311450R01+G1/4.7	1	Linea de conexión (M12), diversas Variantes MURR	Murrelektronik GmbH	7000-40361-6550XXX	
-W++311450R01+G1-KA112-X7/++311450R01+G1-XSKA112_7	++311450R01+G1/4.8	1	Linea de conexión (M12), diversas Variantes MURR	Murrelektronik GmbH	7000-40361-6550XXX	
-W++311450R01+G1-XSKA112_6-X1/++311450R01+G1-BT12	++311450R01+G1/4.7	1	Linea de conexión (M12), diversas Variantes MURR	Murrelektronik GmbH	7000-40361-6550XXX	
-W++311450R01+G1-XSKA112_6-X2/++311450R01+G1-BT11/2	++311450R01+G1/4.7	1	Linea de conexión (M12), diversas Variantes MURR	Murrelektronik GmbH	7000-40361-6550XXX	
-W++311450R01+G1-XSKA112_7-X1/++311450R01+G1-BT11/1	++311450R01+G1/4.8	1	Linea de conexión (M12), diversas Variantes MURR	Murrelektronik GmbH	7000-40361-6550XXX	
-W++311450R01+G1-XSKA112_7-X2/++311450R01+G1-BT13	++311450R01+G1/4.8	1	Linea de conexión (M12), diversas Variantes MURR	Murrelektronik GmbH	7000-40361-6550XXX	
-W++311450R01+KF1-X1-X1/++311450R01+KF1-G20	++311450R01+KF1/3.2	1	Linea de conexión (M12), diversas Variantes MURR	Murrelektronik GmbH	7000-40361-6550XXX	
-W++311450R01+KF1-X1-X3/++311450R01+KF1-BE21V	++311450R01+KF1/3.4	1	Linea de conexión (M12), diversas Variantes MURR	Murrelektronik GmbH	7000-40361-6550XXX	
-W++311450R01+KF1-X1-X6/++311450R01+KF1-BE21R	++311450R01+KF1/3.6	1	Linea de conexión (M12), diversas Variantes MURR	Murrelektronik GmbH	7000-40361-6550XXX	
-W++311450R01+KF1-XL1/++311410R01+KF1-XL1	++311450R01+KF1/1.0	1	Cable de control-PVC 4x2,5mm² SILFLEX-N	FRIEDRICH LUETZE GMBH	100454	000935
-W++311450R01+KF1-XL1/++311450R01+KF1-XS22	++311450R01+KF1/3.1	1	Cable de control-PVC 25x1mm² SILFLEX-N	FRIEDRICH LUETZE GMBH	100417	000934
-W++311450R01+KF1-XS22/++311450R01+KF1-X1	++311450R01+KF1/3.1	1	Distribuidor de 8 vias M12 DC24V (4+PE) (ASB8) 10m	H.TURCK GMBH & CO.KG	8MB12-5P3-10/S77/S366	003239
-W++311450R01+RP1-KA1-XD2/++311450R01+RA1-KA1-XD1	++311450R01+RA1/2.1	1	Cable de control-PVC 5x2,5mm² SILFLEX-N	FRIEDRICH LUETZE GMBH	100455	000905
-W++311450R01+RP1-KA1-XF2/++311450R01+RA1-KA1-XF1	++ANLINF+PNTOPO/9.7	1	Cable de Profinet fibra óptica FL FOC PN-B-980/1000	PHOENIX CONTACT	2313397	

M = Cantidad Konzern Sachnr.: = No. material Consorcio (No. de almacen)

Lista de artículos de piezas

Denominación del componente	Página / ruta	M	Denominación de referencia	Fabricante	Número de referencia	Konzern Sachnr.
-W++311450R01+RP1-KA1-XF2/++311450R01+RA1-KA1-XF1	++ANLINF+PNTOPO/9.7	1	IE-PS-V14M-2SC-POF montaje en campo Clavija-POF IP67	WEIDMUELLER GMBH + CO.	1191550000	
	++ANLINF+PNTOPO/9.7	1		WEIDMUELLER GMBH + CO.		
-W++311450R01+RP1-KA111-X0/++311450R01+RP1-BD01ND	++311450R01+RP1/3.0	1	Linea de conexión (M12), diversas Variantes MURR	Murrelektronik GmbH	7000-40361-6550XXX	
-W++311450R01+RP1-KA111-X1/++311450R01+RP1-BV01W	++311450R01+RP1/3.2	1	Linea de conexión (M12), diversas Variantes MURR		7000-40361-6550XXX	
-W++311450R01+RP1-KA111-X4/++311450R01+KF1-XL1	++311450R01+RP1/3.5	1	Linea de conexión (M12), diversas Variantes MURR		7000-40361-6550XXX	
-W++311450R01+RP1-KA111-X5/++311450R01+KF1-XL1	++311450R01+RP1/3.6	1	Linea de conexión (M12), diversas Variantes MURR		7000-40361-6550XXX	
-W++311450R01+RP1-KA111-X6/++311450R01+KF1-XL1	++311450R01+RP1/3.7	1	Linea de conexión (M12), diversas Variantes MURR		7000-40361-6550XXX	
-W++311450R01+RP1-KA111-X7/++311450R01+KF1-XL1	++311450R01+RP1/3.8	1	Linea de conexión (M12), diversas Variantes MURR		7000-40361-6550XXX	
-W++311450R01+RP1-KA112-X0/++311450R01+KF1-XL1	++311450R01+RP1/4.1	1	Linea de conexión (M12), diversas Variantes MURR		7000-40361-6550XXX	
-W++311450R01+RP1-KA112-X1/++311450R01+KF1-KYP20	++311450R01+RP1/4.3	1	Linea de conexión (M12), diversas Variantes MURR		7000-40361-6550XXX	
-W++311450R01+RS-KA1-P1/++311450R01+RS-KU-KLI	++ANLINF+PNTOPO/9.5	1	Cable de Profinet Typ B, IE FC TP FRNC CABLE GP 2X2	SIEMENS AG	6XV1871-2F	
-W++311450R01+RS-KA1-P1/++311450R01+RS-KU-KLI	++ANLINF+PNTOPO/9.5	2	Conexión RJ45, salida de cable 180°, carcasa de metal	SIEMENS AG	6GK1901-1BB10-2AA0	
-W++311450R01+RS-KA1-P2/++311450R01+SK1-KA1-X51	++ANLINF+PNTOPO/9.7	1	Cable de Profinet fibra óptica FL FOC PN-B-980/1000	PHOENIX CONTACT	2313397	
-W++311450R01+RS-KA1-P2/++311450R01+SK1-KA1-X51	++ANLINF+PNTOPO/9.7	1	IE-PS-SCRJ1-POF montaje en campo Clavija-POF IP20	WEIDMUELLER GMBH + CO.	1206720000	
-W++311450R01+RS-KA1-P2/++311450R01+SK1-KA1-X51	++ANLINF+PNTOPO/9.7	1	IE-PS-V14M-2SC-POF montaje en campo Clavija-POF IP67	WEIDMUELLER GMBH + CO.	1191550000	
-W++311450R01+RS-KA1-P4/++311420+VI1-KA1-XF1	++ANLINF+PNTOPO/9.8	1	Cable de Profinet fibra óptica FL FOC PN-B-980/1000	PHOENIX CONTACT	2313397	
-W++311450R01+RS-KA1-P4/++311420+VI1-KA1-XF1	++ANLINF+PNTOPO/9.8	1	IE-PS-SCRJ1-POF montaje en campo Clavija-POF IP20	WEIDMUELLER GMBH + CO.	1206720000	
	++ANLINF+PNTOPO/9.8	1		WEIDMUELLER GMBH + CO.		
-W++311450R01+RS-XS3.3/++311450R01+SK1-XS3A	++311450R01+SK1/1.3	1	Cable de control-PVC 5x2,5mm² SILFLEX-N	FRIEDRICH LUETZE GMBH	100455	000905
-W++311450R01+SK1-KA1-X3/++311450R01+SZ1-T1-XS1	++311450R01+SZ1/2.6	1	Cable-PVC_3x1+2x1+1 PE	CKSKES Gmbh	L0796-9101	
-W++311450R01+SK1-KA1-X52/++311450R01+SZ1-KA1-X1	++ANLINF+PNTOPO/9.7	1	Cable de Profinet fibra óptica FL FOC PN-B-980/1000	PHOENIX CONTACT	2313397	
-W++311450R01+SK1-KA1-X52/++311450R01+SZ1-KA1-X1	++ANLINF+PNTOPO/9.7	1	IE-PS-V14M-2SC-POF montaje en campo Clavija-POF IP67	WEIDMUELLER GMBH + CO.	1191550000	
	++ANLINF+PNTOPO/9.7	1		WEIDMUELLER GMBH + CO.		
-W++311450R01+SK1-XS2/++311450R01+SZ1-T1-XS2	++311450R01+SZ1/2.2	1	Manguera de goma (sw) 3x35mm² (H07RN-F3x35)	HELUKABEL	37035	
-W++311450R01+SK1-XS3B/++311450R01+SZ1-KA1-X0	++311450R01+SZ1/1.1	1	Cable de control-PVC 5x2,5mm² SILFLEX-N	FRIEDRICH LUETZE GMBH	100455	000905
-W++311450R01+SZ1-KA1-O/++311450R01+RP1-KA1-XD1	++311450R01+RP1/2.1	1	Cable de control-PVC 5x2,5mm² SILFLEX-N	FRIEDRICH LUETZE GMBH	100455	000905
-W++311450R01+SZ1-KA1-X2/++311450R01+RP1-KA1-XF1	++ANLINF+PNTOPO/9.7	1	Cable de Profinet fibra óptica FL FOC PN-B-980/1000	PHOENIX CONTACT	2313397	
-W++311450R01+SZ1-KA1-X2/++311450R01+RP1-KA1-XF1	++ANLINF+PNTOPO/9.7	1	IE-PS-V14M-2SC-POF montaje en campo Clavija-POF IP67	WEIDMUELLER GMBH + CO.	1191550000	
	++ANLINF+PNTOPO/9.7	1		WEIDMUELLER GMBH + CO.		
-W++311450R01+SZ1-KA1-X341/++311450R01+SZ1-T1-XS3	++311450R01+SZ1/1.1	1	Linea de conexión (M12), diversas Variantes MURR		7000-40361-6550XXX	
-W++321300SB1+K1-KA1-X1P2/++311310R01+RS-KA1-P3	++ANLINF+PNTOPO/5.7	1	Cable de Profinet fibra óptica FL FOC PN-B-980/1000	PHOENIX CONTACT	2313397	
-W++321300SB1+K1-KA1-X1P2/++311310R01+RS-KA1-P3	++ANLINF+PNTOPO/5.7	1	IE-PS-SCRJ1-POF montaje en campo Clavija-POF IP20	WEIDMUELLER GMBH + CO.	1206720000	
-W++321300SB1+K1-KA1-X1P2/++311310R01+RS-KA1-P3	++ANLINF+PNTOPO/5.7	1	IE-PS-V14M-2SC-POF montaje en campo Clavija-POF IP67	WEIDMUELLER GMBH + CO.	1191550000	
-W++321300SB1+K1-KA151/++321300SB1-M1-XS	++321300SB1+K1/3.3	0	Cable de control-PVC 7x1mm² SILFLEX-N	FRIEDRICH LUETZE GMBH	100410	000937
-W++321300SB1+K1-XP/++321300SB1+VI1-KA1-XD1	++321300SB1+VI1/2.1	1	Cable de control-PVC 5x2,5mm² SILFLEX-N	FRIEDRICH LUETZE GMBH	100455	000905
-W++321300SB1+K1-XP/++321300SB1+VI2-KA1-XD1	++321300SB1+VI2/2.1	1	Cable de control-PVC 5x2,5mm² SILFLEX-N	FRIEDRICH LUETZE GMBH	100455	000905
-W++321300SB1+K1-XP/++321300SB1-I11	++321300SB1+K1/6.1	1	Cable de control-PVC 5x1mm² SILFLEX-N	FRIEDRICH LUETZE GMBH	100408	000936

M = Cantidad Konzern Sachnr.: = No. material Consorcio (No. de almacen)

Lista de artículos de piezas

Denominación del componente	Página / ruta	M	Denominación de referencia	Fabricante	Número de referencia	Konzern Sachnr.
-W++321300SB1+K1-XP/++321300SB1-I12	++321300SB1+K1/6.3	1	Cable de control-PVC 5x1mm² SILFLEX-N	FRIEDRICH LUETZE GMBH	100408	000936
-W++321300SB1+K1-XP/++321300SB1-I13	++321300SB1+K1/6.6	1	Cable de control-PVC 5x1mm² SILFLEX-N	FRIEDRICH LUETZE GMBH	100408	000936
-W++321300SB1+VI1-KA1-XF2/++321300SB1+VI2-KA1-XF1	++ANLINF+PNTOPO/5.7	1	Cable de Profinet fibra óptica FL FOC PN-B-980/1000	PHOENIX CONTACT	2313397	
-W++321300SB1+VI1-KA1-XF2/++321300SB1+VI2-KA1-XF1	++ANLINF+PNTOPO/5.7	1	IE-PS-V14M-2SC-POF montaje en campo Clavija-POF IP67	WEIDMUELLER GMBH + CO.	1191550000	
	++ANLINF+PNTOPO/5.7	1		WEIDMUELLER GMBH + CO.		
-W++321300SB1+VI1-KA111-X0/++321300SB1+VI1-BD01E	++321300SB1+VI1/3.0	1	Linea de conexión (M12), diversas Variantes MURR	Murrelektronik GmbH	7000-40361-6550XXX	
-W++321300SB1+VI1-KA111-X1/++321300SB1-BE11P	++321300SB1+VI1/3.2	1	Linea de conexión (M12), diversas Variantes MURR	Murrelektronik GmbH	7000-40361-6550XXX	
-W++321300SB1+VI1-KA111-X2/++321300SB1+VI1-XSKA111_2	++321300SB1+VI1/3.3	1	Linea de conexión (M12), diversas Variantes MURR	Murrelektronik GmbH	7000-40361-6550XXX	
-W++321300SB1+VI1-KA111-X3/++321300SB1-BE12MAX	++321300SB1+VI1/3.4	1	Linea de conexión (M12), diversas Variantes MURR	Murrelektronik GmbH	7000-40361-6550XXX	
-W++321300SB1+VI1-KA111-X4/++321300SB1+VI1-XSKA111_4	++321300SB1+VI1/3.5	1	Linea de conexión (M12), diversas Variantes MURR	Murrelektronik GmbH	7000-40361-6550XXX	
-W++321300SB1+VI1-KA111-X5/++321300SB1+VI1-XSKA111_5	++321300SB1+VI1/3.6	1	Linea de conexión (M12), diversas Variantes MURR	Murrelektronik GmbH	7000-40361-6550XXX	
-W++321300SB1+VI1-KA111-X6/++321300SB1-BT12/1	++321300SB1+VI1/3.7	1	Linea de conexión (M12), diversas Variantes MURR	Murrelektronik GmbH	7000-40361-6550XXX	
-W++321300SB1+VI1-KA111-X7/++321300SB1-BT12/2	++321300SB1+VI1/3.8	1	Linea de conexión (M12), diversas Variantes MURR	Murrelektronik GmbH	7000-40361-6550XXX	
-W++321300SB1+VI1-KA112-X0/++321300SB1+VI1-XSKA112_0	++321300SB1+VI1/4.1	1	Linea de conexión (M12), diversas Variantes MURR	Murrelektronik GmbH	7000-40361-6550XXX	
-W++321300SB1+VI1-KA112-X1/++321300SB1+VI1-XSKA112_1	++321300SB1+VI1/4.2	1	Linea de conexión (M12), diversas Variantes MURR	Murrelektronik GmbH	7000-40361-6550XXX	
-W++321300SB1+VI1-XSKA111_2-X1/++321300SB1-BE11R	++321300SB1+VI1/3.3	1	Linea de conexión (M12), diversas Variantes MURR	Murrelektronik GmbH	7000-40361-6550XXX	
-W++321300SB1+VI1-XSKA111_2-X2/++321300SB1-BE11V	++321300SB1+VI1/3.3	1	Linea de conexión (M12), diversas Variantes MURR	Murrelektronik GmbH	7000-40361-6550XXX	
-W++321300SB1+VI1-XSKA111_4-X1/++321300SB1-BE12P	++321300SB1+VI1/3.5	1	Linea de conexión (M12), diversas Variantes MURR	Murrelektronik GmbH	7000-40361-6550XXX	
-W++321300SB1+VI1-XSKA111_4-X2/++321300SB1-BE12A	++321300SB1+VI1/3.5	1	Linea de conexión (M12), diversas Variantes MURR	Murrelektronik GmbH	7000-40361-6550XXX	
-W++321300SB1+VI1-XSKA111_5-X1/++321300SB1-BE12R	++321300SB1+VI1/3.6	1	Linea de conexión (M12), diversas Variantes MURR	Murrelektronik GmbH	7000-40361-6550XXX	
-W++321300SB1+VI1-XSKA111_5-X2/++321300SB1-BE12V	++321300SB1+VI1/3.6	1	Linea de conexión (M12), diversas Variantes MURR	Murrelektronik GmbH	7000-40361-6550XXX	
-W++321300SB1+VI1-XSKA112_0-X1/++321300SB1-BE1L/1	++321300SB1+VI1/4.0	1	Linea de conexión (M12), diversas Variantes MURR	Murrelektronik GmbH	7000-40361-6550XXX	
-W++321300SB1+VI1-XSKA112_0-X2/++321300SB1-BE1R/1	++321300SB1+VI1/4.1	1	Linea de conexión (M12), diversas Variantes MURR	Murrelektronik GmbH	7000-40361-6550XXX	
-W++321300SB1+VI1-XSKA112_1-X1/++321300SB1-BE1L/2	++321300SB1+VI1/4.2	1	Linea de conexión (M12), diversas Variantes MURR	Murrelektronik GmbH	7000-40361-6550XXX	
-W++321300SB1+VI1-XSKA112_1-X2/++321300SB1-BE1R/2	++321300SB1+VI1/4.2	1	Linea de conexión (M12), diversas Variantes MURR	Murrelektronik GmbH	7000-40361-6550XXX	
-W++321300SB1+VI2-KA1-XF2/++321300SB1+K1-KA1-X1P1	++ANLINF+PNTOPO/5.7	1	Cable de Profinet fibra óptica FL FOC PN-B-980/1000	PHOENIX CONTACT	2313397	
-W++321300SB1+VI2-KA1-XF2/++321300SB1+K1-KA1-X1P1	++ANLINF+PNTOPO/5.7	1	IE-PS-V14M-2SC-POF montaje en campo Clavija-POF IP67	WEIDMUELLER GMBH + CO.	1191550000	
-W++321300SB1+VI2-KA1-XF2/++321300SB1+K1-KA1-X1P1	++ANLINF+PNTOPO/5.7	1	IE-PS-SCRJ1-POF montaje en campo Clavija-POF IP20	WEIDMUELLER GMBH + CO.	1206720000	
-W++321300SB1+VI2-KA111-X0/++321300SB1+VI2-BD01E	++321300SB1+VI2/3.0	1	Linea de conexión (M12), diversas Variantes MURR	Murrelektronik GmbH	7000-40361-6550XXX	
-W++321300SB1+VI2-KA111-X1/++321300SB1-BE21P	++321300SB1+VI2/3.2	1	Linea de conexión (M12), diversas Variantes MURR	Murrelektronik GmbH	7000-40361-6550XXX	
-W++321300SB1+VI2-KA111-X2/++321300SB1+VI2-XSKA111_2	++321300SB1+VI2/3.3	1	Linea de conexión (M12), diversas Variantes MURR	Murrelektronik GmbH	7000-40361-6550XXX	
-W++321300SB1+VI2-KA111-X3/++321300SB1-BE22MAX	++321300SB1+VI2/3.4	1	Linea de conexión (M12), diversas Variantes MURR	Murrelektronik GmbH	7000-40361-6550XXX	
-W++321300SB1+VI2-KA111-X4/++321300SB1+VI2-XSKA111_4	++321300SB1+VI2/3.5	1	Linea de conexión (M12), diversas Variantes MURR	Murrelektronik GmbH	7000-40361-6550XXX	
-W++321300SB1+VI2-KA111-X5/++321300SB1+VI2-XSKA111_5	++321300SB1+VI2/3.6	1	Linea de conexión (M12), diversas Variantes MURR	Murrelektronik GmbH	7000-40361-6550XXX	
-W++321300SB1+VI2-KA111-X6/++321300SB1-BT22/1	++321300SB1+VI2/3.7	1	Linea de conexión (M12), diversas Variantes MURR	Murrelektronik GmbH	7000-40361-6550XXX	
-W++321300SB1+VI2-KA111-X7/++321300SB1-BT22/2	++321300SB1+VI2/3.8	1	Linea de conexión (M12), diversas Variantes MURR	Murrelektronik GmbH	7000-40361-6550XXX	
-W++321300SB1+VI2-KA112-X0/++321300SB1-SE12	++321300SB1+VI2/4.0	1	Linea de conexión (M12), diversas Variantes MURR	Murrelektronik GmbH	7000-40361-6550XXX	

M = Cantidad Konzern Sachnr.: = No. material Consorcio (No. de almacen)

Lista de artículos de piezas

Denominación del componente	Página / ruta	M	Denominación de referencia	Fabricante	Número de referencia	Konzern Sachnr.
-W++321300SB1+VI2-XSKA111_2-X1/++321300SB1-BE21R	++321300SB1+VI2/3.3	1	Linea de conexión (M12), diversas Variantes MURR	Murrelektronik GmbH	7000-40361-6550XXX	
-W++321300SB1+VI2-XSKA111_2-X2/++321300SB1-BE21V	++321300SB1+VI2/3.3	1	Linea de conexión (M12), diversas Variantes MURR	Murrelektronik GmbH	7000-40361-6550XXX	
-W++321300SB1+VI2-XSKA111_4-X1/++321300SB1-BE22P	++321300SB1+VI2/3.5	1	Linea de conexión (M12), diversas Variantes MURR	Murrelektronik GmbH	7000-40361-6550XXX	
-W++321300SB1+VI2-XSKA111_4-X2/++321300SB1-BE22A	++321300SB1+VI2/3.5	1	Linea de conexión (M12), diversas Variantes MURR	Murrelektronik GmbH	7000-40361-6550XXX	
-W++321300SB1+VI2-XSKA111_5-X1/++321300SB1-BE22R	++321300SB1+VI2/3.6	1	Linea de conexión (M12), diversas Variantes MURR	Murrelektronik GmbH	7000-40361-6550XXX	
-W++321300SB1+VI2-XSKA111_5-X2/++321300SB1-BE22V	++321300SB1+VI2/3.6	1	Linea de conexión (M12), diversas Variantes MURR	Murrelektronik GmbH	7000-40361-6550XXX	
++3KV-BC1	++3KV+/5.1	1	Conversión de cable-convertidor de corriente	MBS AG	32-0041-HUT	
++3KV-BC2	++3KV+/5.1	1	Conversión de cable-convertidor de corriente	MBS AG	32-0041-HUT	
++3KV-BC3	++3KV+/5.1	1	Conversión de cable-convertidor de corriente	MBS AG	32-0041-HUT	
++3KV-F01	++3KV+/6.3	1	BASE DE FUSIBLES NEOZED 1P D02/63A	SIEMENS AG	5SG1 730	
++3KV-F01	++3KV+/6.3	1	RESORTE DE RETENCION-NEOZED 2-16A D02	SIEMENS AG	5SH5400	004192
++3KV-F01	++3KV+/6.3	1	TAPA ROSCADA NEOZED ISO D02/63A/E18 DIN 49525	SIEMENS AG	5SH4163	004190
++3KV-F01	++3KV+/6.3	1	D02- Anillo calibrador 6A NEOZED	FERRAZ SHAWMUT	1706.006	004207
++3KV-F01	++3KV+/6.3	1	D01- Unidad de fusibles 6A NEOZED DIN 49522	SIEMENS AG	5SE2306	004196
++3KV-F01	++3KV+/6.3	1	Etiquetas de identificación para fusibles-D02	RITTAL-ZENTRALLAGER	SV 9320.080	000989
++3KV-F02	++3KV+/6.3	1	BASE DE FUSIBLES NEOZED 1P D02/63A	SIEMENS AG	5SG1 730	
++3KV-F02	++3KV+/6.3	1	RESORTE DE RETENCION-NEOZED 2-16A D02	SIEMENS AG	5SH5400	004192
++3KV-F02	++3KV+/6.3	1	TAPA ROSCADA NEOZED ISO D02/63A/E18 DIN 49525	SIEMENS AG	5SH4163	004190
++3KV-F02	++3KV+/6.3	1	D02- Anillo calibrador 6A NEOZED	FERRAZ SHAWMUT	1706.006	004207
++3KV-F02	++3KV+/6.3	1	D01- Unidad de fusibles 6A NEOZED DIN 49522	SIEMENS AG	5SE2306	004196
++3KV-F02	++3KV+/6.3	1	Etiquetas de identificación para fusibles-D02	RITTAL-ZENTRALLAGER	SV 9320.080	000989
++3KV-F03	++3KV+/6.3	1	BASE DE FUSIBLES NEOZED 1P D02/63A	SIEMENS AG	5SG1 730	
++3KV-F03	++3KV+/6.3	1	RESORTE DE RETENCION-NEOZED 2-16A D02	SIEMENS AG	5SH5400	004192
++3KV-F03	++3KV+/6.3	1	TAPA ROSCADA NEOZED ISO D02/63A/E18 DIN 49525	SIEMENS AG	5SH4163	004190
++3KV-F03	++3KV+/6.3	1	D02- Anillo calibrador 6A NEOZED	FERRAZ SHAWMUT	1706.006	004207
++3KV-F03	++3KV+/6.3	1	D01- Unidad de fusibles 6A NEOZED DIN 49522	SIEMENS AG	5SE2306	004196
++3KV-F03	++3KV+/6.3	1	Etiquetas de identificación para fusibles-D02	RITTAL-ZENTRALLAGER	SV 9320.080	000989
++3KV-F04	++3KV+/5.8	1	Disyuntor 3-polos 2A-C	HAGEMEYER DEUTSCHLAND	PXL-C2/3	
++3KV-KA1	++3KV+/11.1	1	Módulo de interfaz IM151-3 PN FO POF conexión fibra óptica para ET200S	SIEMENS AG	6ES7151-3BB23-0AB0	
++3KV-KA11	++3KV+/11.1	1	Módulo de potencia PM-E, DC 24V con diagnóstico (ET200S)	SIEMENS AG	6ES7138-4CA01-0AA0	
++3KV-KA11	++3KV+/11.1	1	Modulo terminales TM-P15 C23-A1 (ET200S)	SIEMENS AG	6ES7193-4CC30-0AA0	
++3KV-KA111	++3KV+/11.2	1	Módulo 4DI DC24V estándar para ET200S	SIEMENS AG	6ES7131-4BD01-0AA0	
++3KV-KA111	++3KV+/11.2	1	Modulo terminales TM-E15 C24-01 (ET200S)	SIEMENS AG	6ES7193-4CB30-0AA0	
++3KV-KV-Schrank1000	++3KV+/2	1	Armario TS8006,base 1000x2200x600mm,RAL7035	RITTAL-ZENTRALLAGER	TS 8006.998	
++3KV-KV-Schrank1000	++3KV+/2	1	Pared lateral de Armario 2.000x600mm RAL7035 (VE=2)	RITTAL-ZENTRALLAGER	TS 8106.235	
++3KV-MP1	++3KV+/3	1	LSC-Ventilación marcos finales KV 950mm	FRIEDRICH LUETZE GMBH	381022F0004	
++3KV-N	++3KV+/4.4	1	Barra colectora E-Cu 30x5mm,447A,Länge=2400mm	RITTAL-ZENTRALLAGER	SV 3584.000	001078

M = Cantidad Konzern Sachnr.: = No. material Consorcio (No. de almacen)

Lista de artículos de piezas

Denominación del componente	Página / ruta	M	Denominación de referencia	Fabricante	Número de referencia	Konzern Sachnr.
++3KV-N	++3KV+/4.4	2	Soporte de barras 1-pol. Fijación interna., RiLine60	RITTAL-ZENTRALLAGER	SV 9340.030	
++3KV-N	++3KV+/4.4	3	Clemas de conexión SS 1,5-16mm² (universal)	WOEHNER GMBH U.CO.KG	01284	001083
++3KV-N	++3KV+/4.4	5	Clemas de conexión SS 16-70mm² (universal)	WOEHNER GMBH U.CO.KG	01287	001085
++3KV-N	++3KV+/4.4	1	Clemas de conexión SS 95-185mm²	WOEHNER GMBH U.CO.KG	01318	
++3KV-P1	++3KV+/5.4	1	Equipo de medición para medir parámetros eléctricos/ equipo de medición de energía	PHOENIX CONTACT	2901366	
++3KV-P1	++3KV+/5.4	1	Adaptador de riel	PHOENIX CONTACT	2902078	
++3KV-P1	++3KV+/5.4	1	Módulo de impulsos EEM-IMP-MA600	PHOENIX CONTACT	2904313	
++3KV-P1	++3KV+/5.4	1	Módulo de comunicación para EEM-ETH-MA600	PHOENIX CONTACT	2901373	
++3KV-PE	++3KV+/4.7	1	Barra colectora E-Cu 30x5mm,447A,Länge=2400mm	RITTAL-ZENTRALLAGER	SV 3584.000	001078
++3KV-PE	++3KV+/4.7	2	Soporte de barras 1-pol. Fijación interna., RiLine60	RITTAL-ZENTRALLAGER	SV 9340.030	
++3KV-PE	++3KV+/4.7	1	Clemas de conexión SS 1,5-16mm² (universal)	WOEHNER GMBH U.CO.KG	01284	001083
++3KV-PE	++3KV+/4.7	7	Clemas de conexión SS 16-70mm² (universal)	WOEHNER GMBH U.CO.KG	01287	001085
++3KV-PE	++3KV+/4.7	1	Clemas de conexión SS 95-185mm²	WOEHNER GMBH U.CO.KG	01318	
++3KV-Q1	++3KV+/6.0	1	Interruptor Seccionador 630A, N3-630, BG3	MOELLER ELECTRIC GMBH	266020	
++3KV-Q1	++3KV+/6.0	1	Kit de accesorios para interruptores seccionadores BG3	MOELLER ELECTRIC GMBH	71004993	
++3KV-QF1	++3KV+/7.1	3	NH000 Fusibles 100A/500V	SIEMENS AG	3NA7830	
++3KV-QF1	++3KV+/7.1	1	Interruptor Seccionador (NH000) 100A	RITTAL-ZENTRALLAGER	SV 3431.030	
++3KV-QF2	++3KV+/7.3	3	NH000 Fusibles 100A/500V	SIEMENS AG	3NA7830	
++3KV-QF2	++3KV+/7.3	1	Interruptor Seccionador (NH000) 100A	RITTAL-ZENTRALLAGER	SV 3431.030	
++3KV-QF3	++3KV+/7.5	3	NH000 Fusibles 100A/500V	SIEMENS AG	3NA7830	
++3KV-QF3	++3KV+/7.5	1	Interruptor Seccionador (NH000) 100A	RITTAL-ZENTRALLAGER	SV 3431.030	
++3KV-QF4	++3KV+/7.6	3	NH000 Fusibles 100A/500V	SIEMENS AG	3NA7830	
++3KV-QF4	++3KV+/7.6	1	Interruptor Seccionador (NH000) 100A	RITTAL-ZENTRALLAGER	SV 3431.030	
++3KV-QF5	++3KV+/7.8	3	NH000 Fusibles 100A/500V	SIEMENS AG	3NA7830	
++3KV-QF5	++3KV+/7.8	1	Interruptor Seccionador (NH000) 100A	RITTAL-ZENTRALLAGER	SV 3431.030	
++3KV-QF6	++3KV+/8.1	3	NH000 Fusibles 100A/500V	SIEMENS AG	3NA7830	
++3KV-QF6	++3KV+/8.1	1	Interruptor Seccionador (NH000) 100A	RITTAL-ZENTRALLAGER	SV 3431.030	
++3KV-W1	++3KV+/7.0	2	Pantalla soporte para perfil cubierta,RiLine60	RITTAL-ZENTRALLAGER	SV 9340.220	003189
++3KV-W1	++3KV+/7.0	1	Charola de base 700mm,RiLine60	RITTAL-ZENTRALLAGER	SV 9340.110	003184
++3KV-W1	++3KV+/7.0	2	Cubiertas finales para soporte de riel,RiLine60	RITTAL-ZENTRALLAGER	SV 9340.070	000984
++3KV-W1	++3KV+/7.0	3	Soporte de barras 3 polos, fijación interna,RiLine60	RITTAL-ZENTRALLAGER	SV 9340.000	000981
++3KV-W1	++3KV+/7.0	1	Barra colectora E-Cu 30x5mm,447A,Länge=2400mm	RITTAL-ZENTRALLAGER	SV 3584.000	001078
++3KV-W1	++3KV+/7.0	0	Cubiertas laterales para bases portafusibles	RITTAL-ZENTRALLAGER	SV 3093.010	
++3KV-W1	++3KV+/7.0	1	Adaptador de conexión 800A, terminación arriba+abajo,RiLine60	RITTAL-ZENTRALLAGER	SV 9342.280	003159
++3KV-W1	++3KV+/7.0	1	Perfiles Cubierta 700 mm, RiLine60	RITTAL-ZENTRALLAGER	SV 9340.200	003187
++3KV-XL	++3KV+/6.4	2	Tope final de montaje rápido para clemas 35	PHOENIX CONTACT	3022218	
++3KV-XL	++3KV+/6.4	1	Tapa para borne STS, D-STS 2,5-Quattro	PHOENIX CONTACT	3031762	002191

M = Cantidad Konzern Sachnr.: = No. material Consorcio (No. de almacen)

Lista de artículos de piezas

Denominación del componente	Página / ruta	M	Denominación de referencia	Fabricante	Número de referencia	Konzern Sachnr.
++3KV-XL	++3KV+/6.4	1	Clema de conexión por resorte STS 2,5-Quattro Zackband ZB5	PHOENIX CONTACT	1050004	002153
++3KV-XL	++3KV+/6.4	1	Tapa para borne ST, D-ST 6-TWIN	PHOENIX CONTACT	3036767	
++3KV-XL	++3KV+/6.4	1	Clema con. por resorte .STS6 Zackband ZB 8 sin imp	PHOENIX CONTACT	1052002	002134
++3KV-XL	++3KV+/6.3	1	Clema de conexión por resorte ST 6-TWIN 3 conexiones-6mm²	PHOENIX CONTACT	3036466	
	++3KV+/6.3	1		PHOENIX CONTACT		
	++3KV+/6.3	1		PHOENIX CONTACT		
++3KV-XL	++3KV+/6.5	1	Clema conexión por resorte STS 2,5-Quattro clemas de cuatro hilos.	PHOENIX CONTACT	3031746	002162
	++3KV+/6.5	1		PHOENIX CONTACT		
++3KV-XL	++3KV+/6.6	1	Clema conexión por resorte STS 2,5-Quattro-PE clemas de cuatro hilos.	PHOENIX CONTACT	3031759	002164
++3KV-XLBEL	++3KV+/9.1	2	Tope final de montaje rápido para clemas 35	PHOENIX CONTACT	3022218	
++3KV-XLBEL	++3KV+/9.1	1	Tapa para borne STS, D-STS 2,5-Quattro	PHOENIX CONTACT	3031762	002191
++3KV-XLBEL	++3KV+/9.1	1	Clema de conexión por resorte STS 2,5-Quattro Zackband ZB5	PHOENIX CONTACT	1050004	002153
++3KV-XLBEL	++3KV+/9.1	1	Clema conexión por resorte STS 2,5-Quattro clemas de cuatro hilos.	PHOENIX CONTACT	3031746	002162
++3KV-XLBEL	++3KV+/9.1	1	Clema conexión por resorte ST 2,5-Quattro, azul	PHOENIX CONTACT	3036288	
++3KV-XLBEL	++3KV+/9.1	1	Clema conexión por resorte STS 2,5-Quattro-PE clemas de cuatro hilos.	PHOENIX CONTACT	3031759	002164
++3KV-XLM1.1	++3KV+/5.2	1	Transformador de medida clema de separación	PHOENIX CONTACT	3212300	
++3KV-XLM1.2	++3KV+/5.2	1	Clemas de paso	PHOENIX CONTACT	3212301	
++3KV-XLM2.1	++3KV+/5.2	1	Transformador de medida clema de separación	PHOENIX CONTACT	3212300	
++3KV-XLM2.2	++3KV+/5.2	1	Clemas de paso	PHOENIX CONTACT	3212301	
++3KV-XLM3.1	++3KV+/5.2	1	Transformador de medida clema de separación	PHOENIX CONTACT	3212300	
++3KV-XLM3.2	++3KV+/5.2	1	Clemas de paso	PHOENIX CONTACT	3212301	
++3KV-XLXM	++3KV+/5.1	2	Tope final de montaje rápido para clemas 35	PHOENIX CONTACT	3022218	
++3KV-XLXM	++3KV+/5.1	1	Tapa para borne STS, D-STS 2,5-Quattro	PHOENIX CONTACT	3031762	002191
++3KV-XLXM	++3KV+/5.1	1	Clema de conexión por resorte STS 2,5-Quattro Zackband ZB5	PHOENIX CONTACT	1050004	002153
++3KV-XLXM	++3KV+/5.7	1	Clema conexión por resorte ST 2,5-Quattro, azul	PHOENIX CONTACT	3036288	
++3KV-XLXM	++3KV+/5.7	1	Clema conexión por resorte STS 2,5-Quattro clemas de cuatro hilos.	PHOENIX CONTACT	3031746	002162
++3KV-XP	++3KV+/10.1	2	Tope final de montaje rápido para clemas 35	PHOENIX CONTACT	3022218	
++3KV-XP	++3KV+/10.1	1	Tapa para borne ST D-ST 2,5-Quattro	PHOENIX CONTACT	3030514	
++3KV-XP	++3KV+/10.1	1	Clema de conexión por resorte STS 2,5-Quattro Zackband ZB5	PHOENIX CONTACT	1050004	002153
++3KV-XP	++3KV+/10.1	2	Conector cruz f.ST/STS-Borne 2 pol.FBS 2-5	PHOENIX CONTACT	3030161	002151
++3KV-XP	++3KV+/10.1	1	Clema conexión por resorte ST 2,5-Quattro gris de cuatro hilos		3031306	
	++3KV+/10.1	1				
	++3KV+/10.2	1				
	++3KV+/10.3	1				
++3KV-XP	++3KV+/10.4	1	Clema conexión por resorte ST 2,5-Quattro, verde-amarillo		3031322	
++3KV-XSM1.1	++3KV+/5.2	1	Clavija de clema de separación	PHOENIX CONTACT	3212304	
++3KV-XSM1.1	++3KV+/5.2	1	Tapa Final para Transformador de Medida clema de separación	PHOENIX CONTACT	3212303	

M = Cantidad Konzern Sachnr.: = No. material Consorcio (No. de almacen)

Lista de artículos de piezas

Denominación del componente	Página / ruta	M	Denominación de referencia	Fabricante	Número de referencia	Konzern Sachnr.
++3KV-XSM2.1	++3KV+/5.2	1	Clavija de clema de separación	PHOENIX CONTACT	3212304	
++3KV-XSM2.1	++3KV+/5.2	1	Tapa Final para Transformador de Medida clema de separación	PHOENIX CONTACT	3212303	
++3KV-XSM3.1	++3KV+/5.2	1	Clavija de clema de separación	PHOENIX CONTACT	3212304	
++3KV-XSM3.1	++3KV+/5.2	1	Tapa Final para Transformador de Medida clema de separación	PHOENIX CONTACT	3212303	
++3SV-BC1	++3SV+/5.1	1	Conversión de cable-convertidor de corriente	MBS AG	32-0041-HUT	
++3SV-BC2	++3SV+/5.1	1	Conversión de cable-convertidor de corriente	MBS AG	32-0041-HUT	
++3SV-BC3	++3SV+/5.1	1	Conversión de cable-convertidor de corriente	MBS AG	32-0041-HUT	
++3SV-BNETZ	++3SV+/7.7	1	Relé de monitoreo secuencia de fases/caida 3x160-690V AC, 2W	SIEMENS AG	3UG4512-2BR20	
++3SV-F1_3	++3SV+/9.1	1	Elemento montaje de fusible 3-polos, D02, RiLine60	RITTAL-ZENTRALLAGER	SV 3418.010	
++3SV-F1_3	++3SV+/9.1	1	Cubierta de Protección contra contactos 3-polos, D02, RiLine60	RITTAL-ZENTRALLAGER	SV 3418.020	
++3SV-F1_3	++3SV+/9.1	3	D02- Tapa de tornillo E18 NEOZED DIN 49525	FERRAZ SHAWMUT	1715.0002	004190
++3SV-F1_3	++3SV+/9.1	3	Etiquetas de identificación para fusibles-D02	RITTAL-ZENTRALLAGER	SV 9320.080	000989
++3SV-F1_3	++3SV+/9.1	3	D01- Unidad de fusibles 6A NEOZED DIN 49522	SIEMENS AG	5SE2306	004196
++3SV-F1_3	++3SV+/9.1	3	D02- Anillo calibrador 6A NEOZED	FERRAZ SHAWMUT	1706.006	004207
++3SV-F1_3	++3SV+/9.1	3	RESORTE DE RETENCION-NEOZED 2-16A D02	SIEMENS AG	5SH5400	004192
++3SV-F1_3USV	++3SV+/7.4	3	BASE DE FUSIBLES NEOZED 1P D02/63A	SIEMENS AG	5SG1 730	
++3SV-F1_3USV	++3SV+/7.4	3	RESORTE DE RETENCION-NEOZED 2-16A D02	SIEMENS AG	5SH5400	004192
++3SV-F1_3USV	++3SV+/7.4	3	TAPA ROSCADA NEOZED ISO D02/63A/E18 DIN 49525	SIEMENS AG	5SH4163	004190
++3SV-F1_3USV	++3SV+/7.4	3	D02- Anillo calibrador 10A NEOZED	FERRAZ SHAWMUT	1706.010	004208
++3SV-F1_3USV	++3SV+/7.4	3	D01- Unidad de fusibles 10A NEOZED DIN 49522	SIEMENS AG	5SE2310	004197
++3SV-F1_3USV	++3SV+/7.4	3	Etiquetas de identificación para fusibles-D02	RITTAL-ZENTRALLAGER	SV 9320.080	000989
++3SV-F01	++3SV+/6.3	1	BASE DE FUSIBLES NEOZED 1P D02/63A	SIEMENS AG	5SG1 730	
++3SV-F01	++3SV+/6.3	1	TAPA ROSCADA NEOZED ISO D02/63A/E18 DIN 49525	SIEMENS AG	5SH4163	004190
++3SV-F01	++3SV+/6.3	1	D02- Anillo calibrador 35A NEOZED	FERRAZ SHAWMUT	1706.035	004212
++3SV-F01	++3SV+/6.3	1	Etiquetas de identificación para fusibles-D02	RITTAL-ZENTRALLAGER	SV 9320.080	000989
++3SV-F02	++3SV+/6.3	1	BASE DE FUSIBLES NEOZED 1P D02/63A	SIEMENS AG	5SG1 730	
++3SV-F02	++3SV+/6.3	1	TAPA ROSCADA NEOZED ISO D02/63A/E18 DIN 49525	SIEMENS AG	5SH4163	004190
++3SV-F02	++3SV+/6.3	1	D02- Anillo calibrador 35A NEOZED	FERRAZ SHAWMUT	1706.035	004212
++3SV-F02	++3SV+/6.3	1	Etiquetas de identificación para fusibles-D02	RITTAL-ZENTRALLAGER	SV 9320.080	000989
++3SV-F03	++3SV+/6.3	1	BASE DE FUSIBLES NEOZED 1P D02/63A	SIEMENS AG	5SG1 730	
++3SV-F03	++3SV+/6.3	1	TAPA ROSCADA NEOZED ISO D02/63A/E18 DIN 49525	SIEMENS AG	5SH4163	004190
++3SV-F03	++3SV+/6.3	1	D02- Anillo calibrador 35A NEOZED	FERRAZ SHAWMUT	1706.035	004212
++3SV-F03	++3SV+/6.3	1	Etiquetas de identificación para fusibles-D02	RITTAL-ZENTRALLAGER	SV 9320.080	000989
++3SV-F4USV	++3SV+/14.4	1	BASE DE FUSIBLES NEOZED 1P D02/63A	SIEMENS AG	5SG1 730	
++3SV-F4USV	++3SV+/14.4	1	RESORTE DE RETENCION-NEOZED 2-16A D02	SIEMENS AG	5SH5400	004192
++3SV-F4USV	++3SV+/14.4	1	D02- Tapa de tornillo E18 NEOZED DIN 49525	FERRAZ SHAWMUT	1715.0002	004190
++3SV-F4USV	++3SV+/14.4	1	D02- Anillo calibrador 4A NEOZED	SIEMENS AG	5SH5404	004206

M = Cantidad Konzern Sachnr.: = No. material Consorcio (No. de almacen)

Lista de artículos de piezas

Denominación del componente	Página / ruta	M	Denominación de referencia	Fabricante	Número de referencia	Konzern Sachnr.
++3SV-F4USV	++3SV+/14.4	1	D01- Unidad de fusibles 4A NEOZED DIN 49522	SIEMENS AG	5SE2304	004195
++3SV-F4USV	++3SV+/14.4	1	Etiquetas de identificación para fusibles-D02	RITTAL-ZENTRALLAGER	SV 9320.080	000989
++3SV-F4_6	++3SV+/9.3	1	Elemento montaje de fusible 3-polos, D02, RiLine60	RITTAL-ZENTRALLAGER	SV 3418.010	
++3SV-F4_6	++3SV+/9.3	1	Cubierta de Protección contra contactos 3-polos, D02, RiLine60	RITTAL-ZENTRALLAGER	SV 3418.020	
++3SV-F4_6	++3SV+/9.3	3	D02- Tapa de tornillo E18 NEOZED DIN 49525	FERRAZ SHAWMUT	1715.0002	004190
++3SV-F4_6	++3SV+/9.3	3	Etiquetas de identificación para fusibles-D02	RITTAL-ZENTRALLAGER	SV 9320.080	000989
++3SV-F4_6	++3SV+/9.3	3	D01- Unidad de fusibles 16A NEOZED DIN 49522	SIEMENS AG	5SE2316	
++3SV-F4_6	++3SV+/9.3	3	D02- Anillo calibrador 16A NEOZED	FERRAZ SHAWMUT	1706.016	004209
++3SV-F4_6	++3SV+/9.3	3	RESORTE DE RETENCION-NEOZED 2-16A D02	SIEMENS AG	5SH5400	004192
++3SV-F04	++3SV+/5.8	1	Disyuntor 3-polos 2A-C	HAGEMEYER DEUTSCHLAND	PXL-C2/3	
++3SV-F5USV	++3SV+/14.4	1	Disyuntor 6A C	HAGEMEYER DEUTSCHLAND	PXL-C6/1	004157
++3SV-F05	++3SV+/8.1	1	Disyuntor 4A C	HAGEMEYER DEUTSCHLAND	PXL-C4/1	004156
++3SV-F6USV	++3SV+/16.1	1	Disyuntor 40A C	HAGEMEYER DEUTSCHLAND	PXL-C40/1	
++3SV-F7USV	++3SV+/16.3	1	Disyuntor 16A C	HAGEMEYER DEUTSCHLAND	PXL-C16/1	004160
++3SV-F7_9	++3SV+/9.5	1	Elemento montaje de fusible 3-polos, D02, RiLine60	RITTAL-ZENTRALLAGER	SV 3418.010	
++3SV-F7_9	++3SV+/9.5	1	Cubierta de Protección contra contactos 3-polos, D02, RiLine60	RITTAL-ZENTRALLAGER	SV 3418.020	
++3SV-F7_9	++3SV+/9.5	3	D02- Tapa de tornillo E18 NEOZED DIN 49525	FERRAZ SHAWMUT	1715.0002	004190
++3SV-F7_9	++3SV+/9.5	3	Etiquetas de identificación para fusibles-D02	RITTAL-ZENTRALLAGER	SV 9320.080	000989
++3SV-F7_9	++3SV+/9.5	3	D02- Unidad de fusibles 25A NEOZED DIN 49522	SIEMENS AG	5SE2325	
++3SV-F7_9	++3SV+/9.5	3	D02- Anillo calibrador 25A NEOZED	SIEMENS AG	5SH5025	004211
++3SV-F8USV	++3SV+/16.5	1	Disyuntor 40A C	HAGEMEYER DEUTSCHLAND	PXL-C40/1	
++3SV-F9USV	++3SV+/16.7	1	Disyuntor 16A C	HAGEMEYER DEUTSCHLAND	PXL-C16/1	004160
++3SV-F10USV	++3SV+/18.1	1	Disyuntor 4A C	HAGEMEYER DEUTSCHLAND	PXL-C4/1	004156
++3SV-F10_12	++3SV+/9.6	1	Elemento montaje de fusible 3-polos, D02, RiLine60	RITTAL-ZENTRALLAGER	SV 3418.010	
++3SV-F10_12	++3SV+/9.6	1	Cubierta de Protección contra contactos 3-polos, D02, RiLine60	RITTAL-ZENTRALLAGER	SV 3418.020	
++3SV-F10_12	++3SV+/9.6	3	D02- Tapa de tornillo E18 NEOZED DIN 49525	FERRAZ SHAWMUT	1715.0002	004190
++3SV-F10_12	++3SV+/9.6	3	Etiquetas de identificación para fusibles-D02	RITTAL-ZENTRALLAGER	SV 9320.080	000989
++3SV-F10_12	++3SV+/9.6	3	D02- Unidad de fusibles 25A NEOZED DIN 49522	SIEMENS AG	5SE2325	
++3SV-F10_12	++3SV+/9.6	3	D02- Anillo calibrador 25A NEOZED	SIEMENS AG	5SH5025	004211
++3SV-F13_15	++3SV+/9.8	1	Elemento montaje de fusible 3-polos, D02, RiLine60	RITTAL-ZENTRALLAGER	SV 3418.010	
++3SV-F13_15	++3SV+/9.8	1	Cubierta de Protección contra contactos 3-polos, D02, RiLine60	RITTAL-ZENTRALLAGER	SV 3418.020	
++3SV-F13_15	++3SV+/9.8	3	D02- Tapa de tornillo E18 NEOZED DIN 49525	FERRAZ SHAWMUT	1715.0002	004190
++3SV-F13_15	++3SV+/9.8	3	Etiquetas de identificación para fusibles-D02	RITTAL-ZENTRALLAGER	SV 9320.080	000989
++3SV-F13_15	++3SV+/9.8	3	D01- Unidad de fusibles 10A NEOZED DIN 49522	SIEMENS AG	5SE2310	004197
++3SV-F13_15	++3SV+/9.8	3	D02- Anillo calibrador 10A NEOZED	FERRAZ SHAWMUT	1706.010	004208
++3SV-F13_15	++3SV+/9.8	3	RESORTE DE RETENCION-NEOZED 2-16A D02	SIEMENS AG	5SH5400	004192
++3SV-F16_18	++3SV+/10.1	1	Elemento montaje de fusible 3-polos, D02, RiLine60	RITTAL-ZENTRALLAGER	SV 3418.010	

M = Cantidad Konzern Sachnr.: = No. material Consorcio (No. de almacen)

Lista de artículos de piezas

Denominación del componente	Página / ruta	M	Denominación de referencia	Fabricante	Número de referencia	Konzern Sachnr.
++3SV-F16_18	++3SV+/10.1	1	Cubierta de Protección contra contactos 3-polos, D02, RiLine60	RITTAL-ZENTRALLAGER	SV 3418.020	
++3SV-F16_18	++3SV+/10.1	3	D02- Tapa de tornillo E18 NEOZED DIN 49525	FERRAZ SHAWMUT	1715.0002	004190
++3SV-F16_18	++3SV+/10.1	3	Etiquetas de identificación para fusibles-D02	RITTAL-ZENTRALLAGER	SV 9320.080	000989
++3SV-F16_18	++3SV+/10.1	3	D02- Unidad de fusibles 25A NEOZED DIN 49522	SIEMENS AG	5SE2325	
++3SV-F16_18	++3SV+/10.1	3	D02- Anillo calibrador 25A NEOZED	SIEMENS AG	5SH5025	004211
++3SV-F19_21	++3SV+/10.3	1	Elemento montaje de fusible 3-polos, D02, RiLine60	RITTAL-ZENTRALLAGER	SV 3418.010	
++3SV-F19_21	++3SV+/10.3	1	Cubierta de Protección contra contactos 3-polos, D02, RiLine60	RITTAL-ZENTRALLAGER	SV 3418.020	
++3SV-F19_21	++3SV+/10.3	3	D02- Tapa de tornillo E18 NEOZED DIN 49525	FERRAZ SHAWMUT	1715.0002	004190
++3SV-F19_21	++3SV+/10.3	3	Etiquetas de identificación para fusibles-D02	RITTAL-ZENTRALLAGER	SV 9320.080	000989
++3SV-F19_21	++3SV+/10.3	3	D01- Unidad de fusibles 16A NEOZED DIN 49522	SIEMENS AG	5SE2316	
++3SV-F19_21	++3SV+/10.3	3	D02- Anillo calibrador 16A NEOZED	FERRAZ SHAWMUT	1706.016	004209
++3SV-F19_21	++3SV+/10.3	3	RESORTE DE RETENCION-NEOZED 2-16A D02	SIEMENS AG	5SH5400	004192
++3SV-F22_24	++3SV+/10.5	1	Elemento montaje de fusible 3-polos, D02, RiLine60	RITTAL-ZENTRALLAGER	SV 3418.010	
++3SV-F22_24	++3SV+/10.5	1	Cubierta de Protección contra contactos 3-polos, D02, RiLine60	RITTAL-ZENTRALLAGER	SV 3418.020	
++3SV-F22_24	++3SV+/10.5	3	D02- Tapa de tornillo E18 NEOZED DIN 49525	FERRAZ SHAWMUT	1715.0002	004190
++3SV-F22_24	++3SV+/10.5	3	Etiquetas de identificación para fusibles-D02	RITTAL-ZENTRALLAGER	SV 9320.080	000989
++3SV-F22_24	++3SV+/10.5	3	D02- Unidad de fusibles 25A NEOZED DIN 49522	SIEMENS AG	5SE2325	
++3SV-F22_24	++3SV+/10.5	3	D02- Anillo calibrador 25A NEOZED	SIEMENS AG	5SH5025	004211
++3SV-F25_27	++3SV+/10.6	1	Elemento montaje de fusible 3-polos, D02, RiLine60	RITTAL-ZENTRALLAGER	SV 3418.010	
++3SV-F25_27	++3SV+/10.6	1	Cubierta de Protección contra contactos 3-polos, D02, RiLine60	RITTAL-ZENTRALLAGER	SV 3418.020	
++3SV-F25_27	++3SV+/10.6	3	D02- Tapa de tornillo E18 NEOZED DIN 49525	FERRAZ SHAWMUT	1715.0002	004190
++3SV-F25_27	++3SV+/10.6	3	Etiquetas de identificación para fusibles-D02	RITTAL-ZENTRALLAGER	SV 9320.080	000989
++3SV-F25_27	++3SV+/10.6	3	D02- Unidad de fusibles 25A NEOZED DIN 49522	SIEMENS AG	5SE2325	
++3SV-F25_27	++3SV+/10.6	3	D02- Anillo calibrador 25A NEOZED	SIEMENS AG	5SH5025	004211
++3SV-F28_30	++3SV+/10.8	1	Elemento montaje de fusible 3-polos, D02, RiLine60	RITTAL-ZENTRALLAGER	SV 3418.010	
++3SV-F28_30	++3SV+/10.8	1	Cubierta de Protección contra contactos 3-polos, D02, RiLine60	RITTAL-ZENTRALLAGER	SV 3418.020	
++3SV-F28_30	++3SV+/10.8	3	D02- Tapa de tornillo E18 NEOZED DIN 49525	FERRAZ SHAWMUT	1715.0002	004190
++3SV-F28_30	++3SV+/10.8	3	Etiquetas de identificación para fusibles-D02	RITTAL-ZENTRALLAGER	SV 9320.080	000989
++3SV-F28_30	++3SV+/10.8	3	D02- Unidad de fusibles 25A NEOZED DIN 49522	SIEMENS AG	5SE2325	
++3SV-F28_30	++3SV+/10.8	3	D02- Anillo calibrador 25A NEOZED	SIEMENS AG	5SH5025	004211
++3SV-F31_33	++3SV+/11.1	1	Elemento montaje de fusible 3-polos, D02, RiLine60	RITTAL-ZENTRALLAGER	SV 3418.010	
++3SV-F31_33	++3SV+/11.1	1	Cubierta de Protección contra contactos 3-polos, D02, RiLine60	RITTAL-ZENTRALLAGER	SV 3418.020	
++3SV-F31_33	++3SV+/11.1	3	D02- Tapa de tornillo E18 NEOZED DIN 49525	FERRAZ SHAWMUT	1715.0002	004190
++3SV-F31_33	++3SV+/11.1	3	Etiquetas de identificación para fusibles-D02	RITTAL-ZENTRALLAGER	SV 9320.080	000989
++3SV-F31_33	++3SV+/11.1	3	D01- Unidad de fusibles 16A NEOZED DIN 49522	SIEMENS AG	5SE2316	
++3SV-F31_33	++3SV+/11.1	3	D02- Anillo calibrador 16A NEOZED	FERRAZ SHAWMUT	1706.016	004209
++3SV-F31_33	++3SV+/11.1	3	RESORTE DE RETENCION-NEOZED 2-16A D02	SIEMENS AG	5SH5400	004192

M = Cantidad Konzern Sachnr.: = No. material Consorcio (No. de almacen)

Lista de artículos de piezas

Denominación del componente	Página / ruta	M	Denominación de referencia	Fabricante	Número de referencia	Konzern Sachnr.
++3SV-F34_36	++3SV+/11.3	1	Elemento montaje de fusible 3-polos, D02, RiLine60	RITTAL-ZENTRALLAGER	SV 3418.010	
++3SV-F34_36	++3SV+/11.3	1	Cubierta de Protección contra contactos 3-polos, D02, RiLine60	RITTAL-ZENTRALLAGER	SV 3418.020	
++3SV-F34_36	++3SV+/11.3	3	D02- Tapa de tornillo E18 NEOZED DIN 49525	FERRAZ SHAWMUT	1715.0002	004190
++3SV-F34_36	++3SV+/11.3	3	Etiquetas de identificación para fusibles-D02	RITTAL-ZENTRALLAGER	SV 9320.080	000989
++3SV-F34_36	++3SV+/11.3	3	D02- Unidad de fusibles 25A NEOZED DIN 49522	SIEMENS AG	5SE2325	
++3SV-F34_36	++3SV+/11.3	3	D02- Anillo calibrador 25A NEOZED	SIEMENS AG	5SH5025	004211
++3SV-F37_39	++3SV+/12.1	1	Elemento montaje de fusible 3-polos, D02, RiLine60	RITTAL-ZENTRALLAGER	SV 3418.010	
++3SV-F37_39	++3SV+/12.1	1	Cubierta de Protección contra contactos 3-polos, D02, RiLine60	RITTAL-ZENTRALLAGER	SV 3418.020	
++3SV-F37_39	++3SV+/12.1	3	D02- Tapa de tornillo E18 NEOZED DIN 49525	FERRAZ SHAWMUT	1715.0002	004190
++3SV-F37_39	++3SV+/12.1	3	Etiquetas de identificación para fusibles-D02	RITTAL-ZENTRALLAGER	SV 9320.080	000989
++3SV-F37_39	++3SV+/12.1	3	D01- Unidad de fusibles 10A NEOZED DIN 49522	SIEMENS AG	5SE2310	004197
++3SV-F37_39	++3SV+/12.1	3	D02- Anillo calibrador 10A NEOZED	FERRAZ SHAWMUT	1706.010	004208
++3SV-F37_39	++3SV+/12.1	3	RESORTE DE RETENCION-NEOZED 2-16A D02	SIEMENS AG	5SH5400	004192
++3SV-F40_42	++3SV+/12.3	1	Elemento montaje de fusible 3-polos, D02, RiLine60	RITTAL-ZENTRALLAGER	SV 3418.010	
++3SV-F40_42	++3SV+/12.3	1	Cubierta de Protección contra contactos 3-polos, D02, RiLine60	RITTAL-ZENTRALLAGER	SV 3418.020	
++3SV-F40_42	++3SV+/12.3	3	D02- Tapa de tornillo E18 NEOZED DIN 49525	FERRAZ SHAWMUT	1715.0002	004190
++3SV-F40_42	++3SV+/12.3	3	Etiquetas de identificación para fusibles-D02	RITTAL-ZENTRALLAGER	SV 9320.080	000989
++3SV-F40_42	++3SV+/12.3	3	D01- Unidad de fusibles 10A NEOZED DIN 49522	SIEMENS AG	5SE2310	004197
++3SV-F40_42	++3SV+/12.3	3	D02- Anillo calibrador 10A NEOZED	FERRAZ SHAWMUT	1706.010	004208
++3SV-F40_42	++3SV+/12.3	3	RESORTE DE RETENCION-NEOZED 2-16A D02	SIEMENS AG	5SH5400	004192
++3SV-F43_45	++3SV+/12.5	1	Elemento montaje de fusible 3-polos, D02, RiLine60	RITTAL-ZENTRALLAGER	SV 3418.010	
++3SV-F43_45	++3SV+/12.5	1	Cubierta de Protección contra contactos 3-polos, D02, RiLine60	RITTAL-ZENTRALLAGER	SV 3418.020	
++3SV-F43_45	++3SV+/12.5	3	D02- Tapa de tornillo E18 NEOZED DIN 49525	FERRAZ SHAWMUT	1715.0002	004190
++3SV-F43_45	++3SV+/12.5	3	Etiquetas de identificación para fusibles-D02	RITTAL-ZENTRALLAGER	SV 9320.080	000989
++3SV-FQT1USV	++3SV+/15.1	1	Disyuntor 3-polos 6A-C	HAGEMEYER DEUTSCHLAND	PXL-C6/3	004165
++3SV-FQT2USV	++3SV+/15.6	1	Disyuntor 3-polos 6A-C	HAGEMEYER DEUTSCHLAND	PXL-C6/3	004165
++3SV-G1	++3SV+/16.0	1	Modulo redundante QUINT-ORING/24DC/2X40/1X80	PHOENIX CONTACT	2902879	
++3SV-KA1	++3SV+/19.1	1	Módulo de interfaz IM151-3 PN FO POF conexión fibra óptica para ET200S	SIEMENS AG	6ES7151-3BB23-0AB0	
++3SV-KA11	++3SV+/19.1	1	Módulo de potencia PM-E, DC 24V con diagnóstico (ET200S)	SIEMENS AG	6ES7138-4CA01-0AA0	
++3SV-KA11	++3SV+/19.1	1	Modulo terminales TM-P15 C23-A1 (ET200S)	SIEMENS AG	6ES7193-4CC30-0AA0	
++3SV-KA12	++3SV+/20.1	1	Módulo de potencia PM-E, DC 24V con diagnóstico (ET200S)	SIEMENS AG	6ES7138-4CA01-0AA0	
++3SV-KA12	++3SV+/20.1	1	Modulo terminales TM-P15 C23-A1 (ET200S)	SIEMENS AG	6ES7193-4CC30-0AA0	
++3SV-KA111	++3SV+/19.2	1	Módulo 4DI DC24V estándar para ET200S	SIEMENS AG	6ES7131-4BD01-0AA0	
++3SV-KA111	++3SV+/19.2	1	Modulo terminales TM-E15 C24-01 (ET200S)	SIEMENS AG	6ES7193-4CB30-0AA0	
++3SV-KA112	++3SV+/19.2	1	Módulo 4DI DC24V estándar para ET200S	SIEMENS AG	6ES7131-4BD01-0AA0	
++3SV-KA112	++3SV+/19.2	1	Modulo terminales TM-E15 C24-01 (ET200S)	SIEMENS AG	6ES7193-4CB30-0AA0	
++3SV-KA113	++3SV+/19.2	1	Módulo 4DI DC24V estándar para ET200S	SIEMENS AG	6ES7131-4BD01-0AA0	

M = Cantidad Konzern Sachnr.: = No. material Consorcio (No. de almacen)

Lista de artículos de piezas

Denominación del componente	Página / ruta	M	Denominación de referencia	Fabricante	Número de referencia	Konzern Sachnr.
++3SV-KA113	++3SV+/19.2	1	Modulo terminales TM-E15 C24-01 (ET200S)	SIEMENS AG	6ES7193-4CB30-0AA0	
++3SV-KA114	++3SV+/19.2	1	Módulo 4DI DC24V estándar para ET200S	SIEMENS AG	6ES7131-4BD01-0AA0	
++3SV-KA114	++3SV+/19.2	1	Modulo terminales TM-E15 C24-01 (ET200S)	SIEMENS AG	6ES7193-4CB30-0AA0	
++3SV-KA121	++3SV+/20.2	1	Módulo 4DO DC24V/0,5A estándar para ET200S	SIEMENS AG	6ES7132-4BD02-0AA0	
++3SV-KA121	++3SV+/20.2	1	Modulo terminales TM-E15 C24-01 (ET200S)	SIEMENS AG	6ES7193-4CB30-0AA0	
++3SV-MP1	++3SV+/3	1	LSC-Ventilación marcos finales SV 1150mm	FRIEDRICH LUETZE GMBH	381015F0004	
++3SV-N	++3SV+/4.3	1	Barra colectora E-Cu 30x5mm,447A,Länge=2400mm	RITTAL-ZENTRALLAGER	SV 3584.000	001078
++3SV-N	++3SV+/4.3	2	Soporte de barras 1-pol. Fijación interna., RiLine60	RITTAL-ZENTRALLAGER	SV 9340.030	
++3SV-N	++3SV+/4.3	9	Clemas de conexión SS 1,5-16mm² (universal)	WOEHNER GMBH U.CO.KG	01284	001083
++3SV-N	++3SV+/4.3	1	Clemas de conexión SS 16-70mm² (universal)	WOEHNER GMBH U.CO.KG	01287	001085
++3SV-N	++3SV+/4.3	1	Clemas de conexión SS 120-300mm²	WOEHNER GMBH U.CO.KG	01760	
++3SV-P1	++3SV+/5.4	1	Equipo de medición para medir parámetros eléctricos/ equipo de medición de energía	PHOENIX CONTACT	2901366	
++3SV-P1	++3SV+/5.4	1	Adaptador de riel	PHOENIX CONTACT	2902078	
++3SV-P1	++3SV+/5.4	1	Módulo de impulsos EEM-IMP-MA600	PHOENIX CONTACT	2904313	
++3SV-P1	++3SV+/5.4	1	Módulo de comunicación para EEM-ETH-MA600	PHOENIX CONTACT	2901373	
++3SV-PE	++3SV+/4.7	2	Soporte de barras 1-pol. Fijación interna., RiLine60	RITTAL-ZENTRALLAGER	SV 9340.030	
++3SV-PE	++3SV+/4.7	3	Clemas de conexión SS 1,5-16mm² (universal)	WOEHNER GMBH U.CO.KG	01284	001083
++3SV-PE	++3SV+/4.7	3	Clemas de conexión SS 16-70mm² (universal)	WOEHNER GMBH U.CO.KG	01287	001085
++3SV-PE	++3SV+/4.7	1	Clemas de conexión SS 95-185mm²	WOEHNER GMBH U.CO.KG	01318	
++3SV-Q1	++3SV+/6.0	1	Interruptor Seccionador 400A, N3-400, BG3	MOELLER ELECTRIC GMBH	266019	
++3SV-Q1	++3SV+/6.0	1	Kit de accesorios para interruptores seccionadores BG3	MOELLER ELECTRIC GMBH	71004993	
++3SV-Q1USV	++3SV+/7.4	1	HS Montaje frontal con contactos auxiliares 20A rojo/amarillo	SAELZER GMBH WENDEN	H216-41311-033N4	
++3SV-Q2USV	++3SV+/14.1	1	Disyuntor para protección de motor 5,5-8,0A	SIEMENS AG	3RV2011-1HA10	
++3SV-RF1	++3SV+/7.3	1	Protección de sobretensión tipo 2 VAL-CP-3S-350	PHOENIX CONTACT	2859521	
++3SV-RF2	++3SV+/16.3	1	Equipo de Protección de sobretensión Tipo 3 - PLT-SEC-T3-24-FM	PHOENIX CONTACT	2905223	
++3SV-RF3	++3SV+/16.7	1	Equipo de Protección de sobretensión Tipo 3 - PLT-SEC-T3-24-FM	PHOENIX CONTACT	2905223	
++3SV-SV-Schrank1200	++3SV+/2	1	Armario TS8206,Base,1200x2200x600mm,RAL7035	RITTAL-ZENTRALLAGER	TS 8206.998	
++3SV-SV-Schrank1200	++3SV+/2	1	Pared lateral de Armario 2.000x600mm RAL7035 (VE=2)	RITTAL-ZENTRALLAGER	TS 8106.235	
++3SV-SV-Schrank1200	++3SV+/2	1	Carril de montaje para la profundidad del gabinete 600mm, Longitud 590mm	RITTAL-ZENTRALLAGER	TS 8800.130	
++3SV-SV-Schrank1200	++3SV+/2	1	Manguera de cable, Diámetro 29mm, Polietileno	RITTAL-ZENTRALLAGER	SZ 2589.000	002625
++3SV-SV-Schrank1200	++3SV+/2	1	Soporte de manguera de cable, diámetro de 29mm²	RITTAL-ZENTRALLAGER	SZ 2591.000	002626
++3SV-T1	++3SV+/15.1	1	Fuente de alimentación QUINT-PS/ 3AC/24DC/40A/SFB	PHOENIX CONTACT	2866802	
++3SV-T1.1	++3SV+/15.2	1	Módulo respaldo	PHOENIX CONTACT	2320393	
++3SV-T01	++3SV+/14.1	1	Transformador SITAS 230V/8,7A/2kVA	SIEMENS AG	4AM6442-5CT10-0FA0	
++3SV-T2	++3SV+/15.6	1	Fuente de alimentación QUINT-PS/ 3AC/24DC/40A/SFB	PHOENIX CONTACT	2866802	
++3SV-T2.1	++3SV+/15.7	1	Módulo respaldo	PHOENIX CONTACT	2320393	
++3SV-W1	++3SV+/9.0	2	Pantalla soporte para perfil cubierta,RiLine60	RITTAL-ZENTRALLAGER	SV 9340.220	003189

M = Cantidad Konzern Sachnr.: = No. material Consorcio (No. de almacen)

Lista de artículos de piezas

Denominación del componente	Página / ruta	M	Denominación de referencia	Fabricante	Número de referencia	Konzern Sachnr.
++3SV-W1	++3SV+/9.0	1	Bandeja de piso 900mm,RiLine60	RITTAL-ZENTRALLAGER	SV 9340.120	
++3SV-W1	++3SV+/9.0	2	Cubiertas finales para soporte de riel,RiLine60	RITTAL-ZENTRALLAGER	SV 9340.070	000984
++3SV-W1	++3SV+/9.0	3	Soporte de barras 3 polos, fijación interna,RiLine60	RITTAL-ZENTRALLAGER	SV 9340.000	000981
++3SV-W1	++3SV+/9.0	2	Barra colectora E-Cu 30x5mm,447A,Länge=2400mm	RITTAL-ZENTRALLAGER	SV 3584.000	001078
++3SV-W1	++3SV+/9.0	1	Cubiertas laterales para bases portafusibles	RITTAL-ZENTRALLAGER	SV 3093.010	
++3SV-W1	++3SV+/9.0	1	Adaptador de conexión 800A, terminación arriba+abajo,RiLine60	RITTAL-ZENTRALLAGER	SV 9342.280	003159
++3SV-W1	++3SV+/9.0	1	Perfiles Cubierta 700 mm, RiLine60	RITTAL-ZENTRALLAGER	SV 9340.200	003187
++3SV-W2	++3SV+/13.0	2	Pantalla soporte para perfil cubierta,RiLine60	RITTAL-ZENTRALLAGER	SV 9340.220	003189
++3SV-W2	++3SV+/13.0	1	Bandeja de piso 900mm,RiLine60	RITTAL-ZENTRALLAGER	SV 9340.120	
++3SV-W2	++3SV+/13.0	2	Cubiertas finales para soporte de riel,RiLine60	RITTAL-ZENTRALLAGER	SV 9340.070	000984
++3SV-W2	++3SV+/13.0	3	Soporte de barras 3 polos, fijación interna,RiLine60	RITTAL-ZENTRALLAGER	SV 9340.000	000981
++3SV-W2	++3SV+/13.0	2	Barra colectora E-Cu 30x5mm,447A,Länge=2400mm	RITTAL-ZENTRALLAGER	SV 3584.000	001078
++3SV-W2	++3SV+/13.0	1	Cubiertas laterales para bases portafusibles	RITTAL-ZENTRALLAGER	SV 3093.010	
++3SV-W2	++3SV+/13.0	1	Adaptador de conexión 800A, terminación arriba+abajo,RiLine60	RITTAL-ZENTRALLAGER	SV 9342.280	003159
++3SV-W2	++3SV+/13.0	1	Perfiles Cubierta 700 mm, RiLine60	RITTAL-ZENTRALLAGER	SV 9340.200	003187
++3SV-WN1	++3SV+/9.0	3	Soporte para barras colectoras (STN2,5-35)	PHOENIX CONTACT	3037669	
++3SV-WN1	++3SV+/9.0	1	Clemas de conexión 3x10mm,azul	PHOENIX CONTACT	0423014	
++3SV-WN1	++3SV+/9.0	1	Barra colectora de Neutro, 3x10mm, Largo 1m	PHOENIX CONTACT	0402174	
++3SV-WN2	++3SV+/12.0	3	Soporte para barras colectoras (STN2,5-35)	PHOENIX CONTACT	3037669	
++3SV-WN2	++3SV+/12.0	1	Clemas de conexión 3x10mm,azul	PHOENIX CONTACT	0423014	
++3SV-WN2	++3SV+/12.0	1	Barra colectora de Neutro, 3x10mm, Largo 1m	PHOENIX CONTACT	0402174	
++3SV-XL	++3SV+/8.1	6	Tope final de montaje rápido para clemas 35	PHOENIX CONTACT	3022218	
++3SV-XL	++3SV+/8.1	2	Tapa para Borne STI, D-STI 10/16	PHOENIX CONTACT	3038309	002158
++3SV-XL	++3SV+/8.1	11	Clema conexión por resorte Tiras blancas sin rotular STS10 ZB 10	PHOENIX CONTACT	1053001	002137
++3SV-XL	++3SV+/8.1	1	Tapa para borne ST, D-ST 6-TWIN	PHOENIX CONTACT	3036767	
++3SV-XL	++3SV+/8.1	1	Tapa para borne STS, D-STS 2,5-Quattro	PHOENIX CONTACT	3031762	002191
++3SV-XL	++3SV+/8.1	1	Clema de conexión por resorte STS 2,5-Quattro Zackband ZB5	PHOENIX CONTACT	1050004	002153
++3SV-XL	++3SV+/8.1	1	Clema con. por resorte .STS6 Zackband ZB 8 sin imp	PHOENIX CONTACT	1052002	002134
++3SV-XL	++3SV+/6.3	1	Clema de conexión por resorte ST 6-TWIN 3 conexiones-6mm²	PHOENIX CONTACT	3036466	
	++3SV+/6.3	1		PHOENIX CONTACT		
	++3SV+/6.3	1		PHOENIX CONTACT		
++3SV-XL	++3SV+/6.2	1	Clema ST6 TWIN-BU 3L	PHOENIX CONTACT	3036479	
	++3SV+/8.0	1		PHOENIX CONTACT		
++3SV-XL	++3SV+/6.2	1	Clema_ST6_TWIN-PE_3L	PHOENIX CONTACT	3036482	
++3SV-XL	++3SV+/6.5	1	Clema conexión por resorte STS 2,5-Quattro clemas de cuatro hilos.	PHOENIX CONTACT	3031746	002162
	++3SV+/6.6	1		PHOENIX CONTACT		
	++3SV+/6.6	1		PHOENIX CONTACT		

M = Cantidad Konzern Sachnr.: = No. material Consorcio (No. de almacen)

Lista de artículos de piezas

Denominación del componente	Página / ruta	M	Denominación de referencia	Fabricante	Número de referencia	Konzern Sachnr.
	++3SV+/8.7	1		PHOENIX CONTACT		
	++3SV+/8.8	1		PHOENIX CONTACT		
	++3SV+/8.8	1		PHOENIX CONTACT		
++3SV-XL	++3SV+/6.5	1	Clema conexión por resorte ST 2,5-Quattro, azul	PHOENIX CONTACT	3036288	
	++3SV+/8.1	1		PHOENIX CONTACT		
++3SV-XL	++3SV+/6.6	1	Clema conexión por resorte STS 2,5-Quattro-PE clemas de cuatro hilos.	PHOENIX CONTACT	3031759	002164
	++3SV+/8.8	1		PHOENIX CONTACT		
++3SV-XL	++3SV+/9.1	1	Clema conexión por resorte STI 10, gris	PHOENIX CONTACT	3038215	
	++3SV+/9.2	1		PHOENIX CONTACT		
	++3SV+/9.2	1		PHOENIX CONTACT		
	++3SV+/9.3	1		PHOENIX CONTACT		
	++3SV+/9.3	1		PHOENIX CONTACT		
	++3SV+/9.3	1		PHOENIX CONTACT		
	++3SV+/9.5	1		PHOENIX CONTACT		
	++3SV+/9.5	1		PHOENIX CONTACT		
	++3SV+/9.5	1		PHOENIX CONTACT		
	++3SV+/9.6	1		PHOENIX CONTACT		
	++3SV+/9.7	1		PHOENIX CONTACT		
	++3SV+/9.7	1		PHOENIX CONTACT		
	++3SV+/9.8	1		PHOENIX CONTACT		
	++3SV+/9.8	1		PHOENIX CONTACT		
	++3SV+/9.8	1		PHOENIX CONTACT		
	++3SV+/10.1	1		PHOENIX CONTACT		
	++3SV+/10.2	1		PHOENIX CONTACT		
	++3SV+/10.2	1		PHOENIX CONTACT		
	++3SV+/10.3	1		PHOENIX CONTACT		
	++3SV+/10.3	1		PHOENIX CONTACT		
	++3SV+/10.3	1		PHOENIX CONTACT		
	++3SV+/10.5	1		PHOENIX CONTACT		
	++3SV+/10.5	1		PHOENIX CONTACT		
	++3SV+/10.5	1		PHOENIX CONTACT		
	++3SV+/10.6	1		PHOENIX CONTACT		
	++3SV+/10.7	1		PHOENIX CONTACT		
	++3SV+/10.7	1		PHOENIX CONTACT		
	++3SV+/10.8	1		PHOENIX CONTACT		
	++3SV+/10.8	1		PHOENIX CONTACT		
	++3SV+/10.8	1		PHOENIX CONTACT		

M = Cantidad Konzern Sachnr.: = No. material Consorcio (No. de almacen)

Lista de artículos de piezas

Denominación del componente	Página / ruta	M	Denominación de referencia	Fabricante	Número de referencia	Konzern Sachnr.
	++3SV+/11.1	1		PHOENIX CONTACT		
	++3SV+/11.2	1		PHOENIX CONTACT		
	++3SV+/11.2	1		PHOENIX CONTACT		
	++3SV+/11.3	1		PHOENIX CONTACT		
	++3SV+/11.3	1		PHOENIX CONTACT		
	++3SV+/11.3	1		PHOENIX CONTACT		
	++3SV+/12.1	1		PHOENIX CONTACT		
	++3SV+/12.2	1		PHOENIX CONTACT		
	++3SV+/12.2	1		PHOENIX CONTACT		
	++3SV+/12.3	1		PHOENIX CONTACT		
	++3SV+/12.3	1		PHOENIX CONTACT		
	++3SV+/12.3	1		PHOENIX CONTACT		
	++3SV+/12.5	1		PHOENIX CONTACT		
	++3SV+/12.5	1		PHOENIX CONTACT		
	++3SV+/12.5	1		PHOENIX CONTACT		
++3SV-XL	++3SV+/9.2	1	Clema conexión por resorte STN 10, azul	PHOENIX CONTACT	3038244	
	++3SV+/9.4	1		PHOENIX CONTACT		
	++3SV+/9.5	1		PHOENIX CONTACT		
	++3SV+/9.7	1		PHOENIX CONTACT		
	++3SV+/9.9	1		PHOENIX CONTACT		
	++3SV+/10.2	1		PHOENIX CONTACT		
	++3SV+/10.4	1		PHOENIX CONTACT		
	++3SV+/10.5	1		PHOENIX CONTACT		
	++3SV+/10.7	1		PHOENIX CONTACT		
	++3SV+/10.9	1		PHOENIX CONTACT		
	++3SV+/11.2	1		PHOENIX CONTACT		
	++3SV+/11.4	1		PHOENIX CONTACT		
	++3SV+/12.2	1		PHOENIX CONTACT		
	++3SV+/12.4	1		PHOENIX CONTACT		
	++3SV+/12.5	1		PHOENIX CONTACT		
++3SV-XL	++3SV+/9.2	1	Clema conexión por resorte STI 10-PE, verde-amarillo	PHOENIX CONTACT	3038231	
	++3SV+/9.4	1		PHOENIX CONTACT		
	++3SV+/9.5	1		PHOENIX CONTACT		
	++3SV+/9.7	1		PHOENIX CONTACT		
	++3SV+/9.9	1		PHOENIX CONTACT		
	++3SV+/10.2	1		PHOENIX CONTACT		
	++3SV+/10.4	1		PHOENIX CONTACT		

M = Cantidad Konzern Sachnr.: = No. material Consorcio (No. de almacen)

Lista de artículos de piezas

Denominación del componente	Página / ruta	M	Denominación de referencia	Fabricante	Número de referencia	Konzern Sachnr.
	++3SV+/10.5	1		PHOENIX CONTACT		
	++3SV+/10.7	1		PHOENIX CONTACT		
	++3SV+/10.9	1		PHOENIX CONTACT		
	++3SV+/11.2	1		PHOENIX CONTACT		
	++3SV+/11.4	1		PHOENIX CONTACT		
	++3SV+/12.2	1		PHOENIX CONTACT		
	++3SV+/12.4	1		PHOENIX CONTACT		
	++3SV+/12.5	1		PHOENIX CONTACT		
++3SV-XLBEL	++3SV+/8.1	2	Tope final de montaje rápido para clemas 35	PHOENIX CONTACT	3022218	
++3SV-XLBEL	++3SV+/8.1	1	Tapa para borne STS, D-STS 2,5-Quattro	PHOENIX CONTACT	3031762	002191
++3SV-XLBEL	++3SV+/8.1	1	Clema de conexión por resorte STS 2,5-Quattro Zackband ZB5	PHOENIX CONTACT	1050004	002153
++3SV-XLBEL	++3SV+/8.1	1	Clema conexión por resorte STS 2,5-Quattro clemas de cuatro hilos.	PHOENIX CONTACT	3031746	002162
	++3SV+/8.4	1		PHOENIX CONTACT		
	++3SV+/8.5	1		PHOENIX CONTACT		
++3SV-XLBEL	++3SV+/8.2	1	Clema conexión por resorte ST 2,5-Quattro, azul	PHOENIX CONTACT	3036288	
	++3SV+/8.4	1		PHOENIX CONTACT		
	++3SV+/8.5	1		PHOENIX CONTACT		
++3SV-XLBEL	++3SV+/8.2	1	Clema conexión por resorte STS 2,5-Quattro-PE clemas de cuatro hilos.	PHOENIX CONTACT	3031759	002164
	++3SV+/8.4	1		PHOENIX CONTACT		
	++3SV+/8.5	1		PHOENIX CONTACT		
++3SV-XLM1.1	++3SV+/5.2	1	Transformador de medida clema de separación	PHOENIX CONTACT	3212300	
++3SV-XLM1.2	++3SV+/5.2	1	Clemas de paso	PHOENIX CONTACT	3212301	
++3SV-XLM2.1	++3SV+/5.2	1	Transformador de medida clema de separación	PHOENIX CONTACT	3212300	
++3SV-XLM2.2	++3SV+/5.2	1	Clemas de paso	PHOENIX CONTACT	3212301	
++3SV-XLM3.1	++3SV+/5.2	1	Transformador de medida clema de separación	PHOENIX CONTACT	3212300	
++3SV-XLM3.2	++3SV+/5.2	1	Clemas de paso	PHOENIX CONTACT	3212301	
++3SV-XLUSV	++3SV+/7.1	2	Tope final de montaje rápido para clemas 35	PHOENIX CONTACT	3022218	
++3SV-XLUSV	++3SV+/7.1	1	Tapa para borne STS, D-STS 2,5-Quattro	PHOENIX CONTACT	3031762	002191
++3SV-XLUSV	++3SV+/7.1	1	Tapa para borne ST, D-ST 6-TWIN	PHOENIX CONTACT	3036767	
++3SV-XLUSV	++3SV+/7.1	1	Tapa para Borne STI, D-STI 10/16	PHOENIX CONTACT	3038309	002158
++3SV-XLUSV	++3SV+/7.1	1	Clema de conexión por resorte STS 2,5-Quattro Zackband ZB5	PHOENIX CONTACT	1050004	002153
++3SV-XLUSV	++3SV+/7.1	1	Clema con. por resorte .STS6 Zackband ZB 8 sin imp	PHOENIX CONTACT	1052002	002134
++3SV-XLUSV	++3SV+/7.1	1	Clema conexión por resorte Tiras blancas sin rotular STS10 ZB 10	PHOENIX CONTACT	1053001	002137
++3SV-XLUSV	++3SV+/7.1	2	Conector cruz f.ST-Borne 2 pol. FBS 2-10	PHOENIX CONTACT	3005947	
++3SV-XLUSV	++3SV+/7.1	1	Clema de conexión por resorte ST 6-TWIN 3 conexiones-6mm²	PHOENIX CONTACT	3036466	
	++3SV+/7.1	1		PHOENIX CONTACT		
	++3SV+/7.1	1		PHOENIX CONTACT		

M = Cantidad Konzern Sachnr.: = No. material Consorcio (No. de almacen)

Lista de artículos de piezas

Denominación del componente	Página / ruta	M	Denominación de referencia	Fabricante	Número de referencia	Konzern Sachnr.
++3SV-XLUSV	++3SV+/7.2	1	Clema ST6 TWIN-BU 3L	PHOENIX CONTACT	3036479	
++3SV-XLUSV	++3SV+/7.2	1	Clema_ST6_TWIN-PE_3L	PHOENIX CONTACT	3036482	
++3SV-XLUSV	++3SV+/7.4	1	Clema conexión por resorte STS 2,5-Quattro clemas de cuatro hilos.	PHOENIX CONTACT	3031746	002162
	++3SV+/7.4	1		PHOENIX CONTACT		
	++3SV+/7.4	1		PHOENIX CONTACT		
	++3SV+/14.4	1		PHOENIX CONTACT		
++3SV-XLUSV	++3SV+/14.5	1	Clema conexión por resorte ST 2,5-Quattro, azul	PHOENIX CONTACT	3036288	
++3SV-XLUSV	++3SV+/14.5	1	Clema conexión por resorte STS 2,5-Quattro-PE clemas de cuatro hilos.	PHOENIX CONTACT	3031759	002164
++3SV-XLUSV	++3SV+/16.1	1	Clema conexión por resorte STI 10, gris	PHOENIX CONTACT	3038215	
	++3SV+/16.1	1		PHOENIX CONTACT		
	++3SV+/16.1	1		PHOENIX CONTACT		
	++3SV+/16.1	1		PHOENIX CONTACT		
	++3SV+/16.2	1		PHOENIX CONTACT		
	++3SV+/16.2	1		PHOENIX CONTACT		
	++3SV+/16.5	1		PHOENIX CONTACT		
	++3SV+/16.5	1		PHOENIX CONTACT		
	++3SV+/16.5	1		PHOENIX CONTACT		
	++3SV+/16.6	1		PHOENIX CONTACT		
	++3SV+/16.6	1		PHOENIX CONTACT		
++3SV-XLUSV	++3SV+/16.2	1	Clema conexión por resorte STI 10-PE, verde-amarillo	PHOENIX CONTACT	3038231	
	++3SV+/16.6	1		PHOENIX CONTACT		
++3SV-XLXM	++3SV+/5.1	2	Tope final de montaje rápido para clemas 35	PHOENIX CONTACT	3022218	
++3SV-XLXM	++3SV+/5.1	1	Tapa para borne STS, D-STS 2,5-Quattro	PHOENIX CONTACT	3031762	002191
++3SV-XLXM	++3SV+/5.1	1	Clema de conexión por resorte STS 2,5-Quattro Zackband ZB5	PHOENIX CONTACT	1050004	002153
++3SV-XLXM	++3SV+/5.7	1	Clema conexión por resorte ST 2,5-Quattro, azul	PHOENIX CONTACT	3036288	
++3SV-XLXM	++3SV+/5.7	1	Clema conexión por resorte STS 2,5-Quattro clemas de cuatro hilos.	PHOENIX CONTACT	3031746	002162
++3SV-XP	++3SV+/18.1	2	Tope final de montaje rápido para clemas 35	PHOENIX CONTACT	3022218	
++3SV-XP	++3SV+/18.1	1	Tapa para borne ST D-ST 2,5-Quattro	PHOENIX CONTACT	3030514	
++3SV-XP	++3SV+/18.1	3	Conector cruz f.ST/STS-Borne 3 pol.FBS 3-5	PHOENIX CONTACT	3030174	002152
++3SV-XP	++3SV+/18.1	2	Conector cruz f.ST/STS-Borne 2 pol.FBS 2-5	PHOENIX CONTACT	3030161	002151
++3SV-XP	++3SV+/18.1	3	Placa de separación ST4 Quattro	PHOENIX CONTACT	3030815	
++3SV-XP	++3SV+/18.1	1	Clema de conexión por resorte STS 2,5-Quattro Zackband ZB5	PHOENIX CONTACT	1050004	002153
++3SV-XP	++3SV+/18.7	1	Clema conexión por resorte ST 2,5-Quattro gris de cuatro hilos		3031306	
	++3SV+/18.7	1				
	++3SV+/18.1	1				
	++3SV+/18.1	1				
	++3SV+/18.1	1				

M = Cantidad Konzern Sachnr.: = No. material Consorcio (No. de almacen)

Lista de artículos de piezas

Denominación del componente	Página / ruta	M	Denominación de referencia	Fabricante	Número de referencia	Konzern Sachnr.
	++3SV+/18.2	1				
	++3SV+/18.3	1				
	++3SV+/18.3	1				
	++3SV+/18.3	1				
++3SV-XP	++3SV+/18.5	1	Clema conexión por resorte ST 2,5-Quattro, verde-amarillo		3031322	
++3SV-XSM1.1	++3SV+/5.2	1	Clavija de clema de separación	PHOENIX CONTACT	3212304	
++3SV-XSM1.1	++3SV+/5.2	1	Tapa Final para Transformador de Medida clema de separación	PHOENIX CONTACT	3212303	
++3SV-XSM2.1	++3SV+/5.2	1	Clavija de clema de separación	PHOENIX CONTACT	3212304	
++3SV-XSM2.1	++3SV+/5.2	1	Tapa Final para Transformador de Medida clema de separación	PHOENIX CONTACT	3212303	
++3SV-XSM3.1	++3SV+/5.2	1	Clavija de clema de separación	PHOENIX CONTACT	3212304	
++3SV-XSM3.1	++3SV+/5.2	1	Tapa Final para Transformador de Medida clema de separación	PHOENIX CONTACT	3212303	
++3BS+ALLG-B2	++3BS+ALLG/10.7	1	Termostato para ventilador de armario	RITTAL-ZENTRALLAGER	SK3110 nach Rücksprache	001094
++3BS+ALLG-BS-Schrank800	++3BS+ALLG/1	1	Armario TS8806,Base,800x2200x600mm,RAL7035	RITTAL-ZENTRALLAGER	TS 8806.998	
++3BS+ALLG-BS-Schrank800	++3BS+ALLG/1	1	Pared lateral de Armario 2.000x600mm RAL7035 (VE=2)	RITTAL-ZENTRALLAGER	TS 8106.235	
++3BS+ALLG-BS-Schrank800	++3BS+ALLG/1	1	Pupitre Ancho 413mm para un ancho de puerta 600mm	RITTAL-ZENTRALLAGER	TS4638.600	
++3BS+ALLG-BS-Schrank800	++3BS+ALLG/1	1	Bolsa para esquema de conexiones ancho 455mm para ancho de Puerta 600mm	RITTAL-ZENTRALLAGER	TS4116.000	
++3BS+ALLG-F1	++3BS+ALLG/3.1	1	Disyuntor 10A C	HAGEMEYER DEUTSCHLAND	PXL-C10/1	004159
++3BS+ALLG-F2	++3BS+ALLG/3.3	1	Disyuntor 10A C	HAGEMEYER DEUTSCHLAND	PXL-C10/1	004159
++3BS+ALLG-F3	++3BS+ALLG/3.5	1	Disyuntor 10A C	HAGEMEYER DEUTSCHLAND	PXL-C10/1	004159
++3BS+ALLG-F4	++3BS+ALLG/3.7	1	Disyuntor 10A C	HAGEMEYER DEUTSCHLAND	PXL-C10/1	004159
++3BS+ALLG-F5	++3BS+ALLG/3.9	1	Disyuntor 10A C	HAGEMEYER DEUTSCHLAND	PXL-C10/1	004159
++3BS+ALLG-F6	++3BS+ALLG/4.1	1	Disyuntor 10A C	HAGEMEYER DEUTSCHLAND	PXL-C10/1	004159
++3BS+ALLG-F7	++3BS+ALLG/4.3	1	Disyuntor 10A C	HAGEMEYER DEUTSCHLAND	PXL-C10/1	004159
++3BS+ALLG-F8	++3BS+ALLG/5.1	1	Disyuntor 10A C	HAGEMEYER DEUTSCHLAND	PXL-C10/1	004159
++3BS+ALLG-F9	++3BS+ALLG/5.3	1	Disyuntor 10A C	HAGEMEYER DEUTSCHLAND	PXL-C10/1	004159
++3BS+ALLG-F10	++3BS+ALLG/5.5	1	Disyuntor 10A C	HAGEMEYER DEUTSCHLAND	PXL-C10/1	004159
++3BS+ALLG-F11	++3BS+ALLG/5.7	1	Disyuntor 10A C	HAGEMEYER DEUTSCHLAND	PXL-C10/1	004159
++3BS+ALLG-F12	++3BS+ALLG/5.9	1	Disyuntor 10A C	HAGEMEYER DEUTSCHLAND	PXL-C10/1	004159
++3BS+ALLG-F13	++3BS+ALLG/8.1	1	Disyuntor 2A C	HAGEMEYER DEUTSCHLAND	PXL-C2/1	004154
++3BS+ALLG-F14	++3BS+ALLG/8.3	1	Disyuntor 2A C	HAGEMEYER DEUTSCHLAND	PXL-C2/1	004154
++3BS+ALLG-F15	++3BS+ALLG/11.0	1	Disyuntor 2A C	HAGEMEYER DEUTSCHLAND	PXL-C2/1	004154
++3BS+ALLG-F16	++3BS+ALLG/11.0	1	Disyuntor 2A C	HAGEMEYER DEUTSCHLAND	PXL-C2/1	004154
++3BS+ALLG-F17	++3BS+ALLG/11.0	1	Disyuntor 2A C	HAGEMEYER DEUTSCHLAND	PXL-C2/1	004154
++3BS+ALLG-F18	++3BS+ALLG/12.0	1	Disyuntor 2A C	HAGEMEYER DEUTSCHLAND	PXL-C2/1	004154
++3BS+ALLG-F19	++3BS+ALLG/9.1	1	Disyuntor 2A C	HAGEMEYER DEUTSCHLAND	PXL-C2/1	004154
++3BS+ALLG-F20	++3BS+ALLG/9.4	1	Disyuntor 2A C	HAGEMEYER DEUTSCHLAND	PXL-C2/1	004154
++3BS+ALLG-F21	++3I1+/2.5	1	Disyuntor 2A C	HAGEMEYER DEUTSCHLAND	PXL-C2/1	004154

M = Cantidad Konzern Sachnr.: = No. material Consorcio (No. de almacen)

Lista de artículos de piezas

Denominación del componente	Página / ruta	M	Denominación de referencia	Fabricante	Número de referencia	Konzern Sachnr.
++3BS+ALLG-K0	++3BS+ALLG/7.1	1	SIRIUS HS, 6S+2Ö, 24V+Varistor con LED, Generación 2	SIEMENS AG	3RH2262-2BB40+3RT2916-1JJ00	
++3BS+ALLG-KA1	++3BS+ALLG/11.1	1	Módulo de interfaz IM151-3 PN FO POF conexión fibra óptica para ET200S	SIEMENS AG	6ES7151-3BB23-0AB0	
++3BS+ALLG-KA2	++3BS+ALLG/8.4	1	Switch 9 puertos Ethernet de alta velocidad	HIRSCHMANN GMBH	RS20-0900MMM2SDAEHH08.0	
++3BS+ALLG-KA3	++3BS+ALLG/8.3	1	PN IRT Switch, Scalance X202-2PIRT	SIEMENS AG	6GK5202-2BH00-2BA3	
++3BS+ALLG-KA4	++3BS+ALLG/8.6	1	Scalance XF208 MANAGED IE SWITCH, 8x RJ45 PORTS	SIEMENS AG	6GK5208-0BA00-2AF2	
++3BS+ALLG-KA5	++3BS+ALLG/9.0	1	PN/PN-Acoplador Profinet	SIEMENS AG	6ES7158-3AD01-0XA0	
++3BS+ALLG-KA11	++3BS+ALLG/11.1	1	Módulo de potencia PM-E, DC 24V con diagnóstico (ET200S)	SIEMENS AG	6ES7138-4CA01-0AA0	
++3BS+ALLG-KA11	++3BS+ALLG/11.1	1	Modulo terminales TM-P15 C23-A1 (ET200S)	SIEMENS AG	6ES7193-4CC30-0AA0	
++3BS+ALLG-KA12	++3BS+ALLG/11.1	1	Módulo de potencia PM-E, DC 24V con diagnóstico (ET200S)	SIEMENS AG	6ES7138-4CA01-0AA0	
++3BS+ALLG-KA12	++3BS+ALLG/11.1	1	Modulo terminales TM-P15 C23-A1 (ET200S)	SIEMENS AG	6ES7193-4CC30-0AA0	
++3BS+ALLG-KA13	++3BS+ALLG/12.1	1	Módulo de potencia PM-E, DC 24V con diagnóstico (ET200S)	SIEMENS AG	6ES7138-4CA01-0AA0	
++3BS+ALLG-KA13	++3BS+ALLG/12.1	1	Modulo terminales TM-P15 C23-A1 (ET200S)	SIEMENS AG	6ES7193-4CC30-0AA0	
++3BS+ALLG-KA111	++3BS+ALLG/11.2	1	Módulo 4DI DC24V estándar para ET200S	SIEMENS AG	6ES7131-4BD01-0AA0	
++3BS+ALLG-KA111	++3BS+ALLG/11.2	1	Modulo terminales TM-E15 C24-01 (ET200S)	SIEMENS AG	6ES7193-4CB30-0AA0	
++3BS+ALLG-KA121	++3BS+ALLG/11.2	1	Módulo 4DO DC24V/0,5A estándar para ET200S	SIEMENS AG	6ES7132-4BD02-0AA0	
++3BS+ALLG-KA121	++3BS+ALLG/11.2	1	Modulo terminales TM-E15 C24-01 (ET200S)	SIEMENS AG	6ES7193-4CB30-0AA0	
++3BS+ALLG-KA131	++3BS+ALLG/12.2	1	Módulo-F 4/8F-DI DC24V para ET200S	SIEMENS AG	6ES7138-4FA05-0AB0	
++3BS+ALLG-KA131	++3BS+ALLG/12.2	1	Módulo terminales TM-E30 C44-A1 (ET200S)	SIEMENS AG	6ES7193-4CG30-0AA0	
++3BS+ALLG-KU	++3BS+ALLG/8.0	1	S7-300 Módulo central 319F-3PN/DP (Profinet)	SIEMENS AG	6ES7318-3FL01-0AB0	
++3BS+ALLG-KU	++3BS+ALLG/8.0	1	S7-300 Riel L=160mm	SIEMENS AG	6ES7390-1AB60-0AA0	
++3BS+ALLG-KU	++3BS+ALLG/8.0	1	Tarjeta de Memoria Micro 8MB para CPU319F	SIEMENS AG	6ES7953-8LP31-0AA0	
++3BS+ALLG-KU	++3BS+ALLG/8.0	1	Adaptador para Siemens SPS S7	FRIEDRICH LUETZE GMBH	331040	
++3BS+ALLG-MP1	++3BS+ALLG/2	1	LSC-Ventilación marcos finales BS 750mm	FRIEDRICH LUETZE GMBH	381029F0004	
++3BS+ALLG-W1	++3BS+ALLG/3.0	1	Riel de peine 1 polo 16mm²	MOELLER ELECTRIC GMBH	EVG/1PHAS/12MODUL 215637	
++3BS+ALLG-X1	++ANLINF+PNTOPO/3.1	1	Regletas de montaje Outlet fibra óptica,SC-Duplex, Multimodo	WEIDMUELLER GMBH + CO.	8946970000	
++3BS+ALLG-X1.1	++ANLINF+PNTOPO/3.2	1	Regletas de montaje Outlet fibra óptica,SC-Duplex, Multimodo	WEIDMUELLER GMBH + CO.	8946970000	
++3BS+ALLG-XL	++3BS+ALLG/10.0	2	Tope final de montaje rápido para clemas 35	PHOENIX CONTACT	3022218	
++3BS+ALLG-XL	++3BS+ALLG/10.0	1	Tapa para borne STS, D-STS 2,5-Quattro	PHOENIX CONTACT	3031762	002191
++3BS+ALLG-XL	++3BS+ALLG/10.0	5	Clema de conexión por resorte STS 2,5-Quattro Zackband ZB5	PHOENIX CONTACT	1050004	002153
++3BS+ALLG-XL	++3BS+ALLG/7.6	1	Clema conexión por resorte STS 2,5-Quattro clemas de cuatro hilos.	PHOENIX CONTACT	3031746	002162
	++3BS+ALLG/7.6	1		PHOENIX CONTACT		
	++3BS+ALLG/7.6	1		PHOENIX CONTACT		
	++3BS+ALLG/7.6	1		PHOENIX CONTACT		
	++3BS+ALLG/8.3	1		PHOENIX CONTACT		
	++3BS+ALLG/8.5	1		PHOENIX CONTACT		
	++3BS+ALLG/8.6	1		PHOENIX CONTACT		
	++3BS+ALLG/9.1	1		PHOENIX CONTACT		

M = Cantidad Konzern Sachnr.: = No. material Consorcio (No. de almacen)

Lista de artículos de piezas

Denominación del componente	Página / ruta	M	Denominación de referencia	Fabricante	Número de referencia	Konzern Sachnr.
	++3BS+ALLG/9.1	1		PHOENIX CONTACT		
	++3BS+ALLG/9.1	1		PHOENIX CONTACT		
	++3BS+ALLG/9.4	1		PHOENIX CONTACT		
	++3BS+ALLG/9.4	1		PHOENIX CONTACT		
	++3BS+ALLG/10.4	1		PHOENIX CONTACT		
	++3BS+ALLG/10.4	1		PHOENIX CONTACT		
	++3BS+ALLG/10.5	1		PHOENIX CONTACT		
	++3BS+ALLG/10.5	1		PHOENIX CONTACT		
	++3BS+ALLG/10.7	1		PHOENIX CONTACT		
	++3BS+ALLG/10.7	1		PHOENIX CONTACT		
	++3BS+ALLG/10.8	1		PHOENIX CONTACT		
	++3I1+/2.2	1		PHOENIX CONTACT		
	++3I1+/2.2	1		PHOENIX CONTACT		
	++3I1+/2.3	1		PHOENIX CONTACT		
	++3I1+/2.3	1		PHOENIX CONTACT		
	++3I1+/2.4	1		PHOENIX CONTACT		
	++3I1+/2.4	1		PHOENIX CONTACT		
	++3I1+/2.4	1		PHOENIX CONTACT		
	++3I1+/2.4	1		PHOENIX CONTACT		
	++3I1+/2.5	1		PHOENIX CONTACT		
	++3I1+/2.5	1		PHOENIX CONTACT		
	++3I1+/2.7	1		PHOENIX CONTACT		
	++3I1+/2.7	1		PHOENIX CONTACT		
	++3I1+/2.8	1		PHOENIX CONTACT		
	++3I1+/2.8	1		PHOENIX CONTACT		
	++3I1+/2.9	1		PHOENIX CONTACT		
	++3I1+/2.9	1		PHOENIX CONTACT		
	++3I1+/2.9	1		PHOENIX CONTACT		
++3BS+ALLG-XL	++3BS+ALLG/9.2	1	Clema conexión por resorte STS 2,5-Quattro-PE clemas de cuatro hilos.	PHOENIX CONTACT	3031759	002164
	++3BS+ALLG/9.4	1		PHOENIX CONTACT		
	++3BS+ALLG/10.5	1		PHOENIX CONTACT		
	++3BS+ALLG/10.5	1		PHOENIX CONTACT		
	++3BS+ALLG/10.8	1		PHOENIX CONTACT		
	++3I1+/2.9	1		PHOENIX CONTACT		
++3BS+ALLG-XLBEL	++3BS+ALLG/10.0	2	Tope final de montaje rápido para clemas 35	PHOENIX CONTACT	3022218	
++3BS+ALLG-XLBEL	++3BS+ALLG/10.0	1	Tapa para borne STS, D-STS 2,5-Quattro	PHOENIX CONTACT	3031762	002191
++3BS+ALLG-XLBEL	++3BS+ALLG/10.0	1	Clema de conexión por resorte STS 2,5-Quattro Zackband ZB5	PHOENIX CONTACT	1050004	002153

M = Cantidad Konzern Sachnr.: = No. material Consorcio (No. de almacen)

Lista de artículos de piezas

Denominación del componente	Página / ruta	M	Denominación de referencia	Fabricante	Número de referencia	Konzern Sachnr.
++3BS+ALLG-XLBEL	++3BS+ALLG/10.0	1	Clema conexión por resorte STS 2,5-Quattro clemas de cuatro hilos.	PHOENIX CONTACT	3031746	002162
++3BS+ALLG-XLBEL	++3BS+ALLG/10.1	1	Clema conexión por resorte ST 2,5-Quattro, azul	PHOENIX CONTACT	3036288	
++3BS+ALLG-XLBEL	++3BS+ALLG/10.1	1	Clema conexión por resorte STS 2,5-Quattro-PE clemas de cuatro hilos.	PHOENIX CONTACT	3031759	002164
++3BS+ALLG-XP	++3BS+ALLG/3.0	4	Tope final de montaje rápido para clemas 35	WEIDMUELLER GMBH + CO.	3022218	
++3BS+ALLG-XP	++3BS+ALLG/3.0	1	Tapa para borne ST, D-ST 4-Quattro	PHOENIX CONTACT	3030527	
++3BS+ALLG-XP	++3BS+ALLG/3.0	5	Banda para rotulación ZB6 ancho 6,2mm	PHOENIX CONTACT	1051003	
++3BS+ALLG-XP	++3BS+ALLG/3.0	4	Conector cruz ST/STS-Borne 3pol. FBS 3-6	PHOENIX CONTACT	3030242	002188
++3BS+ALLG-XP	++3BS+ALLG/3.0	1	Conector cruz ST/STS-Borne 4pol. FBS 4-6	PHOENIX CONTACT	3030255	002189
++3BS+ALLG-XP	++3BS+ALLG/3.0	7	Conector cruz ST/STS-Borne 5pol. FBS 5-6	PHOENIX CONTACT	3030349	002190
++3BS+ALLG-XP	++3BS+ALLG/3.0	5	Conector cruz ST/STS-Borne 2pol. FBS 2-6	PHOENIX CONTACT	3030336	002187
++3BS+ALLG-XP	++3BS+ALLG/3.0	1	Tapa para Borne STI, D-STI 10/16	PHOENIX CONTACT	3038309	002158
++3BS+ALLG-XP	++3BS+ALLG/3.0	1	Clema conexión por resorte Tiras blancas sin rotular STS10 ZB 10	PHOENIX CONTACT	1053001	002137
	++3BS+ALLG/6.2	1		PHOENIX CONTACT		
	++3BS+ALLG/6.4	1		PHOENIX CONTACT		
++3BS+ALLG-XP	++3BS+ALLG/3.0	9	Placa de separación ST4 Quattro	PHOENIX CONTACT	3030815	
++3BS+ALLG-XP	++3BS+ALLG/3.0	4	Conector cruz f.ST-Borne 2 pol. FBS 2-10	PHOENIX CONTACT	3005947	
++3BS+ALLG-XP	++3BS+ALLG/3.0	1	Clemas de paso ST 4-QUATTRO	PHOENIX CONTACT	3031445	
	++3BS+ALLG/3.0	1		PHOENIX CONTACT		
	++3BS+ALLG/3.0	1		PHOENIX CONTACT		
	++3BS+ALLG/3.0	1		PHOENIX CONTACT		
	++3BS+ALLG/3.0	1		PHOENIX CONTACT		
	++3BS+ALLG/3.2	1		PHOENIX CONTACT		
	++3BS+ALLG/3.2	1		PHOENIX CONTACT		
	++3BS+ALLG/3.2	1		PHOENIX CONTACT		
	++3BS+ALLG/3.4	1		PHOENIX CONTACT		
	++3BS+ALLG/3.4	1		PHOENIX CONTACT		
	++3BS+ALLG/3.6	1		PHOENIX CONTACT		
	++3BS+ALLG/3.6	1		PHOENIX CONTACT		
	++3BS+ALLG/3.6	1		PHOENIX CONTACT		
	++3BS+ALLG/3.8	1		PHOENIX CONTACT		
	++3BS+ALLG/3.8	1		PHOENIX CONTACT		
	++3BS+ALLG/4.0	1		PHOENIX CONTACT		
	++3BS+ALLG/4.0	1		PHOENIX CONTACT		
	++3BS+ALLG/4.0	1		PHOENIX CONTACT		
	++3BS+ALLG/4.2	1		PHOENIX CONTACT		
	++3BS+ALLG/4.2	1		PHOENIX CONTACT		
	++3BS+ALLG/5.0	1		PHOENIX CONTACT		

M = Cantidad Konzern Sachnr.: = No. material Consorcio (No. de almacen)

Lista de artículos de piezas

Denominación del componente	Página / ruta	M	Denominación de referencia	Fabricante	Número de referencia	Konzern Sachnr.
	++3BS+ALLG/5.0	1		PHOENIX CONTACT		
	++3BS+ALLG/5.2	1		PHOENIX CONTACT		
	++3BS+ALLG/5.2	1		PHOENIX CONTACT		
	++3BS+ALLG/5.2	1		PHOENIX CONTACT		
	++3BS+ALLG/5.4	1		PHOENIX CONTACT		
	++3BS+ALLG/5.4	1		PHOENIX CONTACT		
	++3BS+ALLG/5.4	1		PHOENIX CONTACT		
	++3BS+ALLG/5.6	1		PHOENIX CONTACT		
	++3BS+ALLG/5.6	1		PHOENIX CONTACT		
	++3BS+ALLG/5.8	1		PHOENIX CONTACT		
	++3BS+ALLG/5.8	1		PHOENIX CONTACT		
	++3BS+ALLG/6.0	1		PHOENIX CONTACT		
	++3BS+ALLG/6.0	1		PHOENIX CONTACT		
	++3BS+ALLG/6.1	1		PHOENIX CONTACT		
	++3BS+ALLG/6.1	1		PHOENIX CONTACT		
	++3BS+ALLG/6.2	1		PHOENIX CONTACT		
	++3BS+ALLG/6.2	1		PHOENIX CONTACT		
	++3BS+ALLG/6.3	1		PHOENIX CONTACT		
	++3BS+ALLG/6.3	1		PHOENIX CONTACT		
	++3BS+ALLG/6.3	1		PHOENIX CONTACT		
	++3BS+ALLG/6.4	1		PHOENIX CONTACT		
	++3BS+ALLG/6.4	1		PHOENIX CONTACT		
	++3BS+ALLG/6.5	1		PHOENIX CONTACT		
	++3BS+ALLG/6.5	1		PHOENIX CONTACT		
	++3BS+ALLG/6.6	1		PHOENIX CONTACT		
	++3BS+ALLG/6.6	1		PHOENIX CONTACT		
++3BS+ALLG-XP	++3BS+ALLG/6.2	1	Clema conexión por resorte ST 10 (2-Clema de conductor)	PHOENIX CONTACT	3036110	
	++3BS+ALLG/6.4	1		PHOENIX CONTACT		
++3BS+ALLG-XP	++3BS+ALLG/6.2	1	Tapa para clemas-ST, D-ST 10	PHOENIX CONTACT	3036644	
	++3BS+ALLG/6.4	1		PHOENIX CONTACT		
++3BS+ALLG-XP	++3BS+ALLG/6.2	2	Puente reductor f.ST-Klemmen 2 pol.RB ST 10-(2,5/4)	PHOENIX CONTACT	3030873	
	++3BS+ALLG/6.4	2		PHOENIX CONTACT		
++3BS+ALLG-XP	++3BS+ALLG/6.1	1	Clema conexión por resorte STI 10, gris	PHOENIX CONTACT	3038215	
	++3BS+ALLG/6.2	1		PHOENIX CONTACT		
	++3BS+ALLG/6.2	1		PHOENIX CONTACT		
	++3BS+ALLG/6.2	1		PHOENIX CONTACT		
	++3BS+ALLG/6.4	1		PHOENIX CONTACT		

M = Cantidad Konzern Sachnr.: = No. material Consorcio (No. de almacen)

Lista de artículos de piezas

Denominación del componente	Página / ruta	M	Denominación de referencia	Fabricante	Número de referencia	Konzern Sachnr.
	++3BS+ALLG/6.4	1		PHOENIX CONTACT		
	++3BS+ALLG/6.4	1		PHOENIX CONTACT		
	++3BS+ALLG/6.4	1		PHOENIX CONTACT		
++3BS+ALLG-XP	++3BS+ALLG/6.7	1	Clema conexión por resorte STI 10-PE, verde-amarillo	PHOENIX CONTACT	3038231	
	++3BS+ALLG/6.7	1		PHOENIX CONTACT		
	++3BS+ALLG/6.8	1		PHOENIX CONTACT		
	++3BS+ALLG/6.8	1		PHOENIX CONTACT		
++3BS+31-F1	++3BS+31/1.1	1	Disyuntor 6A C	HAGEMEYER DEUTSCHLAND	PXL-C6/1	004157
++3BS+31-F2	++3BS+31/1.3	1	Disyuntor 6A C	HAGEMEYER DEUTSCHLAND	PXL-C6/1	004157
++3BS+31-F3	++3BS+31/1.5	1	Disyuntor 4A C	HAGEMEYER DEUTSCHLAND	PXL-C4/1	004156
++3BS+31-F4	++3BS+31/1.6	1	Disyuntor 6A C	HAGEMEYER DEUTSCHLAND	PXL-C6/1	004157
++3BS+31-F5	++3BS+31/1.7	1	Disyuntor 4A C	HAGEMEYER DEUTSCHLAND	PXL-C4/1	004156
++3BS+31-F6	++3BS+31/1.8	1	Disyuntor 4A C	HAGEMEYER DEUTSCHLAND	PXL-C4/1	004156
++3BS+31-F7	++3BS+31/2.1	1	Disyuntor 4A C	HAGEMEYER DEUTSCHLAND	PXL-C4/1	004156
++3BS+31-F8	++3BS+31/2.1	1	Disyuntor 4A C	HAGEMEYER DEUTSCHLAND	PXL-C4/1	004156
++3BS+31-F9	++3BS+31/2.3	1	Disyuntor 4A C	HAGEMEYER DEUTSCHLAND	PXL-C4/1	004156
++3BS+31-F10	++3BS+31/2.4	1	Disyuntor 4A C	HAGEMEYER DEUTSCHLAND	PXL-C4/1	004156
++3BS+31-F11	++3BS+31/2.5	1	Disyuntor 4A C	HAGEMEYER DEUTSCHLAND	PXL-C4/1	004156
++3BS+31-F12	++3BS+31/2.6	1	Disyuntor 6A C	HAGEMEYER DEUTSCHLAND	PXL-C6/1	004157
++3BS+31-F13	++3BS+31/2.7	1	Disyuntor 4A C	HAGEMEYER DEUTSCHLAND	PXL-C4/1	004156
++3BS+31-F14	++3BS+31/2.8	1	Disyuntor 4A C	HAGEMEYER DEUTSCHLAND	PXL-C4/1	004156
++3BS+31-F15	++3BS+31/3.1	1	Disyuntor 4A C	HAGEMEYER DEUTSCHLAND	PXL-C4/1	004156
++3BS+31-F16	++3BS+31/3.1	1	Disyuntor 6A C	HAGEMEYER DEUTSCHLAND	PXL-C6/1	004157
++3BS+31-F17	++3BS+31/3.3	1	Disyuntor 4A C	HAGEMEYER DEUTSCHLAND	PXL-C4/1	004156
++3BS+31-F18	++3BS+31/3.4	1	Disyuntor 6A C	HAGEMEYER DEUTSCHLAND	PXL-C6/1	004157
++3BS+31-F19	++3BS+31/3.5	1	Disyuntor 4A C	HAGEMEYER DEUTSCHLAND	PXL-C4/1	004156
++3BS+31-F20	++3BS+31/3.6	1	Disyuntor 6A C	HAGEMEYER DEUTSCHLAND	PXL-C6/1	004157
++3BS+31-F21	++3BS+31/3.7	1	Disyuntor 4A C	HAGEMEYER DEUTSCHLAND	PXL-C4/1	004156
++3BS+31-F22	++3BS+31/3.8	1	Disyuntor 6A C	HAGEMEYER DEUTSCHLAND	PXL-C6/1	004157
++3BS+31-F23	++3BS+31/4.1	1	Disyuntor 4A C	HAGEMEYER DEUTSCHLAND	PXL-C4/1	004156
++3BS+31-F24	++3BS+31/4.1	1	Disyuntor 6A C	HAGEMEYER DEUTSCHLAND	PXL-C6/1	004157
++3BS+31-XL	++3BS+31/1.1	2	Tope final de montaje rápido para clemas 35	PHOENIX CONTACT	3022218	
++3BS+31-XL	++3BS+31/1.1	1	Tapa para borne STS, D-STS 2,5-Quattro	PHOENIX CONTACT	3031762	002191
++3BS+31-XL	++3BS+31/1.1	6	Clema de conexión por resorte STS 2,5-Quattro Zackband ZB5	PHOENIX CONTACT	1050004	002153
++3BS+31-XL	++3BS+31/1.1	1	Clema conexión por resorte STS 2,5-Quattro clemas de cuatro hilos.	PHOENIX CONTACT	3031746	002162
	++3BS+31/1.1	1		PHOENIX CONTACT		
	++3BS+31/1.3	1		PHOENIX CONTACT		

M = Cantidad Konzern Sachnr.: = No. material Consorcio (No. de almacen)

Lista de artículos de piezas

Denominación del componente	Página / ruta	M	Denominación de referencia	Fabricante	Número de referencia	Konzern Sachnr.
	++3BS+31/1.3	1		PHOENIX CONTACT		
	++3BS+31/1.5	1		PHOENIX CONTACT		
	++3BS+31/1.5	1		PHOENIX CONTACT		
	++3BS+31/1.6	1		PHOENIX CONTACT		
	++3BS+31/1.6	1		PHOENIX CONTACT		
	++3BS+31/1.7	1		PHOENIX CONTACT		
	++3BS+31/1.7	1		PHOENIX CONTACT		
	++3BS+31/1.8	1		PHOENIX CONTACT		
	++3BS+31/1.8	1		PHOENIX CONTACT		
	++3BS+31/2.1	1		PHOENIX CONTACT		
	++3BS+31/2.1	1		PHOENIX CONTACT		
	++3BS+31/2.1	1		PHOENIX CONTACT		
	++3BS+31/2.2	1		PHOENIX CONTACT		
	++3BS+31/2.3	1		PHOENIX CONTACT		
	++3BS+31/2.3	1		PHOENIX CONTACT		
	++3BS+31/2.4	1		PHOENIX CONTACT		
	++3BS+31/2.4	1		PHOENIX CONTACT		
	++3BS+31/2.5	1		PHOENIX CONTACT		
	++3BS+31/2.5	1		PHOENIX CONTACT		
	++3BS+31/2.6	1		PHOENIX CONTACT		
	++3BS+31/2.6	1		PHOENIX CONTACT		
	++3BS+31/2.7	1		PHOENIX CONTACT		
	++3BS+31/2.7	1		PHOENIX CONTACT		
	++3BS+31/2.8	1		PHOENIX CONTACT		
	++3BS+31/2.8	1		PHOENIX CONTACT		
	++3BS+31/3.1	1		PHOENIX CONTACT		
	++3BS+31/3.1	1		PHOENIX CONTACT		
	++3BS+31/3.1	1		PHOENIX CONTACT		
	++3BS+31/3.2	1		PHOENIX CONTACT		
	++3BS+31/3.3	1		PHOENIX CONTACT		
	++3BS+31/3.3	1		PHOENIX CONTACT		
	++3BS+31/3.4	1		PHOENIX CONTACT		
	++3BS+31/3.4	1		PHOENIX CONTACT		
	++3BS+31/3.5	1		PHOENIX CONTACT		
	++3BS+31/3.5	1		PHOENIX CONTACT		
	++3BS+31/3.6	1		PHOENIX CONTACT		
	++3BS+31/3.6	1		PHOENIX CONTACT		

M = Cantidad Konzern Sachnr.: = No. material Consorcio (No. de almacen)

Lista de artículos de piezas

Denominación del componente	Página / ruta	M	Denominación de referencia	Fabricante	Número de referencia	Konzern Sachnr.
	++3BS+31/3.7	1		PHOENIX CONTACT		
	++3BS+31/3.7	1		PHOENIX CONTACT		
	++3BS+31/3.8	1		PHOENIX CONTACT		
	++3BS+31/3.8	1		PHOENIX CONTACT		
	++3BS+31/4.1	1		PHOENIX CONTACT		
	++3BS+31/4.1	1		PHOENIX CONTACT		
	++3BS+31/4.1	1		PHOENIX CONTACT		
	++3BS+31/4.2	1		PHOENIX CONTACT		
++3BS+31-XL	++3BS+31/1.1	1	Clema conexión por resorte STS 2,5-Quattro-PE clemas de cuatro hilos.	PHOENIX CONTACT	3031759	002164
	++3BS+31/1.3	1		PHOENIX CONTACT		
	++3BS+31/1.6	1		PHOENIX CONTACT		
	++3BS+31/1.8	1		PHOENIX CONTACT		
	++3BS+31/2.2	1		PHOENIX CONTACT		
	++3BS+31/2.4	1		PHOENIX CONTACT		
	++3BS+31/2.6	1		PHOENIX CONTACT		
	++3BS+31/2.8	1		PHOENIX CONTACT		
	++3BS+31/3.2	1		PHOENIX CONTACT		
	++3BS+31/3.4	1		PHOENIX CONTACT		
	++3BS+31/3.6	1		PHOENIX CONTACT		
	++3BS+31/3.8	1		PHOENIX CONTACT		
	++3BS+31/4.2	1		PHOENIX CONTACT		
++3BS+32-F1	++3BS+32/1.1	1	Disyuntor 6A C	HAGEMEYER DEUTSCHLAND	PXL-C6/1	004157
++3BS+32-F2	++3BS+32/1.3	1	Disyuntor 4A C	HAGEMEYER DEUTSCHLAND	PXL-C4/1	004156
++3BS+32-F3	++3BS+32/1.4	1	Disyuntor 6A C	HAGEMEYER DEUTSCHLAND	PXL-C6/1	004157
++3BS+32-F4	++3BS+32/1.5	1	Disyuntor 4A C	HAGEMEYER DEUTSCHLAND	PXL-C4/1	004156
++3BS+32-F5	++3BS+32/1.6	1	Disyuntor 4A C	HAGEMEYER DEUTSCHLAND	PXL-C4/1	004156
++3BS+32-F6	++3BS+32/1.7	1	Disyuntor 4A C	HAGEMEYER DEUTSCHLAND	PXL-C4/1	004156
++3BS+32-F7	++3BS+32/1.8	1	Disyuntor 4A C	HAGEMEYER DEUTSCHLAND	PXL-C4/1	004156
++3BS+32-F8	++3BS+32/2.1	1	Disyuntor 4A C	HAGEMEYER DEUTSCHLAND	PXL-C4/1	004156
++3BS+32-F9	++3BS+32/2.1	1	Disyuntor 4A C	HAGEMEYER DEUTSCHLAND	PXL-C4/1	004156
++3BS+32-XL	++3BS+32/1.1	2	Tope final de montaje rápido para clemas 35	PHOENIX CONTACT	3022218	
++3BS+32-XL	++3BS+32/1.1	1	Tapa para borne STS, D-STS 2,5-Quattro	PHOENIX CONTACT	3031762	002191
++3BS+32-XL	++3BS+32/1.1	6	Clema de conexión por resorte STS 2,5-Quattro Zackband ZB5	PHOENIX CONTACT	1050004	002153
++3BS+32-XL	++3BS+32/1.1	1	Clema conexión por resorte STS 2,5-Quattro clemas de cuatro hilos.	PHOENIX CONTACT	3031746	002162
	++3BS+32/1.1	1		PHOENIX CONTACT		
	++3BS+32/1.3	1		PHOENIX CONTACT		
	++3BS+32/1.3	1		PHOENIX CONTACT		

M = Cantidad Konzern Sachnr.: = No. material Consorcio (No. de almacen)

Lista de artículos de piezas

Denominación del componente	Página / ruta	M	Denominación de referencia	Fabricante	Número de referencia	Konzern Sachnr.
	++3BS+32/1.4	1		PHOENIX CONTACT		
	++3BS+32/1.4	1		PHOENIX CONTACT		
	++3BS+32/1.5	1		PHOENIX CONTACT		
	++3BS+32/1.5	1		PHOENIX CONTACT		
	++3BS+32/1.6	1		PHOENIX CONTACT		
	++3BS+32/1.6	1		PHOENIX CONTACT		
	++3BS+32/1.7	1		PHOENIX CONTACT		
	++3BS+32/1.7	1		PHOENIX CONTACT		
	++3BS+32/1.8	1		PHOENIX CONTACT		
	++3BS+32/1.8	1		PHOENIX CONTACT		
	++3BS+32/2.1	1		PHOENIX CONTACT		
	++3BS+32/2.1	1		PHOENIX CONTACT		
	++3BS+32/2.1	1		PHOENIX CONTACT		
	++3BS+32/2.2	1		PHOENIX CONTACT		
++3BS+32-XL	++3BS+32/1.1	1	Clema conexión por resorte STS 2,5-Quattro-PE clemas de cuatro hilos.	PHOENIX CONTACT	3031759	002164
	++3BS+32/1.4	1		PHOENIX CONTACT		
	++3BS+32/1.6	1		PHOENIX CONTACT		
	++3BS+32/1.8	1		PHOENIX CONTACT		
	++3BS+32/2.2	1		PHOENIX CONTACT		
++3I1-PK83	++3I1+/2.6	1	Columna de ilumunación multicolor 3 LED	BANNER ENGINEERING CORP.	CL50GRYPQ	
++3I1-PP1	++3I1+/2.0	1	S7 PC677C Estación de usuario (Variante A)	SIEMENS AG	6AV7422-2QA02-0AS0	
++3I1+K1-A1	++3I1+K1/3.3	1	USV Protección casera 600VA/230V	AEG Power Solutions GmbH	600 001 1844	
++3I1+K1-Artikel	++3I1+K1/1	1	Cajas bus BG (600x300x155), RAL 7035	RITTAL-ZENTRALLAGER	BG7994.789	
++3I1+K1-Artikel	++3I1+K1/1	2	M20-Glándula Poliamida IP68 (7-13mm)	U.I.LAPP GMBH STUTTGART	53111020	002419
++3I1+K1-Artikel	++3I1+K1/1	2	Tuerca hexagonal-M20 Poliamida IP68	FRIEDRICH LUETZE GMBH	600392	002431
++3I1+K1-Artikel	++3I1+K1/1	0	M20-Tapón ciego poliamida	BOPLA GEHAEUSE SYSTEME	52011302	001615
++3I1+K1-Artikel	++3I1+K1/1	0	M40-Glándula Poliamida IP68 (19-28mm)	FRIEDRICH LUETZE GMBH	600791	002422
++3I1+K1-Artikel	++3I1+K1/1	4	Tuerca hexagonal-M40 Poliamida IP68	FRIEDRICH LUETZE GMBH	600395	002434
++3I1+K1-Artikel	++3I1+K1/1	4	M40-Tapón ciego poliamida	SCHLEMMER GMBH POING	7217440	001618
++3I1+K1-Artikel	++3I1+K1/1	0	Reducción de Plástico, M40 a M32	FRIEDRICH LUETZE GMBH	600562	001847
++3I1+K1-Artikel	++3I1+K1/1	0	M32-Glándula múltiple 6x7mm, Poliamida	SCHLEMMER GMBH POING	5316410	
++3I1+K1-Artikel	++3I1+K1/1	0	M32-Glándula múltiple 2x12mm, Poliamida	SCHLEMMER GMBH POING	5316402	
++3I1+K1-Artikel	++3I1+K1/1	0	M32-Glándula múltiple 3x11mm, Poliamida	SCHLEMMER GMBH POING	5316404	
++3I1+K1-F1	++3I1+K1/3.7	1	Disyuntor 2A C	HAGEMEYER DEUTSCHLAND	PXL-C2/1	004154
++3I1+K1-XL	++3I1+K1/2.1	1	Tapa para borne ST D-ST 2,5-Quattro	PHOENIX CONTACT	3030514	
++3I1+K1-XL	++3I1+K1/2.1	1	Clema de conexión por resorte STS 2,5-Quattro Zackband ZB5	PHOENIX CONTACT	1050004	002153
++3I1+K1-XL	++3I1+K1/2.1	2	Tope final de montaje rápido para clemas 35	PHOENIX CONTACT	3022218	

M = Cantidad Konzern Sachnr.: = No. material Consorcio (No. de almacen)

Lista de artículos de piezas

Denominación del componente	Página / ruta	M	Denominación de referencia	Fabricante	Número de referencia	Konzern Sachnr.
++3I1+K1-XL	++3I1+K1/2.1	2	Conector cruz f.ST/STS-Borne 2 pol.FBS 2-5	PHOENIX CONTACT	3030161	002151
++3I1+K1-XL	++3I1+K1/2.1	1	Clema conexión por resorte ST 2,5-Quattro gris de cuatro hilos	PHOENIX CONTACT	3031306	
	++3I1+K1/2.1	1		PHOENIX CONTACT		
	++3I1+K1/2.4	1		PHOENIX CONTACT		
	++3I1+K1/2.4	1		PHOENIX CONTACT		
++3I1+K1-XL	++3I1+K1/2.7	1	Clema conexión por resorte ST 2,5-Quattro, verde-amarillo	PHOENIX CONTACT	3031322	
	++3I1+K1/2.7	1		PHOENIX CONTACT		
++3I1+K1-XS1	++3I1+K1/3.1	1	Enchufe Schuko para riel Hut EN50022	PHOENIX CONTACT	2963310	001099
++3I2-PM1	++3I2+/2.0	1	S7 MP377 Estación de usuario (Variante C)	SIEMENS AG	6AV7422-2QA03-0AS0	
++3I2-SWE7	++3I2+/2.7	1	Caja de plástico con 1 puesto de mando (SIGNUM)	SIEMENS AG	3SB3801-0AA3	002050
++3I2-SWE7	++3I2+/2.7	1	M20-Glándula Poliamida IP68 (7-13mm)	U.I.LAPP GMBH STUTTGART	53111020	002419
++3I2-SWE7	++3I2+/2.7	1	Etiquetas para caja vacía (SIGNUM)	SIEMENS AG	3SB3906-1AA	002063
++3I2-SWE7	++3I2+/2.7	1	Clema de protección (Montaje en piso, SIGNUM)	SIEMENS AG	3SB3901-0AJ	002062
++3I2-SWE7	++3I2+/2.7	1	Interruptor de llave E7 separable (SIGNUM)	SIEMENS AG	3SB3500-5AE51	001992
++3I2-SWE7	++3I2+/2.7	1	Elemento de conexión 1 S (Fijación al piso, SIGNUM)	SIEMENS AG	3SB3420-0B	002058
++3I2-SWE7	++3I2+/2.7	1	Tuerca hexagonal-M20 Poliamida IP68	FRIEDRICH LUETZE GMBH	600392	002431
++3I2-X1	++3I2+/2.0	1	Caja de conexión PN Plus para Multi-/Mobil Panel	SIEMENS AG	6AV6671-5AE11-0AX0	
++3I3-X1	++3I3+/2.0	1	Caja de conexión PN Plus para Multi-/Mobil Panel	SIEMENS AG	6AV6671-5AE11-0AX0	
++3I4-X1	++3I4+/2.0	1	Caja de conexión PN Plus para Multi-/Mobil Panel	SIEMENS AG	6AV6671-5AE11-0AX0	
++31-KA1	++31+/2.2	1	PN IRT Switch, SCALANCE X201-3P IRT PRO	SIEMENS AG	6GK5201-3JR00-2BA6	
++31-KA1-I	++31+/2.2	1	Clavija Profinet MSTB, 24V, empujar-jalar, carcasa de metal	PHOENIX CONTACT	1608074	
++31-KA1-O	++31+/2.2	1	Clavija Profinet MSTB, 24V, empujar-jalar, carcasa de metal	PHOENIX CONTACT	1608074	
++31-PK91/1	++31+I1/6.1	1	Elemento de luz con LED 24V=Naranja (Aufbaul.)	SCHNEIDER ELECTRIC GMBH	XVB-C2B5	
++31-PK91/2	++31+I2/6.1	1	Elemento de luz con LED 24V=Naranja (Aufbaul.)	SCHNEIDER ELECTRIC GMBH	XVB-C2B5	
++31-SN1	++31+I1/8.1	1	Pulsador de hongo 40mm de diámetro,rojo,SIG.	SIEMENS AG	3SB3500-1HA20	001986
++31-SN1	++31+I1/8.1	2	Elemento de contacto 1Ö, fijación frontal, SIGNUM	SIEMENS AG	3SB3400-0C	001981
++31-SN1	++31+I1/8.1	1	Soporte para 3 elementos (Botón,luz,SIGNUM)	SIEMENS AG	3SB3901-0AB	001979
++31-SN1	++31+I1/8.1	1	Etiqueta de paro de emergencia, amarilla (con adhesio, SIGNUM)	SIEMENS AG	3SB3921-0AB	
++31-SN2	++31+I2/8.1	1	Pulsador de hongo 40mm de diámetro,rojo,SIG.	SIEMENS AG	3SB3500-1HA20	001986
++31-SN2	++31+I2/8.1	2	Elemento de contacto 1Ö, fijación frontal, SIGNUM	SIEMENS AG	3SB3400-0C	001981
++31-SN2	++31+I2/8.1	1	Soporte para 3 elementos (Botón,luz,SIGNUM)	SIEMENS AG	3SB3901-0AB	001979
++31-SN2	++31+I2/8.1	1	Etiqueta de paro de emergencia, amarilla (con adhesio, SIGNUM)	SIEMENS AG	3SB3921-0AB	
++31+K1-Artikel	++31+K1/1	1	Cajas bus BG (600x300x155), RAL 7035	RITTAL-ZENTRALLAGER	BG7994.789	
++31+K1-Artikel	++31+K1/1	2	M20-Glándula Poliamida IP68 (7-13mm)	U.I.LAPP GMBH STUTTGART	53111020	002419
++31+K1-Artikel	++31+K1/1	2	Tuerca hexagonal-M20 Poliamida IP68	FRIEDRICH LUETZE GMBH	600392	002431
++31+K1-Artikel	++31+K1/1	0	M20-Tapón ciego poliamida	BOPLA GEHAEUSE SYSTEME	52011302	001615
++31+K1-Artikel	++31+K1/1	4	M40-Glándula Poliamida IP68 (19-28mm)	FRIEDRICH LUETZE GMBH	600791	002422

M = Cantidad Konzern Sachnr.: = No. material Consorcio (No. de almacen)

Lista de artículos de piezas

Denominación del componente	Página / ruta	M	Denominación de referencia	Fabricante	Número de referencia	Konzern Sachnr.
++31+K1-Artikel	++31+K1/1	4	Tuerca hexagonal-M40 Poliamida IP68	FRIEDRICH LUETZE GMBH	600395	002434
++31+K1-Artikel	++31+K1/1	0	M40-Tapón ciego poliamida	SCHLEMMER GMBH POING	7217440	001618
++31+K1-Artikel	++31+K1/1	0	Reducción de Plástico, M40 a M32	FRIEDRICH LUETZE GMBH	600562	001847
++31+K1-Artikel	++31+K1/1	0	M32-Glándula múltiple 6x7mm, Poliamida	SCHLEMMER GMBH POING	5316410	
++31+K1-Artikel	++31+K1/1	0	M32-Glándula múltiple 2x12mm, Poliamida	SCHLEMMER GMBH POING	5316402	
++31+K1-Artikel	++31+K1/1	0	M32-Glándula múltiple 3x11mm, Poliamida	SCHLEMMER GMBH POING	5316404	
++31+K1-KA1	++31+K1/8.1	1	Módulo de interfaz IM151-3 PN FO POF conexión fibra óptica para ET200S	SIEMENS AG	6ES7151-3BB23-0AB0	
++31+K1-KA11	++31+K1/8.1	1	Módulo de potencia PM-E, DC 24V con diagnóstico (ET200S)	SIEMENS AG	6ES7138-4CA01-0AA0	
++31+K1-KA11	++31+K1/8.1	1	Modulo terminales TM-P15 C23-A1 (ET200S)	SIEMENS AG	6ES7193-4CC30-0AA0	
++31+K1-KA12	++31+K1/8.1	1	Módulo de potencia PM-E, DC 24V con diagnóstico (ET200S)	SIEMENS AG	6ES7138-4CA01-0AA0	
++31+K1-KA12	++31+K1/8.1	1	Modulo terminales TM-P15 C23-A1 (ET200S)	SIEMENS AG	6ES7193-4CC30-0AA0	
++31+K1-KA13	++31+K1/9.1	1	Módulo de potencia PM-E, DC 24V con diagnóstico (ET200S)	SIEMENS AG	6ES7138-4CA01-0AA0	
++31+K1-KA13	++31+K1/9.1	1	Modulo terminales TM-P15 C23-A1 (ET200S)	SIEMENS AG	6ES7193-4CC30-0AA0	
++31+K1-KA111	++31+K1/8.2	1	Módulo 4DI DC24V estándar para ET200S	SIEMENS AG	6ES7131-4BD01-0AA0	
++31+K1-KA111	++31+K1/8.2	1	Modulo terminales TM-E15 C24-01 (ET200S)	SIEMENS AG	6ES7193-4CB30-0AA0	
++31+K1-KA121	++31+K1/8.2	1	Módulo-F 4/8F-DI DC24V para ET200S	SIEMENS AG	6ES7138-4FA05-0AB0	
++31+K1-KA121	++31+K1/8.2	1	Módulo terminales TM-E30 C44-A1 (ET200S)	SIEMENS AG	6ES7193-4CG30-0AA0	
++31+K1-KA122	++31+K1/8.2	1	Módulo-F 4/8F-DI DC24V para ET200S	SIEMENS AG	6ES7138-4FA05-0AB0	
++31+K1-KA122	++31+K1/8.2	1	Módulo terminales TM-E30 C44-A1 (ET200S)	SIEMENS AG	6ES7193-4CG30-0AA0	
++31+K1-KA131	++31+K1/9.2	1	Módulo-F 4F-DO DC24V/2A para ET200S	SIEMENS AG	6ES7138-4FB04-0AB0	
++31+K1-KA131	++31+K1/9.2	1	Módulo terminales TM-E30 C44-A1 (ET200S)	SIEMENS AG	6ES7193-4CG30-0AA0	
++31+K1-KA132	++31+K1/9.2	1	Módulo-F 4F-DO DC24V/2A para ET200S	SIEMENS AG	6ES7138-4FB04-0AB0	
++31+K1-KA132	++31+K1/9.2	1	Módulo terminales TM-E30 C44-A1 (ET200S)	SIEMENS AG	6ES7193-4CG30-0AA0	
++31+K1-KA133	++31+K1/9.2	1	Módulo-F 1F-RO DC24V/5A für ET200S	SIEMENS AG	6ES7138-4FR00-0AA0	
++31+K1-KA133	++31+K1/9.2	1	Módulo terminales TM-E30 C44-A1 (ET200S)	SIEMENS AG	6ES7193-4CG30-0AA0	
++31+K1-KA134	++31+K1/9.2	1	Módulo-F 1F-RO DC24V/5A für ET200S	SIEMENS AG	6ES7138-4FR00-0AA0	
++31+K1-KA134	++31+K1/9.2	1	Módulo terminales TM-E30 C44-A1 (ET200S)	SIEMENS AG	6ES7193-4CG30-0AA0	
++31+K1-XP	++31+K1/2.1	2	Tope final de montaje rápido para clemas 35	WEIDMUELLER GMBH + CO.	3022218	
++31+K1-XP	++31+K1/2.1	1	Tapa para borne ST D-ST 2,5-Quattro	PHOENIX CONTACT	3030514	
++31+K1-XP	++31+K1/2.1	2	Clema de conexión por resorte STS 2,5-Quattro Zackband ZB5	PHOENIX CONTACT	1050004	002153
++31+K1-XP	++31+K1/2.1	2	Conector cruz f.ST/STS-Borne 2 pol.FBS 2-5	PHOENIX CONTACT	3030161	002151
++31+K1-XP	++31+K1/2.1	0	Conector cruz f.ST/STS-Borne 3 pol.FBS 3-5	PHOENIX CONTACT	3030174	002152
++31+K1-XP	++31+K1/2.1	2	Conector cruz f.ST/STS-Borne 4 pol.FBS 4-5	PHOENIX CONTACT	3030187	002181
++31+K1-XP	++31+K1/2.1	3	Placa de separación ST4 Quattro	PHOENIX CONTACT	3030815	
++31+K1-XP	++31+K1/2.1	1	Clema conexión por resorte ST 2,5-Quattro gris de cuatro hilos	PHOENIX CONTACT	3031306	
	++31+K1/2.1	1		PHOENIX CONTACT		
	++31+K1/2.1	1		PHOENIX CONTACT		

M = Cantidad Konzern Sachnr.: = No. material Consorcio (No. de almacen)

Lista de artículos de piezas

Denominación del componente	Página / ruta	M	Denominación de referencia	Fabricante	Número de referencia	Konzern Sachnr.
	++31+K1/2.2	1		PHOENIX CONTACT		
	++31+K1/2.2	1		PHOENIX CONTACT		
	++31+K1/2.3	1		PHOENIX CONTACT		
	++31+K1/2.3	1		PHOENIX CONTACT		
	++31+K1/2.4	1		PHOENIX CONTACT		
	++31+K1/2.5	1		PHOENIX CONTACT		
	++31+K1/2.5	1		PHOENIX CONTACT		
	++31+K1/2.5	1		PHOENIX CONTACT		
	++31+K1/2.6	1		PHOENIX CONTACT		
++31+K1-XP	++31+K1/2.7	1	Clema conexión por resorte ST 2,5-Quattro, verde-amarillo	PHOENIX CONTACT	3031322	
	++31+K1/2.7	1		PHOENIX CONTACT		
	++31+K1/2.7	1		PHOENIX CONTACT		
	++31+K1/2.8	1		PHOENIX CONTACT		
	++31+K1/2.8	1		PHOENIX CONTACT		
++31+K2-Artikel	++31+K2/1	1	Cajas bus BG (600x300x155), RAL 7035	RITTAL-ZENTRALLAGER	BG7994.789	
++31+K2-Artikel	++31+K2/1	2	M20-Glándula Poliamida IP68 (7-13mm)	U.I.LAPP GMBH STUTTGART	53111020	002419
++31+K2-Artikel	++31+K2/1	2	Tuerca hexagonal-M20 Poliamida IP68	FRIEDRICH LUETZE GMBH	600392	002431
++31+K2-Artikel	++31+K2/1	0	M20-Tapón ciego poliamida	BOPLA GEHAEUSE SYSTEME	52011302	001615
++31+K2-Artikel	++31+K2/1	4	M40-Glándula Poliamida IP68 (19-28mm)	FRIEDRICH LUETZE GMBH	600791	002422
++31+K2-Artikel	++31+K2/1	4	Tuerca hexagonal-M40 Poliamida IP68	FRIEDRICH LUETZE GMBH	600395	002434
++31+K2-Artikel	++31+K2/1	0	M40-Tapón ciego poliamida	SCHLEMMER GMBH POING	7217440	001618
++31+K2-Artikel	++31+K2/1	0	Reducción de Plástico, M40 a M32	FRIEDRICH LUETZE GMBH	600562	001847
++31+K2-Artikel	++31+K2/1	0	M32-Glándula múltiple 6x7mm, Poliamida	SCHLEMMER GMBH POING	5316410	
++31+K2-Artikel	++31+K2/1	0	M32-Glándula múltiple 2x12mm, Poliamida	SCHLEMMER GMBH POING	5316402	
++31+K2-Artikel	++31+K2/1	0	M32-Glándula múltiple 3x11mm, Poliamida	SCHLEMMER GMBH POING	5316404	
++31+K2-KA1	++31+K2/8.1	1	Módulo de interfaz IM151-3 PN FO POF conexión fibra óptica para ET200S	SIEMENS AG	6ES7151-3BB23-0AB0	
++31+K2-KA11	++31+K2/8.1	1	Módulo de potencia PM-E, DC 24V con diagnóstico (ET200S)	SIEMENS AG	6ES7138-4CA01-0AA0	
++31+K2-KA11	++31+K2/8.1	1	Modulo terminales TM-P15 C23-A1 (ET200S)	SIEMENS AG	6ES7193-4CC30-0AA0	
++31+K2-KA12	++31+K2/8.1	1	Módulo de potencia PM-E, DC 24V con diagnóstico (ET200S)	SIEMENS AG	6ES7138-4CA01-0AA0	
++31+K2-KA12	++31+K2/8.1	1	Modulo terminales TM-P15 C23-A1 (ET200S)	SIEMENS AG	6ES7193-4CC30-0AA0	
++31+K2-KA13	++31+K2/9.1	1	Módulo de potencia PM-E, DC 24V con diagnóstico (ET200S)	SIEMENS AG	6ES7138-4CA01-0AA0	
++31+K2-KA13	++31+K2/9.1	1	Modulo terminales TM-P15 C23-A1 (ET200S)	SIEMENS AG	6ES7193-4CC30-0AA0	
++31+K2-KA111	++31+K2/8.2	1	Módulo 4DI DC24V estándar para ET200S	SIEMENS AG	6ES7131-4BD01-0AA0	
++31+K2-KA111	++31+K2/8.2	1	Modulo terminales TM-E15 C24-01 (ET200S)	SIEMENS AG	6ES7193-4CB30-0AA0	
++31+K2-KA121	++31+K2/8.2	1	Módulo-F 4/8F-DI DC24V para ET200S	SIEMENS AG	6ES7138-4FA05-0AB0	
++31+K2-KA121	++31+K2/8.2	1	Módulo terminales TM-E30 C44-A1 (ET200S)	SIEMENS AG	6ES7193-4CG30-0AA0	
++31+K2-KA131	++31+K2/9.2	1	Módulo-F 4F-DO DC24V/2A para ET200S	SIEMENS AG	6ES7138-4FB04-0AB0	

M = Cantidad Konzern Sachnr.: = No. material Consorcio (No. de almacen)

Lista de artículos de piezas

Denominación del componente	Página / ruta	M	Denominación de referencia	Fabricante	Número de referencia	Konzern Sachnr.
++31+K2-KA131	++31+K2/9.2	1	Módulo terminales TM-E30 C44-A1 (ET200S)	SIEMENS AG	6ES7193-4CG30-0AA0	
++31+K2-KA132	++31+K2/9.2	1	Módulo-F 4F-DO DC24V/2A para ET200S	SIEMENS AG	6ES7138-4FB04-0AB0	
++31+K2-KA132	++31+K2/9.2	1	Módulo terminales TM-E30 C44-A1 (ET200S)	SIEMENS AG	6ES7193-4CG30-0AA0	
++31+K2-KA133	++31+K2/9.2	1	Módulo-F 1F-RO DC24V/5A für ET200S	SIEMENS AG	6ES7138-4FR00-0AA0	
++31+K2-KA133	++31+K2/9.2	1	Módulo terminales TM-E30 C44-A1 (ET200S)	SIEMENS AG	6ES7193-4CG30-0AA0	
++31+K2-KA134	++31+K2/9.2	1	Módulo-F 1F-RO DC24V/5A für ET200S	SIEMENS AG	6ES7138-4FR00-0AA0	
++31+K2-KA134	++31+K2/9.2	1	Módulo terminales TM-E30 C44-A1 (ET200S)	SIEMENS AG	6ES7193-4CG30-0AA0	
++31+K2-KA135	++31+K2/9.2	1	Módulo-F 1F-RO DC24V/5A für ET200S	SIEMENS AG	6ES7138-4FR00-0AA0	
++31+K2-KA135	++31+K2/9.2	1	Módulo terminales TM-E30 C44-A1 (ET200S)	SIEMENS AG	6ES7193-4CG30-0AA0	
++31+K2-KA136	++31+K2/9.2	1	Módulo-F 1F-RO DC24V/5A für ET200S	SIEMENS AG	6ES7138-4FR00-0AA0	
++31+K2-KA136	++31+K2/9.2	1	Módulo terminales TM-E30 C44-A1 (ET200S)	SIEMENS AG	6ES7193-4CG30-0AA0	
++31+K2-XP	++31+K2/2.1	2	Tope final de montaje rápido para clemas 35	WEIDMUELLER GMBH + CO.	3022218	
++31+K2-XP	++31+K2/2.1	1	Tapa para borne ST D-ST 2,5-Quattro	PHOENIX CONTACT	3030514	
++31+K2-XP	++31+K2/2.1	2	Clema de conexión por resorte STS 2,5-Quattro Zackband ZB5	PHOENIX CONTACT	1050004	002153
++31+K2-XP	++31+K2/2.1	2	Conector cruz f.ST/STS-Borne 2 pol.FBS 2-5	PHOENIX CONTACT	3030161	002151
++31+K2-XP	++31+K2/2.1	0	Conector cruz f.ST/STS-Borne 3 pol.FBS 3-5	PHOENIX CONTACT	3030174	002152
++31+K2-XP	++31+K2/2.1	2	Conector cruz f.ST/STS-Borne 4 pol.FBS 4-5	PHOENIX CONTACT	3030187	002181
++31+K2-XP	++31+K2/2.1	3	Placa de separación ST4 Quattro	PHOENIX CONTACT	3030815	
++31+K2-XP	++31+K2/2.1	1	Clema conexión por resorte ST 2,5-Quattro gris de cuatro hilos	PHOENIX CONTACT	3031306	
	++31+K2/2.1	1		PHOENIX CONTACT		
	++31+K2/2.1	1		PHOENIX CONTACT		
	++31+K2/2.2	1		PHOENIX CONTACT		
	++31+K2/2.3	1		PHOENIX CONTACT		
	++31+K2/2.3	1		PHOENIX CONTACT		
	++31+K2/2.4	1		PHOENIX CONTACT		
	++31+K2/2.4	1		PHOENIX CONTACT		
++31+K2-XP	++31+K2/2.5	1	Clema conexión por resorte ST 2,5-Quattro, verde-amarillo	PHOENIX CONTACT	3031322	
	++31+K2/2.5	1		PHOENIX CONTACT		
	++31+K2/2.6	1		PHOENIX CONTACT		
	++31+K2/2.6	1		PHOENIX CONTACT		
++31+I1-Artikel	++31+I1/1	1	Caja de control rejas de protección	SIEMENS AG	6AV3688-4AY00-0AS1	
++31+I1-Artikel	++31+I1/1	1	Armario compacto para caja de control rejas de protección 300x300x155mm (Modificación de la compañía Siemens)	RITTAL-ZENTRALLAGER	AE1036.XXX	
++31+I1-Artikel	++31+I1/1	2	Tope final de montaje rápido para clemas 35	PHOENIX CONTACT	3022218	
++31+I1-Artikel	++31+I1/1	1	Barra 35mm TH35 ancho 7,5mm (sin perforar)	WEIDMUELLER GMBH + CO.	4118800000	
++31+I1-I1	++31+I1/6.1	1	Elemento de conexión con tapa (Luminaria)	SCHNEIDER ELECTRIC GMBH	XVB-C21	001577
++31+I1-I1	++31+I1/6.1	1	Fijación para luminaria (base+Tubo 80mm)	SCHNEIDER ELECTRIC GMBH	XVB-Z02	
++31+I1-KA1	++31+I1/10.1	1	Módulo interfaz IM151-3 PN HF conexión por CU para ET200S	SIEMENS AG	6ES7151-3BA23-0AB0	

M = Cantidad Konzern Sachnr.: = No. material Consorcio (No. de almacen)

Lista de artículos de piezas

Denominación del componente	Página / ruta	M	Denominación de referencia	Fabricante	Número de referencia	Konzern Sachnr.
++31+I1-KA2	++31+I1/3.4	1	PN IRT Switch, Scalance X202-2PIRT	SIEMENS AG	6GK5202-2BH00-2BA3	
++31+I1-KA11	++31+I1/10.1	1	Módulo de potencia PM-E, DC 24V con diagnóstico (ET200S)	SIEMENS AG	6ES7138-4CA01-0AA0	
++31+I1-KA11	++31+I1/10.1	1	Modulo terminales TM-P15 C23-A1 (ET200S)	SIEMENS AG	6ES7193-4CC30-0AA0	
++31+I1-KA111	++31+I1/10.2	1	Módulo-F 4/8F-DI DC24V para ET200S	SIEMENS AG	6ES7138-4FA05-0AB0	
++31+I1-KA111	++31+I1/10.2	1	Módulo terminales TM-E30 C44-A1 (ET200S)	SIEMENS AG	6ES7193-4CG30-0AA0	
++31+I1-KA112	++31+I1/10.2	1	Módulo-F 4/8F-DI DC24V para ET200S	SIEMENS AG	6ES7138-4FA05-0AB0	
++31+I1-KA112	++31+I1/10.2	1	Módulo terminales TM-E30 C44-A1 (ET200S)	SIEMENS AG	6ES7193-4CG30-0AA0	
++31+I1-PB1	++31+I1/3.2	1	KP8PN-Panel de control de la caja de control de rejas de protección	SIEMENS AG	6AV3688-3AY36-0AX0	
++31+I1-SR1	++31+I1/8.8	1	Candado ciego para carcaza vacía 22mm (SIGNUM)	SIEMENS AG	3SB3921-0AA	002015
++31+I1-SR1	++31+I1/8.8	1	Soporte para etiqueta	SIEMENS AG	3SB3925-0AV	
++31+I1-SWE22_3	++31+I1/8.5	1	Interruptor de llave E2 ,Metal (SIG.)	SIEMENS AG	3SB3500-5AE31	001990
++31+I1-SWE22_3	++31+I1/8.5	2	Elemento de conexión 1S, fijació frontal, SIGNUM	SIEMENS AG	3SB3400-0B	001982
++31+I1-SWE22_3	++31+I1/8.5	1	Soporte para 3 elementos (Botón,luz,SIGNUM)	SIEMENS AG	3SB3901-0AB	001979
++31+I1-SWE22_3	++31+I1/8.5	1	Soporte para etiqueta	SIEMENS AG	3SB3925-0AV	
++31+I1-XL	++31+I1/2.1	2	Tope final de montaje rápido para clemas 35	PHOENIX CONTACT	3022218	
++31+I1-XL	++31+I1/2.1	1	Tapa para borne ST, D-ST 2,5-TWIN	PHOENIX CONTACT	3030488	
++31+I1-XL	++31+I1/2.1	1	Clema de conexión por resorte STS 2,5-Quattro Zackband ZB5	PHOENIX CONTACT	1050004	002153
++31+I1-XL	++31+I1/6.5	1	Clema conexión por resorte ST 2,5-TWIN-PE 3 Conexiones-2,5mm²	PHOENIX CONTACT	3031241	
	++31+I1/6.6	1		PHOENIX CONTACT		
	++31+I1/6.7	1		PHOENIX CONTACT		
	++31+I1/6.8	1		PHOENIX CONTACT		
	++31+I1/7.2	1		PHOENIX CONTACT		
	++31+I1/7.2	1		PHOENIX CONTACT		
	++31+I1/7.7	1		PHOENIX CONTACT		
	++31+I1/7.7	1		PHOENIX CONTACT		
	++31+I1/7.7	1		PHOENIX CONTACT		
	++31+I1/7.8	1		PHOENIX CONTACT		
	++31+I1/7.8	1		PHOENIX CONTACT		
	++31+I1/7.8	1		PHOENIX CONTACT		
	++31+I1/7.8	1		PHOENIX CONTACT		
	++31+I1/7.9	1		PHOENIX CONTACT		
++31+I1-XP	++31+I1/2.1	2	Tope final de montaje rápido para clemas 35	PHOENIX CONTACT	3022218	
++31+I1-XP	++31+I1/2.1	3	Tapa para borne ST, D-ST 2,5-TWIN	PHOENIX CONTACT	3030488	
++31+I1-XP	++31+I1/2.1	2	Clema de conexión por resorte STS 2,5-Quattro Zackband ZB5	PHOENIX CONTACT	1050004	002153
++31+I1-XP	++31+I1/2.1	3	Conector cruz f.ST/STS-Borne 5 pol.FBS 5-5	PHOENIX CONTACT	3030190	002182
++31+I1-XP	++31+I1/2.1	1	Clema conexión por resorte ST 2,5-TWIN-PE 3 Conexiones-2,5mm²	PHOENIX CONTACT	3031241	
	++31+I1/2.1	1		PHOENIX CONTACT		

M = Cantidad Konzern Sachnr.: = No. material Consorcio (No. de almacen)

Lista de artículos de piezas

Denominación del componente	Página / ruta	M	Denominación de referencia	Fabricante	Número de referencia	Konzern Sachnr.
	++31+I1/2.1	1		PHOENIX CONTACT		
	++31+I1/2.2	1		PHOENIX CONTACT		
	++31+I1/2.2	1		PHOENIX CONTACT		
	++31+I1/2.3	1		PHOENIX CONTACT		
	++31+I1/2.3	1		PHOENIX CONTACT		
	++31+I1/2.4	1		PHOENIX CONTACT		
	++31+I1/2.4	1		PHOENIX CONTACT		
	++31+I1/2.4	1		PHOENIX CONTACT		
++31+I1-XP	++31+I1/2.5	1	Clema conexión por resorte ST 2,5-TWIN 3 Conexiones-2,5mm²	PHOENIX CONTACT	3031267	
	++31+I1/2.6	1		PHOENIX CONTACT		
++31+I1-XPE	++31+I1/2.1	2	Tope final de montaje rápido para clemas 35	PHOENIX CONTACT	3022218	
++31+I1-XPE	++31+I1/2.1	1	Tapa para borne ST, D-ST 2,5-TWIN	PHOENIX CONTACT	3030488	
++31+I1-XPE	++31+I1/2.1	1	Clema de conexión por resorte STS 2,5-Quattro Zackband ZB5	PHOENIX CONTACT	1050004	002153
++31+I1-XPE	++31+I1/2.5	1	Clema conexión por resorte ST 2,5-TWIN 3 Conexiones-2,5mm²	PHOENIX CONTACT	3031267	
++31+I2-Artikel	++31+I2/1	1	Caja de control rejas de protección	SIEMENS AG	6AV3688-4AY00-0AS1	
++31+I2-Artikel	++31+I2/1	1	Armario compacto para caja de control rejas de protección 300x300x155mm (Modificación de la compañía Siemens)	RITTAL-ZENTRALLAGER	AE1036.XXX	
++31+I2-Artikel	++31+I2/1	2	Tope final de montaje rápido para clemas 35	PHOENIX CONTACT	3022218	
++31+I2-Artikel	++31+I2/1	1	Barra 35mm TH35 ancho 7,5mm (sin perforar)	WEIDMUELLER GMBH + CO.	4118800000	
++31+I2-I1	++31+I2/6.1	1	Elemento de conexión con tapa (Luminaria)	SCHNEIDER ELECTRIC GMBH	XVB-C21	001577
++31+I2-I1	++31+I2/6.1	1	Fijación para luminaria (base+Tubo 80mm)	SCHNEIDER ELECTRIC GMBH	XVB-Z02	
++31+I2-KA1	++31+I2/9.1	1	Módulo interfaz IM151-3 PN HF conexión por CU para ET200S	SIEMENS AG	6ES7151-3BA23-0AB0	
++31+I2-KA2	++31+I2/3.4	1	PN IRT Switch, Scalance X202-2PIRT	SIEMENS AG	6GK5202-2BH00-2BA3	
++31+I2-KA11	++31+I2/9.1	1	Módulo de potencia PM-E, DC 24V con diagnóstico (ET200S)	SIEMENS AG	6ES7138-4CA01-0AA0	
++31+I2-KA11	++31+I2/9.1	1	Modulo terminales TM-P15 C23-A1 (ET200S)	SIEMENS AG	6ES7193-4CC30-0AA0	
++31+I2-KA111	++31+I2/9.2	1	Módulo-F 4/8F-DI DC24V para ET200S	SIEMENS AG	6ES7138-4FA05-0AB0	
++31+I2-KA111	++31+I2/9.2	1	Módulo terminales TM-E30 C44-A1 (ET200S)	SIEMENS AG	6ES7193-4CG30-0AA0	
++31+I2-KA112	++31+I2/9.2	1	Módulo-F 4/8F-DI DC24V para ET200S	SIEMENS AG	6ES7138-4FA05-0AB0	
++31+I2-KA112	++31+I2/9.2	1	Módulo terminales TM-E30 C44-A1 (ET200S)	SIEMENS AG	6ES7193-4CG30-0AA0	
++31+I2-PB1	++31+I2/3.2	1	KP8PN-Panel de control de la caja de control de rejas de protección	SIEMENS AG	6AV3688-3AY36-0AX0	
++31+I2-SR2	++31+I2/8.8	1	Candado ciego para carcaza vacía 22mm (SIGNUM)	SIEMENS AG	3SB3921-0AA	002015
++31+I2-SR2	++31+I2/8.8	1	Soporte para etiqueta	SIEMENS AG	3SB3925-0AV	
++31+I2-XL	++31+I2/2.1	2	Tope final de montaje rápido para clemas 35	PHOENIX CONTACT	3022218	
++31+I2-XL	++31+I2/2.1	1	Tapa para borne ST, D-ST 2,5-TWIN	PHOENIX CONTACT	3030488	
++31+I2-XL	++31+I2/2.1	1	Clema de conexión por resorte STS 2,5-Quattro Zackband ZB5	PHOENIX CONTACT	1050004	002153
++31+I2-XL	++31+I2/6.5	1	Clema conexión por resorte ST 2,5-TWIN-PE 3 Conexiones-2,5mm²	PHOENIX CONTACT	3031241	
	++31+I2/6.6	1		PHOENIX CONTACT		
	++31+I2/6.7	1		PHOENIX CONTACT		

M = Cantidad Konzern Sachnr.: = No. material Consorcio (No. de almacen)

Lista de artículos de piezas

Denominación del componente	Página / ruta	M	Denominación de referencia	Fabricante	Número de referencia	Konzern Sachnr.
	++31+I2/6.8	1		PHOENIX CONTACT		
	++31+I2/7.2	1		PHOENIX CONTACT		
	++31+I2/7.2	1		PHOENIX CONTACT		
	++31+I2/7.7	1		PHOENIX CONTACT		
	++31+I2/7.7	1		PHOENIX CONTACT		
	++31+I2/7.7	1		PHOENIX CONTACT		
	++31+I2/7.8	1		PHOENIX CONTACT		
	++31+I2/7.8	1		PHOENIX CONTACT		
	++31+I2/7.8	1		PHOENIX CONTACT		
	++31+I2/7.8	1		PHOENIX CONTACT		
	++31+I2/7.9	1		PHOENIX CONTACT		
++31+I2-XP	++31+I2/2.1	2	Tope final de montaje rápido para clemas 35	PHOENIX CONTACT	3022218	
++31+I2-XP	++31+I2/2.1	3	Tapa para borne ST, D-ST 2,5-TWIN	PHOENIX CONTACT	3030488	
++31+I2-XP	++31+I2/2.1	2	Clema de conexión por resorte STS 2,5-Quattro Zackband ZB5	PHOENIX CONTACT	1050004	002153
++31+I2-XP	++31+I2/2.1	3	Conector cruz f.ST/STS-Borne 5 pol.FBS 5-5	PHOENIX CONTACT	3030190	002182
++31+I2-XP	++31+I2/2.1	1	Clema conexión por resorte ST 2,5-TWIN-PE 3 Conexiones-2,5mm²	PHOENIX CONTACT	3031241	
	++31+I2/2.1	1		PHOENIX CONTACT		
	++31+I2/2.1	1		PHOENIX CONTACT		
	++31+I2/2.2	1		PHOENIX CONTACT		
	++31+I2/2.2	1		PHOENIX CONTACT		
	++31+I2/2.2	1		PHOENIX CONTACT		
	++31+I2/2.3	1		PHOENIX CONTACT		
	++31+I2/2.3	1		PHOENIX CONTACT		
	++31+I2/2.4	1		PHOENIX CONTACT		
	++31+I2/2.4	1		PHOENIX CONTACT		
	++31+I2/2.4	1		PHOENIX CONTACT		
++31+I2-XP	++31+I2/2.5	1	Clema conexión por resorte ST 2,5-TWIN 3 Conexiones-2,5mm²	PHOENIX CONTACT	3031267	
	++31+I2/2.6	1		PHOENIX CONTACT		
++31+I2-XPE	++31+I2/2.1	2	Tope final de montaje rápido para clemas 35	PHOENIX CONTACT	3022218	
++31+I2-XPE	++31+I2/2.1	1	Tapa para borne ST, D-ST 2,5-TWIN	PHOENIX CONTACT	3030488	
++31+I2-XPE	++31+I2/2.1	1	Clema de conexión por resorte STS 2,5-Quattro Zackband ZB5	PHOENIX CONTACT	1050004	002153
++31+I2-XPE	++31+I2/2.5	1	Clema conexión por resorte ST 2,5-TWIN 3 Conexiones-2,5mm²	PHOENIX CONTACT	3031267	
++31HP+VI1-KA1	++31HP+VI1/2.0	1	Módulo de bus EX245-SPR1-X165 Isla de válvulas, Profinet	SMC PNEUMATIK GMBH	EX245-SPR1-X165	
++31HP+VI1-KA1	++31HP+VI1/2.0	1	Placa final EX245-EA2-X50 para Isla de válvulas	SMC PNEUMATIK GMBH	EX245-EA2-X50-CEL00281	
++31HP+VI1-KA1-XD1	++31HP+VI1/2.0	1	Clavija Profinet MSTB, 24V, empujar-jalar, carcasa de metal	PHOENIX CONTACT	1608074	
++31HP+VI1-KA1-XD2	++31HP+VI1/2.0	0	Clavija Profinet MSTB, 24V, empujar-jalar, carcasa de metal	PHOENIX CONTACT	1608074	
++31HP+VI1-KA111	++31HP+VI1/3.0	1	Módulo de entrada 16DI EX245-DX1-X36 para Isla de válvulas	SMC PNEUMATIK GMBH	EX245-DX1-X36	
++31HP+VI1-KA111	++31HP+VI1/3.0	8	Tapones M12 (para E/S no usadas)	PHOENIX CONTACT	2759919	002441

M = Cantidad Konzern Sachnr.: = No. material Consorcio (No. de almacen)

Lista de artículos de piezas

Denominación del componente	Página / ruta	M	Denominación de referencia	Fabricante	Número de referencia	Konzern Sachnr.
++321300-SWE2_1	++3I4+/2.7	1	Caja de plástico con 1 puesto de mando (SIGNUM)	SIEMENS AG	3SB3801-0AA3	002050
++321300-SWE2_1	++3I4+/2.7	1	M20-Glándula Poliamida IP68 (7-13mm)	U.I.LAPP GMBH STUTTGART	53111020	002419
++321300-SWE2_1	++3I4+/2.7	1	Etiquetas para caja vacía (SIGNUM)	SIEMENS AG	3SB3906-1AA	002063
++321300-SWE2_1	++3I4+/2.7	1	Clema de protección (Montaje en piso, SIGNUM)	SIEMENS AG	3SB3901-0AJ	002062
++321300-SWE2_1	++3I4+/2.7	1	Interruptor de llave E2 ,Metal (SIG.)	SIEMENS AG	3SB3500-5AE31	001990
++321300-SWE2_1	++3I4+/2.7	2	Elemento de conexión 1 S (Fijación al piso, SIGNUM)	SIEMENS AG	3SB3420-0B	002058
++321300-SWE2_1	++3I4+/2.7	1	Tuerca hexagonal-M20 Poliamida IP68	FRIEDRICH LUETZE GMBH	600392	002431
++321300-SWE2_2	++3I4+/3.1	1	Caja de plástico con 1 puesto de mando (SIGNUM)	SIEMENS AG	3SB3801-0AA3	002050
++321300-SWE2_2	++3I4+/3.1	1	M20-Glándula Poliamida IP68 (7-13mm)	U.I.LAPP GMBH STUTTGART	53111020	002419
++321300-SWE2_2	++3I4+/3.1	1	Etiquetas para caja vacía (SIGNUM)	SIEMENS AG	3SB3906-1AA	002063
++321300-SWE2_2	++3I4+/3.1	1	Clema de protección (Montaje en piso, SIGNUM)	SIEMENS AG	3SB3901-0AJ	002062
++321300-SWE2_2	++3I4+/3.1	1	Interruptor de llave E2 ,Metal (SIG.)	SIEMENS AG	3SB3500-5AE31	001990
++321300-SWE2_2	++3I4+/3.1	2	Elemento de conexión 1 S (Fijación al piso, SIGNUM)	SIEMENS AG	3SB3420-0B	002058
++321300-SWE2_2	++3I4+/3.1	1	Tuerca hexagonal-M20 Poliamida IP68	FRIEDRICH LUETZE GMBH	600392	002431
++311320+VI1-KA1	++311320+VI1/2.0	1	Módulo de bus EX245-SPR1-X165 Isla de válvulas, Profinet	SMC PNEUMATIK GMBH	EX245-SPR1-X165	
++311320+VI1-KA1	++311320+VI1/2.0	1	Placa final EX245-EA2-X50 para Isla de válvulas	SMC PNEUMATIK GMBH	EX245-EA2-X50-CEL00281	
++311320+VI1-KA1-XD1	++311320+VI1/2.0	1	Clavija Profinet MSTB, 24V, empujar-jalar, carcasa de metal	PHOENIX CONTACT	1608074	
++311320+VI1-KA1-XD2	++311320+VI1/2.0	1	Clavija Profinet MSTB, 24V, empujar-jalar, carcasa de metal	PHOENIX CONTACT	1608074	
++311320+VI1-KA111	++311320+VI1/3.0	1	Módulo de entrada 16DI EX245-DX1-X36 para Isla de válvulas	SMC PNEUMATIK GMBH	EX245-DX1-X36	
++311320+VI1-KA111	++311320+VI1/3.0	8	Tapones M12 (para E/S no usadas)	PHOENIX CONTACT	2759919	002441
++311360V01+VI1-KA1	++311360V01+VI1/2.0	1	Módulo de bus EX245-SPR1-X165 Isla de válvulas, Profinet	SMC PNEUMATIK GMBH	EX245-SPR1-X165	
++311360V01+VI1-KA1	++311360V01+VI1/2.0	1	Placa final EX245-EA2-X50 para Isla de válvulas	SMC PNEUMATIK GMBH	EX245-EA2-X50-CEL00281	
++311360V01+VI1-KA1-XD1	++311360V01+VI1/2.0	1	Clavija Profinet MSTB, 24V, empujar-jalar, carcasa de metal	PHOENIX CONTACT	1608074	
++311360V01+VI1-KA1-XD2	++311360V01+VI1/2.0	1	Clavija Profinet MSTB, 24V, empujar-jalar, carcasa de metal	PHOENIX CONTACT	1608074	
++311360V01+VI1-KA111	++311360V01+VI1/3.0	1	Módulo de entrada 16DI EX245-DX1-X36 para Isla de válvulas	SMC PNEUMATIK GMBH	EX245-DX1-X36	
++311360V01+VI1-KA111	++311360V01+VI1/3.0	8	Tapones M12 (para E/S no usadas)	PHOENIX CONTACT	2759919	002441
++311360SF1-I11	++311360SF1+AS/3.1	1	M20-Glándula Poliamida IP68 (7-13mm)	U.I.LAPP GMBH STUTTGART	53111020	002419
++311360SF1-I11	++311360SF1+AS/3.1	1	Tuerca hexagonal-M20 Poliamida IP68	FRIEDRICH LUETZE GMBH	600392	002431
++311360SF1-I12	++311360SF1+AS/3.3	1	Pulsador de hongo de paro de emergencia 3SB3 (SIGNUM)	SIEMENS AG	3SB3801-0DG3	002632
++311360SF1-I12	++311360SF1+AS/3.3	1	M20-Glándula Poliamida IP68 (7-13mm)	U.I.LAPP GMBH STUTTGART	53111020	002419
++311360SF1-I12	++311360SF1+AS/3.3	1	Tuerca hexagonal-M20 Poliamida IP68	FRIEDRICH LUETZE GMBH	600392	002431
++311360SF1-I12	++311360SF1+AS/3.3	1	Etiquetas para caja vacía (SIGNUM)	SIEMENS AG	3SB3906-1AA	002063
++311360SF1-I12	++311360SF1+AS/3.3	1	Clema de protección (Montaje en piso, SIGNUM)	SIEMENS AG	3SB3901-0AJ	002062
++311360SF1-I13	++311360SF1+AS/4.1	1	Elemento de conexión con tapa (Luminaria)	SCHNEIDER ELECTRIC GMBH	XVB-C21	001577
++311360SF1-I13	++311360SF1+AS/4.1	1	Fijación para luminaria (base+Tubo 80mm)	SCHNEIDER ELECTRIC GMBH	XVB-Z02	
++311360SF1-I13	++311360SF1+AS/4.1	1	Angulo de fijación de iluminación	SCHNEIDER ELECTRIC GMBH	XVB-C12	
++311360SF1-I15	++311360SF1+K1/5.0	1	Elemento de conexión con tapa (Luminaria)	SCHNEIDER ELECTRIC GMBH	XVB-C21	001577

M = Cantidad Konzern Sachnr.: = No. material Consorcio (No. de almacen)

Lista de artículos de piezas

Denominación del componente	Página / ruta	M	Denominación de referencia	Fabricante	Número de referencia	Konzern Sachnr.
++311360SF1-I15	++311360SF1+K1/5.0	1	Fijación para luminaria (base+Tubo 80mm)	SCHNEIDER ELECTRIC GMBH	XVB-Z02	
++311360SF1-I15	++311360SF1+K1/5.0	1	Angulo de fijación de iluminación	SCHNEIDER ELECTRIC GMBH	XVB-C12	
++311360SF1-K16A	++311360SF1+K1/4.1	0	Módulo-F 1F-RO DC24V/5A für ET200S	SIEMENS AG	6ES7138-4FR00-0AA0	
++311360SF1-K16A	++311360SF1+K1/4.1	0	Módulo terminales TM-E30 C44-A1 (ET200S)	SIEMENS AG	6ES7193-4CG30-0AA0	
++311360SF1-PB12	++311360SF1+AS/4.4	1	Elemento luminoso verde sin LED (Alumbrado),BA15D	SCHNEIDER ELECTRIC GMBH	XVB-C33	001569
++311360SF1-PBETR	++311360SF1+K1/5.1	1	Elemento luminoso verde sin LED (Alumbrado),BA15D	SCHNEIDER ELECTRIC GMBH	XVB-C33	001569
++311360SF1-PBETR	++311360SF1+K1/5.1	1	LED verde (alumbrado, BA15d, 24V)	SCHNEIDER ELECTRIC GMBH	DL1-BDB3	
++311360SF1-PGESP	++311360SF1+K1/5.2	1	LED rojo (alumbrado, BA15d, 24V)	SCHNEIDER ELECTRIC GMBH	DL1-BDB4	
++311360SF1-PGESP	++311360SF1+K1/5.2	1	Elemento luminoso rojo sin LED (Alumbrado),BA15D	SCHNEIDER ELECTRIC GMBH	XVB-C34	001570
++311360SF1-PHSF	++311360SF1+AS/4.3	1	Elemento de luz con LED 24V=Naranja (Aufbaul.)	SCHNEIDER ELECTRIC GMBH	XVB-C2B5	
++311360SF1-PK91	++311360SF1+AS/4.2	1	Elemento de luz con LED 24V=Naranja (Aufbaul.)	SCHNEIDER ELECTRIC GMBH	XVB-C2B5	
++311360SF1-PTAKT	++311360SF1+K1/5.2	1	Elemento luminoso azul sin LED (alumbrado),BA15D	SCHNEIDER ELECTRIC GMBH	XVB-C36	001572
++311360SF1-PTAKT	++311360SF1+K1/5.2	1	LED incoloro (alumbrado, BA15d, 24V)	SCHNEIDER ELECTRIC GMBH	DL1-BDB1	
++311360SF1-SB12	++311360SF1+AS/3.1	1	Base y Boton de hongo 1S+1Ö plástico encapsulado.	MOELLER ELECTRIC GMBH	030723	002641
++311360SF1-SB12	++311360SF1+AS/3.1	1	Soporte para Buton de hongo	CECESA S.A.	SA-A10	
++311360SF1-SN1	++311360SF1+AS/3.4	1	Elemento de conexión 1 Ö (fijación al piso SIGNUM)	SIEMENS AG	3SB3420-0C	002059
++311360SF1+K1-Artikel	++311360SF1+K1/1	1	Cajas bus BG (600x300x155), RAL 7035	RITTAL-ZENTRALLAGER	BG7994.789	
++311360SF1+K1-Artikel	++311360SF1+K1/1	2	M20-Glándula Poliamida IP68 (7-13mm)	U.I.LAPP GMBH STUTTGART	53111020	002419
++311360SF1+K1-Artikel	++311360SF1+K1/1	2	Tuerca hexagonal-M20 Poliamida IP68	FRIEDRICH LUETZE GMBH	600392	002431
++311360SF1+K1-Artikel	++311360SF1+K1/1	0	M20-Tapón ciego poliamida	BOPLA GEHAEUSE SYSTEME	52011302	001615
++311360SF1+K1-Artikel	++311360SF1+K1/1	4	M40-Glándula Poliamida IP68 (19-28mm)	FRIEDRICH LUETZE GMBH	600791	002422
++311360SF1+K1-Artikel	++311360SF1+K1/1	4	Tuerca hexagonal-M40 Poliamida IP68	FRIEDRICH LUETZE GMBH	600395	002434
++311360SF1+K1-Artikel	++311360SF1+K1/1	0	M40-Tapón ciego poliamida	SCHLEMMER GMBH POING	7217440	001618
++311360SF1+K1-Artikel	++311360SF1+K1/1	0	Reducción de Plástico, M40 a M32	FRIEDRICH LUETZE GMBH	600562	001847
++311360SF1+K1-Artikel	++311360SF1+K1/1	0	M32-Glándula múltiple 6x7mm, Poliamida	SCHLEMMER GMBH POING	5316410	
++311360SF1+K1-Artikel	++311360SF1+K1/1	0	M32-Glándula múltiple 2x12mm, Poliamida	SCHLEMMER GMBH POING	5316402	
++311360SF1+K1-Artikel	++311360SF1+K1/1	0	M32-Glándula múltiple 3x11mm, Poliamida	SCHLEMMER GMBH POING	5316404	
++311360SF1+K1-KA1	++311360SF1+K1/7.1	1	Módulo de interfaz IM151-3 PN FO POF conexión fibra óptica para ET200S	SIEMENS AG	6ES7151-3BB23-0AB0	
++311360SF1+K1-KA11	++311360SF1+K1/7.1	1	Módulo de potencia PM-E, DC 24V con diagnóstico (ET200S)	SIEMENS AG	6ES7138-4CA01-0AA0	
++311360SF1+K1-KA11	++311360SF1+K1/7.1	1	Modulo terminales TM-P15 C23-A1 (ET200S)	SIEMENS AG	6ES7193-4CC30-0AA0	
++311360SF1+K1-KA12	++311360SF1+K1/7.1	1	Módulo de potencia PM-E, DC 24V con diagnóstico (ET200S)	SIEMENS AG	6ES7138-4CA01-0AA0	
++311360SF1+K1-KA12	++311360SF1+K1/7.1	1	Modulo terminales TM-P15 C23-A1 (ET200S)	SIEMENS AG	6ES7193-4CC30-0AA0	
++311360SF1+K1-KA13	++311360SF1+K1/8.1	1	Módulo de potencia PM-E, DC 24V con diagnóstico (ET200S)	SIEMENS AG	6ES7138-4CA01-0AA0	
++311360SF1+K1-KA13	++311360SF1+K1/8.1	1	Modulo terminales TM-P15 C23-A1 (ET200S)	SIEMENS AG	6ES7193-4CC30-0AA0	
++311360SF1+K1-KA14	++311360SF1+K1/8.1	1	Módulo de potencia PM-E, DC 24V con diagnóstico (ET200S)	SIEMENS AG	6ES7138-4CA01-0AA0	
++311360SF1+K1-KA14	++311360SF1+K1/8.1	1	Modulo terminales TM-P15 C23-A1 (ET200S)	SIEMENS AG	6ES7193-4CC30-0AA0	
++311360SF1+K1-KA111	++311360SF1+K1/7.2	1	Módulo 4DI DC24V estándar para ET200S	SIEMENS AG	6ES7131-4BD01-0AA0	

M = Cantidad Konzern Sachnr.: = No. material Consorcio (No. de almacen)

Lista de artículos de piezas

Denominación del componente	Página / ruta	M	Denominación de referencia	Fabricante	Número de referencia	Konzern Sachnr.
++311360SF1+K1-KA111	++311360SF1+K1/7.2	1	Modulo terminales TM-E15 C24-01 (ET200S)	SIEMENS AG	6ES7193-4CB30-0AA0	
++311360SF1+K1-KA112	++311360SF1+K1/7.2	1	Módulo 4DI DC24V estándar para ET200S	SIEMENS AG	6ES7131-4BD01-0AA0	
++311360SF1+K1-KA112	++311360SF1+K1/7.2	1	Modulo terminales TM-E15 C24-01 (ET200S)	SIEMENS AG	6ES7193-4CB30-0AA0	
++311360SF1+K1-KA121	++311360SF1+K1/7.2	1	Módulo 4DO DC24V/0,5A estándar para ET200S	SIEMENS AG	6ES7132-4BD02-0AA0	
++311360SF1+K1-KA121	++311360SF1+K1/7.2	1	Modulo terminales TM-E15 C24-01 (ET200S)	SIEMENS AG	6ES7193-4CB30-0AA0	
++311360SF1+K1-KA122	++311360SF1+K1/7.2	1	Módulo 4DO DC24V/0,5A estándar para ET200S	SIEMENS AG	6ES7132-4BD02-0AA0	
++311360SF1+K1-KA122	++311360SF1+K1/7.2	1	Modulo terminales TM-E15 C24-01 (ET200S)	SIEMENS AG	6ES7193-4CB30-0AA0	
++311360SF1+K1-KA123	++311360SF1+K1/7.2	1	Módulo 4DO DC24V/0,5A estándar para ET200S	SIEMENS AG	6ES7132-4BD02-0AA0	
++311360SF1+K1-KA123	++311360SF1+K1/7.2	1	Modulo terminales TM-E15 C24-01 (ET200S)	SIEMENS AG	6ES7193-4CB30-0AA0	
++311360SF1+K1-KA131	++311360SF1+K1/8.2	1	Módulo-F 4/8F-DI DC24V para ET200S	SIEMENS AG	6ES7138-4FA05-0AB0	
++311360SF1+K1-KA131	++311360SF1+K1/8.2	1	Módulo terminales TM-E30 C44-A1 (ET200S)	SIEMENS AG	6ES7193-4CG30-0AA0	
++311360SF1+K1-KA141	++311360SF1+K1/8.2	1	Módulo-F 4F-DO DC24V/2A para ET200S	SIEMENS AG	6ES7138-4FB04-0AB0	
++311360SF1+K1-KA141	++311360SF1+K1/8.2	1	Módulo terminales TM-E30 C44-A1 (ET200S)	SIEMENS AG	6ES7193-4CG30-0AA0	
++311360SF1+K1-KA142	++311360SF1+K1/8.2	1	Módulo-F 1F-RO DC24V/5A für ET200S	SIEMENS AG	6ES7138-4FR00-0AA0	
++311360SF1+K1-KA142	++311360SF1+K1/8.2	1	Módulo terminales TM-E30 C44-A1 (ET200S)	SIEMENS AG	6ES7193-4CG30-0AA0	
++311360SF1+K1-XP	++311360SF1+K1/2.1	2	Tope final de montaje rápido para clemas 35	WEIDMUELLER GMBH + CO.	3022218	
++311360SF1+K1-XP	++311360SF1+K1/2.1	1	Tapa para borne ST D-ST 2,5-Quattro	PHOENIX CONTACT	3030514	
++311360SF1+K1-XP	++311360SF1+K1/2.1	2	Clema de conexión por resorte STS 2,5-Quattro Zackband ZB5	PHOENIX CONTACT	1050004	002153
++311360SF1+K1-XP	++311360SF1+K1/2.1	2	Conector cruz f.ST/STS-Borne 2 pol.FBS 2-5	PHOENIX CONTACT	3030161	002151
++311360SF1+K1-XP	++311360SF1+K1/2.1	0	Conector cruz f.ST/STS-Borne 3 pol.FBS 3-5	PHOENIX CONTACT	3030174	002152
++311360SF1+K1-XP	++311360SF1+K1/2.1	2	Conector cruz f.ST/STS-Borne 4 pol.FBS 4-5	PHOENIX CONTACT	3030187	002181
++311360SF1+K1-XP	++311360SF1+K1/2.1	3	Placa de separación ST4 Quattro	PHOENIX CONTACT	3030815	
++311360SF1+K1-XP	++311360SF1+K1/2.1	1	Clema conexión por resorte ST 2,5-Quattro gris de cuatro hilos	PHOENIX CONTACT	3031306	
	++311360SF1+K1/2.1	1		PHOENIX CONTACT		
	++311360SF1+K1/2.1	1		PHOENIX CONTACT		
	++311360SF1+K1/2.2	1		PHOENIX CONTACT		
	++311360SF1+K1/2.2	1		PHOENIX CONTACT		
	++311360SF1+K1/2.3	1		PHOENIX CONTACT		
	++311360SF1+K1/2.3	1		PHOENIX CONTACT		
	++311360SF1+K1/2.4	1		PHOENIX CONTACT		
	++311360SF1+K1/2.5	1		PHOENIX CONTACT		
	++311360SF1+K1/2.5	1		PHOENIX CONTACT		
	++311360SF1+K1/2.5	1		PHOENIX CONTACT		
	++311360SF1+K1/2.6	1		PHOENIX CONTACT		
++311360SF1+K1-XP	++311360SF1+K1/2.7	1	Clema conexión por resorte ST 2,5-Quattro, verde-amarillo	PHOENIX CONTACT	3031322	
	++311360SF1+K1/2.7	1		PHOENIX CONTACT		
	++311360SF1+K1/2.7	1		PHOENIX CONTACT		

M = Cantidad Konzern Sachnr.: = No. material Consorcio (No. de almacen)

Lista de artículos de piezas

Denominación del componente	Página / ruta	M	Denominación de referencia	Fabricante	Número de referencia	Konzern Sachnr.
++311360SF1+VI1-KA1	++311360SF1+VI1/2.0	1	Módulo de bus EX245-SPR1-X165 Isla de válvulas, Profinet	SMC PNEUMATIK GMBH	EX245-SPR1-X165	
++311360SF1+VI1-KA1	++311360SF1+VI1/2.0	1	Placa final EX245-EA2-X50 para Isla de válvulas	SMC PNEUMATIK GMBH	EX245-EA2-X50-CEL00281	
++311360SF1+VI1-KA1-XD1	++311360SF1+VI1/2.0	1	Clavija Profinet MSTB, 24V, empujar-jalar, carcasa de metal	PHOENIX CONTACT	1608074	
++311360SF1+VI1-KA1-XD2	++311360SF1+VI1/2.0	0	Clavija Profinet MSTB, 24V, empujar-jalar, carcasa de metal	PHOENIX CONTACT	1608074	
++311360SF1+VI1-KA111	++311360SF1+VI1/3.0	1	Módulo de entrada 16DI EX245-DX1-X36 para Isla de válvulas	SMC PNEUMATIK GMBH	EX245-DX1-X36	
++311360SF1+VI1-KA111	++311360SF1+VI1/3.0	8	Tapones M12 (para E/S no usadas)	PHOENIX CONTACT	2759919	002441
++311360SF1+VI1-XSKA111_1	++311360SF1+VI1/3.1	1	Block distribuidor 2 vias M12,soporte de montaje	ESCHA BAUELEMENTE GMBH	FSM5-2FKM5.4/S89/S2087	002966
++311360SF1+VI1-XSKA111_2	++311360SF1+VI1/3.3	1	Block distribuidor 2 vias M12,soporte de montaje	ESCHA BAUELEMENTE GMBH	FSM5-2FKM5.4/S89/S2087	002966
++311360SF1+VI1-XSKA111_4	++311360SF1+VI1/3.5	1	Block distribuidor 2 vias M12,soporte de montaje	ESCHA BAUELEMENTE GMBH	FSM5-2FKM5.4/S89/S2087	002966
++311360SF1+VI1-XSKA111_5	++311360SF1+VI1/3.6	1	Block distribuidor 2 vias M12,soporte de montaje	ESCHA BAUELEMENTE GMBH	FSM5-2FKM5.4/S89/S2087	002966
++311380DT1-KA1	++311380DT1+/2.2	1	PN IRT Switch, SCALANCE X201-3P IRT PRO	SIEMENS AG	6GK5201-3JR00-2BA6	
++311380DT1-KA1-I	++311380DT1+/2.2	1	Clavija Profinet MSTB, 24V, empujar-jalar, carcasa de metal	PHOENIX CONTACT	1608074	
++311380DT1-KA1-O	++311380DT1+/2.2	1	Clavija Profinet MSTB, 24V, empujar-jalar, carcasa de metal	PHOENIX CONTACT	1608074	
++311380DT1-XS1.1	++31+K1/5.0	1	Zócalo HDC 10A SDLU 2M25G DIN EN175301-801	WEIDMUELLER GMBH + CO.	1788650000	
++311380DT1-XS1.1	++31+K1/5.0	1	Carcasa de pasa cables HDC 15A TSLU 1M25G DIN EN175301-801	WEIDMUELLER GMBH + CO.	1788850000	
++311380DT1-XS1.1	++31+K1/5.0	1	Unidad de buje HDC HD 15 FC DIN EN175301-801	WEIDMUELLER GMBH + CO.	1650660000	
++311380DT1-XS1.1	++31+K1/5.0	1	Unidad de perno HDC HD 15 MC DIN EN175301-801	WEIDMUELLER GMBH + CO.	1650650000	
++311380DT1-XS1.1	++31+K1/5.0	9	Contacto de buje 1,5-2,5mm²(Crimp.,diámetro.1,6mm)	WEIDMUELLER GMBH + CO.	1651610000	
++311380DT1-XS1.1	++31+K1/5.0	9	Contacto de perno 1,5-2,5mm²(Crimp.,diámetro.1,6mm)	WEIDMUELLER GMBH + CO.	1651560000	
++311380DT1-XS1.1	++31+K1/5.0	2	Perno de bloqueo SPB-M3	WEIDMUELLER GMBH + CO.	1203600000	
++311380DT1-XS1.1	++31+K1/5.0	2	M25-Glándula Poliamida IP68 (9-17mm)	U.I.LAPP GMBH STUTTGART	53111030	002420
++311380DT1-XS1.2	++31+K1/5.0	1	Zócalo HDC 10A SDLU 2M25G DIN EN175301-801	WEIDMUELLER GMBH + CO.	1788650000	
++311380DT1-XS1.2	++31+K1/5.0	1	Carcasa de pasa cables HDC 15A TSLU 1M25G DIN EN175301-801	WEIDMUELLER GMBH + CO.	1788850000	
++311380DT1-XS1.2	++31+K1/5.0	1	Unidad de buje HDC HD 15 FC DIN EN175301-801	WEIDMUELLER GMBH + CO.	1650660000	
++311380DT1-XS1.2	++31+K1/5.0	1	Unidad de perno HDC HD 15 MC DIN EN175301-801	WEIDMUELLER GMBH + CO.	1650650000	
++311380DT1-XS1.2	++31+K1/5.0	9	Contacto de buje 1,5-2,5mm²(Crimp.,diámetro.1,6mm)	WEIDMUELLER GMBH + CO.	1651610000	
++311380DT1-XS1.2	++31+K1/5.0	9	Contacto de perno 1,5-2,5mm²(Crimp.,diámetro.1,6mm)	WEIDMUELLER GMBH + CO.	1651560000	
++311380DT1-XS1.2	++31+K1/5.0	2	Perno de bloqueo SPB-M3	WEIDMUELLER GMBH + CO.	1203600000	
++311380DT1-XS1.2	++31+K1/5.0	2	M25-Glándula Poliamida IP68 (9-17mm)	U.I.LAPP GMBH STUTTGART	53111030	002420
++311380DT1+VI1-KA1	++311380DT1+VI1/2.0	1	PN FO Repetidor EX245-RPN1-A-X51	SMC PNEUMATIK GMBH	EX245-RPN1-A-X51	
++311380DT1+VI1-KA1-X1	++311380DT1+VI1/2.0	0	Clavija Profinet MSTB, 24V, empujar-jalar, carcasa de metal	PHOENIX CONTACT	1608074	
++311380DT1+VI1-KA1-X2	++311380DT1+VI1/2.0	0	Clavija Profinet MSTB, 24V, empujar-jalar, carcasa de metal	PHOENIX CONTACT	1608074	
++311380DT1+AE1-TM1	++311380DT1+AE1/1.1	1	FU MoviPro ADC 4kW, S11	SEW Eurodrive	PHC21A-A040M1-E21A-00/S11	
++311380DT1+AE1-TM1-X1214	++311380DT1+AE1/1.6	1	M32-Glándula Poliamida IP68 (11-21mm)	U.I.LAPP GMBH STUTTGART	53111040	002421
++311380DT1+AE1-TM1-X1214	++311380DT1+AE1/1.6	1	M32-Glándula múltiple 2x12mm, Poliamida	SCHLEMMER GMBH POING	5316402	
++311380DT1+AE1-TM1-X1214	++311380DT1+AE1/1.6	1	Carcasa pasa cables HAN 10B (M32,lateral.).	HARTING DEUTSCHLAND	19300100547	
++311380DT1+AE1-TM1-X1214	++311380DT1+AE1/1.6	1	Módulo 3 polos para contacto hembra_Han_Modular	HARTING DEUTSCHLAND	09140033101	

M = Cantidad Konzern Sachnr.: = No. material Consorcio (No. de almacen)

Lista de artículos de piezas

Denominación del componente	Página / ruta	M	Denominación de referencia	Fabricante	Número de referencia	Konzern Sachnr.
++311380DT1+AE1-TM1-X1214	++311380DT1+AE1/1.6	2	Módulo 8 polos para contacto hembra_Han_Modular	HARTING DEUTSCHLAND	09140083101	
++311380DT1+AE1-TM1-X1214	++311380DT1+AE1/1.6	1	HAN10B bastidor articulado modular con la impresión A..F	HARTING DEUTSCHLAND	09140100303	
++311380DT1+AE1-TM1-X1214	++311380DT1+AE1/1.6	10	Contacto de buje 1,5mm² Han E	HARTING DEUTSCHLAND	09330006204	
++311380DT1+AE1-TM1-X1214	++311380DT1+AE1/1.6	3	Contacto de buje 2,5mm² HAN C	HARTING DEUTSCHLAND	09320006205	
++311380DT1+AE1-XS5102_2	++311380DT1+AE1/2.1	1	Block distribuidor 2 vias M12,soporte de montaje	ESCHA BAUELEMENTE GMBH	FSM5-2FKM5.4/S89/S2087	002966
++311380-SWE2	++3I3+/2.7	1	Caja de plástico con 1 puesto de mando (SIGNUM)	SIEMENS AG	3SB3801-0AA3	002050
++311380-SWE2	++3I3+/2.7	1	M20-Glándula Poliamida IP68 (7-13mm)	U.I.LAPP GMBH STUTTGART	53111020	002419
++311380-SWE2	++3I3+/2.7	1	Etiquetas para caja vacía (SIGNUM)	SIEMENS AG	3SB3906-1AA	002063
++311380-SWE2	++3I3+/2.7	1	Clema de protección (Montaje en piso, SIGNUM)	SIEMENS AG	3SB3901-0AJ	002062
++311380-SWE2	++3I3+/2.7	1	Interruptor de llave E2 ,Metal (SIG.)	SIEMENS AG	3SB3500-5AE31	001990
++311380-SWE2	++3I3+/2.7	2	Elemento de conexión 1 S (Fijación al piso, SIGNUM)	SIEMENS AG	3SB3420-0B	002058
++311380-SWE2	++3I3+/2.7	1	Tuerca hexagonal-M20 Poliamida IP68	FRIEDRICH LUETZE GMBH	600392	002431
++311380V01+VI1-KA1	++311380V01+VI1/2.0	1	Módulo de bus EX245-SPR1-X165 Isla de válvulas, Profinet	SMC PNEUMATIK GMBH	EX245-SPR1-X165	
++311380V01+VI1-KA1	++311380V01+VI1/2.0	1	Placa final EX245-EA2-X50 para Isla de válvulas	SMC PNEUMATIK GMBH	EX245-EA2-X50-CEL00281	
++311380V01+VI1-KA1-XD1	++311380V01+VI1/2.0	1	Clavija Profinet MSTB, 24V, empujar-jalar, carcasa de metal	PHOENIX CONTACT	1608074	
++311380V01+VI1-KA1-XD2	++311380V01+VI1/2.0	0	Clavija Profinet MSTB, 24V, empujar-jalar, carcasa de metal	PHOENIX CONTACT	1608074	
++311380V01+VI1-KA111	++311380V01+VI1/3.0	1	Módulo de entrada 16DI EX245-DX1-X36 para Isla de válvulas	SMC PNEUMATIK GMBH	EX245-DX1-X36	
++311380V01+VI1-KA111	++311380V01+VI1/3.0	8	Tapones M12 (para E/S no usadas)	PHOENIX CONTACT	2759919	002441
++311380V01+VI1-KA112	++311380V01+VI1/4.0	1	Módulo de entrada 16DI EX245-DX1-X36 para Isla de válvulas	SMC PNEUMATIK GMBH	EX245-DX1-X36	
++311380V01+VI1-KA112	++311380V01+VI1/4.0	8	Tapones M12 (para E/S no usadas)	PHOENIX CONTACT	2759919	002441
++311380V01+VI1-XSKA111_2	++311380V01+VI1/3.3	1	Block distribuidor 2 vias M12,soporte de montaje	ESCHA BAUELEMENTE GMBH	FSM5-2FKM5.4/S89/S2087	002966
++311380V01+VI1-XSKA111_3	++311380V01+VI1/3.4	1	Block distribuidor 2 vias M12,soporte de montaje	ESCHA BAUELEMENTE GMBH	FSM5-2FKM5.4/S89/S2087	002966
++311380V01+VI2-KA1	++311380V01+VI2/2.0	1	Módulo de bus EX245-SPR1-X165 Isla de válvulas, Profinet	SMC PNEUMATIK GMBH	EX245-SPR1-X165	
++311380V01+VI2-KA1	++311380V01+VI2/2.0	1	Placa final EX245-EA2-X50 para Isla de válvulas	SMC PNEUMATIK GMBH	EX245-EA2-X50-CEL00281	
++311380V01+VI2-KA1-XD1	++311380V01+VI2/2.0	1	Clavija Profinet MSTB, 24V, empujar-jalar, carcasa de metal	PHOENIX CONTACT	1608074	
++311380V01+VI2-KA1-XD2	++311380V01+VI2/2.0	0	Clavija Profinet MSTB, 24V, empujar-jalar, carcasa de metal	PHOENIX CONTACT	1608074	
++311380V01+VI2-KA111	++311380V01+VI2/3.0	1	Módulo de entrada 16DI EX245-DX1-X36 para Isla de válvulas	SMC PNEUMATIK GMBH	EX245-DX1-X36	
++311380V01+VI2-KA111	++311380V01+VI2/3.0	8	Tapones M12 (para E/S no usadas)	PHOENIX CONTACT	2759919	002441
++311380V01+VI2-KA112	++311380V01+VI2/4.0	1	Módulo de entrada 16DI EX245-DX1-X36 para Isla de válvulas	SMC PNEUMATIK GMBH	EX245-DX1-X36	
++311380V01+VI2-KA112	++311380V01+VI2/4.0	8	Tapones M12 (para E/S no usadas)	PHOENIX CONTACT	2759919	002441
++311380V01+VI2-KA113	++311380V01+VI2/5.0	1	Módulo de entrada 16DI EX245-DX1-X36 para Isla de válvulas	SMC PNEUMATIK GMBH	EX245-DX1-X36	
++311380V01+VI2-KA113	++311380V01+VI2/5.0	8	Tapones M12 (para E/S no usadas)	PHOENIX CONTACT	2759919	002441
++311380V01+VI2-XSKA112_4	++311380V01+VI2/4.5	1	Block distribuidor 2 vias M12,soporte de montaje	ESCHA BAUELEMENTE GMBH	FSM5-2FKM5.4/S89/S2087	002966
++311400+VI1-KA1	++311400+VI1/2.0	1	Módulo de bus EX245-SPR1-X165 Isla de válvulas, Profinet	SMC PNEUMATIK GMBH	EX245-SPR1-X165	
++311400+VI1-KA1	++311400+VI1/2.0	1	Placa final EX245-EA2-X50 para Isla de válvulas	SMC PNEUMATIK GMBH	EX245-EA2-X50-CEL00281	
++311400+VI1-KA1	++311400+VI1/2.0	1	Placa final EX9-EA03 para Isla de válvulas	SMC PNEUMATIK GMBH	EX9-EA03	
++311400+VI1-KA1-XD1	++311400+VI1/2.0	1	Clavija Profinet MSTB, 24V, empujar-jalar, carcasa de metal	PHOENIX CONTACT	1608074	

M = Cantidad Konzern Sachnr.: = No. material Consorcio (No. de almacen)

Lista de artículos de piezas

Denominación del componente	Página / ruta	M	Denominación de referencia	Fabricante	Número de referencia	Konzern Sachnr.
++311400+VI1-KA1-XD2	++311400+VI1/2.0	0	Clavija Profinet MSTB, 24V, empujar-jalar, carcasa de metal	PHOENIX CONTACT	1608074	
++311400+VI1-KA111	++311400+VI1/3.0	1	Módulo de entrada 16DI EX245-DX1-X36 para Isla de válvulas	SMC PNEUMATIK GMBH	EX245-DX1-X36	
++311400+VI1-KA111	++311400+VI1/3.0	8	Tapones M12 (para E/S no usadas)	PHOENIX CONTACT	2759919	002441
++311420+VI1-KA1	++311420+VI1/2.0	1	Módulo de bus EX245-SPR1-X165 Isla de válvulas, Profinet	SMC PNEUMATIK GMBH	EX245-SPR1-X165	
++311420+VI1-KA1	++311420+VI1/2.0	1	Placa final EX245-EA2-X50 para Isla de válvulas	SMC PNEUMATIK GMBH	EX245-EA2-X50-CEL00281	
++311420+VI1-KA1	++311420+VI1/2.0	1	Placa final EX9-EA03 para Isla de válvulas	SMC PNEUMATIK GMBH	EX9-EA03	
++311420+VI1-KA1-XD1	++311420+VI1/2.0	1	Clavija Profinet MSTB, 24V, empujar-jalar, carcasa de metal	PHOENIX CONTACT	1608074	
++311420+VI1-KA1-XD2	++311420+VI1/2.0	0	Clavija Profinet MSTB, 24V, empujar-jalar, carcasa de metal	PHOENIX CONTACT	1608074	
++311420+VI1-KA111	++311420+VI1/3.0	1	Módulo de entrada 16DI EX245-DX1-X36 para Isla de válvulas	SMC PNEUMATIK GMBH	EX245-DX1-X36	
++311420+VI1-KA111	++311420+VI1/3.0	8	Tapones M12 (para E/S no usadas)	PHOENIX CONTACT	2759919	002441
++321300SB1-I11	++321300SB1+K1/6.0	1	Pulsador de hongo de paro de emergencia 3SB3 (SIGNUM)	SIEMENS AG	3SB3801-0DG3	002632
++321300SB1-I11	++321300SB1+K1/6.0	1	M20-Glándula Poliamida IP68 (7-13mm)	U.I.LAPP GMBH STUTTGART	53111020	002419
++321300SB1-I11	++321300SB1+K1/6.0	1	Tuerca hexagonal-M20 Poliamida IP68	FRIEDRICH LUETZE GMBH	600392	002431
++321300SB1-I11	++321300SB1+K1/6.0	1	Etiquetas para caja vacía (SIGNUM)	SIEMENS AG	3SB3906-1AA	002063
++321300SB1-I11	++321300SB1+K1/6.0	1	Clema de protección (Montaje en piso, SIGNUM)	SIEMENS AG	3SB3901-0AJ	002062
++321300SB1-I12	++321300SB1+K1/6.2	1	Pulsador de hongo de paro de emergencia 3SB3 (SIGNUM)	SIEMENS AG	3SB3801-0DG3	002632
++321300SB1-I12	++321300SB1+K1/6.2	1	M20-Glándula Poliamida IP68 (7-13mm)	U.I.LAPP GMBH STUTTGART	53111020	002419
++321300SB1-I12	++321300SB1+K1/6.2	1	Tuerca hexagonal-M20 Poliamida IP68	FRIEDRICH LUETZE GMBH	600392	002431
++321300SB1-I12	++321300SB1+K1/6.2	1	Etiquetas para caja vacía (SIGNUM)	SIEMENS AG	3SB3906-1AA	002063
++321300SB1-I12	++321300SB1+K1/6.2	1	Clema de protección (Montaje en piso, SIGNUM)	SIEMENS AG	3SB3901-0AJ	002062
++321300SB1-I13	++321300SB1+K1/6.5	1	M25-Glándula Poliamida IP68 (9-17mm)	U.I.LAPP GMBH STUTTGART	53111030	002420
++321300SB1-I13	++321300SB1+K1/6.5	1	Tuerca hexagonal-M25 Poliamida IP68	FRIEDRICH LUETZE GMBH	600393	002432
++321300SB1-SA1	++321300SB1+K1/6.6	1	Interruptor general en la carcasa 32A , 3 polos, Negro	SIEMENS AG	3LD2264-0TB51	
++321300SB1-SN1	++321300SB1+K1/6.1	1	Pulsador de hongo 40mm de diámetro,rojo,SIG.	SIEMENS AG	3SB3500-1HA20	001986
++321300SB1-SN1	++321300SB1+K1/6.1	2	Elemento de conexión 1 Ö (fijación al piso SIGNUM)	SIEMENS AG	3SB3420-0C	002059
++321300SB1-SN2	++321300SB1+K1/6.3	1	Pulsador de hongo 40mm de diámetro,rojo,SIG.	SIEMENS AG	3SB3500-1HA20	001986
++321300SB1-SN2	++321300SB1+K1/6.3	2	Elemento de conexión 1 Ö (fijación al piso SIGNUM)	SIEMENS AG	3SB3420-0C	002059
++321300SB1+K1-Artikel	++321300SB1+K1/1	1	Armario de conexión compacto para dispositivo pequeño, AE1060	RITTAL-ZENTRALLAGER	AE1060 VW-E1-7035	
++321300SB1+K1-Artikel	++321300SB1+K1/1	1	Barra 35mm TH35 ancho 7,5mm (sin perforar)	WEIDMUELLER GMBH + CO.	4118800000	
++321300SB1+K1-Artikel	++321300SB1+K1/1	1	Canal cables 75x50mm	TEHALIT Gmbh	DNG75050	001046
++321300SB1+K1-Artikel	++321300SB1+K1/1	8	M20-Glándula Poliamida IP68 (7-13mm)	U.I.LAPP GMBH STUTTGART	53111020	002419
++321300SB1+K1-Artikel	++321300SB1+K1/1	8	Tuerca hexagonal-M20 Poliamida IP68	FRIEDRICH LUETZE GMBH	600392	002431
++321300SB1+K1-Artikel	++321300SB1+K1/1	0	M25-Glándula Poliamida IP68 (9-17mm)	U.I.LAPP GMBH STUTTGART	53111030	002420
++321300SB1+K1-Artikel	++321300SB1+K1/1	0	Tuerca hexagonal-M25 Poliamida IP68	FRIEDRICH LUETZE GMBH	600393	002432
++321300SB1+K1-Artikel	++321300SB1+K1/1	2	M32-Glándula múltiple 6x7mm, Poliamida	SCHLEMMER GMBH POING	5316410	
++321300SB1+K1-Artikel	++321300SB1+K1/1	2	Tuerca hexagonal-M32 Poliamida IP68	U.I.LAPP GMBH STUTTGART	53119040	002433
++321300SB1+K1-Artikel	++321300SB1+K1/1	4	BO 7,5x20 Perno de candado 7,5mm	PFLITSCH GMBH&CO.KG	BO 7,5x20	

M = Cantidad Konzern Sachnr.: = No. material Consorcio (No. de almacen)

Lista de artículos de piezas

Denominación del componente	Página / ruta	M	Denominación de referencia	Fabricante	Número de referencia	Konzern Sachnr.
++321300SB1+K1-Artikel	++321300SB1+K1/1	1	Placa de fijación con estampado, tamaño 5	RITTAL-ZENTRALLAGER	SZ2563.100	
++321300SB1+K1-KA1	++321300SB1+K1/8.1	1	Módulo de interfaz IM151-3 PN FO POF conexión fibra óptica para ET200S	SIEMENS AG	6ES7151-3BB23-0AB0	
++321300SB1+K1-KA11	++321300SB1+K1/8.1	1	Módulo de potencia PM-E, DC 24V con diagnóstico (ET200S)	SIEMENS AG	6ES7138-4CA01-0AA0	
++321300SB1+K1-KA11	++321300SB1+K1/8.1	1	Modulo terminales TM-P15 C23-A1 (ET200S)	SIEMENS AG	6ES7193-4CC30-0AA0	
++321300SB1+K1-KA12	++321300SB1+K1/8.1	1	Módulo de potencia PM-E, DC 24V con diagnóstico (ET200S)	SIEMENS AG	6ES7138-4CA01-0AA0	
++321300SB1+K1-KA12	++321300SB1+K1/8.1	1	Modulo terminales TM-P15 C23-A1 (ET200S)	SIEMENS AG	6ES7193-4CC30-0AA0	
++321300SB1+K1-KA13	++321300SB1+K1/9.1	1	Módulo de potencia PM-E, DC 24V con diagnóstico (ET200S)	SIEMENS AG	6ES7138-4CA01-0AA0	
++321300SB1+K1-KA13	++321300SB1+K1/9.1	1	Modulo terminales TM-P15 C23-A1 (ET200S)	SIEMENS AG	6ES7193-4CC30-0AA0	
++321300SB1+K1-KA14	++321300SB1+K1/9.1	1	Módulo de potencia PM-E, DC 24V con diagnóstico (ET200S)	SIEMENS AG	6ES7138-4CA01-0AA0	
++321300SB1+K1-KA14	++321300SB1+K1/9.1	1	Modulo terminales TM-P15 C23-A1 (ET200S)	SIEMENS AG	6ES7193-4CC30-0AA0	
++321300SB1+K1-KA15	++321300SB1+K1/10.1	1	F-Powermodul ET200S para arrancador	SIEMENS AG	3RK1903-3BA02	
++321300SB1+K1-KA15	++321300SB1+K1/10.1	1	Base para Powermodul PM-D	SIEMENS AG	3RK1903-3AA00	
++321300SB1+K1-KA111	++321300SB1+K1/8.2	1	Módulo 4DI DC24V estándar para ET200S	SIEMENS AG	6ES7131-4BD01-0AA0	
++321300SB1+K1-KA111	++321300SB1+K1/8.2	1	Modulo terminales TM-E15 C24-01 (ET200S)	SIEMENS AG	6ES7193-4CB30-0AA0	
++321300SB1+K1-KA121	++321300SB1+K1/8.2	1	Módulo 4DO DC24V/2A estándar para ET200S	SIEMENS AG	6ES7132-4BD32-0AA0	
++321300SB1+K1-KA121	++321300SB1+K1/8.2	1	Modulo terminales TM-E15 C24-01 (ET200S)	SIEMENS AG	6ES7193-4CB30-0AA0	
++321300SB1+K1-KA131	++321300SB1+K1/9.2	1	Módulo-F 4/8F-DI DC24V para ET200S	SIEMENS AG	6ES7138-4FA05-0AB0	
++321300SB1+K1-KA131	++321300SB1+K1/9.2	1	Módulo terminales TM-E30 C44-A1 (ET200S)	SIEMENS AG	6ES7193-4CG30-0AA0	
++321300SB1+K1-KA141	++321300SB1+K1/9.2	1	Módulo-F 4F-DO DC24V/2A para ET200S	SIEMENS AG	6ES7138-4FB04-0AB0	
++321300SB1+K1-KA141	++321300SB1+K1/9.2	1	Módulo terminales TM-E30 C44-A1 (ET200S)	SIEMENS AG	6ES7193-4CG30-0AA0	
++321300SB1+K1-KA151	++321300SB1+K1/10.2	1	Arrancador ET 200S, F-RS1E-X HF, 0,3-3,0A (fehlersicher)	SIEMENS AG	3RK1301-0AB13-1AA4	
++321300SB1+K1-KA151	++321300SB1+K1/10.2	1	Base para arrancador F-RS1E-X	SIEMENS AG	3RK1903-3AD00	
++321300SB1+K1-QR1	++321300SB1+K1/3.6	1	Rectificador de freno BME 1,5	SEW Eurodrive	825 722 1	
++321300SB1+K1-XP	++321300SB1+K1/4.1	2	Tope final de montaje rápido para clemas 35	WEIDMUELLER GMBH + CO.	3022218	
++321300SB1+K1-XP	++321300SB1+K1/4.1	1	Tapa para borne ST D-ST 2,5-Quattro	PHOENIX CONTACT	3030514	
++321300SB1+K1-XP	++321300SB1+K1/4.1	2	Clema de conexión por resorte STS 2,5-Quattro Zackband ZB5	PHOENIX CONTACT	1050004	002153
++321300SB1+K1-XP	++321300SB1+K1/4.1	1	Conector cruz f.ST/STS-Borne 2 pol.FBS 2-5	PHOENIX CONTACT	3030161	002151
++321300SB1+K1-XP	++321300SB1+K1/4.1	0	Conector cruz f.ST/STS-Borne 4 pol.FBS 4-5	PHOENIX CONTACT	3030187	002181
++321300SB1+K1-XP	++321300SB1+K1/4.1	3	Conector cruz f.ST/STS-Borne 5 pol.FBS 5-5	PHOENIX CONTACT	3030190	002182
++321300SB1+K1-XP	++321300SB1+K1/4.1	3	Placa de separación ST4 Quattro	PHOENIX CONTACT	3030815	
++321300SB1+K1-XP	++321300SB1+K1/4.1	1	Clema conexión por resorte ST 2,5-Quattro gris de cuatro hilos	PHOENIX CONTACT	3031306	
	++321300SB1+K1/4.3	1		PHOENIX CONTACT		
	++321300SB1+K1/4.5	1		PHOENIX CONTACT		
	++321300SB1+K1/4.1	1		PHOENIX CONTACT		
	++321300SB1+K1/4.1	1		PHOENIX CONTACT		
	++321300SB1+K1/4.2	1		PHOENIX CONTACT		
	++321300SB1+K1/4.2	1		PHOENIX CONTACT		

M = Cantidad Konzern Sachnr.: = No. material Consorcio (No. de almacen)

Lista de artículos de piezas

Denominación del componente	Página / ruta	M	Denominación de referencia	Fabricante	Número de referencia	Konzern Sachnr.
	++321300SB1+K1/4.4	1		PHOENIX CONTACT		
	++321300SB1+K1/4.5	1		PHOENIX CONTACT		
	++321300SB1+K1/4.5	1		PHOENIX CONTACT		
	++321300SB1+K1/4.6	1		PHOENIX CONTACT		
	++321300SB1+K1/4.6	1		PHOENIX CONTACT		
++321300SB1+K1-XP	++321300SB1+K1/4.7	1	Clema conexión por resorte ST 2,5-Quattro, verde-amarillo	PHOENIX CONTACT	3031322	
	++321300SB1+K1/4.8	1		PHOENIX CONTACT		
	++321300SB1+K1/4.8	1		PHOENIX CONTACT		
	++321300SB1+K1/4.8	1		PHOENIX CONTACT		
	++321300SB1+K1/4.9	1		PHOENIX CONTACT		
++321300SB1+VI1-KA1	++321300SB1+VI1/2.0	1	Módulo de bus EX245-SPR1-X165 Isla de válvulas, Profinet	SMC PNEUMATIK GMBH	EX245-SPR1-X165	
++321300SB1+VI1-KA1	++321300SB1+VI1/2.0	1	Placa final EX245-EA2-X50 para Isla de válvulas	SMC PNEUMATIK GMBH	EX245-EA2-X50-CEL00281	
++321300SB1+VI1-KA1-XD1	++321300SB1+VI1/2.0	1	Clavija Profinet MSTB, 24V, empujar-jalar, carcasa de metal	PHOENIX CONTACT	1608074	
++321300SB1+VI1-KA1-XD2	++321300SB1+VI1/2.0	0	Clavija Profinet MSTB, 24V, empujar-jalar, carcasa de metal	PHOENIX CONTACT	1608074	
++321300SB1+VI1-KA111	++321300SB1+VI1/3.0	1	Módulo de entrada 16DI EX245-DX1-X36 para Isla de válvulas	SMC PNEUMATIK GMBH	EX245-DX1-X36	
++321300SB1+VI1-KA111	++321300SB1+VI1/3.0	8	Tapones M12 (para E/S no usadas)	PHOENIX CONTACT	2759919	002441
++321300SB1+VI1-KA112	++321300SB1+VI1/4.0	1	Módulo de entrada 16DI EX245-DX1-X36 para Isla de válvulas	SMC PNEUMATIK GMBH	EX245-DX1-X36	
++321300SB1+VI1-KA112	++321300SB1+VI1/4.0	8	Tapones M12 (para E/S no usadas)	PHOENIX CONTACT	2759919	002441
++321300SB1+VI1-XSKA111_2	++321300SB1+VI1/3.3	1	Block distribuidor 2 vias M12,soporte de montaje	ESCHA BAUELEMENTE GMBH	FSM5-2FKM5.4/S89/S2087	002966
++321300SB1+VI1-XSKA111_4	++321300SB1+VI1/3.5	1	Block distribuidor 2 vias M12,soporte de montaje	ESCHA BAUELEMENTE GMBH	FSM5-2FKM5.4/S89/S2087	002966
++321300SB1+VI1-XSKA111_5	++321300SB1+VI1/3.6	1	Block distribuidor 2 vias M12,soporte de montaje	ESCHA BAUELEMENTE GMBH	FSM5-2FKM5.4/S89/S2087	002966
++321300SB1+VI1-XSKA112_0	++321300SB1+VI1/4.0	1	Block distribuidor 2 vias M12,soporte de montaje	ESCHA BAUELEMENTE GMBH	FSM5-2FKM5.4/S89/S2087	002966
++321300SB1+VI1-XSKA112_1	++321300SB1+VI1/4.1	1	Block distribuidor 2 vias M12,soporte de montaje	ESCHA BAUELEMENTE GMBH	FSM5-2FKM5.4/S89/S2087	002966
++321300SB1+VI2-KA1	++321300SB1+VI2/2.0	1	Módulo de bus EX245-SPR1-X165 Isla de válvulas, Profinet	SMC PNEUMATIK GMBH	EX245-SPR1-X165	
++321300SB1+VI2-KA1	++321300SB1+VI2/2.0	1	Placa final EX245-EA2-X50 para Isla de válvulas	SMC PNEUMATIK GMBH	EX245-EA2-X50-CEL00281	
++321300SB1+VI2-KA1-XD1	++321300SB1+VI2/2.0	1	Clavija Profinet MSTB, 24V, empujar-jalar, carcasa de metal	PHOENIX CONTACT	1608074	
++321300SB1+VI2-KA1-XD2	++321300SB1+VI2/2.0	0	Clavija Profinet MSTB, 24V, empujar-jalar, carcasa de metal	PHOENIX CONTACT	1608074	
++321300SB1+VI2-KA111	++321300SB1+VI2/3.0	1	Módulo de entrada 16DI EX245-DX1-X36 para Isla de válvulas	SMC PNEUMATIK GMBH	EX245-DX1-X36	
++321300SB1+VI2-KA111	++321300SB1+VI2/3.0	8	Tapones M12 (para E/S no usadas)	PHOENIX CONTACT	2759919	002441
++321300SB1+VI2-KA112	++321300SB1+VI2/4.0	1	Módulo de entrada 16DI EX245-DX1-X36 para Isla de válvulas	SMC PNEUMATIK GMBH	EX245-DX1-X36	
++321300SB1+VI2-KA112	++321300SB1+VI2/4.0	8	Tapones M12 (para E/S no usadas)	PHOENIX CONTACT	2759919	002441
++321300SB1+VI2-XSKA111_2	++321300SB1+VI2/3.3	1	Block distribuidor 2 vias M12,soporte de montaje	ESCHA BAUELEMENTE GMBH	FSM5-2FKM5.4/S89/S2087	002966
++321300SB1+VI2-XSKA111_4	++321300SB1+VI2/3.5	1	Block distribuidor 2 vias M12,soporte de montaje	ESCHA BAUELEMENTE GMBH	FSM5-2FKM5.4/S89/S2087	002966
++321300SB1+VI2-XSKA111_5	++321300SB1+VI2/3.6	1	Block distribuidor 2 vias M12,soporte de montaje	ESCHA BAUELEMENTE GMBH	FSM5-2FKM5.4/S89/S2087	002966
++311310R01-KF1K36	++31+K2/7.1	0	Módulo-F 1F-RO DC24V/5A für ET200S	SIEMENS AG	6ES7138-4FR00-0AA0	
++311310R01-KF1K36	++31+K2/7.1	0	Módulo terminales TM-E30 C44-A1 (ET200S)	SIEMENS AG	6ES7193-4CG30-0AA0	
++311310R01-SWE22	++31+I2/8.2	1	Interruptor de llave E2 ,Metal (SIG.)	SIEMENS AG	3SB3500-5AE31	001990

M = Cantidad Konzern Sachnr.: = No. material Consorcio (No. de almacen)

Lista de artículos de piezas

Denominación del componente	Página / ruta	M	Denominación de referencia	Fabricante	Número de referencia	Konzern Sachnr.
++311310R01-SWE22	++31+I2/8.2	2	Elemento de conexión 1S, fijació frontal, SIGNUM	SIEMENS AG	3SB3400-0B	001982
++311310R01-SWE22	++31+I2/8.2	1	Soporte para 3 elementos (Botón,luz,SIGNUM)	SIEMENS AG	3SB3901-0AB	001979
++311310R01-SWE22	++31+I2/8.2	1	Soporte para etiqueta	SIEMENS AG	3SB3925-0AV	
++311310R01+RS-KA1	++311310R01+RS/1.7	0	PN IRT Switch, SCALANCE X201-3P IRT	SIEMENS AG	6GK5201-3BH00-2BA3	
++311310R01+RS-XS3.1	++311310R01+RS/1.3	1	Clavija Profinet MSTB, 24V, empujar-jalar, carcasa de metal	PHOENIX CONTACT	1608074	
++311310R01+RS-XS3.2	++311310R01+RS/1.4	1	Clavija Profinet MSTB, 24V, empujar-jalar, carcasa de metal	PHOENIX CONTACT	1608074	
++311310R01+RS-XS3.3	++311310R01+RS/1.6	1	Clavija Profinet MSTB, 24V, empujar-jalar, carcasa de metal	PHOENIX CONTACT	1608074	
++311310R01+RP1-KA1	++311310R01+RP1/2.0	1	Módulo de bus EX245-SPR1-X165 Isla de válvulas, Profinet	SMC PNEUMATIK GMBH	EX245-SPR1-X165	
++311310R01+RP1-KA1	++311310R01+RP1/2.0	1	Placa final EX245-EA2-X50 para Isla de válvulas	SMC PNEUMATIK GMBH	EX245-EA2-X50-CEL00281	
++311310R01+RP1-KA1-XD1	++311310R01+RP1/2.0	1	Clavija Profinet MSTB, 24V, empujar-jalar, carcasa de metal	PHOENIX CONTACT	1608074	
++311310R01+RP1-KA1-XD2	++311310R01+RP1/2.0	1	Clavija Profinet MSTB, 24V, empujar-jalar, carcasa de metal	PHOENIX CONTACT	1608074	
++311310R01+RP1-KA111	++311310R01+RP1/3.0	1	Módulo de entrada 16DI EX245-DX1-X36 para Isla de válvulas	SMC PNEUMATIK GMBH	EX245-DX1-X36	
++311310R01+RP1-KA111	++311310R01+RP1/3.0	2	Tapones M12 (para E/S no usadas)	PHOENIX CONTACT	2759919	002441
++311310R01+RP1-KA112	++311310R01+RP1/4.0	1	Módulo de salidas 8DO EX245-DY1-X37 para Isla de válvulas	SMC PNEUMATIK GMBH	EX245-DY1-X37	
++311310R01+RP1-KA112	++311310R01+RP1/4.0	2	Tapones M12 (para E/S no usadas)	PHOENIX CONTACT	2759919	002441
++311310R01+RA1-KA1	++311310R01+RA1/2.0	1	Módulo E/S IP67 8DI 8DI IRT	Murrelektronik GmbH	55254	
++311310R01+RA1-KA1	++311310R01+RA1/2.0	1	Tapones M12 (para E/S no usadas)	PHOENIX CONTACT	2759919	002441
++311310R01+RA1-KA1-XD1	++311310R01+RA1/2.6	1	Clavija Profinet MSTB, 24V, empujar-jalar, carcasa de metal	PHOENIX CONTACT	1608074	
++311310R01+RA1-KA1-XD2	++311310R01+RA1/2.6	1	Clavija Profinet MSTB, 24V, empujar-jalar, carcasa de metal	PHOENIX CONTACT	1608074	
++311310R01+RA3-KA1	++311310R01+RA3/2.0	1	PN FO Repetidor EX245-RPN1-A-X51	SMC PNEUMATIK GMBH	EX245-RPN1-A-X51	
++311310R01+RA3-KA1-X1	++311310R01+RA3/2.0	0	Clavija Profinet MSTB, 24V, empujar-jalar, carcasa de metal	PHOENIX CONTACT	1608074	
++311310R01+RA3-KA1-X2	++311310R01+RA3/2.0	0	Clavija Profinet MSTB, 24V, empujar-jalar, carcasa de metal	PHOENIX CONTACT	1608074	
++311310R01+G1-KA1	++311310R01+G1/2.0	1	Módulo de bus EX245-SPR1-X165 Isla de válvulas, Profinet	SMC PNEUMATIK GMBH	EX245-SPR1-X165	
++311310R01+G1-KA1	++311310R01+G1/2.0	1	Placa final EX245-EA2-X50 para Isla de válvulas	SMC PNEUMATIK GMBH	EX245-EA2-X50-CEL00281	
++311310R01+G1-KA1-XD1	++311310R01+G1/2.0	0	Clavija Profinet MSTB, 24V, empujar-jalar, carcasa de metal	PHOENIX CONTACT	1608074	
++311310R01+G1-KA1-XD2	++311310R01+G1/2.0	1	Clavija Profinet MSTB, 24V, empujar-jalar, carcasa de metal	PHOENIX CONTACT	1608074	
++311310R01+G1-KA111	++311310R01+G1/3.0	1	Módulo de entrada 16DI EX245-DX1-X36 para Isla de válvulas	SMC PNEUMATIK GMBH	EX245-DX1-X36	
++311310R01+G1-KA111	++311310R01+G1/3.0	0	Tornillo tapon PROT M12 (para E/Son ocupadas)	PHOENIX CONTACT	1680539	002441
++311310R01+G1-KA112	++311310R01+G1/4.0	1	Módulo de entrada 16DI EX245-DX1-X36 para Isla de válvulas	SMC PNEUMATIK GMBH	EX245-DX1-X36	
++311310R01+G1-KA112	++311310R01+G1/4.0	4	Tornillo tapon PROT M12 (para E/Son ocupadas)	PHOENIX CONTACT	1680539	002441
++311310R01+KF1-XS22	++311310R01+KF1/3.0	1	Zócalo HDC 16A SDLU 2M25G DIN EN175301-801	WEIDMUELLER GMBH + CO.	1788780000	3436
++311310R01+KF1-XS22	++311310R01+KF1/3.0	1	Carcasa de pasa cables HDC 25A TSLU 1M25G DIN EN175301-801	WEIDMUELLER GMBH + CO.	1788690000	3440
++311310R01+KF1-XS22	++311310R01+KF1/3.0	1	Unidad de buje HDC HD 25 FC DIN EN175301-801	WEIDMUELLER GMBH + CO.	1650820000	3358
++311310R01+KF1-XS22	++311310R01+KF1/3.0	1	Unidad de perno HDC HD 25 MC	WEIDMUELLER GMBH + CO.	1650810000	3363
++311310R01+KF1-XS22	++311310R01+KF1/3.0	25	Contacto de buje 0,5-1,5mm²(Crimp.,diámetro.1,6mm)	WEIDMUELLER GMBH + CO.	1651600000	
++311310R01+KF1-XS22	++311310R01+KF1/3.0	25	Contacto de perno 0,5-1,5mm²(Crimp.,diámetro.1,6mm)	WEIDMUELLER GMBH + CO.	1651550000	
++311310R01+KF1-XS22	++311310R01+KF1/3.0	4	Perno de bloqueo SPB-M3	WEIDMUELLER GMBH + CO.	1203600000	

M = Cantidad Konzern Sachnr.: = No. material Consorcio (No. de almacen)

Lista de artículos de piezas

Denominación del componente	Página / ruta	M	Denominación de referencia	Fabricante	Número de referencia	Konzern Sachnr.
++311310R01+KF1-XS22	++311310R01+KF1/3.0	2	M25-Glándula Poliamida IP68 (9-17mm)	U.I.LAPP GMBH STUTTGART	53111030	002420
++311310R01+SK1-KA1	++311310R01+SK1/1.0	1	MF-Control de soldadura 36kA/400-480V con regulación IU	BOSCH REXROTH AG	R911 174 040	
++311310R01+SK1-XS1	++311310R01+SK1/1.7	1	Clavija lateral 3+N+PE TSB150/2/35 completa	MULTI-CONTACT	30.0026	
++311310R01+SK1-XS1	++311310R01+SK1/1.7	1	Carcaza final EG-TS-M50-150/4-5	MULTI-CONTACT	30.0063	
++311310R01+SK1-XS1	++311310R01+SK1/1.7	1	M50-Glándula Poliamida IP68 (27-35mm)	FRIEDRICH LUETZE GMBH	600792	001681
++311310R01+SK1-XS2	++311310R01+SK1/1.7	1	Brida 2+PE TSS150/35 completa	MULTI-CONTACT	30.0006	
++311310R01+SK1-XS2	++311310R01+SK1/1.7	1	Carcaza final EG-TS-M50-150-3	MULTI-CONTACT	30.0018	
++311310R01+SK1-XS2	++311310R01+SK1/1.7	1	M50-Glándula Poliamida IP68 (27-35mm)	FRIEDRICH LUETZE GMBH	600792	001681
++311310R01+SK1-XS3A	++311310R01+SK1/1.7	1	Clavija Profinet MSTB, 24V, empujar-jalar, carcasa de metal	PHOENIX CONTACT	1608074	
++311310R01+SK1-XS3B	++311310R01+SK1/1.7	1	Clavija Profinet MSTB, 24V, empujar-jalar, carcasa de metal	PHOENIX CONTACT	1608074	
++311310R01+SZ1-KA1-I	++311310R01+SZ1/1.0	1	Clavija Profinet MSTB, 24V, empujar-jalar, carcasa de metal	PHOENIX CONTACT	1608074	
++311310R01+SZ1-KA1-O	++311310R01+SZ1/1.0	1	Clavija Profinet MSTB, 24V, empujar-jalar, carcasa de metal	PHOENIX CONTACT	1608074	
++311370R01-KF1K36	++31+K1/6.1	0	Módulo-F 1F-RO DC24V/5A für ET200S	SIEMENS AG	6ES7138-4FR00-0AA0	
++311370R01-KF1K36	++31+K1/6.1	0	Módulo terminales TM-E30 C44-A1 (ET200S)	SIEMENS AG	6ES7193-4CG30-0AA0	
++311370R01-SWE7	++31+I1/8.7	1	Interruptor de llave E7 separable (SIGNUM)	SIEMENS AG	3SB3500-5AE51	001992
++311370R01-SWE7	++31+I1/8.7	2	Elemento de conexión 1S, fijació frontal, SIGNUM	SIEMENS AG	3SB3400-0B	001982
++311370R01-SWE7	++31+I1/8.7	1	Soporte para 3 elementos (Botón,luz,SIGNUM)	SIEMENS AG	3SB3901-0AB	001979
++311370R01-SWE7	++31+I1/8.7	1	Soporte para etiqueta	SIEMENS AG	3SB3925-0AV	
++311370R01-SWE22	++31+I1/8.2	1	Interruptor de llave E2 ,Metal (SIG.)	SIEMENS AG	3SB3500-5AE31	001990
++311370R01-SWE22	++31+I1/8.2	2	Elemento de conexión 1S, fijació frontal, SIGNUM	SIEMENS AG	3SB3400-0B	001982
++311370R01-SWE22	++31+I1/8.2	1	Soporte para 3 elementos (Botón,luz,SIGNUM)	SIEMENS AG	3SB3901-0AB	001979
++311370R01-SWE22	++31+I1/8.2	1	Soporte para etiqueta	SIEMENS AG	3SB3925-0AV	
++311370R01+RS-KA1	++311370R01+RS/1.7	0	PN IRT Switch, SCALANCE X201-3P IRT	SIEMENS AG	6GK5201-3BH00-2BA3	
++311370R01+RS-XS3.1	++311370R01+RS/1.3	1	Clavija Profinet MSTB, 24V, empujar-jalar, carcasa de metal	PHOENIX CONTACT	1608074	
++311370R01+RS-XS3.2	++311370R01+RS/1.4	1	Clavija Profinet MSTB, 24V, empujar-jalar, carcasa de metal	PHOENIX CONTACT	1608074	
++311370R01+RS-XS3.3	++311370R01+RS/1.6	1	Clavija Profinet MSTB, 24V, empujar-jalar, carcasa de metal	PHOENIX CONTACT	1608074	
++311370R01+RP1-KA1	++311370R01+RP1/2.0	1	Módulo de bus EX245-SPR1-X165 Isla de válvulas, Profinet	SMC PNEUMATIK GMBH	EX245-SPR1-X165	
++311370R01+RP1-KA1	++311370R01+RP1/2.0	1	Placa final EX245-EA2-X50 para Isla de válvulas	SMC PNEUMATIK GMBH	EX245-EA2-X50-CEL00281	
++311370R01+RP1-KA1-XD1	++311370R01+RP1/2.0	1	Clavija Profinet MSTB, 24V, empujar-jalar, carcasa de metal	PHOENIX CONTACT	1608074	
++311370R01+RP1-KA1-XD2	++311370R01+RP1/2.0	1	Clavija Profinet MSTB, 24V, empujar-jalar, carcasa de metal	PHOENIX CONTACT	1608074	
++311370R01+RP1-KA111	++311370R01+RP1/3.0	1	Módulo de entrada 16DI EX245-DX1-X36 para Isla de válvulas	SMC PNEUMATIK GMBH	EX245-DX1-X36	
++311370R01+RP1-KA111	++311370R01+RP1/3.0	2	Tapones M12 (para E/S no usadas)	PHOENIX CONTACT	2759919	002441
++311370R01+RP1-KA112	++311370R01+RP1/4.0	1	Módulo de salidas 8DO EX245-DY1-X37 para Isla de válvulas	SMC PNEUMATIK GMBH	EX245-DY1-X37	
++311370R01+RP1-KA112	++311370R01+RP1/4.0	2	Tapones M12 (para E/S no usadas)	PHOENIX CONTACT	2759919	002441
++311370R01+RA1-KA1	++311370R01+RA1/2.0	1	Módulo E/S IP67 8DI 8DI IRT	Murrelektronik GmbH	55254	
++311370R01+RA1-KA1	++311370R01+RA1/2.0	1	Tapones M12 (para E/S no usadas)	PHOENIX CONTACT	2759919	002441
++311370R01+RA1-KA1-XD1	++311370R01+RA1/2.6	1	Clavija Profinet MSTB, 24V, empujar-jalar, carcasa de metal	PHOENIX CONTACT	1608074	

M = Cantidad Konzern Sachnr.: = No. material Consorcio (No. de almacen)

Lista de artículos de piezas

Denominación del componente	Página / ruta	M	Denominación de referencia	Fabricante	Número de referencia	Konzern Sachnr.
++311370R01+RA1-KA1-XD2	++311370R01+RA1/2.6	1	Clavija Profinet MSTB, 24V, empujar-jalar, carcasa de metal	PHOENIX CONTACT	1608074	
++311370R01+RA3-KA1	++311370R01+RA3/2.0	1	PN FO Repetidor EX245-RPN1-A-X51	SMC PNEUMATIK GMBH	EX245-RPN1-A-X51	
++311370R01+RA3-KA1-X1	++311370R01+RA3/2.0	0	Clavija Profinet MSTB, 24V, empujar-jalar, carcasa de metal	PHOENIX CONTACT	1608074	
++311370R01+RA3-KA1-X2	++311370R01+RA3/2.0	0	Clavija Profinet MSTB, 24V, empujar-jalar, carcasa de metal	PHOENIX CONTACT	1608074	
++311370R01+G1-KA1	++311370R01+G1/2.0	1	Módulo de bus EX245-SPR1-X165 Isla de válvulas, Profinet	SMC PNEUMATIK GMBH	EX245-SPR1-X165	
++311370R01+G1-KA1	++311370R01+G1/2.0	1	Placa final EX245-EA2-X50 para Isla de válvulas	SMC PNEUMATIK GMBH	EX245-EA2-X50-CEL00281	
++311370R01+G1-KA1-XD1	++311370R01+G1/2.0	0	Clavija Profinet MSTB, 24V, empujar-jalar, carcasa de metal	PHOENIX CONTACT	1608074	
++311370R01+G1-KA1-XD2	++311370R01+G1/2.0	1	Clavija Profinet MSTB, 24V, empujar-jalar, carcasa de metal	PHOENIX CONTACT	1608074	
++311370R01+G1-KA111	++311370R01+G1/3.0	1	Módulo de entrada 16DI EX245-DX1-X36 para Isla de válvulas	SMC PNEUMATIK GMBH	EX245-DX1-X36	
++311370R01+G1-KA111	++311370R01+G1/3.0	0	Tornillo tapon PROT M12 (para E/Son ocupadas)	PHOENIX CONTACT	1680539	002441
++311370R01+G1-KA112	++311370R01+G1/4.0	1	Módulo de entrada 16DI EX245-DX1-X36 para Isla de válvulas	SMC PNEUMATIK GMBH	EX245-DX1-X36	
++311370R01+G1-KA112	++311370R01+G1/4.0	4	Tornillo tapon PROT M12 (para E/Son ocupadas)	PHOENIX CONTACT	1680539	002441
++311370R01+G1-XSKA112_1	++311370R01+G1/4.1	1	Block distribuidor 2 vias M12,soporte de montaje	ESCHA BAUELEMENTE GMBH	FSM5-2FKM5.4/S89/S2087	002966
++311370R01+G1-XSKA112_5	++311370R01+G1/4.6	1	Block distribuidor 2 vias M12,soporte de montaje	ESCHA BAUELEMENTE GMBH	FSM5-2FKM5.4/S89/S2087	002966
++311370R01+G1-XSKA112_6	++311370R01+G1/4.7	1	Block distribuidor 2 vias M12,soporte de montaje	ESCHA BAUELEMENTE GMBH	FSM5-2FKM5.4/S89/S2087	002966
++311370R01+G1-XSKA112_7	++311370R01+G1/4.8	1	Block distribuidor 2 vias M12,soporte de montaje	ESCHA BAUELEMENTE GMBH	FSM5-2FKM5.4/S89/S2087	002966
++311370R01+KF1-XS22	++311370R01+KF1/3.0	1	Zócalo HDC 16A SDLU 2M25G DIN EN175301-801	WEIDMUELLER GMBH + CO.	1788780000	3436
++311370R01+KF1-XS22	++311370R01+KF1/3.0	1	Carcasa de pasa cables HDC 25A TSLU 1M25G DIN EN175301-801	WEIDMUELLER GMBH + CO.	1788690000	3440
++311370R01+KF1-XS22	++311370R01+KF1/3.0	1	Unidad de buje HDC HD 25 FC DIN EN175301-801	WEIDMUELLER GMBH + CO.	1650820000	3358
++311370R01+KF1-XS22	++311370R01+KF1/3.0	1	Unidad de perno HDC HD 25 MC	WEIDMUELLER GMBH + CO.	1650810000	3363
++311370R01+KF1-XS22	++311370R01+KF1/3.0	25	Contacto de buje 0,5-1,5mm²(Crimp.,diámetro.1,6mm)	WEIDMUELLER GMBH + CO.	1651600000	
++311370R01+KF1-XS22	++311370R01+KF1/3.0	25	Contacto de perno 0,5-1,5mm²(Crimp.,diámetro.1,6mm)	WEIDMUELLER GMBH + CO.	1651550000	
++311370R01+KF1-XS22	++311370R01+KF1/3.0	4	Perno de bloqueo SPB-M3	WEIDMUELLER GMBH + CO.	1203600000	
++311370R01+KF1-XS22	++311370R01+KF1/3.0	2	M25-Glándula Poliamida IP68 (9-17mm)	U.I.LAPP GMBH STUTTGART	53111030	002420
++311370R01+SK1-KA1	++311370R01+SK1/1.0	1	MF-Control de soldadura 36kA/400-480V con regulación IU	BOSCH REXROTH AG	R911 174 040	
++311370R01+SK1-XS1	++311370R01+SK1/1.7	1	Clavija lateral 3+N+PE TSB150/2/35 completa	MULTI-CONTACT	30.0026	
++311370R01+SK1-XS1	++311370R01+SK1/1.7	1	Carcaza final EG-TS-M50-150/4-5	MULTI-CONTACT	30.0063	
++311370R01+SK1-XS1	++311370R01+SK1/1.7	1	M50-Glándula Poliamida IP68 (27-35mm)	FRIEDRICH LUETZE GMBH	600792	001681
++311370R01+SK1-XS2	++311370R01+SK1/1.7	1	Brida 2+PE TSS150/35 completa	MULTI-CONTACT	30.0006	
++311370R01+SK1-XS2	++311370R01+SK1/1.7	1	Carcaza final EG-TS-M50-150-3	MULTI-CONTACT	30.0018	
++311370R01+SK1-XS2	++311370R01+SK1/1.7	1	M50-Glándula Poliamida IP68 (27-35mm)	FRIEDRICH LUETZE GMBH	600792	001681
++311370R01+SK1-XS3A	++311370R01+SK1/1.7	1	Clavija Profinet MSTB, 24V, empujar-jalar, carcasa de metal	PHOENIX CONTACT	1608074	
++311370R01+SK1-XS3B	++311370R01+SK1/1.7	1	Clavija Profinet MSTB, 24V, empujar-jalar, carcasa de metal	PHOENIX CONTACT	1608074	
++311370R01+SZ1-KA1-I	++311370R01+SZ1/1.0	1	Clavija Profinet MSTB, 24V, empujar-jalar, carcasa de metal	PHOENIX CONTACT	1608074	
++311370R01+SZ1-KA1-O	++311370R01+SZ1/1.0	1	Clavija Profinet MSTB, 24V, empujar-jalar, carcasa de metal	PHOENIX CONTACT	1608074	
++311370R01+KL1-KA1	++311370R01+KL1/1.8	1	PN IRT Switch, Scalance X202-2PIRT	SIEMENS AG	6GK5202-2BH00-2BA3	
++311370R01+KL1-4XS1	++311370R01+KL1/1.0	1	Carcasa pasa cables HAN16B (1xM32)	HARTING DEUTSCHLAND	19300161522	

M = Cantidad Konzern Sachnr.: = No. material Consorcio (No. de almacen)

Lista de artículos de piezas

Denominación del componente	Página / ruta	M	Denominación de referencia	Fabricante	Número de referencia	Konzern Sachnr.
++311370R01+KL1-4XS1	++311370R01+KL1/1.0	1	Unidad de buje 6pol.+PE (35A), HAN 6 HSB-BU	HARTING DEUTSCHLAND	09310062701	
++311370R01+KL1-4XS1	++311370R01+KL1/1.0	1	M25-Glándula de latón (9-16mm)	HARTING DEUTSCHLAND	19000005090	
++311370R01+KL1-4XS1	++311370R01+KL1/1.0	1	Reducción de latón, M32 a M25	HARTING DEUTSCHLAND	19000005068	
++311370R01+KL1-4XS1	++311370R01+KL1/1.0	2	Codificación con perno de bloqueo	HARTING DEUTSCHLAND	09300009901	
++311370R01+KL1-7XS1	++311370R01+KL1/1.5	1	Clavija Profinet MSTB, 24V, empujar-jalar, carcasa de metal	PHOENIX CONTACT	1608074	
++311370R01+KL1-7XS2	++311370R01+KL1/1.6	1	Clavija Profinet MSTB, 24V, empujar-jalar, carcasa de metal	PHOENIX CONTACT	1608074	
++311370R01+KL1-17XS1	++311370R01+KL1/1.2	1	Clavija Profinet MSTB, 24V, empujar-jalar, carcasa de metal	PHOENIX CONTACT	1608074	
++311370R01+KL1-17XS3	++311370R01+KL1/1.4	1	Clavija Profinet MSTB, 24V, empujar-jalar, carcasa de metal	PHOENIX CONTACT	1608074	
++311380R01-SWE22	++31+I1/8.4	1	Interruptor de llave E2 ,Metal (SIG.)	SIEMENS AG	3SB3500-5AE31	001990
++311380R01-SWE22	++31+I1/8.4	2	Elemento de conexión 1S, fijació frontal, SIGNUM	SIEMENS AG	3SB3400-0B	001982
++311380R01-SWE22	++31+I1/8.4	1	Soporte para 3 elementos (Botón,luz,SIGNUM)	SIEMENS AG	3SB3901-0AB	001979
++311380R01-SWE22	++31+I1/8.4	1	Soporte para etiqueta	SIEMENS AG	3SB3925-0AV	
++311380R01+RS-KA1	++311380R01+RS/1.7	0	PN IRT Switch, SCALANCE X201-3P IRT	SIEMENS AG	6GK5201-3BH00-2BA3	
++311380R01+RS-XS3.1	++311380R01+RS/1.3	1	Clavija Profinet MSTB, 24V, empujar-jalar, carcasa de metal	PHOENIX CONTACT	1608074	
++311380R01+RS-XS3.2	++311380R01+RS/1.4	1	Clavija Profinet MSTB, 24V, empujar-jalar, carcasa de metal	PHOENIX CONTACT	1608074	
++311380R01+RS-XS3.3	++311380R01+RS/1.6	1	Clavija Profinet MSTB, 24V, empujar-jalar, carcasa de metal	PHOENIX CONTACT	1608074	
++311380R01+RP1-KA1	++311380R01+RP1/2.0	1	Módulo de bus EX245-SPR1-X165 Isla de válvulas, Profinet	SMC PNEUMATIK GMBH	EX245-SPR1-X165	
++311380R01+RP1-KA1	++311380R01+RP1/2.0	1	Placa final EX245-EA2-X50 para Isla de válvulas	SMC PNEUMATIK GMBH	EX245-EA2-X50-CEL00281	
++311380R01+RP1-KA1-XD1	++311380R01+RP1/2.0	1	Clavija Profinet MSTB, 24V, empujar-jalar, carcasa de metal	PHOENIX CONTACT	1608074	
++311380R01+RP1-KA1-XD2	++311380R01+RP1/2.0	1	Clavija Profinet MSTB, 24V, empujar-jalar, carcasa de metal	PHOENIX CONTACT	1608074	
++311380R01+RP1-KA111	++311380R01+RP1/3.0	1	Módulo de entrada 16DI EX245-DX1-X36 para Isla de válvulas	SMC PNEUMATIK GMBH	EX245-DX1-X36	
++311380R01+RP1-KA111	++311380R01+RP1/3.0	5	Tapones M12 (para E/S no usadas)	PHOENIX CONTACT	2759919	002441
++311380R01+RP1-KA112	++311380R01+RP1/4.0	1	Módulo de salidas 8DO EX245-DY1-X37 para Isla de válvulas	SMC PNEUMATIK GMBH	EX245-DY1-X37	
++311380R01+RP1-KA112	++311380R01+RP1/4.0	2	Tapones M12 (para E/S no usadas)	PHOENIX CONTACT	2759919	002441
++311380R01+RA1-KA1	++311380R01+RA1/2.0	1	Módulo E/S IP67 8DI 8DI IRT	Murrelektronik GmbH	55254	
++311380R01+RA1-KA1	++311380R01+RA1/2.0	1	Tapones M12 (para E/S no usadas)	PHOENIX CONTACT	2759919	002441
++311380R01+RA1-KA1-XD1	++311380R01+RA1/2.6	1	Clavija Profinet MSTB, 24V, empujar-jalar, carcasa de metal	PHOENIX CONTACT	1608074	
++311380R01+RA1-KA1-XD2	++311380R01+RA1/2.6	1	Clavija Profinet MSTB, 24V, empujar-jalar, carcasa de metal	PHOENIX CONTACT	1608074	
++311380R01+RA1-XS1	++311380R01+SZ1/2.4	1	Unidad de buje HDC HD 15 FC DIN EN175301-801	WEIDMUELLER GMBH + CO.	1650660000	
++311380R01+RA1-XS1	++311380R01+SZ1/2.4	1	Carcasa pasa cables HAN 10A (M20,seitl.),no estandarizado.	HARTING DEUTSCHLAND	19200101540	
++311380R01+RA1-XS1	++311380R01+SZ1/2.4	8	Contacto de buje 0,5-1,5mm²(Crimp.,diámetro.1,6mm)	WEIDMUELLER GMBH + CO.	1651600000	
++311380R01+RA1-XS1	++311380R01+SZ1/2.4	4	Codificación con perno de bloqueo	HARTING DEUTSCHLAND	09300009901	
++311380R01+RA1-XS1	++311380R01+SZ1/2.4	1	M20-Glándula Poliamida IP68 (7-13mm)	U.I.LAPP GMBH STUTTGART	53111020	002419
++311380R01+RA1-XS2	++311380R01+SZ1/2.1	1	RobiFix-B35-FZEM soporte de buje completo	MULTI-CONTACT	30.4051	
++311380R01+RA3-KA1	++311380R01+RA3/2.0	1	PN FO Repetidor EX245-RPN1-A-X51	SMC PNEUMATIK GMBH	EX245-RPN1-A-X51	
++311380R01+RA3-KA1-X1	++311380R01+RA3/2.0	0	Clavija Profinet MSTB, 24V, empujar-jalar, carcasa de metal	PHOENIX CONTACT	1608074	
++311380R01+RA3-KA1-X2	++311380R01+RA3/2.0	0	Clavija Profinet MSTB, 24V, empujar-jalar, carcasa de metal	PHOENIX CONTACT	1608074	

M = Cantidad Konzern Sachnr.: = No. material Consorcio (No. de almacen)

Lista de artículos de piezas

Denominación del componente	Página / ruta	M	Denominación de referencia	Fabricante	Número de referencia	Konzern Sachnr.
++311380R01+SK1-KA1	++311380R01+SK1/1.0	1	MF-Control de soldadura 36kA/400-480V con regulación IU	BOSCH REXROTH AG	R911 174 040	
++311380R01+SK1-XS1	++311380R01+SK1/1.7	1	Clavija lateral 3+N+PE TSB150/2/35 completa	MULTI-CONTACT	30.0026	
++311380R01+SK1-XS1	++311380R01+SK1/1.7	1	Carcaza final EG-TS-M50-150/4-5	MULTI-CONTACT	30.0063	
++311380R01+SK1-XS1	++311380R01+SK1/1.7	1	M50-Glándula Poliamida IP68 (27-35mm)	FRIEDRICH LUETZE GMBH	600792	001681
++311380R01+SK1-XS2	++311380R01+SK1/1.7	1	Brida 2+PE TSS150/35 completa	MULTI-CONTACT	30.0006	
++311380R01+SK1-XS2	++311380R01+SK1/1.7	1	Carcaza final EG-TS-M50-150-3	MULTI-CONTACT	30.0018	
++311380R01+SK1-XS2	++311380R01+SK1/1.7	1	M50-Glándula Poliamida IP68 (27-35mm)	FRIEDRICH LUETZE GMBH	600792	001681
++311380R01+SK1-XS3A	++311380R01+SK1/1.7	1	Clavija Profinet MSTB, 24V, empujar-jalar, carcasa de metal	PHOENIX CONTACT	1608074	
++311380R01+SK1-XS3B	++311380R01+SK1/1.7	1	Clavija Profinet MSTB, 24V, empujar-jalar, carcasa de metal	PHOENIX CONTACT	1608074	
++311380R01+SZ1-KA1-I	++311380R01+SZ1/1.0	0	Clavija Profinet MSTB, 24V, empujar-jalar, carcasa de metal	PHOENIX CONTACT	1608074	
++311380R01+SZ1-KA1-O	++311380R01+SZ1/1.0	0	Clavija Profinet MSTB, 24V, empujar-jalar, carcasa de metal	PHOENIX CONTACT	1608074	
++311390R01-KF1K36	++31+K2/4.1	0	Módulo-F 1F-RO DC24V/5A für ET200S	SIEMENS AG	6ES7138-4FR00-0AA0	
++311390R01-KF1K36	++31+K2/4.1	0	Módulo terminales TM-E30 C44-A1 (ET200S)	SIEMENS AG	6ES7193-4CG30-0AA0	
++311390R01-SWE22	++31+I2/8.4	1	Interruptor de llave E2 ,Metal (SIG.)	SIEMENS AG	3SB3500-5AE31	001990
++311390R01-SWE22	++31+I2/8.4	2	Elemento de conexión 1S, fijació frontal, SIGNUM	SIEMENS AG	3SB3400-0B	001982
++311390R01-SWE22	++31+I2/8.4	1	Soporte para 3 elementos (Botón,luz,SIGNUM)	SIEMENS AG	3SB3901-0AB	001979
++311390R01-SWE22	++31+I2/8.4	1	Soporte para etiqueta	SIEMENS AG	3SB3925-0AV	
++311390R01+RS-KA1	++311390R01+RS/1.7	0	PN IRT Switch, SCALANCE X201-3P IRT	SIEMENS AG	6GK5201-3BH00-2BA3	
++311390R01+RS-XS3.1	++311390R01+RS/1.3	1	Clavija Profinet MSTB, 24V, empujar-jalar, carcasa de metal	PHOENIX CONTACT	1608074	
++311390R01+RS-XS3.2	++311390R01+RS/1.4	1	Clavija Profinet MSTB, 24V, empujar-jalar, carcasa de metal	PHOENIX CONTACT	1608074	
++311390R01+RS-XS3.3	++311390R01+RS/1.6	1	Clavija Profinet MSTB, 24V, empujar-jalar, carcasa de metal	PHOENIX CONTACT	1608074	
++311390R01+RP1-KA1	++311390R01+RP1/2.0	1	Módulo de bus EX245-SPR1-X165 Isla de válvulas, Profinet	SMC PNEUMATIK GMBH	EX245-SPR1-X165	
++311390R01+RP1-KA1	++311390R01+RP1/2.0	1	Placa final EX245-EA2-X50 para Isla de válvulas	SMC PNEUMATIK GMBH	EX245-EA2-X50-CEL00281	
++311390R01+RP1-KA1-XD1	++311390R01+RP1/2.0	1	Clavija Profinet MSTB, 24V, empujar-jalar, carcasa de metal	PHOENIX CONTACT	1608074	
++311390R01+RP1-KA1-XD2	++311390R01+RP1/2.0	1	Clavija Profinet MSTB, 24V, empujar-jalar, carcasa de metal	PHOENIX CONTACT	1608074	
++311390R01+RP1-KA111	++311390R01+RP1/3.0	1	Módulo de entrada 16DI EX245-DX1-X36 para Isla de válvulas	SMC PNEUMATIK GMBH	EX245-DX1-X36	
++311390R01+RP1-KA111	++311390R01+RP1/3.0	2	Tapones M12 (para E/S no usadas)	PHOENIX CONTACT	2759919	002441
++311390R01+RP1-KA112	++311390R01+RP1/4.0	1	Módulo de salidas 8DO EX245-DY1-X37 para Isla de válvulas	SMC PNEUMATIK GMBH	EX245-DY1-X37	
++311390R01+RP1-KA112	++311390R01+RP1/4.0	2	Tapones M12 (para E/S no usadas)	PHOENIX CONTACT	2759919	002441
++311390R01+RA1-KA1	++311390R01+RA1/2.0	1	Módulo E/S IP67 8DI 8DI IRT	Murrelektronik GmbH	55254	
++311390R01+RA1-KA1	++311390R01+RA1/2.0	1	Tapones M12 (para E/S no usadas)	PHOENIX CONTACT	2759919	002441
++311390R01+RA1-KA1-XD1	++311390R01+RA1/2.6	1	Clavija Profinet MSTB, 24V, empujar-jalar, carcasa de metal	PHOENIX CONTACT	1608074	
++311390R01+RA1-KA1-XD2	++311390R01+RA1/2.6	1	Clavija Profinet MSTB, 24V, empujar-jalar, carcasa de metal	PHOENIX CONTACT	1608074	
++311390R01+RA3-KA1	++311390R01+RA3/2.0	1	PN FO Repetidor EX245-RPN1-A-X51	SMC PNEUMATIK GMBH	EX245-RPN1-A-X51	
++311390R01+RA3-KA1-X1	++311390R01+RA3/2.0	0	Clavija Profinet MSTB, 24V, empujar-jalar, carcasa de metal	PHOENIX CONTACT	1608074	
++311390R01+RA3-KA1-X2	++311390R01+RA3/2.0	0	Clavija Profinet MSTB, 24V, empujar-jalar, carcasa de metal	PHOENIX CONTACT	1608074	
++311390R01+G1-KA1	++311390R01+G1/2.0	1	Módulo de bus EX245-SPR1-X165 Isla de válvulas, Profinet	SMC PNEUMATIK GMBH	EX245-SPR1-X165	

M = Cantidad Konzern Sachnr.: = No. material Consorcio (No. de almacen)

Lista de artículos de piezas

Denominación del componente	Página / ruta	M	Denominación de referencia	Fabricante	Número de referencia	Konzern Sachnr.
++311390R01+G1-KA1	++311390R01+G1/2.0	1	Placa final EX245-EA2-X50 para Isla de válvulas	SMC PNEUMATIK GMBH	EX245-EA2-X50-CEL00281	
++311390R01+G1-KA1-XD1	++311390R01+G1/2.0	0	Clavija Profinet MSTB, 24V, empujar-jalar, carcasa de metal	PHOENIX CONTACT	1608074	
++311390R01+G1-KA1-XD2	++311390R01+G1/2.0	1	Clavija Profinet MSTB, 24V, empujar-jalar, carcasa de metal	PHOENIX CONTACT	1608074	
++311390R01+G1-KA111	++311390R01+G1/3.0	1	Módulo de entrada 16DI EX245-DX1-X36 para Isla de válvulas	SMC PNEUMATIK GMBH	EX245-DX1-X36	
++311390R01+G1-KA111	++311390R01+G1/3.0	0	Tornillo tapon PROT M12 (para E/Son ocupadas)	PHOENIX CONTACT	1680539	002441
++311390R01+G1-KA112	++311390R01+G1/4.0	1	Módulo de entrada 16DI EX245-DX1-X36 para Isla de válvulas	SMC PNEUMATIK GMBH	EX245-DX1-X36	
++311390R01+G1-KA112	++311390R01+G1/4.0	0	Tornillo tapon PROT M12 (para E/Son ocupadas)	PHOENIX CONTACT	1680539	002441
++311390R01+G1-XSKA112_6	++311390R01+G1/4.7	1	Block distribuidor 2 vias M12,soporte de montaje	ESCHA BAUELEMENTE GMBH	FSM5-2FKM5.4/S89/S2087	002966
++311390R01+G1-XSKA112_7	++311390R01+G1/4.8	1	Block distribuidor 2 vias M12,soporte de montaje	ESCHA BAUELEMENTE GMBH	FSM5-2FKM5.4/S89/S2087	002966
++311390R01+KF1-XS22	++311390R01+KF1/3.0	1	Zócalo HDC 16A SDLU 2M25G DIN EN175301-801	WEIDMUELLER GMBH + CO.	1788780000	3436
++311390R01+KF1-XS22	++311390R01+KF1/3.0	1	Carcasa de pasa cables HDC 25A TSLU 1M25G DIN EN175301-801	WEIDMUELLER GMBH + CO.	1788690000	3440
++311390R01+KF1-XS22	++311390R01+KF1/3.0	1	Unidad de buje HDC HD 25 FC DIN EN175301-801	WEIDMUELLER GMBH + CO.	1650820000	3358
++311390R01+KF1-XS22	++311390R01+KF1/3.0	1	Unidad de perno HDC HD 25 MC	WEIDMUELLER GMBH + CO.	1650810000	3363
++311390R01+KF1-XS22	++311390R01+KF1/3.0	25	Contacto de buje 0,5-1,5mm²(Crimp.,diámetro.1,6mm)	WEIDMUELLER GMBH + CO.	1651600000	
++311390R01+KF1-XS22	++311390R01+KF1/3.0	25	Contacto de perno 0,5-1,5mm²(Crimp.,diámetro.1,6mm)	WEIDMUELLER GMBH + CO.	1651550000	
++311390R01+KF1-XS22	++311390R01+KF1/3.0	4	Perno de bloqueo SPB-M3	WEIDMUELLER GMBH + CO.	1203600000	
++311390R01+KF1-XS22	++311390R01+KF1/3.0	2	M25-Glándula Poliamida IP68 (9-17mm)	U.I.LAPP GMBH STUTTGART	53111030	002420
++311390R01+SK1-KA1	++311390R01+SK1/1.0	1	MF-Control de soldadura 36kA/400-480V con regulación IU	BOSCH REXROTH AG	R911 174 040	
++311390R01+SK1-XS1	++311390R01+SK1/1.7	1	Clavija lateral 3+N+PE TSB150/2/35 completa	MULTI-CONTACT	30.0026	
++311390R01+SK1-XS1	++311390R01+SK1/1.7	1	Carcaza final EG-TS-M50-150/4-5	MULTI-CONTACT	30.0063	
++311390R01+SK1-XS1	++311390R01+SK1/1.7	1	M50-Glándula Poliamida IP68 (27-35mm)	FRIEDRICH LUETZE GMBH	600792	001681
++311390R01+SK1-XS2	++311390R01+SK1/1.7	1	Brida 2+PE TSS150/35 completa	MULTI-CONTACT	30.0006	
++311390R01+SK1-XS2	++311390R01+SK1/1.7	1	Carcaza final EG-TS-M50-150-3	MULTI-CONTACT	30.0018	
++311390R01+SK1-XS2	++311390R01+SK1/1.7	1	M50-Glándula Poliamida IP68 (27-35mm)	FRIEDRICH LUETZE GMBH	600792	001681
++311390R01+SK1-XS3A	++311390R01+SK1/1.7	1	Clavija Profinet MSTB, 24V, empujar-jalar, carcasa de metal	PHOENIX CONTACT	1608074	
++311390R01+SK1-XS3B	++311390R01+SK1/1.7	1	Clavija Profinet MSTB, 24V, empujar-jalar, carcasa de metal	PHOENIX CONTACT	1608074	
++311390R01+SZ1-KA1-I	++311390R01+SZ1/1.0	1	Clavija Profinet MSTB, 24V, empujar-jalar, carcasa de metal	PHOENIX CONTACT	1608074	
++311390R01+SZ1-KA1-O	++311390R01+SZ1/1.0	1	Clavija Profinet MSTB, 24V, empujar-jalar, carcasa de metal	PHOENIX CONTACT	1608074	
++311410R01-KF1K36	++31+K2/5.1	0	Módulo-F 1F-RO DC24V/5A für ET200S	SIEMENS AG	6ES7138-4FR00-0AA0	
++311410R01-KF1K36	++31+K2/5.1	0	Módulo terminales TM-E30 C44-A1 (ET200S)	SIEMENS AG	6ES7193-4CG30-0AA0	
++311410R01-SWE22	++31+I2/8.5	1	Interruptor de llave E2 ,Metal (SIG.)	SIEMENS AG	3SB3500-5AE31	001990
++311410R01-SWE22	++31+I2/8.5	2	Elemento de conexión 1S, fijació frontal, SIGNUM	SIEMENS AG	3SB3400-0B	001982
++311410R01-SWE22	++31+I2/8.5	1	Soporte para 3 elementos (Botón,luz,SIGNUM)	SIEMENS AG	3SB3901-0AB	001979
++311410R01-SWE22	++31+I2/8.5	1	Soporte para etiqueta	SIEMENS AG	3SB3925-0AV	
++311410R01+RS-KA1	++311410R01+RS/1.7	0	PN IRT Switch, SCALANCE X201-3P IRT	SIEMENS AG	6GK5201-3BH00-2BA3	
++311410R01+RS-XS3.1	++311410R01+RS/1.3	1	Clavija Profinet MSTB, 24V, empujar-jalar, carcasa de metal	PHOENIX CONTACT	1608074	
++311410R01+RS-XS3.2	++311410R01+RS/1.4	1	Clavija Profinet MSTB, 24V, empujar-jalar, carcasa de metal	PHOENIX CONTACT	1608074	

M = Cantidad Konzern Sachnr.: = No. material Consorcio (No. de almacen)

Lista de artículos de piezas

Denominación del componente	Página / ruta	M	Denominación de referencia	Fabricante	Número de referencia	Konzern Sachnr.
++311410R01+RS-XS3.3	++311410R01+RS/1.6	1	Clavija Profinet MSTB, 24V, empujar-jalar, carcasa de metal	PHOENIX CONTACT	1608074	
++311410R01+RP1-KA1	++311410R01+RP1/2.0	1	Módulo de bus EX245-SPR1-X165 Isla de válvulas, Profinet	SMC PNEUMATIK GMBH	EX245-SPR1-X165	
++311410R01+RP1-KA1	++311410R01+RP1/2.0	1	Placa final EX245-EA2-X50 para Isla de válvulas	SMC PNEUMATIK GMBH	EX245-EA2-X50-CEL00281	
++311410R01+RP1-KA1-XD1	++311410R01+RP1/2.0	1	Clavija Profinet MSTB, 24V, empujar-jalar, carcasa de metal	PHOENIX CONTACT	1608074	
++311410R01+RP1-KA1-XD2	++311410R01+RP1/2.0	1	Clavija Profinet MSTB, 24V, empujar-jalar, carcasa de metal	PHOENIX CONTACT	1608074	
++311410R01+RP1-KA111	++311410R01+RP1/3.0	1	Módulo de entrada 16DI EX245-DX1-X36 para Isla de válvulas	SMC PNEUMATIK GMBH	EX245-DX1-X36	
++311410R01+RP1-KA111	++311410R01+RP1/3.0	2	Tapones M12 (para E/S no usadas)	PHOENIX CONTACT	2759919	002441
++311410R01+RP1-KA112	++311410R01+RP1/4.0	1	Módulo de salidas 8DO EX245-DY1-X37 para Isla de válvulas	SMC PNEUMATIK GMBH	EX245-DY1-X37	
++311410R01+RP1-KA112	++311410R01+RP1/4.0	2	Tapones M12 (para E/S no usadas)	PHOENIX CONTACT	2759919	002441
++311410R01+RA1-KA1	++311410R01+RA1/2.0	1	Módulo E/S IP67 8DI 8DI IRT	Murrelektronik GmbH	55254	
++311410R01+RA1-KA1	++311410R01+RA1/2.0	1	Tapones M12 (para E/S no usadas)	PHOENIX CONTACT	2759919	002441
++311410R01+RA1-KA1-XD1	++311410R01+RA1/2.6	1	Clavija Profinet MSTB, 24V, empujar-jalar, carcasa de metal	PHOENIX CONTACT	1608074	
++311410R01+RA1-KA1-XD2	++311410R01+RA1/2.6	1	Clavija Profinet MSTB, 24V, empujar-jalar, carcasa de metal	PHOENIX CONTACT	1608074	
++311410R01+RA3-KA1	++311410R01+RA3/2.0	1	PN FO Repetidor EX245-RPN1-A-X51	SMC PNEUMATIK GMBH	EX245-RPN1-A-X51	
++311410R01+RA3-KA1-X1	++311410R01+RA3/2.0	0	Clavija Profinet MSTB, 24V, empujar-jalar, carcasa de metal	PHOENIX CONTACT	1608074	
++311410R01+RA3-KA1-X2	++311410R01+RA3/2.0	0	Clavija Profinet MSTB, 24V, empujar-jalar, carcasa de metal	PHOENIX CONTACT	1608074	
++311410R01+G1-KA1	++311410R01+G1/2.0	1	Módulo de bus EX245-SPR1-X165 Isla de válvulas, Profinet	SMC PNEUMATIK GMBH	EX245-SPR1-X165	
++311410R01+G1-KA1	++311410R01+G1/2.0	1	Placa final EX245-EA2-X50 para Isla de válvulas	SMC PNEUMATIK GMBH	EX245-EA2-X50-CEL00281	
++311410R01+G1-KA1-XD1	++311410R01+G1/2.0	0	Clavija Profinet MSTB, 24V, empujar-jalar, carcasa de metal	PHOENIX CONTACT	1608074	
++311410R01+G1-KA1-XD2	++311410R01+G1/2.0	1	Clavija Profinet MSTB, 24V, empujar-jalar, carcasa de metal	PHOENIX CONTACT	1608074	
++311410R01+G1-KA111	++311410R01+G1/3.0	1	Módulo de entrada 16DI EX245-DX1-X36 para Isla de válvulas	SMC PNEUMATIK GMBH	EX245-DX1-X36	
++311410R01+G1-KA111	++311410R01+G1/3.0	0	Tornillo tapon PROT M12 (para E/Son ocupadas)	PHOENIX CONTACT	1680539	002441
++311410R01+G1-KA112	++311410R01+G1/4.0	1	Módulo de entrada 16DI EX245-DX1-X36 para Isla de válvulas	SMC PNEUMATIK GMBH	EX245-DX1-X36	
++311410R01+G1-KA112	++311410R01+G1/4.0	4	Tornillo tapon PROT M12 (para E/Son ocupadas)	PHOENIX CONTACT	1680539	002441
++311410R01+G1-XSKA112_6	++311410R01+G1/4.7	1	Block distribuidor 2 vias M12,soporte de montaje	ESCHA BAUELEMENTE GMBH	FSM5-2FKM5.4/S89/S2087	002966
++311410R01+G1-XSKA112_7	++311410R01+G1/4.8	1	Block distribuidor 2 vias M12,soporte de montaje	ESCHA BAUELEMENTE GMBH	FSM5-2FKM5.4/S89/S2087	002966
++311410R01+KF1-XS22	++311410R01+KF1/3.0	1	Zócalo HDC 16A SDLU 2M25G DIN EN175301-801	WEIDMUELLER GMBH + CO.	1788780000	3436
++311410R01+KF1-XS22	++311410R01+KF1/3.0	1	Carcasa de pasa cables HDC 25A TSLU 1M25G DIN EN175301-801	WEIDMUELLER GMBH + CO.	1788690000	3440
++311410R01+KF1-XS22	++311410R01+KF1/3.0	1	Unidad de buje HDC HD 25 FC DIN EN175301-801	WEIDMUELLER GMBH + CO.	1650820000	3358
++311410R01+KF1-XS22	++311410R01+KF1/3.0	1	Unidad de perno HDC HD 25 MC	WEIDMUELLER GMBH + CO.	1650810000	3363
++311410R01+KF1-XS22	++311410R01+KF1/3.0	25	Contacto de buje 0,5-1,5mm²(Crimp.,diámetro.1,6mm)	WEIDMUELLER GMBH + CO.	1651600000	
++311410R01+KF1-XS22	++311410R01+KF1/3.0	25	Contacto de perno 0,5-1,5mm²(Crimp.,diámetro.1,6mm)	WEIDMUELLER GMBH + CO.	1651550000	
++311410R01+KF1-XS22	++311410R01+KF1/3.0	4	Perno de bloqueo SPB-M3	WEIDMUELLER GMBH + CO.	1203600000	
++311410R01+KF1-XS22	++311410R01+KF1/3.0	2	M25-Glándula Poliamida IP68 (9-17mm)	U.I.LAPP GMBH STUTTGART	53111030	002420
++311410R01+SK1-KA1	++311410R01+SK1/1.0	1	MF-Control de soldadura 36kA/400-480V con regulación IU	BOSCH REXROTH AG	R911 174 040	
++311410R01+SK1-XS1	++311410R01+SK1/1.7	1	Clavija lateral 3+N+PE TSB150/2/35 completa	MULTI-CONTACT	30.0026	
++311410R01+SK1-XS1	++311410R01+SK1/1.7	1	Carcaza final EG-TS-M50-150/4-5	MULTI-CONTACT	30.0063	

M = Cantidad Konzern Sachnr.: = No. material Consorcio (No. de almacen)

Lista de artículos de piezas

Denominación del componente	Página / ruta	M	Denominación de referencia	Fabricante	Número de referencia	Konzern Sachnr.
++311410R01+SK1-XS1	++311410R01+SK1/1.7	1	M50-Glándula Poliamida IP68 (27-35mm)	FRIEDRICH LUETZE GMBH	600792	001681
++311410R01+SK1-XS2	++311410R01+SK1/1.7	1	Brida 2+PE TSS150/35 completa	MULTI-CONTACT	30.0006	
++311410R01+SK1-XS2	++311410R01+SK1/1.7	1	Carcaza final EG-TS-M50-150-3	MULTI-CONTACT	30.0018	
++311410R01+SK1-XS2	++311410R01+SK1/1.7	1	M50-Glándula Poliamida IP68 (27-35mm)	FRIEDRICH LUETZE GMBH	600792	001681
++311410R01+SK1-XS3A	++311410R01+SK1/1.7	1	Clavija Profinet MSTB, 24V, empujar-jalar, carcasa de metal	PHOENIX CONTACT	1608074	
++311410R01+SK1-XS3B	++311410R01+SK1/1.7	1	Clavija Profinet MSTB, 24V, empujar-jalar, carcasa de metal	PHOENIX CONTACT	1608074	
++311410R01+SZ1-KA1-I	++311410R01+SZ1/1.0	1	Clavija Profinet MSTB, 24V, empujar-jalar, carcasa de metal	PHOENIX CONTACT	1608074	
++311410R01+SZ1-KA1-O	++311410R01+SZ1/1.0	1	Clavija Profinet MSTB, 24V, empujar-jalar, carcasa de metal	PHOENIX CONTACT	1608074	
++311450R01-KF1K36	++31+K2/6.1	0	Módulo-F 1F-RO DC24V/5A für ET200S	SIEMENS AG	6ES7138-4FR00-0AA0	
++311450R01-KF1K36	++31+K2/6.1	0	Módulo terminales TM-E30 C44-A1 (ET200S)	SIEMENS AG	6ES7193-4CG30-0AA0	
++311450R01-SWE22	++31+I2/8.7	1	Interruptor de llave E2 ,Metal (SIG.)	SIEMENS AG	3SB3500-5AE31	001990
++311450R01-SWE22	++31+I2/8.7	2	Elemento de conexión 1S, fijació frontal, SIGNUM	SIEMENS AG	3SB3400-0B	001982
++311450R01-SWE22	++31+I2/8.7	1	Soporte para 3 elementos (Botón,luz,SIGNUM)	SIEMENS AG	3SB3901-0AB	001979
++311450R01-SWE22	++31+I2/8.7	1	Soporte para etiqueta	SIEMENS AG	3SB3925-0AV	
++311450R01+RS-KA1	++311450R01+RS/1.7	0	PN IRT Switch, SCALANCE X201-3P IRT	SIEMENS AG	6GK5201-3BH00-2BA3	
++311450R01+RS-XS3.1	++311450R01+RS/1.3	1	Clavija Profinet MSTB, 24V, empujar-jalar, carcasa de metal	PHOENIX CONTACT	1608074	
++311450R01+RS-XS3.2	++311450R01+RS/1.4	1	Clavija Profinet MSTB, 24V, empujar-jalar, carcasa de metal	PHOENIX CONTACT	1608074	
++311450R01+RS-XS3.3	++311450R01+RS/1.6	1	Clavija Profinet MSTB, 24V, empujar-jalar, carcasa de metal	PHOENIX CONTACT	1608074	
++311450R01+RP1-KA1	++311450R01+RP1/2.0	1	Módulo de bus EX245-SPR1-X165 Isla de válvulas, Profinet	SMC PNEUMATIK GMBH	EX245-SPR1-X165	
++311450R01+RP1-KA1	++311450R01+RP1/2.0	1	Placa final EX245-EA2-X50 para Isla de válvulas	SMC PNEUMATIK GMBH	EX245-EA2-X50-CEL00281	
++311450R01+RP1-KA1-XD1	++311450R01+RP1/2.0	1	Clavija Profinet MSTB, 24V, empujar-jalar, carcasa de metal	PHOENIX CONTACT	1608074	
++311450R01+RP1-KA1-XD2	++311450R01+RP1/2.0	1	Clavija Profinet MSTB, 24V, empujar-jalar, carcasa de metal	PHOENIX CONTACT	1608074	
++311450R01+RP1-KA111	++311450R01+RP1/3.0	1	Módulo de entrada 16DI EX245-DX1-X36 para Isla de válvulas	SMC PNEUMATIK GMBH	EX245-DX1-X36	
++311450R01+RP1-KA111	++311450R01+RP1/3.0	2	Tapones M12 (para E/S no usadas)	PHOENIX CONTACT	2759919	002441
++311450R01+RP1-KA112	++311450R01+RP1/4.0	1	Módulo de salidas 8DO EX245-DY1-X37 para Isla de válvulas	SMC PNEUMATIK GMBH	EX245-DY1-X37	
++311450R01+RP1-KA112	++311450R01+RP1/4.0	2	Tapones M12 (para E/S no usadas)	PHOENIX CONTACT	2759919	002441
++311450R01+RA1-KA1	++311450R01+RA1/2.0	1	Módulo E/S IP67 8DI 8DI IRT	Murrelektronik GmbH	55254	
++311450R01+RA1-KA1	++311450R01+RA1/2.0	1	Tapones M12 (para E/S no usadas)	PHOENIX CONTACT	2759919	002441
++311450R01+RA1-KA1-XD1	++311450R01+RA1/2.6	1	Clavija Profinet MSTB, 24V, empujar-jalar, carcasa de metal	PHOENIX CONTACT	1608074	
++311450R01+RA1-KA1-XD2	++311450R01+RA1/2.6	1	Clavija Profinet MSTB, 24V, empujar-jalar, carcasa de metal	PHOENIX CONTACT	1608074	
++311450R01+RA3-KA1	++311450R01+RA3/2.0	1	PN FO Repetidor EX245-RPN1-A-X51	SMC PNEUMATIK GMBH	EX245-RPN1-A-X51	
++311450R01+RA3-KA1-X1	++311450R01+RA3/2.0	0	Clavija Profinet MSTB, 24V, empujar-jalar, carcasa de metal	PHOENIX CONTACT	1608074	
++311450R01+RA3-KA1-X2	++311450R01+RA3/2.0	0	Clavija Profinet MSTB, 24V, empujar-jalar, carcasa de metal	PHOENIX CONTACT	1608074	
++311450R01+G1-KA1	++311450R01+G1/2.0	1	Módulo de bus EX245-SPR1-X165 Isla de válvulas, Profinet	SMC PNEUMATIK GMBH	EX245-SPR1-X165	
++311450R01+G1-KA1	++311450R01+G1/2.0	1	Placa final EX245-EA2-X50 para Isla de válvulas	SMC PNEUMATIK GMBH	EX245-EA2-X50-CEL00281	
++311450R01+G1-KA1-XD1	++311450R01+G1/2.0	0	Clavija Profinet MSTB, 24V, empujar-jalar, carcasa de metal	PHOENIX CONTACT	1608074	
++311450R01+G1-KA1-XD2	++311450R01+G1/2.0	1	Clavija Profinet MSTB, 24V, empujar-jalar, carcasa de metal	PHOENIX CONTACT	1608074	

M = Cantidad Konzern Sachnr.: = No. material Consorcio (No. de almacen)

Lista de artículos de piezas

Denominación del componente	Página / ruta	M	Denominación de referencia	Fabricante	Número de referencia	Konzern Sachnr.
++311450R01+G1-KA111	++311450R01+G1/3.0	1	Módulo de entrada 16DI EX245-DX1-X36 para Isla de válvulas	SMC PNEUMATIK GMBH	EX245-DX1-X36	
++311450R01+G1-KA111	++311450R01+G1/3.0	0	Tornillo tapon PROT M12 (para E/Son ocupadas)	PHOENIX CONTACT	1680539	002441
++311450R01+G1-KA112	++311450R01+G1/4.0	1	Módulo de entrada 16DI EX245-DX1-X36 para Isla de válvulas	SMC PNEUMATIK GMBH	EX245-DX1-X36	
++311450R01+G1-KA112	++311450R01+G1/4.0	0	Tornillo tapon PROT M12 (para E/Son ocupadas)	PHOENIX CONTACT	1680539	002441
++311450R01+G1-XSKA112_6	++311450R01+G1/4.7	1	Block distribuidor 2 vias M12,soporte de montaje	ESCHA BAUELEMENTE GMBH	FSM5-2FKM5.4/S89/S2087	002966
++311450R01+G1-XSKA112_7	++311450R01+G1/4.8	1	Block distribuidor 2 vias M12,soporte de montaje	ESCHA BAUELEMENTE GMBH	FSM5-2FKM5.4/S89/S2087	002966
++311450R01+KF1-XS22	++311450R01+KF1/3.0	1	Zócalo HDC 16A SDLU 2M25G DIN EN175301-801	WEIDMUELLER GMBH + CO.	1788780000	3436
++311450R01+KF1-XS22	++311450R01+KF1/3.0	1	Carcasa de pasa cables HDC 25A TSLU 1M25G DIN EN175301-801	WEIDMUELLER GMBH + CO.	1788690000	3440
++311450R01+KF1-XS22	++311450R01+KF1/3.0	1	Unidad de buje HDC HD 25 FC DIN EN175301-801	WEIDMUELLER GMBH + CO.	1650820000	3358
++311450R01+KF1-XS22	++311450R01+KF1/3.0	1	Unidad de perno HDC HD 25 MC	WEIDMUELLER GMBH + CO.	1650810000	3363
++311450R01+KF1-XS22	++311450R01+KF1/3.0	25	Contacto de buje 0,5-1,5mm²(Crimp.,diámetro.1,6mm)	WEIDMUELLER GMBH + CO.	1651600000	
++311450R01+KF1-XS22	++311450R01+KF1/3.0	25	Contacto de perno 0,5-1,5mm²(Crimp.,diámetro.1,6mm)	WEIDMUELLER GMBH + CO.	1651550000	
++311450R01+KF1-XS22	++311450R01+KF1/3.0	4	Perno de bloqueo SPB-M3	WEIDMUELLER GMBH + CO.	1203600000	
++311450R01+KF1-XS22	++311450R01+KF1/3.0	2	M25-Glándula Poliamida IP68 (9-17mm)	U.I.LAPP GMBH STUTTGART	53111030	002420
++311450R01+SK1-KA1	++311450R01+SK1/1.0	1	MF-Control de soldadura 36kA/400-480V con regulación IU	BOSCH REXROTH AG	R911 174 040	
++311450R01+SK1-XS1	++311450R01+SK1/1.7	1	Clavija lateral 3+N+PE TSB150/2/35 completa	MULTI-CONTACT	30.0026	
++311450R01+SK1-XS1	++311450R01+SK1/1.7	1	Carcaza final EG-TS-M50-150/4-5	MULTI-CONTACT	30.0063	
++311450R01+SK1-XS1	++311450R01+SK1/1.7	1	M50-Glándula Poliamida IP68 (27-35mm)	FRIEDRICH LUETZE GMBH	600792	001681
++311450R01+SK1-XS2	++311450R01+SK1/1.7	1	Brida 2+PE TSS150/35 completa	MULTI-CONTACT	30.0006	
++311450R01+SK1-XS2	++311450R01+SK1/1.7	1	Carcaza final EG-TS-M50-150-3	MULTI-CONTACT	30.0018	
++311450R01+SK1-XS2	++311450R01+SK1/1.7	1	M50-Glándula Poliamida IP68 (27-35mm)	FRIEDRICH LUETZE GMBH	600792	001681
++311450R01+SK1-XS3A	++311450R01+SK1/1.7	1	Clavija Profinet MSTB, 24V, empujar-jalar, carcasa de metal	PHOENIX CONTACT	1608074	
++311450R01+SK1-XS3B	++311450R01+SK1/1.7	1	Clavija Profinet MSTB, 24V, empujar-jalar, carcasa de metal	PHOENIX CONTACT	1608074	
++311450R01+SZ1-KA1-I	++311450R01+SZ1/1.0	1	Clavija Profinet MSTB, 24V, empujar-jalar, carcasa de metal	PHOENIX CONTACT	1608074	
++311450R01+SZ1-KA1-O	++311450R01+SZ1/1.0	1	Clavija Profinet MSTB, 24V, empujar-jalar, carcasa de metal	PHOENIX CONTACT	1608074	
++311370R01KL1-K16PS	++31+K1/7.1	0	Módulo-F 1F-RO DC24V/5A für ET200S	SIEMENS AG	6ES7138-4FR00-0AA0	
++311370R01KL1-K16PS	++31+K1/7.1	0	Módulo terminales TM-E30 C44-A1 (ET200S)	SIEMENS AG	6ES7193-4CG30-0AA0	

M = Cantidad Konzern Sachnr.: = No. material Consorcio (No. de almacen)

Resumen de cables

Nombre de cable	Tipo de cable	No.de cond.	ø mm²	Cond. Usados	Longitud [m]	de Grupo de armario	hacia Grupo de armario	Página
-W++3BS+31-XL/++31+I1-XP	Steuerleitung	3	2,5	3		++3BS+31-XL	++31+I1-XP	++31+I1/2.1
-W++3BS+31-XL/++31+I2-XP	Steuerleitung	3	2,5	3		++3BS+31-XL	++31+I2-XP	++31+I2/2.1
-W++3BS+31-XL/++31+K1-XP	Steuerleitung	5	2,5	5		++3BS+31-XL	++31+K1-XP	++31+K1/2.1
-W++3BS+31-XL/++31+K2-XP	Steuerleitung	5	2,5	5		++3BS+31-XL	++31+K2-XP	++31+K2/2.1
-W++3BS+31-XL/++31HP+VI1-KA1-XD1	Steuerleitung	5	2,5	5		++3BS+31-XL	++31HP+VI1-KA1-XD1	++31HP+VI1/2.1
-W++3BS+31-XL/++311310R01+RS-XS3.1	Steuerleitung	5	2,5	5		++3BS+31-XL	++311310R01+RS-XS3.1	++311310R01+RS/1.3
-W++3BS+31-XL/++311360SF1+K1-XP	Steuerleitung	5	2,5	5		++3BS+31-XL	++311360SF1+K1-XP	++311360SF1+K1/2.1
-W++3BS+31-XL/++311370R01+RS-XS3.1	Steuerleitung	5	2,5	5		++3BS+31-XL	++311370R01+RS-XS3.1	++311370R01+RS/1.3
-W++3BS+31-XL/++311380R01+RS-XS3.1	Steuerleitung	5	2,5	5		++3BS+31-XL	++311380R01+RS-XS3.1	++311380R01+RS/1.3
-W++3BS+31-XL/++311390R01+RS-XS3.1	Steuerleitung	5	2,5	5		++3BS+31-XL	++311390R01+RS-XS3.1	++311390R01+RS/1.3
-W++3BS+31-XL/++311410R01+RS-XS3.1	Steuerleitung	5	2,5	5		++3BS+31-XL	++311410R01+RS-XS3.1	++311410R01+RS/1.3
-W++3BS+31-XL/++311450R01+RS-XS3.1	Steuerleitung	5	2,5	5		++3BS+31-XL	++311450R01+RS-XS3.1	++311450R01+RS/1.3
-W++3BS+32-XL/++321300SB1+K1-XP	Steuerleitung	5	2,5	5		++3BS+32-XL	++321300SB1+K1-XP	++321300SB1+K1/4.1
-W++3BS+ALLG-KA1-X1P2/++3SV-KA1-X1P1	POF	1		0		++3BS+ALLG-KA1	++3SV-KA1	++ANLINF+PNTOPO/1.5
-W++3BS+ALLG-KA2-P1/++3BS+ALLG-X1-XS1	GOF-MM	1		0		++3BS+ALLG-KA2	++3BS+ALLG-X1-XS1	++ANLINF+PNTOPO/3.1
-W++3BS+ALLG-KA2-P4/++3BS+ALLG-KA4-P7	PN-Leitung Typ B	1		0		++3BS+ALLG-KA2	++3BS+ALLG-KA4	++ANLINF+PNTOPO/3.5
-W++3BS+ALLG-KA3-P1/++3BS+ALLG-KA5-P1	PN-Leitung Typ B	1		0		++3BS+ALLG-KA3	++3BS+ALLG-KA5	++ANLINF+PNTOPO/1.5
-W++3BS+ALLG-KA3-P4/++3BS+ALLG-KA1-X1P1	POF	1		0		++3BS+ALLG-KA3	++3BS+ALLG-KA1	++ANLINF+PNTOPO/1.4
-W++3BS+ALLG-KA4-P2/++3I1-PP1-PNX1	PN-Leitung Typ B	1		0		++3BS+ALLG-KA4	++3I1-PP1	++ANLINF+PNTOPO/4.2
-W++3BS+ALLG-KA4-P3/++3KV-P1-X1	PN-Leitung Typ B	1		0		++3BS+ALLG-KA4	++3KV-P1	++ANLINF+PNTOPO/4.3
-W++3BS+ALLG-KA4-P4/++3SV-P1-X1	PN-Leitung Typ B	1		0		++3BS+ALLG-KA4	++3SV-P1	++ANLINF+PNTOPO/4.4
-W++3BS+ALLG-KA4-P5/++3I4-X1-PO1	PN-Leitung Typ B	1		0		++3I4-X1	++3BS+ALLG-KA4	++ANLINF+PNTOPO/4.5
-W++3BS+ALLG-KA5-X1P2/++4BS+ALLG-KA5-X2P1	PN-Leitung Typ B	1		0		++3BS+ALLG-KA5	++4BS+ALLG-KA5-X2P1	++ANLINF+PNTOPO/2.3
-W++3BS+ALLG-KA5-X2P1/++1BS+ALLG-KA2-P1	PN-Leitung Typ B	1		0		++1BS+ALLG-KA2-P1	++3BS+ALLG-KA5	++ANLINF+PNTOPO/2.4
-W++3BS+ALLG-KU-X3P1R/++3BS+ALLG-KA3-P2	PN-Leitung Typ B	1		0		++3BS+ALLG-KU	++3BS+ALLG-KA3	++ANLINF+PNTOPO/1.1
-W++3BS+ALLG-KU-X3P2R/++3BS+ALLG-KA4-P1	PN-Leitung Typ B	1		0		++3BS+ALLG-KU	++3BS+ALLG-KA4	++ANLINF+PNTOPO/1.2
-W++3BS+ALLG-X1-XS2/=KJLVNS1++NS-X30-XS2	GOF-MM-Breakout	1		0		++3BS+ALLG-X1-XS2	=KJLVNS1++NS-X30-XS2	++ANLINF+PNTOPO/3.1

Resumen de cables

Nombre de cable	Tipo de cable	No.de cond.	ø mm²	Cond. Usados	Longitud [m]	de Grupo de armario	hacia Grupo de armario	Página
						++3BS+ALLG-X1.1-XS2	=KJLVNS1++NS-X30.1-XS2	
-W++3BS+ALLG-XL/++3BS+ALLG-B2	Steuerleitung	3	1	3		++3BS+ALLG-XL	++3BS+ALLG-B2	++3BS+ALLG/10.7
-W++3BS+ALLG-XL/++3I1-XL2	Steuerleitung	18	1	18		++3BS+ALLG-XL	++3I1-XL2	++3I1+/2.2
-W++3BS+ALLG-XL/=KJLTVR++1BS+ALLG-XL	Steuerleitung	3	1	3		++1BS+ALLG-XL	++3BS+ALLG-XL	++3BS+ALLG/9.1
-W++3BS+ALLG-XL/=KJLTVR++4BS+ALLG-XL	Steuerleitung	3	1	3		++3BS+ALLG-XL	++4BS+ALLG-XL	++3BS+ALLG/9.4
-W++3I1+K1-XSA1/++3I1-XL1	Steuerleitung	3	1	3		++3I1+K1-XSA1	++3I1-XL1	++3I1+K1/3.3
-W++3I2-X1-XS1/++3I2-PM1	Anschlusskabel MP377	18		5		++3I2-X1-XS1	++3I2-PM1	++3I2+/2.1
						++3I2-X1	++3I2-X1-XS1	
-W++3KV-KA1-X1P2/++31HP+VI1-KA1-XF1	POF	1		0		++3KV-KA1	++31HP+VI1-KA1	++ANLINF+PNTOPO/5.1
-W++3KV-QF1/++311370R01+SK1-XS1	Steuerleitung	4	35	4		++3KV-QF1	++311370R01+SK1-XS1	++3KV+/7.1
						++3KV-PE		
-W++3KV-QF2/++311380R01+SK1-XS1	Steuerleitung	4	35	4		++3KV-QF2	++311380R01+SK1-XS1	++3KV+/7.3
						++3KV-PE		
-W++3KV-QF3/++311390R01+SK1-XS1	Steuerleitung	4	35	4		++3KV-QF3	++311390R01+SK1-XS1	++3KV+/7.5
						++3KV-PE		
-W++3KV-QF4/++311410R01+SK1-XS1	Steuerleitung	4	35	4		++3KV-QF4	++311410R01+SK1-XS1	++3KV+/7.6
						++3KV-PE		
-W++3KV-QF5/++311450R01+SK1-XS1	Steuerleitung	4	35	4		++3KV-QF5	++311450R01+SK1-XS1	++3KV+/7.8
						++3KV-PE		
-W++3KV-QF6/++311310R01+SK1-XS1	Steuerleitung	4	35	4		++3KV-QF6	++311310R01+SK1-XS1	++3KV+/8.1
						++3KV-PE		
-W++3SV-KA1-X1P2/++3KV-KA1-X1P1	POF	1		0		++3SV-KA1	++3KV-KA1	++ANLINF+PNTOPO/5.1
-W++3SV-XL/++3KV-XL	Steuerleitung	3	1	3		++3SV-XL	++3KV-XL	++3SV+/6.5
-W++3SV-XL/++311310R01+RS-XS1	Steuerleitung	4	6	4		++3SV-XL	++311310R01+RS-XS1	++3SV+/11.3
-W++3SV-XL/++311360SF1+AS-X50	Steuerleitung	5	2.5	5		++3SV-XL	++311360SF1+AS-X50	++3SV+/9.3
-W++3SV-XL/++311370R01+KL1-4XS1	Steuerleitung	5	6	5		++3SV-XL	++311370R01+KL1-4XS1	++3SV+/9.6
-W++3SV-XL/++311370R01+RS-XS1	Steuerleitung	4	6	4		++3SV-XL	++311370R01+RS-XS1	++3SV+/9.5

Resumen de cables

Nombre de cable	Tipo de cable	No.de cond.	ø mm²	Cond. Usados	Longitud [m]	de Grupo de armario	hacia Grupo de armario	Página
-W++3SV-XL/++311380DT1+AE1-TM1-X1214	Steuerleitung	4	2.5	4		++3SV-XL	++311380DT1+AE1-TM1-X1214	++3SV+/9.8
-W++3SV-XL/++311380R01+KF1-XL1	Steuerleitung	4	2.5	4		++3SV-XL	++311380R01+KF1-XL1	++3SV+/10.3
-W++3SV-XL/++311380R01+RS-XS1	Steuerleitung	4	6	4		++3SV-XL	++311380R01+RS-XS1	++3SV+/10.1
-W++3SV-XL/++311390R01+RS-XS1	Steuerleitung	4	6	4		++3SV-XL	++311390R01+RS-XS1	++3SV+/10.5
-W++3SV-XL/++311410R01+RS-XS1	Steuerleitung	4	6	4		++3SV-XL	++311410R01+RS-XS1	++3SV+/10.6
-W++3SV-XL/++311450R01+KF1-XL1	Steuerleitung	4	2.5	4		++3SV-XL	++311450R01+KF1-XL1	++3SV+/11.1
-W++3SV-XL/++311450R01+RS-XS1	Steuerleitung	4	6	4		++3SV-XL	++311450R01+RS-XS1	++3SV+/10.8
-W++3SV-XL/++321300SB1+K1-KA151	Steuerleitung	4	1.5	4		++3SV-XL	++321300SB1+K1-KA151	++3SV+/12.1
							++321300SB1+K1-XP	
-W++3SV-XLBEL/++3BS+ALLG-XLBEL	Steuerleitung	3	1	3		++3SV-XLBEL	++3BS+ALLG-XLBEL	++3BS+ALLG/10.0
-W++3SV-XLBEL/++3KV-XLBEL	Steuerleitung	3	1	3		++3SV-XLBEL	++3KV-XLBEL	++3KV+/9.1
-W++3SV-XLUSV/++3BS+ALLG-XP/1	Steuerleitung	5	10	5		++3SV-XLUSV	++3BS+ALLG-XP	++3SV+/16.1
-W++3SV-XLUSV/++3BS+ALLG-XP/2	Steuerleitung	5	10	5		++3SV-XLUSV	++3BS+ALLG-XP	++3SV+/16.5
-W++3SV-XLUSV/++3I1+K1-XL	Steuerleitung	3	1	3		++3SV-XLUSV	++3I1+K1-XL	++3I1+K1/2.1
-W++3SV-XP/++3KV-XP	Steuerleitung	3	1	3		++3SV-XP	++3KV-XP	++3KV+/10.1
-W++31+-KA1-P2/++311360SF1+B12-P1	POF	1		0		++311360SF1-B12	++31-KA1	++ANLINF+PNTOPO/10.7
-W++31+I1-KA1-X1P2/++3I3-X1-PO1	PN-Leitung Typ B	1		0		++31+I1-KA1	++3I3-X1	++ANLINF+PNTOPO/11.4
-W++31+I1-KA2-P1/++31+I1-PB1-X1P1	PN-Leitung Typ B	1		0		++31+I1-KA2	++31+I1-PB1	++ANLINF+PNTOPO/11.3
-W++31+I1-KA2-P2/++31+I1-KA1-X1P1	PN-Leitung Typ B	1		0		++31+I1-KA2	++31+I1-KA1	++ANLINF+PNTOPO/11.4
-W++31+I1-KA2-P4/++311400+VI1-KA1-XF1	POF	1		0		++311400+VI1-KA1	++31+I1-KA2	++ANLINF+PNTOPO/11.4
-W++31+I1-XP/++31-BG1	Leitung mit M12	4	0,34	4		++31+I1-XP	++31-BG1	++31+I1/7.1
						++31+I1-XL		
-W++31+I1-XP/++31-KA1-I	Steuerleitung	5	2,5	5		++31-KA1-I	++31+I1-XP	++31+/2.2
-W++31+I2-KA1-X1P2/++3I2-X1-PO1	PN-Leitung Typ B	1		0		++31+I2-KA1	++3I2-X1	++ANLINF+PNTOPO/5.4
-W++31+I2-KA2-P1/++31+I2-PB1-X1P1	PN-Leitung Typ B	1		0		++31+I2-KA2	++31+I2-PB1	++ANLINF+PNTOPO/5.3
-W++31+I2-KA2-P2/++31+I2-KA1-X1P1	PN-Leitung Typ B	1		0		++31+I2-KA2	++31+I2-KA1	++ANLINF+PNTOPO/5.4
-W++31+I2-KA2-P4/++31+K2-KA1-X1P1	POF	1		0		++31+I2-KA2	++31+K2-KA1	++ANLINF+PNTOPO/5.4

Resumen de cables

Nombre de cable	Tipo de cable	No.de cond.	ø mm²	Cond. Usados	Longitud [m]	de Grupo de armario	hacia Grupo de armario	Página
-W++31+I2-XP/++31-BG2	Leitung mit M12	4	0,34	4		++31+I2-XP	++31-BG2	++31+I2/7.1
						++31+I2-XL		
-W++31+K1-KA1-X1P2/++31+I1-KA2-P3	POF	1		0		++31+K1-KA1	++31+I1-KA2	++ANLINF+PNTOPO/11.1
-W++31+K1-XP/++3I3-X1-X1	Steuerleitung	3	1	3		++31+K1-XP	++3I3-X1-X1	++3I3+/2.1
-W++31+K1-XP/++3I3-X1-X2	Steuerleitung	12	1	11		++31+K1-XP	++3I3-X1-X2	++3I3+/2.3
						++31+K1-KA121		
						++31+K1-KA111		
-W++31+K1-XP/++3I4-X1-X1	Steuerleitung	3	1	3		++31+K1-XP	++3I4-X1-X1	++3I4+/2.1
-W++31+K1-XP/++3I4-X1-X2	Steuerleitung	12	1	11		++31+K1-XP	++3I4-X1-X2	++3I4+/2.3
						++31+K1-KA122		
						++31+K1-KA111		
-W++31+K1-XP/++311320+VI1-KA1-XD1	Steuerleitung	5	2,5	5		++31+K1-XP	++311320+VI1-KA1-XD1	++311320+VI1/2.1
						++31+K1-KA131		
-W++31+K1-XP/++311360V01+VI1-KA1-XD1	Steuerleitung	5	2,5	5		++31+K1-XP	++311360V01+VI1-KA1-XD1	++311360V01+VI1/2.1
						++31+K1-KA131		
-W++31+K1-XP/++311370R01+KF1-XL1	Steuerleitung	5	2,5	5		++31+K1-XP	++311370R01+KF1-XL1	++31+K1/6.6
						++311370R01-KF1K36		
-W++31+K1-XP/++311380-SWE2	Steuerleitung	5	1	5		++31+K1-XP	++311380-SWE2	++3I3+/2.8
						++31+K1-KA121		
-W++31+K1-XP/++311380DT1+AE1-TM1-X1214	Steuerleitung	3	1,5	3		++31+K1-XP	++311380DT1+AE1-TM1-X1214	++311380DT1+AE1/1.3
-W++31+K1-XP/++311380DT1-KA1-I	Steuerleitung	5	2,5	5		++31+K1-XP	++311380DT1-KA1-I	++311380DT1+/2.2
-W++31+K1-XP/++311380DT1-XS1.1	Steuerleitung	12	2,5	9		++311380DT1-XS1.1	++31+K1-XP	++31+K1/5.1
							++31+K1-KA131	
-W++31+K1-XP/++321300-SWE2_1	Steuerleitung	5	1	5		++31+K1-XP	++321300-SWE2_1	++3I4+/2.8
						++31+K1-KA122		
-W++31+K1-XP/++321300-SWE2_2	Steuerleitung	5	1	5		++31+K1-XP	++321300-SWE2_2	++3I4+/3.2
						++31+K1-KA122		

Resumen de cables

Nombre de cable	Tipo de cable	No.de cond.	ø mm²	Cond. Usados	Longitud [m]	de Grupo de armario	hacia Grupo de armario	Página
-W++31+K1-XP/++331370R01+KL1-7XS1	Steuerleitung	3	2,5	3		++311370R01+KL1-7XS1	++311370R01KL1-K16PS	++311370R01+KL1/1.6
							++31+K1-XP	
-W++31+K2-KA1-X1P2/++321300SB1+VI1-KA1-XF1	POF	1		0		++321300SB1+VI1-KA1	++31+K2-KA1	++ANLINF+PNTOPO/5.7
-W++31+K2-XP/++3I2-SWE7	Steuerleitung	3	1	3		++31+K2-XP	++3I2-SWE7	++3I2+/2.8
						++31+K2-KA111		
-W++31+K2-XP/++3I2-X1-X1	Steuerleitung	3	1	3		++31+K2-XP	++3I2-X1-X1	++3I2+/2.1
-W++31+K2-XP/++3I2-X1-X2	Steuerleitung	5	1	5		++31+K2-XP	++3I2-X1-X2	++3I2+/2.3
						++31+K2-KA121		
-W++31+K2-XP/++311310R01+KF1-XL1	Steuerleitung	5	2,5	5		++31+K2-XP	++311310R01+KF1-XL1	++31+K2/7.6
						++311310R01-KF1K36		
-W++31+K2-XP/++311390R01+KF1-XL1	Steuerleitung	5	2,5	5		++31+K2-XP	++311390R01+KF1-XL1	++31+K2/4.6
						++311390R01-KF1K36		
-W++31+K2-XP/++311400+VI1-KA1-XD1	Steuerleitung	5	2,5	5		++31+K2-XP	++311400+VI1-KA1-XD1	++311400+VI1/2.1
						++31+K2-KA131		
-W++31+K2-XP/++311410R01+KF1-XL1	Steuerleitung	5	2,5	5		++31+K2-XP	++311410R01+KF1-XL1	++31+K2/5.6
						++311410R01-KF1K36		
-W++31+K2-XP/++311420+VI1-KA1-XD1	Steuerleitung	5	2,5	5		++31+K2-XP	++311420+VI1-KA1-XD1	++311420+VI1/2.1
						++31+K2-KA131		
-W++31+K2-XP/++311450R01+KF1-XL1	Steuerleitung	5	2,5	5		++31+K2-XP	++311450R01+KF1-XL1	++31+K2/6.6
						++311450R01-KF1K36		
-W++31-KA1-P4/++311360SF1+K1-KA1-X1P1	POF	1		0		++31-KA1	++311360SF1+K1-KA1	++ANLINF+PNTOPO/10.8
-W++31HP+VI1-KA1-XF2/++31+I2-KA2-P3	POF	1		0		++31+I2-KA2	++31HP+VI1-KA1	++ANLINF+PNTOPO/5.1
-W++31HP+VI1-KA111-X0/++31HP+VI1-BD01E	Verbindungsleitung M12	4X	0,34	0		++31HP+VI1-KA111	++31HP+VI1-BD01E	++31HP+VI1/3.0
-W++31HP+VI1-KA111-X1/++31HP-BD01ND	Verbindungsleitung M12	4X	0,34	0		++31HP+VI1-KA111	++31HP-BD01ND	++31HP+VI1/3.2
-W++31HP+VI1-KA111-X2/++31HP-BV01ND	Verbindungsleitung M12	4X	0,34	0		++31HP+VI1-KA111	++31HP-BV01ND	++31HP+VI1/3.3
-W++31HP+VI1-KA111-X3/++31HP-BD01HD	Verbindungsleitung M12	4X	0,34	0		++31HP+VI1-KA111	++31HP-BD01HD	++31HP+VI1/3.4
-W++31HP+VI1-KA111-X4/++31HP-BV01HD	Verbindungsleitung M12	4X	0,34	0		++31HP+VI1-KA111	++31HP-BV01HD	++31HP+VI1/3.5

Resumen de cables

Nombre de cable	Tipo de cable	No.de cond.	ø mm²	Cond. Usados	Longitud [m]	de Grupo de armario	hacia Grupo de armario	Página
-W++311310R01+G1-KA111-X0/++311310R01+G1-BD01E	Verbindungsleitung M12	4X	0,34	0		++311310R01+G1-KA111	++311310R01+G1-BD01E	++311310R01+G1/3.0
-W++311310R01+G1-KA111-X1/++311310R01+G1-BE11a	Verbindungsleitung M12	4X	0,34	0		++311310R01+G1-KA111	++311310R01+G1-BE11a	++311310R01+G1/3.2
-W++311310R01+G1-KA111-X2/++311310R01+G1-BE11b	Verbindungsleitung M12	4X	0,34	0		++311310R01+G1-KA111	++311310R01+G1-BE11b	++311310R01+G1/3.3
-W++311310R01+G1-KA111-X3/++311310R01+G1-BE11c	Verbindungsleitung M12	4X	0,34	0		++311310R01+G1-KA111	++311310R01+G1-BE11c	++311310R01+G1/3.4
-W++311310R01+G1-KA111-X4/++311310R01+G1-BE11d	Verbindungsleitung M12	4X	0,34	0		++311310R01+G1-KA111	++311310R01+G1-BE11d	++311310R01+G1/3.5
-W++311310R01+G1-KA111-X5/++311310R01+G1-BE12a	Verbindungsleitung M12	4X	0,34	0		++311310R01+G1-KA111	++311310R01+G1-BE12a	++311310R01+G1/3.6
-W++311310R01+G1-KA111-X6/++311310R01+G1-BE12b	Verbindungsleitung M12	4X	0,34	0		++311310R01+G1-KA111	++311310R01+G1-BE12b	++311310R01+G1/3.7
-W++311310R01+G1-KA112-X6/++311310R01+G1-BT11/2	Verbindungsleitung M12	4X	0,34	0		++311310R01+G1-KA112	++311310R01+G1-BT11/2	++311310R01+G1/4.7
-W++311310R01+G1-KA112-X7/++311310R01+G1-BT11/1	Verbindungsleitung M12	4X	0,34	0		++311310R01+G1-KA112	++311310R01+G1-BT11/1	++311310R01+G1/4.8
-W++311310R01+KF1-X1-X1/++311310R01+KF1-G20	Verbindungsleitung M12	4X	0,34	0		++311310R01+KF1-X1-X1	++311310R01+KF1-G20	++311310R01+KF1/3.2
-W++311310R01+KF1-X1-X3/++311310R01+KF1-BE21V	Verbindungsleitung M12	4X	0,34	0		++311310R01+KF1-X1-X3	++311310R01+KF1-BE21V	++311310R01+KF1/3.4
-W++311310R01+KF1-X1-X6/++311310R01+KF1-BE21R	Verbindungsleitung M12	4X	0,34	0		++311310R01+KF1-X1-X6	++311310R01+KF1-BE21R	++311310R01+KF1/3.6
-W++311310R01+KF1-XL1/++311310R01+KF1-XS22	Steuerleitung	25	1	10		++311310R01+KF1-XL1	++311310R01+KF1-XS22	++311310R01+KF1/3.1
-W++311310R01+KF1-XS20.1/++311310R01+KF1-M20	Steuerleitung	4	2,5	4		++311310R01+KF1-XS20.1	++311310R01+KF1-M20	++311310R01+KF1/1.4
-W++311310R01+KF1-XS22/++311310R01+KF1-X1	Sensor-/Aktorboxleitung	19	0,5	19		++311310R01+KF1-XS22	++311310R01+KF1-X1	++311310R01+KF1/3.1
							++311310R01+KF1-X1-X2	
							++311310R01+KF1-X1-X3	
							++311310R01+KF1-X1-X5	
							++311310R01+KF1-X1-X6	
							++311310R01+KF1-X1-X8	
							++311310R01+KF1-X1-X1	
							++311310R01+KF1-X1-X4	
							++311310R01+KF1-X1-X7	
-W++311310R01+KF1-XS23/++311310R01+KF1-M21-XS	Steuerleitung	4	2,5	4		++311310R01+KF1-XS23	++311310R01+KF1-M21-XS	++311310R01+KF1/1.6
-W++311310R01+RP1-KA1-XD2/++311310R01+RA1-KA1-XD1	Steuerleitung	5	2,5	5		++311310R01+RP1-KA1-XD2	++311310R01+RA1-KA1-XD1	++311310R01+RA1/2.1
-W++311310R01+RP1-KA1-XF2/++311310R01+RA1-KA1-XF1	POF	1		0		++311310R01+RP1-KA1	++311310R01+RA1-KA1	++ANLINF+PNTOPO/6.2
-W++311310R01+RP1-KA111-X0/++311310R01+RP1-BD01ND	Verbindungsleitung M12	4X	0,34	0		++311310R01+RP1-KA111	++311310R01+RP1-BD01ND	++311310R01+RP1/3.0

Resumen de cables

Nombre de cable	Tipo de cable	No.de cond.	ø mm²	Cond. Usados	Longitud [m]	de Grupo de armario	hacia Grupo de armario	Página
-W++311310R01+RP1-KA111-X1/++311310R01+RP1-BV01W	Verbindungsleitung M12	4X	0,34	0		++311310R01+RP1-KA111	++311310R01+RP1-BV01W	++311310R01+RP1/3.2
-W++311310R01+RP1-KA111-X4/++311310R01+KF1-XL1	Verbindungsleitung M12	4X	0,34	0		++311310R01+RP1-KA111	++311310R01+KF1-XL1	++311310R01+RP1/3.5
-W++311310R01+RP1-KA111-X5/++311310R01+KF1-XL1	Verbindungsleitung M12	4X	0,34	0		++311310R01+RP1-KA111	++311310R01+KF1-XL1	++311310R01+RP1/3.6
-W++311310R01+RP1-KA111-X6/++311310R01+KF1-XL1	Verbindungsleitung M12	4X	0,34	0		++311310R01+RP1-KA111	++311310R01+KF1-XL1	++311310R01+RP1/3.7
-W++311310R01+RP1-KA111-X7/++311310R01+KF1-XL1	Verbindungsleitung M12	4X	0,34	0		++311310R01+RP1-KA111	++311310R01+KF1-XL1	++311310R01+RP1/3.8
-W++311310R01+RP1-KA112-X0/++311310R01+KF1-XL1	Verbindungsleitung M12	4X	0,34	0		++311310R01+RP1-KA112	++311310R01+KF1-XL1	++311310R01+RP1/4.1
-W++311310R01+RP1-KA112-X1/++311310R01+KF1-KYP20	Verbindungsleitung M12	4X	0,34	0		++311310R01+RP1-KA112	++311310R01+KF1-KYP20	++311310R01+RP1/4.3
-W++311310R01+RS-KA1-P1/++311310R01+RS-KU-KLI	PN-Leitung Typ B	1		0		++311310R01+RS-KA1	++311310R01+RS-KU-KLI	++ANLINF+PNTOPO/6.0
-W++311310R01+RS-KA1-P2/++311310R01+SK1-KA1-X51	POF	1		0		++311310R01+RS-KA1	++311310R01+SK1-KA1	++ANLINF+PNTOPO/6.2
-W++311310R01+RS-KA1-P4/++311370R01+RS-KA1-P3	POF	1		0		++311310R01+RS-KA1	++311370R01+RS-KA1	++ANLINF+PNTOPO/6.3
-W++311310R01+RS-XS3.3/++311310R01+SK1-XS3A	Steuerleitung	5	2,5	5		++311310R01+RS-XS3.3	++311310R01+SK1-XS3A	++311310R01+SK1/1.3
-W++311310R01+SK1-KA1-X3/++311310R01+SZ1-T1-XS1	Steuerleitung	6	1 (3x1+2x1+1x1)	4		++311310R01+SK1-KA1-X3	++311310R01+SZ1-T1-XS1	++311310R01+SZ1/2.6
						++311310R01+SZ1-T1-XS1		
-W++311310R01+SK1-KA1-X52/++311310R01+SZ1-KA1-X1	POF	1		0		++311310R01+SK1-KA1	++311310R01+SZ1-KA1	++ANLINF+PNTOPO/6.2
-W++311310R01+SK1-XS2/++311310R01+SZ1-T1-XS2	H07RN-F	3	35	3		++311310R01+SZ1-T1-XS2	++311310R01+SK1-XS2	++311310R01+SZ1/2.2
-W++311310R01+SK1-XS3B/++311310R01+SZ1-KA1-X0	Steuerleitung	5	2,5	5		++311310R01+SK1-XS3B	++311310R01+SZ1-KA1-I	++311310R01+SZ1/1.1
-W++311310R01+SZ1-KA1-O/++311310R01+RP1-KA1-XD1	Steuerleitung	5	2,5	5		++311310R01+SZ1-KA1-O	++311310R01+RP1-KA1-XD1	++311310R01+RP1/2.1
-W++311310R01+SZ1-KA1-X2/++311310R01+RP1-KA1-XF1	POF	1		0		++311310R01+SZ1-KA1	++311310R01+RP1-KA1	++ANLINF+PNTOPO/6.2
-W++311310R01+SZ1-KA1-X341/++311310R01+SZ1-T1-XS3	Verbindungsleitung M12	4X	0,34	2		++311310R01+SZ1-KA1-X0	++311310R01+SZ1-T1-XS3	++311310R01+SZ1/1.1
-W++311320+VI1-KA1-XF2/++311360V01+VI1-KA1-XF1	POF	1		0		++311360V01+VI1-KA1	++311320+VI1-KA1	++ANLINF+PNTOPO/10.5
-W++311320+VI1-KA111-X0/++311320+VI1-BD01E	Verbindungsleitung M12	4X	0,34	0		++311320+VI1-KA111	++311320+VI1-BD01E	++311320+VI1/3.0
-W++311320+VI1-KA111-X1/++311320-BT11/1	Verbindungsleitung M12	4X	0,34	0		++311320+VI1-KA111	++311320-BT11/1	++311320+VI1/3.2
-W++311320+VI1-KA111-X2/++311320-BT11/2	Verbindungsleitung M12	4X	0,34	0		++311320+VI1-KA111	++311320-BT11/2	++311320+VI1/3.3
-W++311360SF1+AS-X60/++311360SF1-B12-I	Steuerleitung	3	1,5	2		++311360SF1+AS-X60	++311360SF1-B12-I	++311360SF1+AS/5.2
-W++311360SF1+AS-X60/++311360SF1-I11	Steuerleitung	3	1	3		++311360SF1+AS-X60	++311360SF1-SB12	++311360SF1+AS/3.1
							++311360SF1-I11	
-W++311360SF1+AS-X60/++311360SF1-I12	Steuerleitung	5	1	5		++311360SF1+AS-X60	++311360SF1-SN1	++311360SF1+AS/3.4

Resumen de cables

Nombre de cable	Tipo de cable	No.de cond.	ø mm²	Cond. Usados	Longitud [m]	de Grupo de armario	hacia Grupo de armario	Página
							++311360SF1-I12	
-W++311360SF1+AS-X60/++311360SF1-I13	Steuerleitung	5	1	5		++311360SF1+AS-X60	++311360SF1-I13	++311360SF1+AS/4.2
-W++311360SF1+K1-KA1-X1P2/++31+K1-KA1-X1P1	POF	1		0		++311360SF1+K1-KA1	++31+K1-KA1	++ANLINF+PNTOPO/11.1
-W++311360SF1+K1-XP/++311360SF1+AS-X52	Steuerleitung	25	1	25		++311360SF1+K1-XP	++311360SF1+AS-X52	++311360SF1+AS/2.2
						++311360SF1-K16A		
						++311360SF1+K1-KA121		
						++311360SF1+K1-KA141		
						++311360SF1+K1-KA111		
						++311360SF1+K1-NC		
						++311360SF1+K1-KA112		
						++311360SF1+K1-KA131		
-W++311360SF1+K1-XP/++311360SF1+AS-X60	Steuerleitung	18	1	15		++311360SF1+K1-XP	++311360SF1+AS-X60	++311360SF1+AS/3.1
						++311360SF1+K1-KA112		
						++311360SF1+K1-KA131		
						++311360SF1+K1-KA121		
						++311360SF1+K1-KA122		
-W++311360SF1+K1-XP/++311360SF1+VI1-KA1-XD1	Steuerleitung	5	2,5	5		++311360SF1+K1-XP	++311360SF1+VI1-KA1-XD1	++311360SF1+VI1/2.1
						++311360SF1+K1-KA141		
-W++311360SF1+K1-XP/++311360SF1-BG5V	Leitung mit M12	4	0,34	4		++311360SF1+K1-XP	++311360SF1-BG5V	++311360SF1+K1/6.1
						++311360SF1+K1-KA131		
-W++311360SF1+K1-XP/++311360SF1-I15	Steuerleitung	5	1	5		++311360SF1+K1-XP	++311360SF1-I15	++311360SF1+K1/5.1
						++311360SF1+K1-KA122		
-W++311360SF1+VI1-KA1-XF2/++31-KA1-P3	POF	1		0		++311360SF1+VI1-KA1	++31-KA1	++ANLINF+PNTOPO/10.5
-W++311360SF1+VI1-KA111-X0/++311360SF1+VI1-BD01E	Verbindungsleitung M12	4X	0,34	0		++311360SF1+VI1-KA111	++311360SF1+VI1-BD01E	++311360SF1+VI1/3.0
-W++311360SF1+VI1-KA111-X1/++311360SF1+VI1-XSKA111_1	Verbindungsleitung M12	4X	0,34	0		++311360SF1+VI1-KA111	++311360SF1+VI1-XSKA111_1	++311360SF1+VI1/3.2
-W++311360SF1+VI1-KA111-X2/++311360SF1+VI1-XSKA111_2	Verbindungsleitung M12	4X	0,34	0		++311360SF1+VI1-KA111	++311360SF1+VI1-XSKA111_2	++311360SF1+VI1/3.3
-W++311360SF1+VI1-KA111-X3/++311360SF1-SD5	Verbindungsleitung M12	4X	0,34	0		++311360SF1+VI1-KA111	++311360SF1-SD5	++311360SF1+VI1/3.4

Resumen de cables

Nombre de cable	Tipo de cable	No.de cond.	ø mm²	Cond. Usados	Longitud [m]	de Grupo de armario	hacia Grupo de armario	Página
-W++311360SF1+VI1-KA111-X4/++311360SF1+VI1-XSKA111_4	Verbindungsleitung M12	4X	0,34	0		++311360SF1+VI1-KA111	++311360SF1+VI1-XSKA111_4	++311360SF1+VI1/3.5
-W++311360SF1+VI1-KA111-X5/++311360SF1+VI1-XSKA111_5	Verbindungsleitung M12	4X	0,34	0		++311360SF1+VI1-KA111	++311360SF1+VI1-XSKA111_5	++311360SF1+VI1/3.6
-W++311360SF1+VI1-XSKA111_1-X1/++311360SF1-BE5aR	Verbindungsleitung M12	4X	0,34	0		++311360SF1+VI1-XSKA111_1-X1	++311360SF1-BE5aR	++311360SF1+VI1/3.2
-W++311360SF1+VI1-XSKA111_1-X2/++311360SF1-BE5aV	Verbindungsleitung M12	4X	0,34	0		++311360SF1+VI1-XSKA111_1-X2	++311360SF1-BE5aV	++311360SF1+VI1/3.2
-W++311360SF1+VI1-XSKA111_2-X1/++311360SF1-BE5bR	Verbindungsleitung M12	4X	0,34	0		++311360SF1+VI1-XSKA111_2-X1	++311360SF1-BE5bR	++311360SF1+VI1/3.3
-W++311360SF1+VI1-XSKA111_2-X2/++311360SF1-BE5bV	Verbindungsleitung M12	4X	0,34	0		++311360SF1+VI1-XSKA111_2-X2	++311360SF1-BE5bV	++311360SF1+VI1/3.3
-W++311360SF1+VI1-XSKA111_4-X1/++311360SF1-BE6aR	Verbindungsleitung M12	4X	0,34	0		++311360SF1+VI1-XSKA111_4-X1	++311360SF1-BE6aR	++311360SF1+VI1/3.5
-W++311360SF1+VI1-XSKA111_4-X2/++311360SF1-BE6aV	Verbindungsleitung M12	4X	0,34	0		++311360SF1+VI1-XSKA111_4-X2	++311360SF1-BE6aV	++311360SF1+VI1/3.5
-W++311360SF1+VI1-XSKA111_5-X1/++311360SF1-BE6bR	Verbindungsleitung M12	4X	0,34	0		++311360SF1+VI1-XSKA111_5-X1	++311360SF1-BE6bR	++311360SF1+VI1/3.6
-W++311360SF1+VI1-XSKA111_5-X2/++311360SF1-BE6bV	Verbindungsleitung M12	4X	0,34	0		++311360SF1+VI1-XSKA111_5-X2	++311360SF1-BE6bV	++311360SF1+VI1/3.6
-W++311360V01+VI1-KA1-XF2/++311360SF1+VI1-KA1-XF1	POF	1		0		++311360SF1+VI1-KA1	++311360V01+VI1-KA1	++ANLINF+PNTOPO/10.5
-W++311360V01+VI1-KA111-X0/++311360V01+VI1-BD01E	Verbindungsleitung M12	4X	0,34	0		++311360V01+VI1-KA111	++311360V01+VI1-BD01E	++311360V01+VI1/3.0
-W++311360V01+VI1-KA111-X1/++311360V01-BT11/1	Verbindungsleitung M12	4X	0,34	0		++311360V01+VI1-KA111	++311360V01-BT11/1	++311360V01+VI1/3.2
-W++311360V01+VI1-KA111-X2/++311360V01-BT11/2	Verbindungsleitung M12	4X	0,34	0		++311360V01+VI1-KA111	++311360V01-BT11/2	++311360V01+VI1/3.3
-W++311360V01+VI1-KA111-X3/++311360V01-BT12	Verbindungsleitung M12	4X	0,34	0		++311360V01+VI1-KA111	++311360V01-BT12	++311360V01+VI1/3.4
-W++311360V01+VI1-KA111-X5/++311360V01-BE11	Verbindungsleitung M12	4X	0,34	0		++311360V01+VI1-KA111	++311360V01-BE11	++311360V01+VI1/3.6
-W++311370R01+G1-KA111-X0/++311370R01+G1-BD01E	Verbindungsleitung M12	4X	0,34	0		++311370R01+G1-KA111	++311370R01+G1-BD01E	++311370R01+G1/3.0
-W++311370R01+G1-KA111-X1/++311370R01+G1-BE11a	Verbindungsleitung M12	4X	0,34	0		++311370R01+G1-KA111	++311370R01+G1-BE11a	++311370R01+G1/3.2
-W++311370R01+G1-KA111-X2/++311370R01+G1-BE11b	Verbindungsleitung M12	4X	0,34	0		++311370R01+G1-KA111	++311370R01+G1-BE11b	++311370R01+G1/3.3
-W++311370R01+G1-KA111-X3/++311370R01+G1-BE12a	Verbindungsleitung M12	4X	0,34	0		++311370R01+G1-KA111	++311370R01+G1-BE12a	++311370R01+G1/3.4
-W++311370R01+G1-KA111-X4/++311370R01+G1-BE12b	Verbindungsleitung M12	4X	0,34	0		++311370R01+G1-KA111	++311370R01+G1-BE12b	++311370R01+G1/3.5
-W++311370R01+G1-KA111-X5/++311370R01+G1-BE12c	Verbindungsleitung M12	4X	0,34	0		++311370R01+G1-KA111	++311370R01+G1-BE12c	++311370R01+G1/3.6
-W++311370R01+G1-KA111-X6/++311370R01+G1-BE13a	Verbindungsleitung M12	4X	0,34	0		++311370R01+G1-KA111	++311370R01+G1-BE13a	++311370R01+G1/3.7
-W++311370R01+G1-KA111-X7/++311370R01+G1-BE13b	Verbindungsleitung M12	4X	0,34	0		++311370R01+G1-KA111	++311370R01+G1-BE13b	++311370R01+G1/3.8
-W++311370R01+G1-KA112-X0/++311370R01+G1-BE13c	Verbindungsleitung M12	4X	0,34	0		++311370R01+G1-KA112	++311370R01+G1-BE13c	++311370R01+G1/4.1
-W++311370R01+G1-KA112-X1/++311370R01+G1-XSKA112_1	Verbindungsleitung M12	4X	0,34	0		++311370R01+G1-KA112	++311370R01+G1-XSKA112_1	++311370R01+G1/4.2
-W++311370R01+G1-KA112-X2/++311370R01+G1-BE15a	Verbindungsleitung M12	4X	0,34	0		++311370R01+G1-KA112	++311370R01+G1-BE15a	++311370R01+G1/4.3

Resumen de cables

Nombre de cable	Tipo de cable	No.de cond.	ø mm²	Cond. Usados	Longitud [m]	de Grupo de armario	hacia Grupo de armario	Página
-W++311370R01+G1-KA112-X3/++311370R01+G1-BE15b	Verbindungsleitung M12	4X	0,34	0		++311370R01+G1-KA112	++311370R01+G1-BE15b	++311370R01+G1/4.4
-W++311370R01+G1-KA112-X5/++311370R01+G1-XSKA112_5	Verbindungsleitung M12	4X	0,34	0		++311370R01+G1-KA112	++311370R01+G1-XSKA112_5	++311370R01+G1/4.6
-W++311370R01+G1-KA112-X6/++311370R01+G1-XSKA112_6	Verbindungsleitung M12	4X	0,34	0		++311370R01+G1-KA112	++311370R01+G1-XSKA112_6	++311370R01+G1/4.7
-W++311370R01+G1-KA112-X7/++311370R01+G1-XSKA112_7	Verbindungsleitung M12	4X	0,34	0		++311370R01+G1-KA112	++311370R01+G1-XSKA112_7	++311370R01+G1/4.8
-W++311370R01+G1-XSKA112_1-X1/++311370R01+G1-BE14V	Verbindungsleitung M12	4X	0,34	0		++311370R01+G1-XSKA112_1-X1	++311370R01+G1-BE14R	++311370R01+G1/4.2
-W++311370R01+G1-XSKA112_1-X2/++311370R01+G1-BE14R	Verbindungsleitung M12	4X	0,34	0		++311370R01+G1-XSKA112_1-X2	++311370R01+G1-BE14V	++311370R01+G1/4.2
-W++311370R01+G1-XSKA112_5-X1/++311370R01+G1-BT13	Verbindungsleitung M12	4X	0,34	0		++311370R01+G1-XSKA112_5-X1	++311370R01+G1-BT13	++311370R01+G1/4.6
-W++311370R01+G1-XSKA112_5-X2/++311370R01+G1-BT12/2	Verbindungsleitung M12	4X	0,34	0		++311370R01+G1-XSKA112_5-X2	++311370R01+G1-BT12/2	++311370R01+G1/4.6
-W++311370R01+G1-XSKA112_6-X1/++311370R01+G1-BT12/1	Verbindungsleitung M12	4X	0,34	0		++311370R01+G1-XSKA112_6-X1	++311370R01+G1-BT12/1	++311370R01+G1/4.7
-W++311370R01+G1-XSKA112_6-X2/++311370R01+G1-BT11/2	Verbindungsleitung M12	4X	0,34	0		++311370R01+G1-XSKA112_6-X2	++311370R01+G1-BT11/2	++311370R01+G1/4.7
-W++311370R01+G1-XSKA112_7-X1/++311370R01+G1-BT11/1	Verbindungsleitung M12	4X	0,34	0		++311370R01+G1-XSKA112_7-X1	++311370R01+G1-BT11/1	++311370R01+G1/4.8
-W++311370R01+G1-XSKA112_7-X2/++311370R01+G1-BT14	Verbindungsleitung M12	4X	0,34	0		++311370R01+G1-XSKA112_7-X2	++311370R01+G1-BT14	++311370R01+G1/4.8
-W++311370R01+KF1-X1-X1/++311370R01+KF1-G20	Verbindungsleitung M12	4X	0,34	0		++311370R01+KF1-X1-X1	++311370R01+KF1-G20	++311370R01+KF1/3.2
-W++311370R01+KF1-X1-X3/++311370R01+KF1-BE21V	Verbindungsleitung M12	4X	0,34	0		++311370R01+KF1-X1-X3	++311370R01+KF1-BE21V	++311370R01+KF1/3.4
-W++311370R01+KF1-X1-X6/++311370R01+KF1-BE21R	Verbindungsleitung M12	4X	0,34	0		++311370R01+KF1-X1-X6	++311370R01+KF1-BE21R	++311370R01+KF1/3.6
-W++311370R01+KF1-XL1/++311370R01+KF1-XS22	Steuerleitung	25	1	10		++311370R01+KF1-XL1	++311370R01+KF1-XS22	++311370R01+KF1/3.1
-W++311370R01+KF1-XS20.1/++311370R01+KF1-M20	Steuerleitung	4	2,5	4		++311370R01+KF1-XS20.1	++311370R01+KF1-M20	++311370R01+KF1/1.4
-W++311370R01+KF1-XS22/++311370R01+KF1-X1	Sensor-/Aktorboxleitung	19	0,5	19		++311370R01+KF1-XS22	++311370R01+KF1-X1	++311370R01+KF1/3.1
							++311370R01+KF1-X1-X2	
							++311370R01+KF1-X1-X3	
							++311370R01+KF1-X1-X5	
							++311370R01+KF1-X1-X6	
							++311370R01+KF1-X1-X8	
							++311370R01+KF1-X1-X1	
							++311370R01+KF1-X1-X4	
							++311370R01+KF1-X1-X7	
-W++311370R01+KF1-XS23/++311370R01+KF1-M21-XS	Steuerleitung	4	2,5	4		++311370R01+KF1-XS23	++311370R01+KF1-M21-XS	++311370R01+KF1/1.6

Resumen de cables

Nombre de cable	Tipo de cable	No.de cond.	ø mm²	Cond. Usados	Longitud [m]	de Grupo de armario	hacia Grupo de armario	Página
-W++311370R01+KL1-17XS3/++311370R01+SZ1-KA1-I	Steuerleitung	5	2,5	5		++311370R01+SZ1-KA1-I	++311370R01+KL1-17XS3	++311370R01+SZ1/1.1
-W++311370R01+KL1-KA1-P4/++311370R01+SZ1-KA1-X1	POF	1		0		++311370R01+SZ1-KA1	++311370R01+KL1-KA1	++ANLINF+PNTOPO/7.5
-W++311370R01+RP1-KA1-XD2/++311370R01+RA1-KA1-XD1	Steuerleitung	5	2,5	5		++311370R01+RP1-KA1-XD2	++311370R01+RA1-KA1-XD1	++311370R01+RA1/2.1
-W++311370R01+RP1-KA1-XF2/++311370R01+RA1-KA1-XF1	POF	1		0		++311370R01+RP1-KA1	++311370R01+RA1-KA1	++ANLINF+PNTOPO/7.7
-W++311370R01+RP1-KA111-X0/++311370R01+RP1-BD01ND	Verbindungsleitung M12	4X	0,34	0		++311370R01+RP1-KA111	++311370R01+RP1-BD01ND	++311370R01+RP1/3.0
-W++311370R01+RP1-KA111-X1/++311370R01+RP1-BV01W	Verbindungsleitung M12	4X	0,34	0		++311370R01+RP1-KA111	++311370R01+RP1-BV01W	++311370R01+RP1/3.2
-W++311370R01+RP1-KA111-X4/++311370R01+KF1-XL1	Verbindungsleitung M12	4X	0,34	0		++311370R01+RP1-KA111	++311370R01+KF1-XL1	++311370R01+RP1/3.5
-W++311370R01+RP1-KA111-X5/++311370R01+KF1-XL1	Verbindungsleitung M12	4X	0,34	0		++311370R01+RP1-KA111	++311370R01+KF1-XL1	++311370R01+RP1/3.6
-W++311370R01+RP1-KA111-X6/++311370R01+KF1-XL1	Verbindungsleitung M12	4X	0,34	0		++311370R01+RP1-KA111	++311370R01+KF1-XL1	++311370R01+RP1/3.7
-W++311370R01+RP1-KA111-X7/++311370R01+KF1-XL1	Verbindungsleitung M12	4X	0,34	0		++311370R01+RP1-KA111	++311370R01+KF1-XL1	++311370R01+RP1/3.8
-W++311370R01+RP1-KA112-X0/++311370R01+KF1-XL1	Verbindungsleitung M12	4X	0,34	0		++311370R01+RP1-KA112	++311370R01+KF1-XL1	++311370R01+RP1/4.1
-W++311370R01+RP1-KA112-X1/++311370R01+KF1-KYP20	Verbindungsleitung M12	4X	0,34	0		++311370R01+RP1-KA112	++311370R01+KF1-KYP20	++311370R01+RP1/4.3
-W++311370R01+RS-KA1-P1/++311370R01+RS-KU-KLI	PN-Leitung Typ B	1		0		++311370R01+RS-KA1	++311370R01+RS-KU-KLI	++ANLINF+PNTOPO/7.1
-W++311370R01+RS-KA1-P2/++311370R01+SK1-KA1-X51	POF	1		0		++311370R01+RS-KA1	++311370R01+SK1-KA1	++ANLINF+PNTOPO/7.3
-W++311370R01+RS-KA1-P4/++311380R01+RS-KA1-P3	POF	1		0		++311370R01+RS-KA1	++311380R01+RS-KA1	++ANLINF+PNTOPO/7.3
-W++311370R01+RS-XS3.3/++311370R01+SK1-XS3A	Steuerleitung	5	2,5	5		++311370R01+RS-XS3.3	++311370R01+SK1-XS3A	++311370R01+SK1/1.3
-W++311370R01+SK1-KA1-X3/++311370R01+SZ1-T1-XS1	Steuerleitung	6	1 (3x1+2x1+1x1)	4		++311370R01+SK1-KA1-X3	++311370R01+SZ1-T1-XS1	++311370R01+SZ1/2.6
						++311370R01+SZ1-T1-XS1		
-W++311370R01+SK1-KA1-X52/++311370R01+KL1-KA1-P3	POF	1		0		++311370R01+SK1-KA1	++311370R01+KL1-KA1	++ANLINF+PNTOPO/7.1
-W++311370R01+SK1-XS2/++311370R01+SZ1-T1-XS2	H07RN-F	3	35	3		++311370R01+SZ1-T1-XS2	++311370R01+SK1-XS2	++311370R01+SZ1/2.2
-W++311370R01+SK1-XS3B/++311370R01+KL1-17XS1	Steuerleitung	5	2,5	5		++311370R01+SK1-XS3B	++311370R01+KL1-17XS1	++311370R01+KL1/1.3
-W++311370R01+SZ1-KA1-O/++311370R01+RP1-KA1-XD1	Steuerleitung	5	2,5	5		++311370R01+SZ1-KA1-O	++311370R01+RP1-KA1-XD1	++311370R01+RP1/2.1
-W++311370R01+SZ1-KA1-X2/++311370R01+RP1-KA1-XF1	POF	1		0		++311370R01+SZ1-KA1	++311370R01+RP1-KA1	++ANLINF+PNTOPO/7.5
-W++311370R01+SZ1-KA1-X341/++311370R01+SZ1-T1-XS3	Verbindungsleitung M12	4X	0,34	2		++311370R01+SZ1-KA1-X0	++311370R01+SZ1-T1-XS3	++311370R01+SZ1/1.1
-W++311380DT1+AE1-TM1-X2012/++311380DT1+AE1-M1-XS	Hybridkabel SEW	9		9		++311380DT1+AE1-TM1-X2012	++311380DT1+AE1-M1-XS	++311380DT1+AE1/1.4
						++311380DT1+AE1-TM1		
-W++311380DT1+AE1-TM1-X2301/++311380DT1+AE1-RB1	Steuerleitung geschirmt	3	2,5	3		++311380DT1+AE1-TM1-X2301	++311380DT1+AE1-RB1	++311380DT1+AE1/1.6

Resumen de cables

Nombre de cable	Tipo de cable	No.de cond.	ø mm²	Cond. Usados	Longitud [m]	de Grupo de armario	hacia Grupo de armario	Página
-W++311380DT1+AE1-TM1-X3011/++311380DT1+AE1-M1-B101	Motorgeberleitung	6x2	0.25	12		++311380DT1+AE1-TM1-X3011	++311380DT1+AE1-M1-B101	++311380DT1+AE1/2.8
-W++311380DT1+AE1-TM1-X4234_12/++311380DT1+VI1-KA1-P1	POF	1		0		++311380DT1+VI1-KA1	++311380DT1+AE1-TM1	++ANLINF+PNTOPO/10.3
-W++311380DT1+AE1-TM1-X5001_1/++311380DT1+AE1-X1	Sensor-/Aktorboxleitung	11		11		++311380DT1+AE1-TM1	++311380DT1+AE1-X1	++311380DT1+AE1/3.1
-W++311380DT1+AE1-TM1-X5102_2/++311380DT1+AE1-XS5102_2	Verbindungsleitung M12	4X	0,34	2		++311380DT1+AE1-TM1	++311380DT1+AE1-XS5102_2	++311380DT1+AE1/2.1
-W++311380DT1+AE1-X1-X1/++311380DT1-BE1PRE	Verbindungsleitung M12	4X	0,34	0		++311380DT1-BE1PRE	++311380DT1+AE1-X1-X1	++311380DT1+AE1/3.1
-W++311380DT1+AE1-XS5102_2-X1/++311380DT1-SE1UEV	Verbindungsleitung M12	4X	0,34	0		++311380DT1+AE1-XS5102_2-X1	++311380DT1-SE1UEV	++311380DT1+AE1/2.1
-W++311380DT1+AE1-XS5102_2-X2/++311380DT1-SE1UER	Verbindungsleitung M12	4X	0,34	0		++311380DT1+AE1-XS5102_2-X2	++311380DT1-SE1UER	++311380DT1+AE1/2.1
-W++311380DT1+VI1-KA1-P2/++311380V01+VI1-KA1-XF1	POF-hochflexibel	1		0		++311380DT1+VI1-KA1	++311380V01+VI2-KA1	++ANLINF+PNTOPO/10.3
-W++311380DT1-KA1-O/++311380DT1+VI1-KA1-X1	Steuerleitung	5	2,5	5		++311380DT1-KA1-O	++311380DT1+VI1-KA1-X1	++311380DT1+VI1/2.1
-W++311380DT1-KA1-P2/++311380DT1+AE1-TM1-X4234_11	POF	1		0		++311380DT1-KA1	++311380DT1+AE1-TM1	++ANLINF+PNTOPO/10.3
-W++311380DT1-KA1-P4/++311320+VI1-KA1-XF1	POF	1		0		++311320+VI1-KA1	++311380DT1-KA1	++ANLINF+PNTOPO/10.5
-W++311380DT1-XS1.1/++311380DT1-XS1.2	Steuerleitung hochflexibel	12	2,5	9		++311380DT1-XS1.1	++311380DT1-XS1.2	++31+K1/5.1
-W++311380DT1-XS1.2/++311380V01+VI1-KA1-XD1	Steuerleitung	5	2,5	5		++311380DT1-XS1.2	++311380V01+VI1-KA1-XD1	++311380V01+VI1/2.1
-W++311380DT1-XS1.2/++311380V01+VI2-KA1-XD1	Steuerleitung	5	2,5	5		++311380DT1-XS1.2	++311380V01+VI2-KA1-XD1	++311380V01+VI2/2.1
-W++311380R01+KF1-XL1/++311370R01+KF1-XL1	Steuerleitung	4	2,5	4		++311370R01+KF1-XL1	++311380R01+KF1-XL1	++311380R01+KF1/1.0
-W++311380R01+KF1-XS20/++311380R01+KF1-M20	Steuerleitung	4	1,5	4		++311380R01+KF1-XS20	++311380R01+KF1-M20	++311380R01+KF1/1.3
-W++311380R01+KF1-XS27/++311380R01+KF1-G20	Steuerleitung	4	0,5	3		++311380R01+KF1-XS27	++311380R01+KF1-G20	++311380R01+KF1/1.5
-W++311380R01+RP1-KA1-XD2/++311380R01+RA1-KA1-XD1	Steuerleitung	5	2,5	5		++311380R01+RP1-KA1-XD2	++311380R01+RA1-KA1-XD1	++311380R01+RA1/2.1
-W++311380R01+RP1-KA1-XF2/++311380R01+RA1-KA1-XF1	POF	1		0		++311380R01+RP1-KA1	++311380R01+RA1-KA1	++ANLINF+PNTOPO/8.2
-W++311380R01+RP1-KA111-X0/++311380R01+RP1-BD01ND	Verbindungsleitung M12	4X	0,34	0		++311380R01+RP1-KA111	++311380R01+RP1-BD01ND	++311380R01+RP1/3.0
-W++311380R01+RP1-KA111-X1/++311380R01+RP1-BV01W	Verbindungsleitung M12	4X	0,34	0		++311380R01+RP1-KA111	++311380R01+RP1-BV01W	++311380R01+RP1/3.2
-W++311380R01+RP1-KA111-X6/++311380R01+KF1-XS29	Verbindungsleitung M12	4X	0,34	0		++311380R01+RP1-KA111	++311380R01+KF1-XS29	++311380R01+RP1/3.7
-W++311380R01+RP1-KA112-X0/++311380R01+KF1-XS30	Verbindungsleitung M12	4X	0,34	0		++311380R01+RP1-KA112	++311380R01+KF1-XS30	++311380R01+RP1/4.0
-W++311380R01+RP1-KA112-X1/++311380R01+KF1-KYP20	Verbindungsleitung M12	4X	0,34	0		++311380R01+RP1-KA112	++311380R01+KF1-KYP20	++311380R01+RP1/4.2
-W++311380R01+RS-KA1-P1/++311380R01+RS-KU-KLI	PN-Leitung Typ B	1		0		++311380R01+RS-KA1	++311380R01+RS-KU-KLI	++ANLINF+PNTOPO/8.0
-W++311380R01+RS-KA1-P2/++311380R01+SK1-KA1-X51	POF	1		0		++311380R01+RS-KA1	++311380R01+SK1-KA1	++ANLINF+PNTOPO/8.2
-W++311380R01+RS-KA1-P4/++311390R01+RS-KA1-P3	POF	1		0		++311380R01+RS-KA1	++311390R01+RS-KA1	++ANLINF+PNTOPO/8.3

Resumen de cables

Nombre de cable	Tipo de cable	No.de cond.	ø mm²	Cond. Usados	Longitud [m]		de Grupo de armario	hacia Grupo de armario	Página
-W++311380R01+RS-XS3.3/++311380R01+SK1-XS3A	Steuerleitung	5	2,5	5			++311380R01+RS-XS3.3	++311380R01+SK1-XS3A	++311380R01+SK1/1.3
-W++311380R01+SK1-KA1-X3/++311380R01+RA1-XS1	Steuerleitung	6 1 (3x1+2x1+1x1)		4			++311380R01+RA1-XS1	++311380R01+RA1-XS1	++311380R01+SZ1/2.6
							++311380R01+SK1-KA1-X3		
-W++311380R01+SK1-KA1-X52/++311380R01+RP1-KA1-XF1	POF	1		0			++311380R01+SK1-KA1	++311380R01+RP1-KA1	++ANLINF+PNTOPO/8.2
-W++311380R01+SK1-XS2/++311380R01+RA1-XS2	H07RN-F	3	35	3			++311380R01+SK1-XS2	++311380R01+RA1-XS2	++311380R01+SZ1/2.2
-W++311380R01+SK1-XS3B/++311380R01+RP1-KA1-XD1	Steuerleitung	5	2,5	5			++311380R01+SK1-XS3B	++311380R01+RP1-KA1-XD1	++311380R01+RP1/2.1
-W++311380R01+SZ1-KA1-X341/++311380R01+SZ1-T1-XS3	Verbindungsleitung M12	4X	0,34	2			++311380R01+SZ1-KA1-X0	++311380R01+SZ1-T1-XS3	++311380R01+SZ1/1.1
-W++311380V01+VI1-KA111-X0/++311380V01+VI1-BD01E	Verbindungsleitung M12	4X	0,34	0			++311380V01+VI1-KA111	++311380V01+VI1-BD01E	++311380V01+VI1/3.0
-W++311380V01+VI1-KA111-X1/++311380V01-BT11/1	Verbindungsleitung M12	4X	0,34	0			++311380V01+VI1-KA111	++311380V01-BT11/1	++311380V01+VI1/3.2
-W++311380V01+VI1-KA111-X2/++311380V01+VI1-XSKA111_2	Verbindungsleitung M12	4X	0,34	0			++311380V01+VI1-KA111	++311380V01+VI1-XSKA111_2	++311380V01+VI1/3.3
-W++311380V01+VI1-KA111-X3/++311380V01+VI1-XSKA111_3	Verbindungsleitung M12	4X	0,34	0			++311380V01+VI1-KA111	++311380V01+VI1-XSKA111_3	++311380V01+VI1/3.4
-W++311380V01+VI1-KA111-X4/++311380V01-BE11a	Verbindungsleitung M12	4X	0,34	0			++311380V01+VI1-KA111	++311380V01-BE11a	++311380V01+VI1/3.5
-W++311380V01+VI1-KA111-X5/++311380V01-BE11b	Verbindungsleitung M12	4X	0,34	0			++311380V01+VI1-KA111	++311380V01-BE11b	++311380V01+VI1/3.6
-W++311380V01+VI1-KA111-X6/++311380V01-BE12	Verbindungsleitung M12	4X	0,34	0			++311380V01+VI1-KA111	++311380V01-BE12	++311380V01+VI1/3.7
-W++311380V01+VI1-KA111-X7/++311380V01-BE13	Verbindungsleitung M12	4X	0,34	0			++311380V01+VI1-KA111	++311380V01-BE13	++311380V01+VI1/3.8
-W++311380V01+VI1-KA112-X0/++311380V01-BE14a	Verbindungsleitung M12	4X	0,34	0			++311380V01+VI1-KA112	++311380V01-BE14a	++311380V01+VI1/4.1
-W++311380V01+VI1-KA112-X1/++311380V01-BE14b	Verbindungsleitung M12	4X	0,34	0			++311380V01+VI1-KA112	++311380V01-BE14b	++311380V01+VI1/4.2
-W++311380V01+VI1-KA112-X2/++311380V01-BE22	Verbindungsleitung M12	4X	0,34	0			++311380V01+VI1-KA112	++311380V01-BE22	++311380V01+VI1/4.3
-W++311380V01+VI1-XSKA111_2-X1/++311380V01-BT12/1	Verbindungsleitung M12	4X	0,34	0			++311380V01+VI1-XSKA111_2-X1	++311380V01-BT12/1	++311380V01+VI1/3.3
-W++311380V01+VI1-XSKA111_3-X1/++311380V01-BT12/2	Verbindungsleitung M12	4X	0,34	0			++311380V01+VI1-XSKA111_3-X1	++311380V01-BT12/2	++311380V01+VI1/3.4
-W++311380V01+VI2-KA1-XF2/++311380V01+VI1-KA1-XF1	POF	1		0			++311380V01+VI1-KA1	++311380V01+VI2-KA1	++ANLINF+PNTOPO/10.3
-W++311380V01+VI2-KA111-X0/++311380V01+VI2-BD01E	Verbindungsleitung M12	4X	0,34	0			++311380V01+VI2-KA111	++311380V01+VI2-BD01E	++311380V01+VI2/3.0
-W++311380V01+VI2-KA111-X1/++311380V01-BT11/2	Verbindungsleitung M12	4X	0,34	0			++311380V01+VI2-KA111	++311380V01-BT11/2	++311380V01+VI2/3.2
-W++311380V01+VI2-KA111-X2/++311380V01-BT15/1	Verbindungsleitung M12	4X	0,34	0			++311380V01+VI2-KA111	++311380V01-BT15/1	++311380V01+VI2/3.3
-W++311380V01+VI2-KA111-X3/++311380V01-BT15/2	Verbindungsleitung M12	4X	0,34	0			++311380V01+VI2-KA111	++311380V01-BT15/2	++311380V01+VI2/3.4
-W++311380V01+VI2-KA111-X4/++311380V01-BE15	Verbindungsleitung M12	4X	0,34	0			++311380V01+VI2-KA111	++311380V01-BE15	++311380V01+VI2/3.5
-W++311380V01+VI2-KA111-X5/++311380V01-BE16a	Verbindungsleitung M12	4X	0,34	0			++311380V01+VI2-KA111	++311380V01-BE16a	++311380V01+VI2/3.6

Resumen de cables

Nombre de cable	Tipo de cable	No.de cond.	ø mm²	Cond. Usados	Longitud [m]	de Grupo de armario	hacia Grupo de armario	Página
-W++311380V01+VI2-KA111-X6/++311380V01-BE16b	Verbindungsleitung M12	4X	0,34	0		++311380V01+VI2-KA111	++311380V01-BE16b	++311380V01+VI2/3.7
-W++311380V01+VI2-KA111-X7/++311380V01-BE16c	Verbindungsleitung M12	4X	0,34	0		++311380V01+VI2-KA111	++311380V01-BE16c	++311380V01+VI2/3.8
-W++311380V01+VI2-KA112-X0/++311380V01-BE16d	Verbindungsleitung M12	4X	0,34	0		++311380V01+VI2-KA112	++311380V01-BE16d	++311380V01+VI2/4.1
-W++311380V01+VI2-KA112-X1/++311380V01-BE16e	Verbindungsleitung M12	4X	0,34	0		++311380V01+VI2-KA112	++311380V01-BE16e	++311380V01+VI2/4.2
-W++311380V01+VI2-KA112-X2/++311380V01-BE16f	Verbindungsleitung M12	4X	0,34	0		++311380V01+VI2-KA112	++311380V01-BE16f	++311380V01+VI2/4.3
-W++311380V01+VI2-KA112-X3/++311380V01-BE17	Verbindungsleitung M12	4X	0,34	0		++311380V01+VI2-KA112	++311380V01-BE17	++311380V01+VI2/4.4
-W++311380V01+VI2-KA112-X4/++311380V01+VI2-XSKA112_4	Verbindungsleitung M12	4X	0,34	0		++311380V01+VI2-KA112	++311380V01+VI2-XSKA112_4	++311380V01+VI2/4.5
-W++311380V01+VI2-KA112-X5/++311380V01-BE19	Verbindungsleitung M12	4X	0,34	0		++311380V01+VI2-KA112	++311380V01-BE19	++311380V01+VI2/4.6
-W++311380V01+VI2-KA112-X6/++311380V01-BE20	Verbindungsleitung M12	4X	0,34	0		++311380V01+VI2-KA112	++311380V01-BE20	++311380V01+VI2/4.7
-W++311380V01+VI2-KA112-X7/++311380V01-BE21	Verbindungsleitung M12	4X	0,34	0		++311380V01+VI2-KA112	++311380V01-BE21	++311380V01+VI2/4.8
-W++311380V01+VI2-XSKA112_4-X1/++311380V01-BE18R	Verbindungsleitung M12	4X	0,34	0		++311380V01+VI2-XSKA112_4-X1	++311380V01-BE18R	++311380V01+VI2/4.5
-W++311380V01+VI2-XSKA112_4-X2/++311380V01-BE18V	Verbindungsleitung M12	4X	0,34	0		++311380V01+VI2-XSKA112_4-X2	++311380V01-BE18V	++311380V01+VI2/4.5
-W++311390R01+G1-KA111-X0/++311390R01+G1-BD01E	Verbindungsleitung M12	4X	0,34	0		++311390R01+G1-KA111	++311390R01+G1-BD01E	++311390R01+G1/3.0
-W++311390R01+G1-KA111-X1/++311390R01+G1-BE11a	Verbindungsleitung M12	4X	0,34	0		++311390R01+G1-KA111	++311390R01+G1-BE11a	++311390R01+G1/3.2
-W++311390R01+G1-KA111-X2/++311390R01+G1-BE11b	Verbindungsleitung M12	4X	0,34	0		++311390R01+G1-KA111	++311390R01+G1-BE11b	++311390R01+G1/3.3
-W++311390R01+G1-KA111-X3/++311390R01+G1-BE12a	Verbindungsleitung M12	4X	0,34	0		++311390R01+G1-KA111	++311390R01+G1-BE12a	++311390R01+G1/3.4
-W++311390R01+G1-KA111-X4/++311390R01+G1-BE12b	Verbindungsleitung M12	4X	0,34	0		++311390R01+G1-KA111	++311390R01+G1-BE12b	++311390R01+G1/3.5
-W++311390R01+G1-KA111-X5/++311390R01+G1-BE12c	Verbindungsleitung M12	4X	0,34	0		++311390R01+G1-KA111	++311390R01+G1-BE12c	++311390R01+G1/3.6
-W++311390R01+G1-KA112-X6/++311390R01+G1-XSKA112_6	Verbindungsleitung M12	4X	0,34	0		++311390R01+G1-KA112	++311390R01+G1-XSKA112_6	++311390R01+G1/4.7
-W++311390R01+G1-KA112-X7/++311390R01+G1-XSKA112_7	Verbindungsleitung M12	4X	0,34	0		++311390R01+G1-KA112	++311390R01+G1-XSKA112_7	++311390R01+G1/4.8
-W++311390R01+G1-XSKA112_6-X1/++311390R01+G1-BT12	Verbindungsleitung M12	4X	0,34	0		++311390R01+G1-XSKA112_6-X1	++311390R01+G1-BT12	++311390R01+G1/4.7
-W++311390R01+G1-XSKA112_6-X2/++311390R01+G1-BT11/2	Verbindungsleitung M12	4X	0,34	0		++311390R01+G1-XSKA112_6-X2	++311390R01+G1-BT11/2	++311390R01+G1/4.7
-W++311390R01+G1-XSKA112_7-X1/++311390R01+G1-BT11/1	Verbindungsleitung M12	4X	0,34	0		++311390R01+G1-XSKA112_7-X1	++311390R01+G1-BT11/1	++311390R01+G1/4.8
-W++311390R01+G1-XSKA112_7-X2/++311390R01+G1-BT13	Verbindungsleitung M12	4X	0,34	0		++311390R01+G1-XSKA112_7-X2	++311390R01+G1-BT13	++311390R01+G1/4.8
-W++311390R01+KF1-X1-X1/++311390R01+KF1-G20	Verbindungsleitung M12	4X	0,34	0		++311390R01+KF1-X1-X1	++311390R01+KF1-G20	++311390R01+KF1/3.2
-W++311390R01+KF1-X1-X3/++311390R01+KF1-BE21V	Verbindungsleitung M12	4X	0,34	0		++311390R01+KF1-X1-X3	++311390R01+KF1-BE21V	++311390R01+KF1/3.4
-W++311390R01+KF1-X1-X6/++311390R01+KF1-BE21R	Verbindungsleitung M12	4X	0,34	0		++311390R01+KF1-X1-X6	++311390R01+KF1-BE21R	++311390R01+KF1/3.6

Resumen de cables

Nombre de cable	Tipo de cable	No.de cond.	ø mm²	Cond. Usados	Longitud [m]	de Grupo de armario	hacia Grupo de armario	Página
-W++311390R01+KF1-XL1/++311310R01+KF1-XL1	Steuerleitung	4	2,5	4		++311310R01+KF1-XL1	++311390R01+KF1-XL1	++311390R01+KF1/1.0
-W++311390R01+KF1-XL1/++311390R01+KF1-XS22	Steuerleitung	25	1	10		++311390R01+KF1-XL1	++311390R01+KF1-XS22	++311390R01+KF1/3.1
-W++311390R01+KF1-XS20.1/++311390R01+KF1-M20	Steuerleitung	4	2,5	4		++311390R01+KF1-XS20.1	++311390R01+KF1-M20	++311390R01+KF1/1.4
-W++311390R01+KF1-XS22/++311390R01+KF1-X1	Sensor-/Aktorboxleitung	19	0,5	19		++311390R01+KF1-XS22	++311390R01+KF1-X1	++311390R01+KF1/3.1
							++311390R01+KF1-X1-X2	
							++311390R01+KF1-X1-X3	
							++311390R01+KF1-X1-X5	
							++311390R01+KF1-X1-X6	
							++311390R01+KF1-X1-X8	
							++311390R01+KF1-X1-X1	
							++311390R01+KF1-X1-X4	
							++311390R01+KF1-X1-X7	
-W++311390R01+KF1-XS23/++311390R01+KF1-M21-XS	Steuerleitung	4	2,5	4		++311390R01+KF1-XS23	++311390R01+KF1-M21-XS	++311390R01+KF1/1.6
-W++311390R01+RP1-KA1-XD2/++311390R01+RA1-KA1-XD1	Steuerleitung	5	2,5	5		++311390R01+RP1-KA1-XD2	++311390R01+RA1-KA1-XD1	++311390R01+RA1/2.1
-W++311390R01+RP1-KA1-XF2/++311390R01+RA1-KA1-XF1	POF	1		0		++311390R01+RP1-KA1	++311390R01+RA1-KA1	++ANLINF+PNTOPO/8.7
-W++311390R01+RP1-KA111-X0/++311390R01+RP1-BD01ND	Verbindungsleitung M12	4X	0,34	0		++311390R01+RP1-KA111	++311390R01+RP1-BD01ND	++311390R01+RP1/3.0
-W++311390R01+RP1-KA111-X1/++311390R01+RP1-BV01W	Verbindungsleitung M12	4X	0,34	0		++311390R01+RP1-KA111	++311390R01+RP1-BV01W	++311390R01+RP1/3.2
-W++311390R01+RP1-KA111-X4/++311390R01+KF1-XL1	Verbindungsleitung M12	4X	0,34	0		++311390R01+RP1-KA111	++311390R01+KF1-XL1	++311390R01+RP1/3.5
-W++311390R01+RP1-KA111-X5/++311390R01+KF1-XL1	Verbindungsleitung M12	4X	0,34	0		++311390R01+RP1-KA111	++311390R01+KF1-XL1	++311390R01+RP1/3.6
-W++311390R01+RP1-KA111-X6/++311390R01+KF1-XL1	Verbindungsleitung M12	4X	0,34	0		++311390R01+RP1-KA111	++311390R01+KF1-XL1	++311390R01+RP1/3.7
-W++311390R01+RP1-KA111-X7/++311390R01+KF1-XL1	Verbindungsleitung M12	4X	0,34	0		++311390R01+RP1-KA111	++311390R01+KF1-XL1	++311390R01+RP1/3.8
-W++311390R01+RP1-KA112-X0/++311390R01+KF1-XL1	Verbindungsleitung M12	4X	0,34	0		++311390R01+RP1-KA112	++311390R01+KF1-XL1	++311390R01+RP1/4.1
-W++311390R01+RP1-KA112-X1/++311390R01+KF1-KYP20	Verbindungsleitung M12	4X	0,34	0		++311390R01+RP1-KA112	++311390R01+KF1-KYP20	++311390R01+RP1/4.3
-W++311390R01+RS-KA1-P1/++311390R01+RS-KU-KLI	PN-Leitung Typ B	1		0		++311390R01+RS-KA1	++311390R01+RS-KU-KLI	++ANLINF+PNTOPO/8.5
-W++311390R01+RS-KA1-P2/++311390R01+SK1-KA1-X51	POF	1		0		++311390R01+RS-KA1	++311390R01+SK1-KA1	++ANLINF+PNTOPO/8.7
-W++311390R01+RS-KA1-P4/++311410R01+RS-KA1-P3	POF	1		0		++311390R01+RS-KA1	++311410R01+RS-KA1	++ANLINF+PNTOPO/8.8
-W++311390R01+RS-XS3.3/++311390R01+SK1-XS3A	Steuerleitung	5	2,5	5		++311390R01+RS-XS3.3	++311390R01+SK1-XS3A	++311390R01+SK1/1.3

Resumen de cables

Nombre de cable	Tipo de cable	No.de cond.	ø mm²	Cond. Usados	Longitud [m]	de Grupo de armario	hacia Grupo de armario	Página
-W++311390R01+SK1-KA1-X3/++311390R01+SZ1-T1-XS1	Steuerleitung	6	1 (3x1+2x1+1x1)	4		++311390R01+SK1-KA1-X3	++311390R01+SZ1-T1-XS1	++311390R01+SZ1/2.6
						++311390R01+SZ1-T1-XS1		
-W++311390R01+SK1-KA1-X52/++311390R01+SZ1-KA1-X1	POF	1		0		++311390R01+SK1-KA1	++311390R01+SZ1-KA1	++ANLINF+PNTOPO/8.7
-W++311390R01+SK1-XS2/++311390R01+SZ1-T1-XS2	H07RN-F	3	35	3		++311390R01+SZ1-T1-XS2	++311390R01+SK1-XS2	++311390R01+SZ1/2.2
-W++311390R01+SK1-XS3B/++311390R01+SZ1-KA1-X0	Steuerleitung	5	2,5	5		++311390R01+SK1-XS3B	++311390R01+SZ1-KA1-I	++311390R01+SZ1/1.1
-W++311390R01+SZ1-KA1-O/++311390R01+RP1-KA1-XD1	Steuerleitung	5	2,5	5		++311390R01+SZ1-KA1-O	++311390R01+RP1-KA1-XD1	++311390R01+RP1/2.1
-W++311390R01+SZ1-KA1-X2/++311390R01+RP1-KA1-XF1	POF	1		0		++311390R01+SZ1-KA1	++311390R01+RP1-KA1	++ANLINF+PNTOPO/8.7
-W++311390R01+SZ1-KA1-X341/++311390R01+SZ1-T1-XS3	Verbindungsleitung M12	4X	0,34	2		++311390R01+SZ1-KA1-X0	++311390R01+SZ1-T1-XS3	++311390R01+SZ1/1.1
-W++311400+VI1-KA1-XF2/++3BS+ALLG-KA3-P3	POF	1		0		++311400+VI1-KA1	++3BS+ALLG-KA3	++ANLINF+PNTOPO/11.7
-W++311400+VI1-KA111-X0/++311400-BT11/1	Verbindungsleitung M12	4X	0,34	0		++311400+VI1-KA111	++311400-BT11/1	++311400+VI1/3.0
-W++311400+VI1-KA111-X1/++311400-BT11/2	Verbindungsleitung M12	4X	0,34	0		++311400+VI1-KA111	++311400-BT11/2	++311400+VI1/3.2
-W++311400+VI1-KA111-X2/++311400-BT12	Verbindungsleitung M12	4X	0,34	0		++311400+VI1-KA111	++311400-BT12	++311400+VI1/3.3
-W++311410R01+G1-KA111-X0/++311410R01+G1-BD01E	Verbindungsleitung M12	4X	0,34	0		++311410R01+G1-KA111	++311410R01+G1-BD01E	++311410R01+G1/3.0
-W++311410R01+G1-KA111-X1/++311410R01+G1-BE11a	Verbindungsleitung M12	4X	0,34	0		++311410R01+G1-KA111	++311410R01+G1-BE11a	++311410R01+G1/3.2
-W++311410R01+G1-KA111-X2/++311410R01+G1-BE11b	Verbindungsleitung M12	4X	0,34	0		++311410R01+G1-KA111	++311410R01+G1-BE11b	++311410R01+G1/3.3
-W++311410R01+G1-KA111-X3/++311410R01+G1-BE12a	Verbindungsleitung M12	4X	0,34	0		++311410R01+G1-KA111	++311410R01+G1-BE12a	++311410R01+G1/3.4
-W++311410R01+G1-KA111-X4/++311410R01+G1-BE12b	Verbindungsleitung M12	4X	0,34	0		++311410R01+G1-KA111	++311410R01+G1-BE12b	++311410R01+G1/3.5
-W++311410R01+G1-KA111-X5/++311410R01+G1-BE12c	Verbindungsleitung M12	4X	0,34	0		++311410R01+G1-KA111	++311410R01+G1-BE12c	++311410R01+G1/3.6
-W++311410R01+G1-KA111-X6/++311410R01+G1-BE12d	Verbindungsleitung M12	4X	0,34	0		++311410R01+G1-KA111	++311410R01+G1-BE12d	++311410R01+G1/3.7
-W++311410R01+G1-KA112-X6/++311410R01+G1-XSKA112_6	Verbindungsleitung M12	4X	0,34	0		++311410R01+G1-KA112	++311410R01+G1-XSKA112_6	++311410R01+G1/4.7
-W++311410R01+G1-KA112-X7/++311410R01+G1-XSKA112_7	Verbindungsleitung M12	4X	0,34	0		++311410R01+G1-KA112	++311410R01+G1-XSKA112_7	++311410R01+G1/4.8
-W++311410R01+G1-XSKA112_6-X1/++311410R01+G1-BT12	Verbindungsleitung M12	4X	0,34	0		++311410R01+G1-XSKA112_6-X1	++311410R01+G1-BT12	++311410R01+G1/4.7
-W++311410R01+G1-XSKA112_6-X2/++311410R01+G1-BT11/2	Verbindungsleitung M12	4X	0,34	0		++311410R01+G1-XSKA112_6-X2	++311410R01+G1-BT11/2	++311410R01+G1/4.7
-W++311410R01+G1-XSKA112_7-X1/++311410R01+G1-BT11/1	Verbindungsleitung M12	4X	0,34	0		++311410R01+G1-XSKA112_7-X1	++311410R01+G1-BT11/1	++311410R01+G1/4.8
-W++311410R01+G1-XSKA112_7-X2/++311410R01+G1-BT13	Verbindungsleitung M12	4X	0,34	0		++311410R01+G1-XSKA112_7-X2	++311410R01+G1-BT13	++311410R01+G1/4.8
-W++311410R01+KF1-X1-X1/++311410R01+KF1-G20	Verbindungsleitung M12	4X	0,34	0		++311410R01+KF1-X1-X1	++311410R01+KF1-G20	++311410R01+KF1/3.2
-W++311410R01+KF1-X1-X3/++311410R01+KF1-BE21V	Verbindungsleitung M12	4X	0,34	0		++311410R01+KF1-X1-X3	++311410R01+KF1-BE21V	++311410R01+KF1/3.4

Resumen de cables

Nombre de cable	Tipo de cable	No.de cond.	ø mm²	Cond. Usados	Longitud [m]	de Grupo de armario	hacia Grupo de armario	Página
-W++311410R01+KF1-X1-X6/++311410R01+KF1-BE21R	Verbindungsleitung M12	4X	0,34	0		++311410R01+KF1-X1-X6	++311410R01+KF1-BE21R	++311410R01+KF1/3.6
-W++311410R01+KF1-XL1/++311390R01+KF1-XL1	Steuerleitung	4	2,5	4		++311390R01+KF1-XL1	++311410R01+KF1-XL1	++311410R01+KF1/1.0
-W++311410R01+KF1-XL1/++311410R01+KF1-XS22	Steuerleitung	25	1	10		++311410R01+KF1-XL1	++311410R01+KF1-XS22	++311410R01+KF1/3.1
-W++311410R01+KF1-XS20.1/++311410R01+KF1-M20	Steuerleitung	4	2,5	4		++311410R01+KF1-XS20.1	++311410R01+KF1-M20	++311410R01+KF1/1.4
-W++311410R01+KF1-XS22/++311410R01+KF1-X1	Sensor-/Aktorboxleitung	19	0,5	19		++311410R01+KF1-XS22	++311410R01+KF1-X1	++311410R01+KF1/3.1
							++311410R01+KF1-X1-X2	
							++311410R01+KF1-X1-X3	
							++311410R01+KF1-X1-X5	
							++311410R01+KF1-X1-X6	
							++311410R01+KF1-X1-X8	
							++311410R01+KF1-X1-X1	
							++311410R01+KF1-X1-X4	
							++311410R01+KF1-X1-X7	
-W++311410R01+KF1-XS23/++311410R01+KF1-M21-XS	Steuerleitung	4	2,5	4		++311410R01+KF1-XS23	++311410R01+KF1-M21-XS	++311410R01+KF1/1.6
-W++311410R01+RP1-KA1-XD2/++311410R01+RA1-KA1-XD1	Steuerleitung	5	2,5	5		++311410R01+RP1-KA1-XD2	++311410R01+RA1-KA1-XD1	++311410R01+RA1/2.1
-W++311410R01+RP1-KA1-XF2/++311410R01+RA1-KA1-XF1	POF	1		0		++311410R01+RP1-KA1	++311410R01+RA1-KA1	++ANLINF+PNTOPO/9.2
-W++311410R01+RP1-KA111-X0/++311410R01+RP1-BD01ND	Verbindungsleitung M12	4X	0,34	0		++311410R01+RP1-KA111	++311410R01+RP1-BD01ND	++311410R01+RP1/3.0
-W++311410R01+RP1-KA111-X1/++311410R01+RP1-BV01W	Verbindungsleitung M12	4X	0,34	0		++311410R01+RP1-KA111	++311410R01+RP1-BV01W	++311410R01+RP1/3.2
-W++311410R01+RP1-KA111-X4/++311410R01+KF1-XL1	Verbindungsleitung M12	4X	0,34	0		++311410R01+RP1-KA111	++311410R01+KF1-XL1	++311410R01+RP1/3.5
-W++311410R01+RP1-KA111-X5/++311410R01+KF1-XL1	Verbindungsleitung M12	4X	0,34	0		++311410R01+RP1-KA111	++311410R01+KF1-XL1	++311410R01+RP1/3.6
-W++311410R01+RP1-KA111-X6/++311410R01+KF1-XL1	Verbindungsleitung M12	4X	0,34	0		++311410R01+RP1-KA111	++311410R01+KF1-XL1	++311410R01+RP1/3.7
-W++311410R01+RP1-KA111-X7/++311410R01+KF1-XL1	Verbindungsleitung M12	4X	0,34	0		++311410R01+RP1-KA111	++311410R01+KF1-XL1	++311410R01+RP1/3.8
-W++311410R01+RP1-KA112-X0/++311410R01+KF1-XL1	Verbindungsleitung M12	4X	0,34	0		++311410R01+RP1-KA112	++311410R01+KF1-XL1	++311410R01+RP1/4.1
-W++311410R01+RP1-KA112-X1/++311410R01+KF1-KYP20	Verbindungsleitung M12	4X	0,34	0		++311410R01+RP1-KA112	++311410R01+KF1-KYP20	++311410R01+RP1/4.3
-W++311410R01+RS-KA1-P1/++311410R01+RS-KU-KLI	PN-Leitung Typ B	1		0		++311410R01+RS-KA1	++311410R01+RS-KU-KLI	++ANLINF+PNTOPO/9.0
-W++311410R01+RS-KA1-P2/++311410R01+SK1-KA1-X51	POF	1		0		++311410R01+RS-KA1	++311410R01+SK1-KA1	++ANLINF+PNTOPO/9.2
-W++311410R01+RS-KA1-P4/++311450R01+RS-KA1-P3	POF	1		0		++311410R01+RS-KA1	++311450R01+RS-KA1	++ANLINF+PNTOPO/9.3

Resumen de cables

Nombre de cable	Tipo de cable	No.de cond.	ø mm²	Cond. Usados	Longitud [m]		de Grupo de armario	hacia Grupo de armario	Página
-W++311410R01+RS-XS3.3/++311410R01+SK1-XS3A	Steuerleitung	5	2,5	5			++311410R01+RS-XS3.3	++311410R01+SK1-XS3A	++311410R01+SK1/1.3
-W++311410R01+SK1-KA1-X3/++311410R01+SZ1-T1-XS1	Steuerleitung	6 1 (3x1+2x1+1x1)		4			++311410R01+SK1-KA1-X3	++311410R01+SZ1-T1-XS1	++311410R01+SZ1/2.6
							++311410R01+SZ1-T1-XS1		
-W++311410R01+SK1-KA1-X52/++311410R01+SZ1-KA1-X1	POF	1		0			++311410R01+SK1-KA1	++311410R01+SZ1-KA1	++ANLINF+PNTOPO/9.2
-W++311410R01+SK1-XS2/++311410R01+SZ1-T1-XS2	H07RN-F	3	35	3			++311410R01+SZ1-T1-XS2	++311410R01+SK1-XS2	++311410R01+SZ1/2.2
-W++311410R01+SK1-XS3B/++311410R01+SZ1-KA1-X0	Steuerleitung	5	2,5	5			++311410R01+SK1-XS3B	++311410R01+SZ1-KA1-I	++311410R01+SZ1/1.1
-W++311410R01+SZ1-KA1-O/++311410R01+RP1-KA1-XD1	Steuerleitung	5	2,5	5			++311410R01+SZ1-KA1-O	++311410R01+RP1-KA1-XD1	++311410R01+RP1/2.1
-W++311410R01+SZ1-KA1-X2/++311410R01+RP1-KA1-XF1	POF	1		0			++311410R01+SZ1-KA1	++311410R01+RP1-KA1	++ANLINF+PNTOPO/9.2
-W++311410R01+SZ1-KA1-X341/++311410R01+SZ1-T1-XS3	Verbindungsleitung M12	4X	0,34	2			++311410R01+SZ1-KA1-X0	++311410R01+SZ1-T1-XS3	++311410R01+SZ1/1.1
-W++311420+VI1-KA1-XF2/++311380DT1-KA1-P3	POF	1		0			++311420+VI1-KA1	++311380DT1-KA1	++ANLINF+PNTOPO/10.1
-W++311420+VI1-KA111-X0/++311420-BT11/1	Verbindungsleitung M12	4X	0,34	0			++311420+VI1-KA111	++311420-BT11/1	++311420+VI1/3.0
-W++311420+VI1-KA111-X1/++311420-BT11/2	Verbindungsleitung M12	4X	0,34	0			++311420+VI1-KA111	++311420-BT11/2	++311420+VI1/3.2
-W++311420+VI1-KA111-X2/++311420-BT12	Verbindungsleitung M12	4X	0,34	0			++311420+VI1-KA111	++311420-BT12	++311420+VI1/3.3
-W++311450R01+G1-KA111-X0/++311450R01+G1-BD01E	Verbindungsleitung M12	4X	0,34	0			++311450R01+G1-KA111	++311450R01+G1-BD01E	++311450R01+G1/3.0
-W++311450R01+G1-KA111-X1/++311450R01+G1-BE11	Verbindungsleitung M12	4X	0,34	0			++311450R01+G1-KA111	++311450R01+G1-BE11	++311450R01+G1/3.2
-W++311450R01+G1-KA111-X2/++311450R01+G1-BE12	Verbindungsleitung M12	4X	0,34	0			++311450R01+G1-KA111	++311450R01+G1-BE12	++311450R01+G1/3.3
-W++311450R01+G1-KA111-X3/++311450R01+G1-BE13a	Verbindungsleitung M12	4X	0,34	0			++311450R01+G1-KA111	++311450R01+G1-BE13a	++311450R01+G1/3.4
-W++311450R01+G1-KA111-X4/++311450R01+G1-BE13b	Verbindungsleitung M12	4X	0,34	0			++311450R01+G1-KA111	++311450R01+G1-BE13b	++311450R01+G1/3.5
-W++311450R01+G1-KA111-X5/++311450R01+G1-BE13c	Verbindungsleitung M12	4X	0,34	0			++311450R01+G1-KA111	++311450R01+G1-BE13c	++311450R01+G1/3.6
-W++311450R01+G1-KA112-X6/++311450R01+G1-XSKA112_6	Verbindungsleitung M12	4X	0,34	0			++311450R01+G1-KA112	++311450R01+G1-XSKA112_6	++311450R01+G1/4.7
-W++311450R01+G1-KA112-X7/++311450R01+G1-XSKA112_7	Verbindungsleitung M12	4X	0,34	0			++311450R01+G1-KA112	++311450R01+G1-XSKA112_7	++311450R01+G1/4.8
-W++311450R01+G1-XSKA112_6-X1/++311450R01+G1-BT12	Verbindungsleitung M12	4X	0,34	0			++311450R01+G1-XSKA112_6-X1	++311450R01+G1-BT12	++311450R01+G1/4.7
-W++311450R01+G1-XSKA112_6-X2/++311450R01+G1-BT11/2	Verbindungsleitung M12	4X	0,34	0			++311450R01+G1-XSKA112_6-X2	++311450R01+G1-BT11/2	++311450R01+G1/4.7
-W++311450R01+G1-XSKA112_7-X1/++311450R01+G1-BT11/1	Verbindungsleitung M12	4X	0,34	0			++311450R01+G1-XSKA112_7-X1	++311450R01+G1-BT11/1	++311450R01+G1/4.8
-W++311450R01+G1-XSKA112_7-X2/++311450R01+G1-BT13	Verbindungsleitung M12	4X	0,34	0			++311450R01+G1-XSKA112_7-X2	++311450R01+G1-BT13	++311450R01+G1/4.8
-W++311450R01+KF1-X1-X1/++311450R01+KF1-G20	Verbindungsleitung M12	4X	0,34	0			++311450R01+KF1-X1-X1	++311450R01+KF1-G20	++311450R01+KF1/3.2
-W++311450R01+KF1-X1-X3/++311450R01+KF1-BE21V	Verbindungsleitung M12	4X	0,34	0			++311450R01+KF1-X1-X3	++311450R01+KF1-BE21V	++311450R01+KF1/3.4

Resumen de cables

Nombre de cable	Tipo de cable	No.de cond.	ø mm²	Cond. Usados	Longitud [m]	de Grupo de armario	hacia Grupo de armario	Página
-W++311450R01+KF1-X1-X6/++311450R01+KF1-BE21R	Verbindungsleitung M12	4X	0,34	0		++311450R01+KF1-X1-X6	++311450R01+KF1-BE21R	++311450R01+KF1/3.6
-W++311450R01+KF1-XL1/++311410R01+KF1-XL1	Steuerleitung	4	2,5	4		++311410R01+KF1-XL1	++311450R01+KF1-XL1	++311450R01+KF1/1.0
-W++311450R01+KF1-XL1/++311450R01+KF1-XS22	Steuerleitung	25	1	10		++311450R01+KF1-XL1	++311450R01+KF1-XS22	++311450R01+KF1/3.1
-W++311450R01+KF1-XS20.1/++311450R01+KF1-M20	Steuerleitung	4	2,5	4		++311450R01+KF1-XS20.1	++311450R01+KF1-M20	++311450R01+KF1/1.4
-W++311450R01+KF1-XS22/++311450R01+KF1-X1	Sensor-/Aktorboxleitung	19	0,5	19		++311450R01+KF1-XS22	++311450R01+KF1-X1	++311450R01+KF1/3.1
							++311450R01+KF1-X1-X2	
							++311450R01+KF1-X1-X3	
							++311450R01+KF1-X1-X5	
							++311450R01+KF1-X1-X6	
							++311450R01+KF1-X1-X8	
							++311450R01+KF1-X1-X1	
							++311450R01+KF1-X1-X4	
							++311450R01+KF1-X1-X7	
-W++311450R01+KF1-XS23/++311450R01+KF1-M21-XS	Steuerleitung	4	2,5	4		++311450R01+KF1-XS23	++311450R01+KF1-M21-XS	++311450R01+KF1/1.6
-W++311450R01+RP1-KA1-XD2/++311450R01+RA1-KA1-XD1	Steuerleitung	5	2,5	5		++311450R01+RP1-KA1-XD2	++311450R01+RA1-KA1-XD1	++311450R01+RA1/2.1
-W++311450R01+RP1-KA1-XF2/++311450R01+RA1-KA1-XF1	POF	1		0		++311450R01+RP1-KA1	++311450R01+RA1-KA1	++ANLINF+PNTOPO/9.7
-W++311450R01+RP1-KA111-X0/++311450R01+RP1-BD01ND	Verbindungsleitung M12	4X	0,34	0		++311450R01+RP1-KA111	++311450R01+RP1-BD01ND	++311450R01+RP1/3.0
-W++311450R01+RP1-KA111-X1/++311450R01+RP1-BV01W	Verbindungsleitung M12	4X	0,34	0		++311450R01+RP1-KA111	++311450R01+RP1-BV01W	++311450R01+RP1/3.2
-W++311450R01+RP1-KA111-X4/++311450R01+KF1-XL1	Verbindungsleitung M12	4X	0,34	0		++311450R01+RP1-KA111	++311450R01+KF1-XL1	++311450R01+RP1/3.5
-W++311450R01+RP1-KA111-X5/++311450R01+KF1-XL1	Verbindungsleitung M12	4X	0,34	0		++311450R01+RP1-KA111	++311450R01+KF1-XL1	++311450R01+RP1/3.6
-W++311450R01+RP1-KA111-X6/++311450R01+KF1-XL1	Verbindungsleitung M12	4X	0,34	0		++311450R01+RP1-KA111	++311450R01+KF1-XL1	++311450R01+RP1/3.7
-W++311450R01+RP1-KA111-X7/++311450R01+KF1-XL1	Verbindungsleitung M12	4X	0,34	0		++311450R01+RP1-KA111	++311450R01+KF1-XL1	++311450R01+RP1/3.8
-W++311450R01+RP1-KA112-X0/++311450R01+KF1-XL1	Verbindungsleitung M12	4X	0,34	0		++311450R01+RP1-KA112	++311450R01+KF1-XL1	++311450R01+RP1/4.1
-W++311450R01+RP1-KA112-X1/++311450R01+KF1-KYP20	Verbindungsleitung M12	4X	0,34	0		++311450R01+RP1-KA112	++311450R01+KF1-KYP20	++311450R01+RP1/4.3
-W++311450R01+RS-KA1-P1/++311450R01+RS-KU-KLI	PN-Leitung Typ B	1		0		++311450R01+RS-KA1	++311450R01+RS-KU-KLI	++ANLINF+PNTOPO/9.5
-W++311450R01+RS-KA1-P2/++311450R01+SK1-KA1-X51	POF	1		0		++311450R01+RS-KA1	++311450R01+SK1-KA1	++ANLINF+PNTOPO/9.7
-W++311450R01+RS-KA1-P4/++311420+VI1-KA1-XF1	POF	1		0		++311420+VI1-KA1	++311450R01+RS-KA1	++ANLINF+PNTOPO/9.8

Resumen de cables

Nombre de cable	Tipo de cable	No.de cond.	ø mm²	Cond. Usados	Longitud [m]	de Grupo de armario	hacia Grupo de armario	Página
-W++311450R01+RS-XS3.3/++311450R01+SK1-XS3A	Steuerleitung	5	2,5	5		++311450R01+RS-XS3.3	++311450R01+SK1-XS3A	++311450R01+SK1/1.3
-W++311450R01+SK1-KA1-X3/++311450R01+SZ1-T1-XS1	Steuerleitung	6	1 (3x1+2x1+1x1)	4		++311450R01+SK1-KA1-X3	++311450R01+SZ1-T1-XS1	++311450R01+SZ1/2.6
						++311450R01+SZ1-T1-XS1		
-W++311450R01+SK1-KA1-X52/++311450R01+SZ1-KA1-X1	POF	1		0		++311450R01+SK1-KA1	++311450R01+SZ1-KA1	++ANLINF+PNTOPO/9.7
-W++311450R01+SK1-XS2/++311450R01+SZ1-T1-XS2	H07RN-F	3	35	3		++311450R01+SZ1-T1-XS2	++311450R01+SK1-XS2	++311450R01+SZ1/2.2
-W++311450R01+SK1-XS3B/++311450R01+SZ1-KA1-X0	Steuerleitung	5	2,5	5		++311450R01+SK1-XS3B	++311450R01+SZ1-KA1-I	++311450R01+SZ1/1.1
-W++311450R01+SZ1-KA1-O/++311450R01+RP1-KA1-XD1	Steuerleitung	5	2,5	5		++311450R01+SZ1-KA1-O	++311450R01+RP1-KA1-XD1	++311450R01+RP1/2.1
-W++311450R01+SZ1-KA1-X2/++311450R01+RP1-KA1-XF1	POF	1		0		++311450R01+SZ1-KA1	++311450R01+RP1-KA1	++ANLINF+PNTOPO/9.7
-W++311450R01+SZ1-KA1-X341/++311450R01+SZ1-T1-XS3	Verbindungsleitung M12	4X	0,34	2		++311450R01+SZ1-KA1-X0	++311450R01+SZ1-T1-XS3	++311450R01+SZ1/1.1
-W++321300SB1+K1-KA1-X1P2/++311310R01+RS-KA1-P3	POF	1		0		++321300SB1+K1-KA1	++311310R01+RS-KA1	++ANLINF+PNTOPO/5.7
-W++321300SB1+K1-KA121/++321300SB1-XSGS1L	Leitung mit M8	4	0,25	4		++321300SB1+K1-KA121	++321300SB1-XSGS1L	++321300SB1+K1/7.1
						++321300SB1+K1-KA111		
-W++321300SB1+K1-KA121/++321300SB1-XSGS1R	Leitung mit M8	4	0,25	4		++321300SB1+K1-KA121	++321300SB1-XSGS1R	++321300SB1+K1/7.4
						++321300SB1+K1-KA111		
-W++321300SB1+K1-KA151/++321300SB1-M1-XS	Steuerleitung	7	2,5	7		++321300SB1-M1-XS	++321300SB1+K1-KA151	++321300SB1+K1/3.3
							++321300SB1+K1-QR1	
							++321300SB1+K1-XP	
-W++321300SB1+K1-XP/++321300SB1+VI1-KA1-XD1	Steuerleitung	5	2,5	5		++321300SB1+K1-XP	++321300SB1+VI1-KA1-XD1	++321300SB1+VI1/2.1
						++321300SB1+K1-KA141		
-W++321300SB1+K1-XP/++321300SB1+VI2-KA1-XD1	Steuerleitung	5	2,5	5		++321300SB1+K1-XP	++321300SB1+VI2-KA1-XD1	++321300SB1+VI2/2.1
						++321300SB1+K1-KA141		
-W++321300SB1+K1-XP/++321300SB1-I11	Steuerleitung	5	1	5		++321300SB1+K1-XP	++321300SB1-I11	++321300SB1+K1/6.1
						++321300SB1-SN1	++321300SB1+K1-KA131	
-W++321300SB1+K1-XP/++321300SB1-I12	Steuerleitung	5	1	5		++321300SB1+K1-XP	++321300SB1-I12	++321300SB1+K1/6.3
						++321300SB1-SN2	++321300SB1+K1-KA131	
-W++321300SB1+K1-XP/++321300SB1-I13	Steuerleitung	5	1	5		++321300SB1+K1-XP	++321300SB1-I13	++321300SB1+K1/6.6
						++321300SB1-SA1	++321300SB1+K1-KA131	

Resumen de cables

Nombre de cable	Tipo de cable	No.de cond.	ø mm²	Cond. Usados	Longitud [m]	de Grupo de armario	hacia Grupo de armario	Página
-W++321300SB1+VI1-KA1-XF2/++321300SB1+VI2-KA1-XF1	POF	1		0		++321300SB1+VI1-KA1	++321300SB1+VI2-KA1	++ANLINF+PNTOPO/5.7
-W++321300SB1+VI1-KA111-X0/++321300SB1+VI1-BD01E	Verbindungsleitung M12	4X	0,34	0		++321300SB1+VI1-KA111	++321300SB1+VI1-BD01E	++321300SB1+VI1/3.0
-W++321300SB1+VI1-KA111-X1/++321300SB1-BE11P	Verbindungsleitung M12	4X	0,34	0		++321300SB1+VI1-KA111	++321300SB1-BE11P	++321300SB1+VI1/3.2
-W++321300SB1+VI1-KA111-X2/++321300SB1+VI1-XSKA111_2	Verbindungsleitung M12	4X	0,34	0		++321300SB1+VI1-KA111	++321300SB1+VI1-XSKA111_2	++321300SB1+VI1/3.3
-W++321300SB1+VI1-KA111-X3/++321300SB1-BE12MAX	Verbindungsleitung M12	4X	0,34	0		++321300SB1+VI1-KA111	++321300SB1-BE12MAX	++321300SB1+VI1/3.4
-W++321300SB1+VI1-KA111-X4/++321300SB1+VI1-XSKA111_4	Verbindungsleitung M12	4X	0,34	0		++321300SB1+VI1-KA111	++321300SB1+VI1-XSKA111_4	++321300SB1+VI1/3.5
-W++321300SB1+VI1-KA111-X5/++321300SB1+VI1-XSKA111_5	Verbindungsleitung M12	4X	0,34	0		++321300SB1+VI1-KA111	++321300SB1+VI1-XSKA111_5	++321300SB1+VI1/3.6
-W++321300SB1+VI1-KA111-X6/++321300SB1-BT12/1	Verbindungsleitung M12	4X	0,34	0		++321300SB1+VI1-KA111	++321300SB1-BT12/1	++321300SB1+VI1/3.7
-W++321300SB1+VI1-KA111-X7/++321300SB1-BT12/2	Verbindungsleitung M12	4X	0,34	0		++321300SB1+VI1-KA111	++321300SB1-BT12/2	++321300SB1+VI1/3.8
-W++321300SB1+VI1-KA112-X0/++321300SB1+VI1-XSKA112_0	Verbindungsleitung M12	4X	0,34	0		++321300SB1+VI1-KA112	++321300SB1+VI1-XSKA112_0	++321300SB1+VI1/4.1
-W++321300SB1+VI1-KA112-X1/++321300SB1+VI1-XSKA112_1	Verbindungsleitung M12	4X	0,34	0		++321300SB1+VI1-KA112	++321300SB1+VI1-XSKA112_1	++321300SB1+VI1/4.2
-W++321300SB1+VI1-XSKA111_2-X1/++321300SB1-BE11R	Verbindungsleitung M12	3X	0,34	0		++321300SB1+VI1-XSKA111_2-X1	++321300SB1-BE11R	++321300SB1+VI1/3.3
-W++321300SB1+VI1-XSKA111_2-X2/++321300SB1-BE11V	Verbindungsleitung M12	3X	0,34	0		++321300SB1+VI1-XSKA111_2-X2	++321300SB1-BE11V	++321300SB1+VI1/3.3
-W++321300SB1+VI1-XSKA111_4-X1/++321300SB1-BE12P	Verbindungsleitung M12	4X	0,34	0		++321300SB1+VI1-XSKA111_4-X1	++321300SB1-BE12P	++321300SB1+VI1/3.5
-W++321300SB1+VI1-XSKA111_4-X2/++321300SB1-BE12A	Verbindungsleitung M12	4X	0,34	0		++321300SB1+VI1-XSKA111_4-X2	++321300SB1-BE12A	++321300SB1+VI1/3.5
-W++321300SB1+VI1-XSKA111_5-X1/++321300SB1-BE12R	Verbindungsleitung M12	3X	0,34	0		++321300SB1+VI1-XSKA111_5-X1	++321300SB1-BE12R	++321300SB1+VI1/3.6
-W++321300SB1+VI1-XSKA111_5-X2/++321300SB1-BE12V	Verbindungsleitung M12	3X	0,34	0		++321300SB1+VI1-XSKA111_5-X2	++321300SB1-BE12V	++321300SB1+VI1/3.6
-W++321300SB1+VI1-XSKA112_0-X1/++321300SB1-BE1L/1	Verbindungsleitung M12	3X	0,34	0		++321300SB1+VI1-XSKA112_0-X1	++321300SB1-BE1L/1	++321300SB1+VI1/4.0
-W++321300SB1+VI1-XSKA112_0-X2/++321300SB1-BE1R/1	Verbindungsleitung M12	3X	0,34	0		++321300SB1+VI1-XSKA112_0-X2	++321300SB1-BE1R/1	++321300SB1+VI1/4.1
-W++321300SB1+VI1-XSKA112_1-X1/++321300SB1-BE1L/2	Verbindungsleitung M12	3X	0,34	0		++321300SB1+VI1-XSKA112_1-X1	++321300SB1-BE1L/2	++321300SB1+VI1/4.2
-W++321300SB1+VI1-XSKA112_1-X2/++321300SB1-BE1R/2	Verbindungsleitung M12	3X	0,34	0		++321300SB1+VI1-XSKA112_1-X2	++321300SB1-BE1R/2	++321300SB1+VI1/4.2
-W++321300SB1+VI2-KA1-XF2/++321300SB1+K1-KA1-X1P1	POF	1		0		++321300SB1+VI2-KA1	++321300SB1+K1-KA1	++ANLINF+PNTOPO/5.7
-W++321300SB1+VI2-KA111-X0/++321300SB1+VI2-BD01E	Verbindungsleitung M12	4X	0,34	0		++321300SB1+VI2-KA111	++321300SB1+VI2-BD01E	++321300SB1+VI2/3.0
-W++321300SB1+VI2-KA111-X1/++321300SB1-BE21P	Verbindungsleitung M12	4X	0,34	0		++321300SB1+VI2-KA111	++321300SB1-BE21P	++321300SB1+VI2/3.2
-W++321300SB1+VI2-KA111-X2/++321300SB1+VI2-XSKA111_2	Verbindungsleitung M12	4X	0,34	0		++321300SB1+VI2-KA111	++321300SB1+VI2-XSKA111_2	++321300SB1+VI2/3.3
-W++321300SB1+VI2-KA111-X3/++321300SB1-BE22MAX	Verbindungsleitung M12	4X	0,34	0		++321300SB1+VI2-KA111	++321300SB1-BE22MAX	++321300SB1+VI2/3.4
-W++321300SB1+VI2-KA111-X4/++321300SB1+VI2-XSKA111_4	Verbindungsleitung M12	4X	0,34	0		++321300SB1+VI2-KA111	++321300SB1+VI2-XSKA111_4	++321300SB1+VI2/3.5

Resumen de cables

Nombre de cable	Tipo de cable	No.de cond.	ø mm²	Cond. Usados	Longitud [m]	de Grupo de armario	hacia Grupo de armario	Página
-W++321300SB1+VI2-KA111-X5/++321300SB1+VI2-XSKA111_5	Verbindungsleitung M12	4X	0,34	0		++321300SB1+VI2-KA111	++321300SB1+VI2-XSKA111_5	++321300SB1+VI2/3.6
-W++321300SB1+VI2-KA111-X6/++321300SB1-BT22/1	Verbindungsleitung M12	4X	0,34	0		++321300SB1+VI2-KA111	++321300SB1-BT22/1	++321300SB1+VI2/3.7
-W++321300SB1+VI2-KA111-X7/++321300SB1-BT22/2	Verbindungsleitung M12	4X	0,34	0		++321300SB1+VI2-KA111	++321300SB1-BT22/2	++321300SB1+VI2/3.8
-W++321300SB1+VI2-KA112-X0/++321300SB1-SE12	Verbindungsleitung M12	3X	0,34	0		++321300SB1+VI2-KA112	++321300SB1-SE12	++321300SB1+VI2/4.0
-W++321300SB1+VI2-XSKA111_2-X1/++321300SB1-BE21R	Verbindungsleitung M12	3X	0,34	0		++321300SB1+VI2-XSKA111_2-X1	++321300SB1-BE21R	++321300SB1+VI2/3.3
-W++321300SB1+VI2-XSKA111_2-X2/++321300SB1-BE21V	Verbindungsleitung M12	3X	0,34	0		++321300SB1+VI2-XSKA111_2-X2	++321300SB1-BE21V	++321300SB1+VI2/3.3
-W++321300SB1+VI2-XSKA111_4-X1/++321300SB1-BE22P	Verbindungsleitung M12	4X	0,34	0		++321300SB1+VI2-XSKA111_4-X1	++321300SB1-BE22P	++321300SB1+VI2/3.5
-W++321300SB1+VI2-XSKA111_4-X2/++321300SB1-BE22A	Verbindungsleitung M12	4X	0,34	0		++321300SB1+VI2-XSKA111_4-X2	++321300SB1-BE22A	++321300SB1+VI2/3.5
-W++321300SB1+VI2-XSKA111_5-X1/++321300SB1-BE22R	Verbindungsleitung M12	3X	0,34	0		++321300SB1+VI2-XSKA111_5-X1	++321300SB1-BE22R	++321300SB1+VI2/3.6
-W++321300SB1+VI2-XSKA111_5-X2/++321300SB1-BE22V	Verbindungsleitung M12	3X	0,34	0		++321300SB1+VI2-XSKA111_5-X2	++321300SB1-BE22V	++321300SB1+VI2/3.6
-W++321300SB1-XSGS1L/++321300SB1-GS1L-X1	Leitung mit M8	4	0,25	4		++321300SB1-XSGS1L	++321300SB1-GS1L-X1	++321300SB1+K1/7.1
-W++321300SB1-XSGS1R/++321300SB1-GS1R-X1	Leitung mit M8	4	0,25	4		++321300SB1-XSGS1R	++321300SB1-GS1R-X1	++321300SB1+K1/7.4