Cliente: (Propietario de la instalación)

# Volkswagen de México

Proveedor de la instalación: (Realizador)

## Werkzeugbau Marke Volkswagen

Parte eléctrica (líder del proyecto):

| | |
|---|---|
| Empresa: | Anlagenbau PT-AB/5 |
| Persona de contacto: | T. Hohnke |
| Teléfono: | 05361-9-198467 |
| Dirección: | Brieffach 1326 |
| Ubicación: | D-38436 Wolfsburg |

Parte mecánica (opcional):

| | |
|---|---|
| Empresa: | Anlagenbau PT-AB/5 |
| Persona de contacto: | M. Rössinger |
| Teléfono: | 05361-9-75306 |
| Dirección: | Brieffach 1326 |
| Ubicación: | D-38436 Wolfsburg |

Cliente: (Gestor de la instalación)

| | |
|---|---|
| UO: | M-PSR |
| Planificador: | Juárez Pérez, Leonardo Daniel |
| Teléfono: | +52 (222) 230-8598 |
| Dirección: | Nave 60, Cubo 2 Planta Alta |
| Ubicación: | Puebla, Mexico |

Nombre de Proyecto / No. de dibujo:

# 66-E02-01EKJLTVL2

Instalación:

# =KJLTVL

Informaciones de la instalación:

| | | |
|---|---|---|
| Año de fabricación: | 2016 | |
| Sistema de PLC: | Siemens CPU319-F | |
| Sistema de Bus: | Profinet | |
| | Red general: | Red soldadura (si se dispone): |
| Tensión: | 440V | 440V |
| Intensidad nominal: | 36.5A | 82.7A |
| Potencia | 27.9kVA | 63kVA |
| Punto de aliment: | UKVG-06 SAL.65 | SVG-06A SAL.7 |
| Fusible previo: | 100A | 100A |

Informaciones EPLAN:

| | |
|---|---|
| Cantidad total de hojas: | 447 |
| Última modificación: | 20.04.23 |
| Último adaptador: | CARLO |
| Última versión de EPLAN usada: | 2.7.3 |
| Última versión Build de EPLAN usada: | 11418 |
| Tipo de proyecto: | Projeto do esquema |

Encadenado con controles de terceros:

| | |
|---|---|
| Instalación(es): | Larguero delantero Izquierdo |
| Número(s) de dibujo(s): | 66-E00-01EKJLTVL1, 66-E00-01EKJLTVL3 |
| No. inv./No. equipo: | 66-96D-313785 |

Cliente: (Propietario de la instalación)

# Volkswagen de México

Nombre de Proyecto / No. de dibujo: 66-E02-01EKJLTVL2

Instalación: =KJLTVL

Lugar de instalación: ++EPLINF

Descripción lugar de instalación: Información E-Plan

Informaciones de la instalación:

Año de fabricación: 2016

Sistema de PLC: Siemens CPU319-F
Sistema de Bus: Profinet

| | Red general: | Red soldadura (si se dispone): |
|---|---|---|
| Tensión: | 440V | 440V |
| Intensidad nominal: | 36.5A | 82.7A |
| Potencia | 27.9kVA | 63kVA |
| Punto de aliment: | UKVG-06 SAL.65 | SVG-06A SAL.7 |
| Fusible previo: | 100A | 100A |

Informaciones EPLAN:

| | |
|---|---|
| Cantidad total de hojas: | 447 |
| Última modificación: | 20.04.23 |
| Último adaptador: | CARLO |
| Última versión de EPLAN usada: | 2.7.3 |
| Última versión Build de EPLAN usada: | 11418 |
| Tipo de proyecto: | Projeto do esquema |

Encadenado con controles de terceros:

| | |
|---|---|
| Instalación(es): | Larguero delantero Izquierdo |
| Número(s) de dibujo(s): | 66-E00-01EKJLTVL1, 66-E00-01EKJLTVL3 |
| No. inv./No. equipo: | 66-96D-313785 |

# Información de modificación

| Nr. | Fecha | Empresa | Adaptador | Modificación | Lugar / Página |
|---|---|---|---|---|---|
| E00 | 06.02.16 | FFT | HMT | Entrega de construcción de tablero WA: 4590037702 | Total |
| E01 | 23.02.17 | FFT | HMT | Cambio de nombre +RA2 en +RA3 en Robots | ++211310R01 |
| | | | | | ++211340R01 |
| | | | | | ++211350R01 |
| E02 | 20.06.17 | FFT | HMT | Cambio de fases en alimentación de Robots (L1, L2, L3) | ++2SV S. 9,10. |
| | | | | | ++211310R01+RS S. 1. |
| | | | | | ++211340R01+RS S. 1. |
| | | | | | ++211350R01+RS S. 1. |

# Índice


| Asignación | Página | Descripción | Fecha / Adaptador | Realizador |
|---|---|---|---|---|
| ==ET =KJLTVL ++EPLINF | | Información E-Plan | | |
| | 1 | Portada de instalación | 30.01.17 / FFT FFT | FFT |
| | 2 | Portada | 19.01.18 / FFT FFT | FFT FFT |
| ==ET =KJLTVL ++EPLINF +AENINF | | Información E-Plan Informaciones de modificaciones | | |
| | 1 | Informaciones de modificaciones | 22.11.17 / FFT FFT | FFT FFT |
| ==ET =KJLTVL ++EPLINF +INHVZ | | Información E-Plan Índice general | | |
| | 1 | Índice general | 19.01.18 / FFT FFT | FFT FFT |
| | 2 | Índice general | 19.01.18 / FFT FFT | FFT FFT |
| | 3 | Índice general | 19.01.18 / FFT FFT | FFT FFT |
| | 4 | Índice general | 19.01.18 / FFT FFT | FFT FFT |
| | 5 | Índice general | 19.01.18 / FFT FFT | FFT FFT |
| | 6 | Índice general | 19.01.18 / FFT FFT | FFT FFT |
| | 7 | Índice general | 19.01.18 / FFT FFT | FFT FFT |
| | 8 | Índice general | 19.01.18 / FFT FFT | FFT FFT |
| | 9 | Índice general | 19.01.18 / FFT FFT | FFT FFT |
| | 10 | Índice general | 19.01.18 / FFT FFT | FFT FFT |
| | 11 | Índice general | 19.01.18 / FFT FFT | FFT FFT |
| | 12 | Índice general | 19.01.18 / FFT FFT | FFT FFT |
| | 13 | Índice general | 19.01.18 / FFT FFT | FFT FFT |
| | 14 | Índice general | 19.01.18 / FFT FFT | FFT FFT |
| | 15 | Índice general | 19.01.18 / FFT FFT | FFT FFT |
| | 16 | Índice general | 19.01.18 / FFT FFT | FFT FFT |
| | 17 | Índice general | 19.01.18 / FFT FFT | FFT FFT |
| | 18 | Índice general | 19.01.18 / FFT FFT | FFT FFT |
| | 19 | Índice general | 19.01.18 / FFT FFT | FFT FFT |
| | 20 | Índice general | 19.01.18 / FFT FFT | FFT FFT |

# Índice


| Asignación | Página | Descripción | Fecha / Adaptador | Realizador |
|---|---|---|---|---|
| ==ET =KJLTVL ++ANLINF | | Informaciones de la instalación | | |
| | 1 | Portada | 19.01.18 / FFT FFT | FFT FFT |
| | 2 | Vista general de identificativos Instalación/Lugar | 19.01.18 / FFT FFT | FFT FFT |
| ==ET =KJLTVL ++ANLINF +ANLUEB | | Informaciones de la instalación Vista general de instalaciones | | |
| | 1 | Vista general completa de instalaciones | 18.01.18 / FFT FFT | FFT FFT |
| ==ET =KJLTVL ++ANLINF +ROBVER | | Informaciones de la instalación Enclavamiento robot | | |
| | 1 | Bloqueo Robot | 30.01.17 / FFT FFT | FFT |
| ==ET =KJLTVL ++ANLINF +PNTOPO | | Informaciones de la instalación PN-Topología | | |
| | 1 | Vista general Bus interna | 13.07.17 / FFT FFT | FFT FFT |
| | 2 | Vista general Bus interna | 13.07.17 / FFT FFT | FFT FFT |
| | 3 | Vista general Bus interna/externa | 13.07.17 / FFT FFT | FFT FFT |
| | 4 | Vista general Bus interna/externa | 13.07.17 / FFT FFT | FFT FFT |
| | 5 | Vista general Bus periferia | 13.07.17 / FFT FFT | FFT FFT |
| | 6 | Vista general Bus periferia | 13.07.17 / FFT FFT | FFT FFT |
| | 7 | Vista general Bus periferia | 04.08.17 / FFT FFT | FFT FFT |
| | 8 | Vista general Bus periferia | 04.08.17 / FFT FFT | FFT FFT |
| ==ET =KJLTVL ++ANLINF +S7ADUE | | Informaciones de la instalación S7-Espacio direcciones | | |
| | 1 | S7-Espacio direcciones | 30.01.17 / FFT FFT | FFT |
| | 2 | S7-Espacio direcciones | 30.01.17 / FFT FFT | FFT |
| | 3 | S7-Espacio direcciones | 30.01.17 / FFT FFT | FFT |
| | 4 | S7-Espacio direcciones | 06.07.17 / FFT FFT | FFT |
| | 5 | S7-Espacio direcciones | 30.01.17 / FFT FFT | FFT |
| | 6 | S7-Espacio direcciones | 30.01.17 / FFT FFT | FFT |
| | 7 | S7-Espacio direcciones | 30.01.17 / FFT FFT | FFT |
| | 8 | S7-Espacio direcciones | 30.01.17 / FFT FFT | FFT |
| | 9 | S7-Espacio direcciones | 30.01.17 / FFT FFT | FFT |
| | 10 | S7-Espacio direcciones | 30.01.17 / FFT FFT | FFT |

# Índice


| Asignación | Página | Descripción | Fecha / Adaptador | Realizador |
|---|---|---|---|---|
| ==ET =KJLTVL ++2KV | | Armario de dist. de soldadura | | |
| | 1 | Portada | 19.01.18 / FFT FFT | FFT FFT |
| | 2 | Vista armario KV | 26.05.17 / FFT FFT | FFT |
| | 3 | Construcción sistema de bastidor de montaje | 19.01.18 / FFT FFT | FFT |
| | 4 | Alimentación | 29.05.17 / FFT FFT | FFT |
| | 5 | Medición de energía | 24.06.17 / FFT FFT | FFT |
| | 6 | Alimentación Interruptor de potencia | 04.06.17 / FFT FFT | FFT |
| | 7 | 440V Distribución | 13.07.17 / FFT FFT | FFT |
| | 8 | Alumbrado | 13.07.17 / FFT FFT | FFT |
| | 9 | Distribución de potencial | 13.07.17 / FFT FFT | FFT |
| | 10 | Vista general PLC | 10.05.17 / FFT FFT | FFT |
| | 11 | Diagrama de bornes | 19.01.18 / FFT FFT | FFT FFT |
| | 12 | Diagrama de bornes | 19.01.18 / FFT FFT | FFT FFT |
| ==ET =KJLTVL ++2SV | | Armario de dist. de corriente | | |
| | 1 | Portada | 19.01.18 / FFT FFT | FFT FFT |
| | 2 | Vista de armario SV | 26.05.17 / FFT FFT | FFT |
| | 3 | Construcción sistema de bastidor de montaje | 19.01.18 / FFT FFT | FFT |
| | 4 | Alimentación | 29.05.17 / FFT FFT | FFT |
| | 5 | Sistema de medición | 24.06.17 / FFT FFT | FFT |
| | 6 | Alimentación Interruptor de potencia | 13.07.17 / FFT FFT | FFT |
| | 7 | Alimentación USV | 29.05.17 / FFT FFT | FFT |
| | 8 | Alumbrado | 29.05.17 / FFT FFT | FFT |
| | 9 | 440V Distribución | 13.07.17 / FFT FFT | FFT |
| | 10 | 440V Distribución | 13.07.17 / FFT FFT | FFT |
| | 11 | 440V Distribución | 29.05.17 / FFT FFT | FFT |
| | 12 | 440V Distribución | 29.05.17 / FFT FFT | FFT FFT |
| | 13 | 230V Distribución | 10.05.17 / FFT FFT | FFT |

# Índice


| Asignación | Página | Descripción | Fecha / Adaptador | Realizador |
|---|---|---|---|---|
| ==ET =KJLTVL ++2SV | | Armario de dist. de corriente | | |
| | 14 | alimentación 24V | 13.07.17 / FFT FFT | FFT |
| | 15 | alimentación 24V | 10.05.17 / FFT FFT | FFT |
| | 16 | Distribución de potencial 24V | 10.05.17 / FFT FFT | FFT |
| | 17 | Vista general PLC | 10.05.17 / FFT FFT | FFT |
| | 18 | Diagrama de bornes | 19.01.18 / FFT FFT | FFT FFT |
| | 19 | Diagrama de bornes | 19.01.18 / FFT FFT | FFT FFT |
| | 20 | Diagrama de bornes | 19.01.18 / FFT FFT | FFT FFT |
| | 21 | Diagrama de bornes | 19.01.18 / FFT FFT | FFT FFT |
| | 22 | Diagrama de bornes | 19.01.18 / FFT FFT | FFT FFT |
| | 23 | Diagrama de bornes | 19.01.18 / FFT FFT | FFT FFT |
| | 24 | Diagrama de bornes | 19.01.18 / FFT FFT | FFT FFT |
| ==ET =KJLTVL ++2BS | | Armario de medio de producción | | |
| | 1 | Portada | 19.01.18 / FFT FFT | FFT FFT |
| ==ET =KJLTVL ++2BS +ALLG | | Armario de medio de producción general | | |
| | 1 | Vista del armario BS | 26.05.17 / FFT FFT | FFT |
| | 2 | Construcción sistema de bastidor de montaje | 18.01.18 / FFT FFT | FFT |
| | 3 | alimentación 24V | 19.01.18 / FFT FFT | FFT |
| | 4 | alimentación 24V | 10.05.17 / FFT FFT | FFT |
| | 5 | Distribución de potencial 0V | 29.05.17 / FFT FFT | FFT |
| | 6 | Tensión de mando ON / OFF Puente de puesta en marcha | 10.05.17 / FFT FFT | FFT |
| | 7 | Alimentación de bus | 10.05.17 / FFT FFT | FFT |
| | 8 | Alimentación de bus | 13.07.17 / FFT FFT | FFT |
| | 9 | Alumbrado_Temperatura | 13.07.17 / FFT FFT | FFT |
| | 10 | Vista general PLC | 10.05.17 / FFT FFT | FFT |
| | 11 | Vista general PLC | 10.05.17 / FFT FFT | FFT |
| | 12 | Diagrama de bornes | 19.01.18 / FFT FFT | FFT FFT |

# Índice


| Asignación | Página | Descripción | Fecha / Adaptador | Realizador |
|---|---|---|---|---|
| ==ET =KJLTVL ++2BS +ALLG | | Armario de medio de producción general | | |
| | 13 | Diagrama de bornes | 19.01.18 / FFT FFT | FFT FFT |
| | 14 | Diagrama de bornes | 19.01.18 / FFT FFT | FFT FFT |
| | 15 | Diagrama de bornes | 19.01.18 / FFT FFT | FFT FFT |
| | 16 | Diagrama de bornes | 19.01.18 / FFT FFT | FFT FFT |
| ==ET =KJLTVL ++2BS +21 | | Armario de medio de producción Zona de seguridad 1 | | |
| | 1 | Alimentación de bus instalación | 10.05.17 / FFT FFT | FFT |
| | 2 | Alimentación de bus instalación | 10.05.17 / FFT FFT | FFT |
| | 3 | Alimentación de bus instalación | 10.05.17 / FFT FFT | FFT |
| | 4 | Diagrama de bornes | 19.01.18 / FFT FFT | FFT FFT |
| | 5 | Diagrama de bornes | 19.01.18 / FFT FFT | FFT FFT |
| | 6 | Diagrama de bornes | 19.01.18 / FFT FFT | FFT FFT |
| ==ET =KJLTVL ++2BS +22 | | Armario de medio de producción Zona de seguridad 2 | | |
| | 1 | Alimentación de bus instalación | 18.01.18 / FFT FFT | FFT |
| | 2 | Diagrama de bornes | 19.01.18 / FFT FFT | FFT FFT |
| ==ET =KJLTVL ++2I1 | | Pupitre de manejo PC677 | | |
| | 1 | Portada | 19.01.18 / FFT FFT | FFT FFT |
| | 2 | Estación de manejo | 13.07.17 / FFT FFT | FFT |
| | 3 | Diagrama de bornes | 19.01.18 / FFT FFT | FFT FFT |
| | 4 | Diagrama de bornes | 19.01.18 / FFT FFT | FFT FFT |
| ==ET =KJLTVL ++2I1 +K1 | | Pupitre de manejo PC677 Caja de bornes / Caja de módulos | | |
| | 1 | Construcción caja de bornes | 30.01.17 / FFT FFT | FFT |
| | 2 | Caja de bornes USV | 13.07.17 / FFT FFT | FFT |
| | 3 | Caja de bornes USV | 13.07.17 / FFT FFT | FFT |
| | 4 | Diagrama de bornes | 19.01.18 / FFT FFT | FFT FFT |
| ==ET =KJLTVL ++2I2 | | Pupitre de manejo MP377 | | |
| | 1 | Portada | 19.01.18 / FFT FFT | FFT FFT |

# Índice


| Asignación | Página | Descripción | Fecha / Adaptador | Realizador |
|---|---|---|---|---|
| ==ET =KJLTVL ++2I2 | | Pupitre de manejo MP377 | | |
| | 2 | Box de conexión Panel remoto MP377 | 13.07.17 / FFT FFT | FFT |
| | 3 | Diagrama de bornes | 19.01.18 / FFT FFT | FFT FFT |
| | 4 | Diagrama de bornes | 19.01.18 / FFT FFT | FFT FFT |
| ==ET =KJLTVL ++2I3 | | Pupitre de manejo MP277 | | |
| | 1 | Portada | 19.01.18 / FFT FFT | FFT FFT |
| | 2 | Box de conexión Mobile-Panel MP277 | 13.07.17 / FFT FFT | FFT |
| | 3 | Diagrama de bornes | 19.01.18 / FFT FFT | FFT FFT |
| | 4 | Diagrama de bornes | 19.01.18 / FFT FFT | FFT FFT |
| ==ET =KJLTVL ++2I4 | | Pupitre de manejo MP277 | | |
| | 1 | Portada | 19.01.18 / FFT FFT | FFT FFT |
| | 2 | Box de conexión Mobile-Panel MP277 | 13.07.17 / FFT FFT | FFT |
| | 3 | E2 puenteo zona de seguridad | 13.07.17 / FFT FFT | FFT FFT |
| | 4 | Diagrama de bornes | 19.01.18 / FFT FFT | FFT FFT |
| | 5 | Diagrama de bornes | 19.01.18 / FFT FFT | FFT FFT |
| ==ET =KJLTVL ++21 | | Zona de seguridad 1 | | |
| | 1 | Portada | 19.01.18 / FFT FFT | FFT FFT |
| ==ET =KJLTVL ++21 +K1 | | Zona de seguridad 1 Caja de bornes / Caja de módulos | | |
| | 1 | Construcción caja de módulos | 30.01.17 / FFT FFT | FFT |
| | 2 | Distribución de potencial | 13.07.17 / FFT FFT | FFT |
| | 3 | Alimentación de bus instalación | 10.05.17 / FFT FFT | FFT |
| | 4 | Alimentación de bus instalación | 13.07.17 / FFT FFT | FFT FFT |
| | 5 | Zona de seguridad para unidad abatible | 13.07.17 / FFT FFT | FFT |
| | 6 | Zona de seguridad para unidad abatible | 13.07.17 / FFT FFT | FFT |
| | 7 | Vista general PLC | 10.05.17 / FFT FFT | FFT |
| | 8 | Vista general PLC | 10.05.17 / FFT FFT | FFT |
| | 9 | Diagrama de bornes | 19.01.18 / FFT FFT | FFT FFT |

# Índice


| Asignación | Página | Descripción | Fecha / Adaptador | Realizador |
|---|---|---|---|---|
| ==ET =KJLTVL ++21 +K1 | | Zona de seguridad 1 Caja de bornes / Caja de módulos | | |
| | 10 | Diagrama de bornes | 19.01.18 / FFT FFT | FFT FFT |
| ==ET =KJLTVL ++21 +I1 | | Zona de seguridad 1 SG Caja de manejo | | |
| | 1 | Construcción caja de manejo vallado de protección | 12.05.17 / FFT FFT | FFT |
| | 2 | Distribución de potencial | 13.07.17 / FFT FFT | FFT |
| | 3 | Teclado - KP 8 PN | 10.05.17 / FFT FFT | FFT |
| | 4 | Teclado - KP 8 PN | 10.05.17 / FFT FFT | FFT |
| | 5 | Teclado - KP 8 PN | 10.05.17 / FFT FFT | FFT |
| | 6 | Teclado - KP 8 PN | 29.05.17 / FFT FFT | FFT |
| | 7 | Interruptor del vallado de protección | 13.07.17 / FFT FFT | FFT |
| | 8 | Parada de emergencia/Interruptor llave | 10.05.17 / FFT FFT | FFT |
| | 9 | Vista general PLC | 10.05.17 / FFT FFT | FFT |
| | 10 | Diagrama de bornes | 19.01.18 / FFT FFT | FFT FFT |
| | 11 | Diagrama de bornes | 19.01.18 / FFT FFT | FFT FFT |
| ==ET =KJLTVL ++21 +I2 | | Zona de seguridad 1 SG Caja de manejo | | |
| | 1 | Construcción caja de manejo vallado de protección | 12.05.17 / FFT FFT | FFT |
| | 2 | Distribución de potencial | 13.07.17 / FFT FFT | FFT |
| | 3 | Teclado - KP 8 PN | 10.05.17 / FFT FFT | FFT |
| | 4 | Teclado - KP 8 PN | 10.05.17 / FFT FFT | FFT |
| | 5 | Teclado - KP 8 PN | 10.05.17 / FFT FFT | FFT |
| | 6 | Teclado - KP 8 PN | 29.05.17 / FFT FFT | FFT |
| | 7 | Interruptor del vallado de protección | 13.07.17 / FFT FFT | FFT |
| | 8 | Parada de emergencia/Interruptor llave | 10.05.17 / FFT FFT | FFT |
| | 9 | Vista general PLC | 10.05.17 / FFT FFT | FFT |
| | 10 | Diagrama de bornes | 19.01.18 / FFT FFT | FFT FFT |
| | 11 | Diagrama de bornes | 19.01.18 / FFT FFT | FFT FFT |

# Índice


| Asignación | Página | Descripción | Fecha / Adaptador | Realizador |
|---|---|---|---|---|
| ==ET =KJLTVL ++21HP | | Panoplia de Fluidos de Zona (HIP) | | |
| | 1 | Portada | 19.01.18 / FFT FFT | FFT FFT |
| ==ET =KJLTVL ++21HP +VI1 | | Panoplia de Fluidos de Zona (HIP) Vario Interface | | |
| | 1 | Esquema de montaje | 30.01.17 / FFT FFT | FFT |
| | 2 | 24V-Alimentación y válvulas | 13.07.17 / FFT FFT | FFT |
| | 3 | Entradas HIP | 13.07.17 / FFT FFT | FFT |
| ==ET =KJLTVL ++211320 | | Estación Útil | | |
| | 1 | Portada | 19.01.18 / FFT FFT | FFT FFT |
| ==ET =KJLTVL ++211320 +VI1 | | Estación Útil Vario Interface | | |
| | 1 | Esquema de montaje | 30.01.17 / FFT FFT | FFT |
| | 2 | 24V-Alimentación y válvulas | 13.07.17 / FFT FFT | FFT |
| | 3 | Isla de válvulas Módulo de entradas 16DI | 13.07.17 / FFT FFT | FFT |
| ==ET =KJLTVL ++211330SB1 | | Cinta de acúmulo | | |
| | 1 | Portada | 19.01.18 / FFT FFT | FFT FFT |
| | 2 | Esquema de conector | 19.01.18 / FFT FFT | FFT FFT |
| | 3 | Esquema de conector | 19.01.18 / FFT FFT | FFT FFT |
| ==ET =KJLTVL ++211330SB1 +K1 | | Cinta de acúmulo Caja de bornes / Caja de módulos | | |
| | 1 | Construcción caja de control AE1060 | 12.05.17 / FFT FFT | FFT FFT |
| | 2 | Vista general Cinta de acúmulo | 21.02.17 / FFT FFT | FFT FFT |
| | 3 | Arrancador, unidad de potencia cinta de acúmulo | 13.07.17 / FFT FFT | FFT FFT |
| | 4 | Distribución de potencial | 13.07.17 / FFT FFT | FFT FFT |
| | 5 | Alimentación de bus instalación | 10.05.17 / FFT FFT | FFT FFT |
| | 6 | Elementos de manejo | 13.07.17 / FFT FFT | FFT FFT |
| | 7 | Elementos de manejo | 13.07.17 / FFT FFT | FFT FFT |
| | 8 | Lubricación | 13.07.17 / FFT FFT | FFT FFT |
| | 9 | Trampilla basculante | 13.07.17 / FFT FFT | FFT FFT |
| | 10 | Vista general PLC | 10.05.17 / FFT FFT | FFT FFT |

# Índice


| Asignación | Página | Descripción | Fecha / Adaptador | Realizador |
|---|---|---|---|---|
| ==ET =KJLTVL ++211330SB1 +K1 | | Cinta de acúmulo Caja de bornes / Caja de módulos | | |
| | 11 | Vista general PLC | 10.05.17 / FFT FFT | FFT FFT |
| | 12 | Vista general PLC | 10.05.17 / FFT FFT | FFT FFT |
| | 13 | Vista general PLC | 10.05.17 / FFT FFT | FFT FFT |
| | 14 | Diagrama de bornes | 19.01.18 / FFT FFT | FFT FFT |
| ==ET =KJLTVL ++211330SB1 +VI1 | | Cinta de acúmulo Vario Interface | | |
| | 1 | Esquema de montaje | 30.01.17 / FFT FFT | FFT FFT |
| | 2 | 24V-Alimentación y válvulas | 03.08.17 / FFT FFT | FFT |
| | 3 | Isla de válvulas Módulo de entradas 16DI | 13.07.17 / FFT FFT | FFT |
| | 4 | Isla de válvulas Módulo de entradas 16DI | 13.07.17 / FFT FFT | FFT |
| ==ET =KJLTVL ++211330SB1 +VI2 | | Cinta de acúmulo Vario Interface | | |
| | 1 | Esquema de montaje | 30.01.17 / FFT FFT | FFT FFT |
| | 2 | 24V-Alimentación y válvulas | 03.08.17 / FFT FFT | FFT |
| | 3 | Isla de válvulas Módulo de entradas 16DI | 13.07.17 / FFT FFT | FFT |
| | 4 | Isla de válvulas Módulo de entradas 16DI | 13.07.17 / FFT FFT | FFT |
| ==ET =KJLTVL ++211350DT1 | | Mesa giratoria | | |
| | 1 | Portada | 19.01.18 / FFT FFT | FFT FFT |
| | 2 | POF-Switch IP65 | 13.07.17 / FFT FFT | FFT |
| | 3 | Esquema de conector | 19.01.18 / FFT FFT | FFT FFT |
| | 4 | Esquema de conector | 19.01.18 / FFT FFT | FFT FFT |
| ==ET =KJLTVL ++211350DT1 +VI1 | | Mesa giratoria Vario Interface | | |
| | 1 | Esquema de montaje | 04.03.17 / FFT FFT | FFT FFT |
| | 2 | 24V-Alimentación y válvulas | 13.07.17 / FFT FFT | FFT FFT |
| ==ET =KJLTVL ++211350DT1 +AE1 | | Mesa giratoria Unidad motriz | | |
| | 1 | MoviPro variador de frecuencia unidad de potencia | 13.07.17 / FFT FFT | FFT |
| | 2 | MoviPro variador de frecuencia encoder | 13.07.17 / FFT FFT | FFT |
| | 3 | MoviPro variador de frecuencia entradas/salidas digitales | 13.07.17 / FFT FFT | FFT |

# Índice


| Asignación | Página | Descripción | Fecha / Adaptador | Realizador |
|---|---|---|---|---|
| ==ET =KJLTVL ++211350DT1 +AE1 | | Mesa giratoria Unidad motriz | | |
| | 4 | MoviPro variador de frecuencia entradas/salidas digitales | 10.05.17 / FFT FFT | FFT |
| | 5 | Esquema de conector | 19.01.18 / FFT FFT | FFT FFT |
| | 6 | Esquema de conector | 19.01.18 / FFT FFT | FFT FFT |
| | 7 | Esquema de conector | 19.01.18 / FFT FFT | FFT FFT |
| | 8 | Esquema de conector | 19.01.18 / FFT FFT | FFT FFT |
| | 9 | Esquema de conector | 19.01.18 / FFT FFT | FFT FFT |
| ==ET =KJLTVL ++211350V01 | | Dispositivo Mesa Giratoria | | |
| | 1 | Portada | 19.01.18 / FFT FFT | FFT FFT |
| ==ET =KJLTVL ++211350V01 +VI1 | | Dispositivo Mesa Giratoria Vario Interface | | |
| | 1 | Esquema de montaje | 30.01.17 / FFT FFT | FFT |
| | 2 | 24V-Alimentación y válvulas | 03.08.17 / FFT FFT | FFT |
| | 3 | Isla de válvulas Módulo de entradas 16DI | 13.07.17 / FFT FFT | FFT |
| | 4 | Isla de válvulas Módulo de entradas 16DI | 13.07.17 / FFT FFT | FFT |
| ==ET =KJLTVL ++211350V01 +VI2 | | Dispositivo Mesa Giratoria Vario Interface | | |
| | 1 | Esquema de montaje | 30.01.17 / FFT FFT | FFT |
| | 2 | 24V-Alimentación y válvulas | 03.08.17 / FFT FFT | FFT |
| | 3 | Isla de válvulas Módulo de entradas 16DI | 13.07.17 / FFT FFT | FFT |
| | 4 | Isla de válvulas Módulo de entradas 16DI | 13.07.17 / FFT FFT | FFT |
| ==ET =KJLTVL ++221300SB1 | | Cinta de acúmulo | | |
| | 1 | Portada | 19.01.18 / FFT FFT | FFT FFT |
| | 2 | Esquema de conector | 19.01.18 / FFT FFT | FFT FFT |
| | 3 | Esquema de conector | 19.01.18 / FFT FFT | FFT FFT |
| ==ET =KJLTVL ++221300SB1 +K1 | | Cinta de acúmulo Caja de bornes / Caja de módulos | | |
| | 1 | Construcción caja de control AE1060 | 12.05.17 / FFT FFT | FFT FFT |
| | 2 | Vista general Cinta de acúmulo | 30.01.17 / FFT FFT | FFT FFT |
| | 3 | Arrancador, unidad de potencia cinta de acúmulo | 13.07.17 / FFT FFT | FFT FFT |

# Índice


| Asignación | Página | Descripción | Fecha / Adaptador | Realizador |
|---|---|---|---|---|
| ==ET =KJLTVL ++221300SB1 +K1 | | Cinta de acúmulo Caja de bornes / Caja de módulos | | |
| | 4 | Distribución de potencial | 13.07.17 / FFT FFT | FFT FFT |
| | 5 | Alimentación de bus instalación | 10.05.17 / FFT FFT | FFT FFT |
| | 6 | Elementos de manejo | 13.07.17 / FFT FFT | FFT FFT |
| | 7 | Lubricación | 13.07.17 / FFT FFT | FFT FFT |
| | 8 | Vista general PLC | 10.05.17 / FFT FFT | FFT FFT |
| | 9 | Vista general PLC | 10.05.17 / FFT FFT | FFT FFT |
| | 10 | Vista general PLC | 10.05.17 / FFT FFT | FFT FFT |
| | 11 | Diagrama de bornes | 19.01.18 / FFT FFT | FFT FFT |
| ==ET =KJLTVL ++221300SB1 +VI1 | | Cinta de acúmulo Vario Interface | | |
| | 1 | Esquema de montaje | 30.01.17 / FFT FFT | FFT |
| | 2 | 24V-Alimentación y válvulas | 03.08.17 / FFT FFT | FFT |
| | 3 | Isla de válvulas Módulo de entradas 16DI | 13.07.17 / FFT FFT | FFT |
| | 4 | Isla de válvulas Módulo de entradas 16DI | 13.07.17 / FFT FFT | FFT |
| ==ET =KJLTVL ++221300SB1 +VI2 | | Cinta de acúmulo Vario Interface | | |
| | 1 | Esquema de montaje | 30.01.17 / FFT FFT | FFT |
| | 2 | 24V-Alimentación y válvulas | 03.08.17 / FFT FFT | FFT |
| | 3 | Isla de válvulas Módulo de entradas 16DI | 13.07.17 / FFT FFT | FFT |
| | 4 | Isla de válvulas Módulo de entradas 16DI | 13.07.17 / FFT FFT | FFT |
| ==ET =KJLTVL ++211310R01 | | Robot SZ1 Fija, G1 | | |
| | 1 | Portada | 19.01.18 / FFT FFT | FFT FFT |
| ==ET =KJLTVL ++211310R01 +RS | | Robot SZ1 Fija, G1 Armario del robot | | |
| | 1 | 440V AC Alimentación, 24V Interfaz, Conexión Bus | 13.07.17 / FFT FFT | FFT |
| | 2 | Esquema de conector | 19.01.18 / FFT FFT | FFT FFT |
| | 3 | Esquema de conector | 19.01.18 / FFT FFT | FFT FFT |
| ==ET =KJLTVL ++211310R01 +RP1 | | Robot SZ1 Fija, G1 Panoplia de Fluidos de Robot (RIP) | | |
| | 1 | Esquema de montaje | 30.01.17 / FFT FFT | FFT |

# Índice


| Asignación | Página | Descripción | Fecha / Adaptador | Realizador |
|---|---|---|---|---|
| ==ET =KJLTVL ++211310R01 +RP1 | | Robot SZ1 Fija, G1 Panoplia de Fluidos de Robot (RIP) | | |
| | 2 | 24V-Alimentación y válvulas | 13.07.17 / FFT FFT | FFT |
| | 3 | Entradas -KA111 | 13.07.17 / FFT FFT | FFT |
| | 4 | Salidas -KA112 | 13.07.17 / FFT FFT | FFT |
| ==ET =KJLTVL ++211310R01 +RA1 | | Robot SZ1 Fija, G1 Robot eje 1 | | |
| | 1 | Esquema de montaje | 30.01.17 / FFT FFT | FFT |
| | 2 | 24V-Alimentación y válvulas | 13.07.17 / FFT FFT | FFT |
| ==ET =KJLTVL ++211310R01 +RA3 | | Robot SZ1 Fija, G1 Robot eje 3 | | |
| | 1 | Esquema de montaje | 02.03.17 / FFT FFT | FFT |
| | 2 | 24V-Alimentación y válvulas | 10.05.17 / FFT FFT | FFT |
| ==ET =KJLTVL ++211310R01 +G1 | | Robot SZ1 Fija, G1 Garra | | |
| | 1 | Esquema de montaje | 07.02.17 / FFT FFT | FFT FFT |
| | 2 | 24V-Alimentación y válvulas | 10.05.17 / FFT FFT | FFT |
| | 3 | Isla de válvulas Módulo de entradas 16DI | 13.07.17 / FFT FFT | FFT FFT |
| | 4 | Isla de válvulas Módulo de entradas 16DI | 13.07.17 / FFT FFT | FFT FFT |
| ==ET =KJLTVL ++211310R01 +KF1 | | Robot SZ1 Fija, G1 Fresadora de puntas 1 | | |
| | 1 | Alimentación de tensión Fresadora de puntas motorizada | 13.07.17 / FFT FFT | FFT |
| | 2 | Alimentación de tensión Fresadora de puntas motorizada | 10.05.17 / FFT FFT | FFT |
| | 3 | Alimentación de tensión Fresadora de puntas motorizada | 13.07.17 / FFT FFT | FFT |
| | 4 | Diagrama de bornes | 19.01.18 / FFT FFT | FFT FFT |
| | 5 | Diagrama de bornes | 19.01.18 / FFT FFT | FFT FFT |
| | 6 | Esquema de conector | 19.01.18 / FFT FFT | FFT FFT |
| | 7 | Esquema de conector | 19.01.18 / FFT FFT | FFT FFT |
| | 8 | Esquema de conector | 19.01.18 / FFT FFT | FFT FFT |
| | 9 | Esquema de conector | 19.01.18 / FFT FFT | FFT FFT |
| | 10 | Esquema de conector | 19.01.18 / FFT FFT | FFT FFT |
| | 11 | Esquema de conector | 19.01.18 / FFT FFT | FFT FFT |

# Índice


| Asignación | Página | Descripción | Fecha / Adaptador | Realizador |
|---|---|---|---|---|
| ==ET =KJLTVL ++211310R01 +SK1 | | Robot SZ1 Fija, G1 Control de soldadura | | |
| | 1 | Bosch Rexroth PSI 63C0.757-106 L1 (440V) | 13.07.17 / FFT FFT | FFT |
| | 2 | Esquema de conector | 19.01.18 / FFT FFT | FFT FFT |
| | 3 | Esquema de conector | 19.01.18 / FFT FFT | FFT FFT |
| | 4 | Esquema de conector | 19.01.18 / FFT FFT | FFT FFT |
| | 5 | Esquema de conector | 19.01.18 / FFT FFT | FFT FFT |
| ==ET =KJLTVL ++211310R01 +SZ1 | | Robot SZ1 Fija, G1 Pinza de soldadura | | |
| | 1 | SMC Servo-Box | 13.07.17 / FFT FFT | FFT |
| | 2 | Transformador de soldadura | 13.07.17 / FFT FFT | FFT |
| | 3 | Esquema de conector | 19.01.18 / FFT FFT | FFT FFT |
| ==ET =KJLTVL ++211340R01 | | Robot SZ1 Fija, G1 | | |
| | 1 | Portada | 19.01.18 / FFT FFT | FFT FFT |
| ==ET =KJLTVL ++211340R01 +RS | | Robot SZ1 Fija, G1 Armario del robot | | |
| | 1 | 440V AC Alimentación, 24V Interfaz, Conexión Bus | 13.07.17 / FFT FFT | FFT |
| | 2 | Esquema de conector | 19.01.18 / FFT FFT | FFT FFT |
| | 3 | Esquema de conector | 19.01.18 / FFT FFT | FFT FFT |
| ==ET =KJLTVL ++211340R01 +RP1 | | Robot SZ1 Fija, G1 Panoplia de Fluidos de Robot (RIP) | | |
| | 1 | Esquema de montaje | 30.01.17 / FFT FFT | FFT |
| | 2 | 24V-Alimentación y válvulas | 13.07.17 / FFT FFT | FFT |
| | 3 | Entradas -KA111 | 13.07.17 / FFT FFT | FFT |
| | 4 | Salidas -KA112 | 13.07.17 / FFT FFT | FFT |
| ==ET =KJLTVL ++211340R01 +RA1 | | Robot SZ1 Fija, G1 Robot eje 1 | | |
| | 1 | Esquema de montaje | 30.01.17 / FFT FFT | FFT |
| | 2 | 24V-Alimentación y válvulas | 13.07.17 / FFT FFT | FFT |
| ==ET =KJLTVL ++211340R01 +RA3 | | Robot SZ1 Fija, G1 Robot eje 3 | | |
| | 1 | Esquema de montaje | 02.03.17 / FFT FFT | FFT |
| | 2 | 24V-Alimentación y válvulas | 10.05.17 / FFT FFT | FFT |

# Índice


| Asignación | Página | Descripción | Fecha / Adaptador | Realizador |
|---|---|---|---|---|
| ==ET =KJLTVL ++211340R01 +G1 | | Robot SZ1 Fija, G1 Garra | | |
| | 1 | Esquema de montaje | 07.02.17 / FFT FFT | FFT FFT |
| | 2 | 24V-Alimentación y válvulas | 10.05.17 / FFT FFT | FFT |
| | 3 | Isla de válvulas Módulo de entradas 16DI | 13.07.17 / FFT FFT | FFT FFT |
| | 4 | Isla de válvulas Módulo de entradas 16DI | 13.07.17 / FFT FFT | FFT FFT |
| ==ET =KJLTVL ++211340R01 +KF1 | | Robot SZ1 Fija, G1 Fresadora de puntas 1 | | |
| | 1 | Alimentación de tensión Fresadora de puntas motorizada | 13.07.17 / FFT FFT | FFT |
| | 2 | Alimentación de tensión Fresadora de puntas motorizada | 10.05.17 / FFT FFT | FFT |
| | 3 | Alimentación de tensión Fresadora de puntas motorizada | 13.07.17 / FFT FFT | FFT |
| | 4 | Diagrama de bornes | 19.01.18 / FFT FFT | FFT FFT |
| | 5 | Diagrama de bornes | 19.01.18 / FFT FFT | FFT FFT |
| | 6 | Esquema de conector | 19.01.18 / FFT FFT | FFT FFT |
| | 7 | Esquema de conector | 19.01.18 / FFT FFT | FFT FFT |
| | 8 | Esquema de conector | 19.01.18 / FFT FFT | FFT FFT |
| | 9 | Esquema de conector | 19.01.18 / FFT FFT | FFT FFT |
| | 10 | Esquema de conector | 19.01.18 / FFT FFT | FFT FFT |
| | 11 | Esquema de conector | 19.01.18 / FFT FFT | FFT FFT |
| ==ET =KJLTVL ++211340R01 +SK1 | | Robot SZ1 Fija, G1 Control de soldadura | | |
| | 1 | Bosch Rexroth PSI 63C0.757-106 L1 (440V) | 13.07.17 / FFT FFT | FFT |
| | 2 | Esquema de conector | 19.01.18 / FFT FFT | FFT FFT |
| | 3 | Esquema de conector | 19.01.18 / FFT FFT | FFT FFT |
| | 4 | Esquema de conector | 19.01.18 / FFT FFT | FFT FFT |
| | 5 | Esquema de conector | 19.01.18 / FFT FFT | FFT FFT |
| ==ET =KJLTVL ++211340R01 +SZ1 | | Robot SZ1 Fija, G1 Pinza de soldadura | | |
| | 1 | SMC Servo-Box | 13.07.17 / FFT FFT | FFT |
| | 2 | Transformador de soldadura | 13.07.17 / FFT FFT | FFT |
| | 3 | Esquema de conector | 19.01.18 / FFT FFT | FFT FFT |

# Índice


| Asignación | Página | Descripción | Fecha / Adaptador | Realizador |
|---|---|---|---|---|
| ==ET =KJLTVL ++211350R01 | | Robot SZ1 | | |
| | 1 | Portada | 19.01.18 / FFT FFT | FFT FFT |
| ==ET =KJLTVL ++211350R01 +RS | | Robot SZ1 Armario del robot | | |
| | 1 | 440V AC Alimentación, 24V Interfaz, Conexión Bus | 13.07.17 / FFT FFT | FFT |
| | 2 | Esquema de conector | 19.01.18 / FFT FFT | FFT FFT |
| | 3 | Esquema de conector | 19.01.18 / FFT FFT | FFT FFT |
| ==ET =KJLTVL ++211350R01 +RP1 | | Robot SZ1 Panoplia de Fluidos de Robot (RIP) | | |
| | 1 | Esquema de montaje | 30.01.17 / FFT FFT | FFT |
| | 2 | 24V-Alimentación y válvulas | 13.07.17 / FFT FFT | FFT |
| | 3 | Entradas -KA111 | 13.07.17 / FFT FFT | FFT |
| | 4 | Salidas -KA112 | 13.07.17 / FFT FFT | FFT |
| ==ET =KJLTVL ++211350R01 +RA1 | | Robot SZ1 Robot eje 1 | | |
| | 1 | Esquema de montaje | 30.01.17 / FFT FFT | FFT |
| | 2 | 24V-Alimentación y válvulas | 13.07.17 / FFT FFT | FFT |
| | 3 | Esquema de conector | 19.01.18 / FFT FFT | FFT FFT |
| ==ET =KJLTVL ++211350R01 +RA3 | | Robot SZ1 Robot eje 3 | | |
| | 1 | Esquema de montaje | 02.03.17 / FFT FFT | FFT |
| | 2 | 24V-Alimentación y válvulas | 10.05.17 / FFT FFT | FFT |
| | 3 | Esquema de conector | 19.01.18 / FFT FFT | FFT FFT |
| ==ET =KJLTVL ++211350R01 +KF1 | | Robot SZ1 Fresadora de puntas 1 | | |
| | 1 | Alimentación de tensión Fresadora de puntas motorizada | 13.07.17 / FFT FFT | FFT |
| | 2 | Diagrama de bornes | 19.01.18 / FFT FFT | FFT FFT |
| | 3 | Esquema de conector | 19.01.18 / FFT FFT | FFT FFT |
| | 4 | Esquema de conector | 19.01.18 / FFT FFT | FFT FFT |
| ==ET =KJLTVL ++211350R01 +SK1 | | Robot SZ1 Control de soldadura | | |
| | 1 | Bosch Rexroth PSI 63C0.757-106 L1 (440V) | 13.07.17 / FFT FFT | FFT |
| | 2 | Esquema de conector | 19.01.18 / FFT FFT | FFT FFT |

# Índice


| Asignación | Página | Descripción | Fecha / Adaptador | Realizador |
|---|---|---|---|---|
| ==ET =KJLTVL ++211350R01 +SK1 | | Robot SZ1 Control de soldadura | | |
| | 3 | Esquema de conector | 19.01.18 / FFT FFT | FFT FFT |
| | 4 | Esquema de conector | 19.01.18 / FFT FFT | FFT FFT |
| | 5 | Esquema de conector | 19.01.18 / FFT FFT | FFT FFT |
| ==ET =KJLTVL ++211350R01 +SZ1 | | Robot SZ1 Pinza de soldadura | | |
| | 1 | SMC Servo-Box | 13.07.17 / FFT FFT | FFT |
| | 2 | Transformador de soldadura | 13.07.17 / FFT FFT | FFT |
| | 3 | Esquema de conector | 19.01.18 / FFT FFT | FFT FFT |
| ==ET =KJLTVL ++KONINF | | Información de diseño técnico | | |
| | 1 | Portada | 19.01.18 / FFT FFT | FFT FFT |
| ==ET =KJLTVL ++KONINF +ALLG | | Información de diseño técnico general | | |
| | 1 | Especificaciones de diseño técnico generales extendido del área | 30.01.17 / FFT FFT | FFT |
| | 2 | Especificaciones de diseño técnico generales específicas del área | 30.01.17 / FFT FFT | FFT |
| | 3 | Especificaciones de diseño técnico Colores de hilo de potenciales | 30.01.17 / FFT FFT | FFT |
| | 4 | Especificaciones de diseño técnico vista general de la instalación, armario eléctrico | 30.01.17 / FFT FFT | FFT |
| | 5 | Identificativo de instalación Chapistería | 29.05.17 / FFT FFT | FFT |
| | 6 | Identificativo de instalación Chapistería | 30.01.17 / FFT FFT | FFT |
| | 7 | Identificativo de instalación Chapistería | 30.01.17 / FFT FFT | FFT |
| | 8 | Identificativo de instalación Técnica de Transporte | 30.01.17 / FFT FFT | FFT |
| | 9 | Identificativo de instalación Montaje | 30.01.17 / FFT FFT | FFT |
| | 10 | Identificativo de lugar (lugar de instalación) Chapistería y Montaje | 30.01.17 / FFT FFT | FFT |
| | 11 | Identificativo de lugar (lugar de instalación) Chapistería y Montaje | 30.01.17 / FFT FFT | FFT |
| | 12 | Identificativo de lugar (lugar de montaje) Chapistería y Montaje | 30.01.17 / FFT FFT | FFT |
| | 13 | Identificativo de lugar (lugar de instalación/montaje) Técnica de Transporte | 07.02.17 / FFT FFT | FFT |
| | 14 | Categoría de BMK Letras identificativas | 30.01.17 / FFT FFT | FFT |
| | 15 | Subcategoría BMK Letras identificativas | 30.01.17 / FFT FFT | FFT |
| | 16 | Subcategoría BMK Letras identificativas Básico | 10.05.17 / FFT FFT | FFT |

# Índice


| Asignación | Página | Descripción | Fecha / Adaptador | Realizador |
|---|---|---|---|---|
| ==ET =KJLTVL ++KONINF +ALLG | | Información de diseño técnico general | | |
| | 17 | Subcategoría BMK Letra identificativa números ordinales Protecciones | 30.01.17 / FFT FFT | FFT |
| | 18 | Subcategoría BMK Letra identificativa números ordinales Comandos | 30.01.17 / FFT FFT | FFT |
| | 19 | Subcategoría BMK Letra identificativa números ordinales Comandos | 30.01.17 / FFT FFT | FFT |
| | 20 | Subcategoría BMK Letra identificativa números ordinales Elementos de manejo | 30.01.17 / FFT FFT | FFT |
| | 21 | Subcategoría BMK Letra identificativa números ordinales Elementos de visualización | 30.01.17 / FFT FFT | FFT |
| | 22 | BMK subclase, signo de identificación números ordinales nombre de regleta de bornes | 10.06.17 / FFT FFT | FFT |
| | 23 | Profinet Nombre de dispositivo | 30.01.17 / FFT FFT | FFT |
| | 24 | Consumo de corriente de los aparatos | 30.01.17 / FFT FFT | FFT |
| | 25 | Consumo de corriente de los aparatos | 30.01.17 / FFT FFT | FFT |
| | 26 | Indicación placas identificadoras de Chapistería y Montaje | 30.01.17 / FFT FFT | FFT |
| | 27 | Indicación placas identificadoras de la Técnica de Transporte | 30.01.17 / FFT FFT | FFT |
| | 28 | Esquema de montaje isla de válvulas SMC | 30.01.17 / FFT FFT | FFT |
| | 29 | Plano de construcción Isla de valvulas-Festo | 30.01.17 / FFT FFT | FFT |
| | 30 | Plano de construcción Isla de valvulas-Festo | 30.01.17 / FFT FFT | FFT |
| ==ET =KJLTVL ++MATINF +SSTCKL | | Información de material Lista de suma de artículos de piezas | | |
| | 1 | Lista de suma de artículos de piezas | 19.01.18 / FFT FFT | FFT FFT |
| | 2 | Lista de suma de artículos de piezas | 19.01.18 / FFT FFT | FFT FFT |
| | 3 | Lista de suma de artículos de piezas | 19.01.18 / FFT FFT | FFT FFT |
| | 4 | Lista de suma de artículos de piezas | 19.01.18 / FFT FFT | FFT FFT |
| | 5 | Lista de suma de artículos de piezas | 19.01.18 / FFT FFT | FFT FFT |
| | 6 | Lista de suma de artículos de piezas | 19.01.18 / FFT FFT | FFT FFT |
| | 7 | Lista de suma de artículos de piezas | 19.01.18 / FFT FFT | FFT FFT |
| | 8 | Lista de suma de artículos de piezas | 19.01.18 / FFT FFT | FFT FFT |
| | 9 | Lista de suma de artículos de piezas | 19.01.18 / FFT FFT | FFT FFT |
| | 10 | Lista de suma de artículos de piezas | 19.01.18 / FFT FFT | FFT FFT |
| | 11 | Lista de suma de artículos de piezas | 19.01.18 / FFT FFT | FFT FFT |

# Índice


| Asignación | Página | Descripción | Fecha / Adaptador | Realizador |
|---|---|---|---|---|
| ==ET =KJLTVL ++MATINF +SSTCKL | | Información de material Lista de suma de artículos de piezas | | |
| | 12 | Lista de suma de artículos de piezas | 19.01.18 / FFT FFT | FFT FFT |
| | 13 | Lista de suma de artículos de piezas | 19.01.18 / FFT FFT | FFT FFT |
| | 14 | Lista de suma de artículos de piezas | 19.01.18 / FFT FFT | FFT FFT |
| | 15 | Lista de suma de artículos de piezas | 19.01.18 / FFT FFT | FFT FFT |
| | 16 | Lista de suma de artículos de piezas | 19.01.18 / FFT FFT | FFT FFT |
| | 17 | Lista de suma de artículos de piezas | 19.01.18 / FFT FFT | FFT FFT |
| ==ET =KJLTVL ++MATINF +ASTCKL | | Información de material Lista de artículos de piezas | | |
| | 1 | Lista de artículos de piezas | 19.01.18 / FFT FFT | FFT FFT |
| | 2 | Lista de artículos de piezas | 19.01.18 / FFT FFT | FFT FFT |
| | 3 | Lista de artículos de piezas | 19.01.18 / FFT FFT | FFT FFT |
| | 4 | Lista de artículos de piezas | 19.01.18 / FFT FFT | FFT FFT |
| | 5 | Lista de artículos de piezas | 19.01.18 / FFT FFT | FFT FFT |
| | 6 | Lista de artículos de piezas | 22.01.18 / FFT FFT | FFT FFT |
| | 7 | Lista de artículos de piezas | 19.01.18 / FFT FFT | FFT FFT |
| | 8 | Lista de artículos de piezas | 19.01.18 / FFT FFT | FFT FFT |
| | 9 | Lista de artículos de piezas | 19.01.18 / FFT FFT | FFT FFT |
| | 10 | Lista de artículos de piezas | 19.01.18 / FFT FFT | FFT FFT |
| | 11 | Lista de artículos de piezas | 19.01.18 / FFT FFT | FFT FFT |
| | 12 | Lista de artículos de piezas | 19.01.18 / FFT FFT | FFT FFT |
| | 13 | Lista de artículos de piezas | 19.01.18 / FFT FFT | FFT FFT |
| | 14 | Lista de artículos de piezas | 19.01.18 / FFT FFT | FFT FFT |
| | 15 | Lista de artículos de piezas | 19.01.18 / FFT FFT | FFT FFT |
| | 16 | Lista de artículos de piezas | 19.01.18 / FFT FFT | FFT FFT |
| | 17 | Lista de artículos de piezas | 19.01.18 / FFT FFT | FFT FFT |
| | 18 | Lista de artículos de piezas | 19.01.18 / FFT FFT | FFT FFT |
| | 19 | Lista de artículos de piezas | 19.01.18 / FFT FFT | FFT FFT |

# Índice


| Asignación | Página | Descripción | Fecha / Adaptador | Realizador |
|---|---|---|---|---|
| ==ET =KJLTVL ++MATINF +ASTCKL | | Información de material Lista de artículos de piezas | | |
| | 20 | Lista de artículos de piezas | 19.01.18 / FFT FFT | FFT FFT |
| | 21 | Lista de artículos de piezas | 19.01.18 / FFT FFT | FFT FFT |
| | 22 | Lista de artículos de piezas | 19.01.18 / FFT FFT | FFT FFT |
| | 23 | Lista de artículos de piezas | 19.01.18 / FFT FFT | FFT FFT |
| | 24 | Lista de artículos de piezas | 19.01.18 / FFT FFT | FFT FFT |
| | 25 | Lista de artículos de piezas | 19.01.18 / FFT FFT | FFT FFT |
| | 26 | Lista de artículos de piezas | 19.01.18 / FFT FFT | FFT FFT |
| | 27 | Lista de artículos de piezas | 19.01.18 / FFT FFT | FFT FFT |
| | 28 | Lista de artículos de piezas | 19.01.18 / FFT FFT | FFT FFT |
| | 29 | Lista de artículos de piezas | 19.01.18 / FFT FFT | FFT FFT |
| | 30 | Lista de artículos de piezas | 19.01.18 / FFT FFT | FFT FFT |
| | 31 | Lista de artículos de piezas | 19.01.18 / FFT FFT | FFT FFT |
| | 32 | Lista de artículos de piezas | 19.01.18 / FFT FFT | FFT FFT |
| | 33 | Lista de artículos de piezas | 19.01.18 / FFT FFT | FFT FFT |
| | 34 | Lista de artículos de piezas | 19.01.18 / FFT FFT | FFT FFT |
| | 35 | Lista de artículos de piezas | 19.01.18 / FFT FFT | FFT FFT |
| | 36 | Lista de artículos de piezas | 19.01.18 / FFT FFT | FFT FFT |
| | 37 | Lista de artículos de piezas | 19.01.18 / FFT FFT | FFT FFT |
| | 38 | Lista de artículos de piezas | 19.01.18 / FFT FFT | FFT FFT |
| | 39 | Lista de artículos de piezas | 19.01.18 / FFT FFT | FFT FFT |
| | 40 | Lista de artículos de piezas | 19.01.18 / FFT FFT | FFT FFT |
| | 41 | Lista de artículos de piezas | 19.01.18 / FFT FFT | FFT FFT |
| | 42 | Lista de artículos de piezas | 19.01.18 / FFT FFT | FFT FFT |
| | 43 | Lista de artículos de piezas | 19.01.18 / FFT FFT | FFT FFT |
| | 44 | Lista de artículos de piezas | 19.01.18 / FFT FFT | FFT FFT |
| | 45 | Lista de artículos de piezas | 19.01.18 / FFT FFT | FFT FFT |

# Índice


| Asignación | Página | Descripción | Fecha / Adaptador | Realizador |
|---|---|---|---|---|
| ==ET =KJLTVL ++MATINF +ASTCKL | | Información de material Lista de artículos de piezas | | |
| | 46 | Lista de artículos de piezas | 19.01.18 / FFT FFT | FFT FFT |
| | 47 | Lista de artículos de piezas | 19.01.18 / FFT FFT | FFT FFT |
| | 48 | Lista de artículos de piezas | 19.01.18 / FFT FFT | FFT FFT |
| | 49 | Lista de artículos de piezas | 19.01.18 / FFT FFT | FFT FFT |
| ==ET =KJLTVL ++KABINF +KABUEB | | Vista general cables Vista general cables | | |
| | 1 | Vista general cables | 19.01.18 / FFT FFT | FFT FFT |
| | 2 | Vista general cables | 19.01.18 / FFT FFT | FFT FFT |
| | 3 | Vista general cables | 19.01.18 / FFT FFT | FFT FFT |
| | 4 | Vista general cables | 19.01.18 / FFT FFT | FFT FFT |
| | 5 | Vista general cables | 19.01.18 / FFT FFT | FFT FFT |
| | 6 | Vista general cables | 19.01.18 / FFT FFT | FFT FFT |
| | 7 | Vista general cables | 19.01.18 / FFT FFT | FFT FFT |
| | 8 | Vista general cables | 19.01.18 / FFT FFT | FFT FFT |
| | 9 | Vista general cables | 19.01.18 / FFT FFT | FFT FFT |
| | 10 | Vista general cables | 19.01.18 / FFT FFT | FFT FFT |
| | 11 | Vista general cables | 19.01.18 / FFT FFT | FFT FFT |
| | 12 | Vista general cables | 19.01.18 / FFT FFT | FFT FFT |
| | 13 | Vista general cables | 19.01.18 / FFT FFT | FFT FFT |
| | 14 | Vista general cables | 19.01.18 / FFT FFT | FFT FFT |
| | 15 | Vista general cables | 19.01.18 / FFT FFT | FFT FFT |

Cliente: (Propietario de la instalación)

# Volkswagen de México

Nombre de Proyecto / No. de dibujo: 66-E02-01EKJLTVL2

Instalación: =KJLTVL

Lugar de instalación: ++ANLINF

Descripción lugar de instalación: **Informaciones de la instalación**

Informaciones de la instalación:

| | | |
|---|---|---|
| Año de fabricación: | 2016 | |
| Sistema de PLC: | Siemens CPU319-F | |
| Sistema de Bus: | Profinet | |
| | Red general: | Red soldadura (si se dispone): |
| Tensión: | 440V | 440V |
| Intensidad nominal: | 36.5A | 82.7A |
| Potencia | 27.9kVA | 63kVA |
| Punto de aliment: | UKVG-06 SAL.65 | SVG-06A SAL.7 |
| Fusible previo: | 100A | 100A |

Informaciones EPLAN:

| | |
|---|---|
| Cantidad total de hojas: | 447 |
| Última modificación: | 20.04.23 |
| Último adaptador: | CARLO |
| Última versión de EPLAN usada: | 2.7.3 |
| Última versión Build de EPLAN usada: | 11418 |
| Tipo de proyecto: | Projeto do esquema |

Encadenado con controles de terceros:

| | |
|---|---|
| Instalación(es): | Larguero delantero Izquierdo |
| Número(s) de dibujo(s): | 66-E00-01EKJLTVL1, 66-E00-01EKJLTVL3 |
| No. inv./No. equipo: | 66-96D-313785 |

# Vista general identificativo Instalación/Lugar

| Instalación | Descripción |
|---|---|
| =KJLTVL | Larguero delantero Izquierdo |
| =KJLVNS1 | Armario de red |
| =SVG_06A | Distribuidor de fuerza de Soldadura |
| =UKVG_06 | Armario de dist. de corriente |

| Lugar de instalación | Descripción |
|---|---|
| ++EPLINF | Información E-Plan |
| ++ANLINF | Informaciones de la instalación |
| ++2KV | Armario de dist. de soldadura |
| ++2SV | Armario de dist. de corriente |
| ++1BS | Armario de medio de producción |
| ++2BS | Armario de medio de producción |
| ++3BS | Armario de medio de producción |
| ++2I1 | Pupitre de manejo PC677 |
| ++2I2 | Pupitre de manejo MP377 |
| ++2I3 | Pupitre de manejo MP277 |
| ++2I4 | Pupitre de manejo MP277 |
| ++21 | Zona de seguridad 1 |
| ++21HP | Panoplia de Fluidos de Zona (HIP) |
| ++211320 | Estación Útil |
| ++211330SB1 | Cinta de acúmulo |
| ++211350DT1 | Mesa giratoria |
| ++211350V01 | Dispositivo Mesa Giratoria |
| ++211350 | Estación Útil |
| ++221300 | Estación Útil |
| ++221300SB1 | Cinta de acúmulo |
| ++211310R01 | Robot SZ1 Fija, G1 |
| ++211340R01 | Robot SZ1 Fija, G1 |
| ++211350R01 | Robot SZ1 |
| ++NS | Armario de red |
| ++KONINF | Información de diseño técnico |
| ++MATINF | Información de material |
| ++KABINF | Vista general cables |

| Lugar de montaje | Descripción |
|---|---|
| +ANLUEB | Vista general de instalaciones |
| +AENINF | Informaciones de modificaciones |
| +ROBVER | Enclavamiento robot |
| +PNTOPO | PN-Topología |
| +S7ADUE | S7-Espacio direcciones |
| +ALLG | general |
| +21 | Zona de seguridad 1 |
| +22 | Zona de seguridad 2 |
| +RS | Armario del robot |
| +K1 | Caja de bornes / Caja de módulos |
| +RP1 | Panoplia de Fluidos de Robot (RIP) |
| +I1 | SG Caja de manejo |
| +I2 | SG Caja de manejo |
| +RA1 | Robot eje 1 |
| +RA3 | Robot eje 3 |
| +G1 | Garra |
| +KF1 | Fresadora de puntas 1 |
| +VI1 | Vario Interface |
| +VI2 | Vario Interface |
| +SK1 | Control de soldadura |
| +SZ1 | Pinza de soldadura |
| +AE1 | Unidad motriz |
| +KABUEB | Vista general cables |
| +SSTCKL | Lista de suma de artículos de piezas |
| +ASTCKL | Lista de artículos de piezas |
| +INHVZ | Índice general |

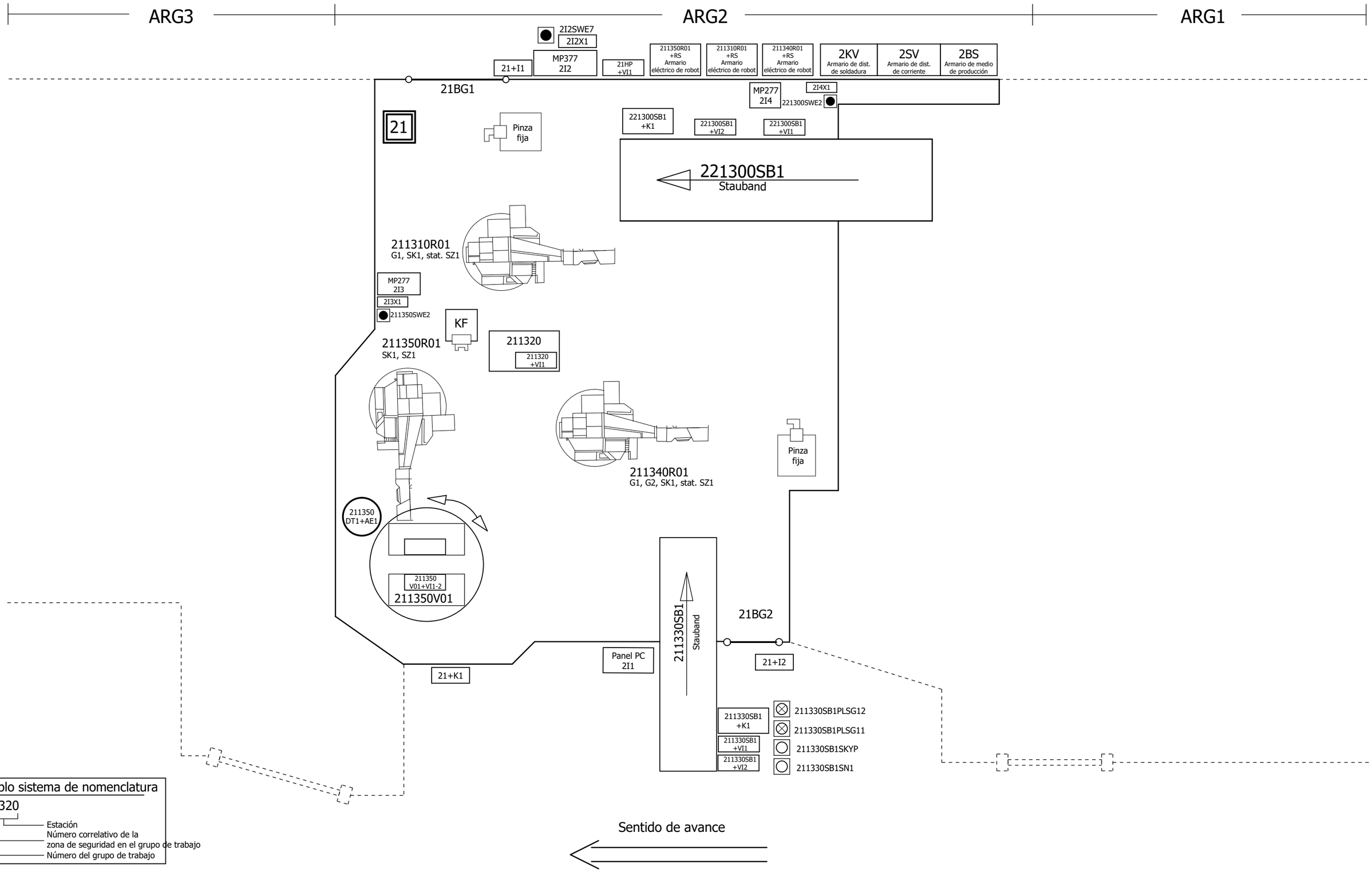


Ejemplo sistema de nomenclatura

2 1 1320

- Estación
- Número correlativo de la zona de seguridad en el grupo de trabajo
- Número del grupo de trabajo

◄ +/2 | +ROBVER/1 ►

| | | | | | |
|---|---|---|---|---|---|
| Larguero delantero izquierdo ARG2, 211310-221300<br>Emplaza Planta: 66 Nave: 102 Campo: F04 | Vista general completa de instalaciones | No. inv./No. equipo: 66-96D-313785<br>Nombre de Proyecto / No. de dibujo:<br>66-E02-01EKJLTVL2 | FFT MÉXICO S.A. DE C.V.<br>Dibuj.: PMP-A/B fecha: 12.03.14<br>Modif.: FFT FFT fecha: 18.01.18<br>Fecha de impresión: 26.05.23 | Larguero delantero Izquierdo<br>Informaciones de la instalación<br>Vista general de instalaciones | = KJLTVL<br>++ ANLINF<br>+ ANLUEB | == ET<br>Página:<br>1 |

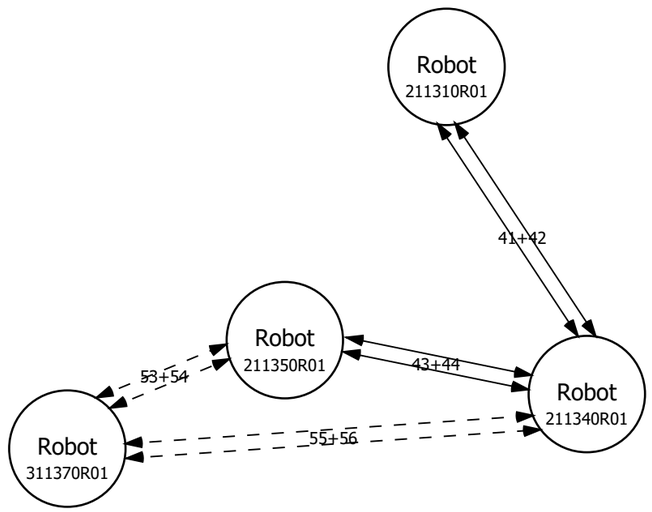


Bloqueos Robot-Robot

| Bloq.. | Salida | Entrada | Consulta |
|---|---|---|---|
| 1 | 41 | 41 | 81 |
| 2 | 42 | 42 | 82 |
| 3 | 43 | 43 | 83 |
| 4 | 44 | 44 | 84 |
| 5 | 45 | 45 | 85 |
| 6 | 46 | 46 | 86 |
| 7 | 47 | 47 | 87 |
| 8 | 48 | 48 | 88 |
| 9 | 49 | 49 | 89 |
| 10 | 50 | 50 | 90 |
| 11 | 51 | 51 | 91 |
| 12 | 52 | 52 | 92 |
| 13 | 53 | 53 | 93 |
| 14 | 54 | 54 | 94 |
| 15 | 55 | 55 | 95 |
| 16 | 56 | 56 | 96 |



Larguero delantero izquierdo ARG2, 211310-221300
Emplaza Planta: 66 Nave: 102 Campo: F04

Bloqueo Robot

No. inv./No. equipo: 66-96D-313785
Nombre de Proyecto / No. de dibujo:
66-E02-01EKJLTVL2

FFT MÉXICO S.A. DE C.V.
Dibuj.: PMP-A/B fecha: 12.03.14
Modif.: FFT FFT fecha: 30.01.17
Fecha de impresión: 26.05.23

Larguero delantero Izquierdo = KJLTVL == ET
Informaciones de la instalación ++ ANLINF
Enclavamiento robot + ROBVER
Página: 1

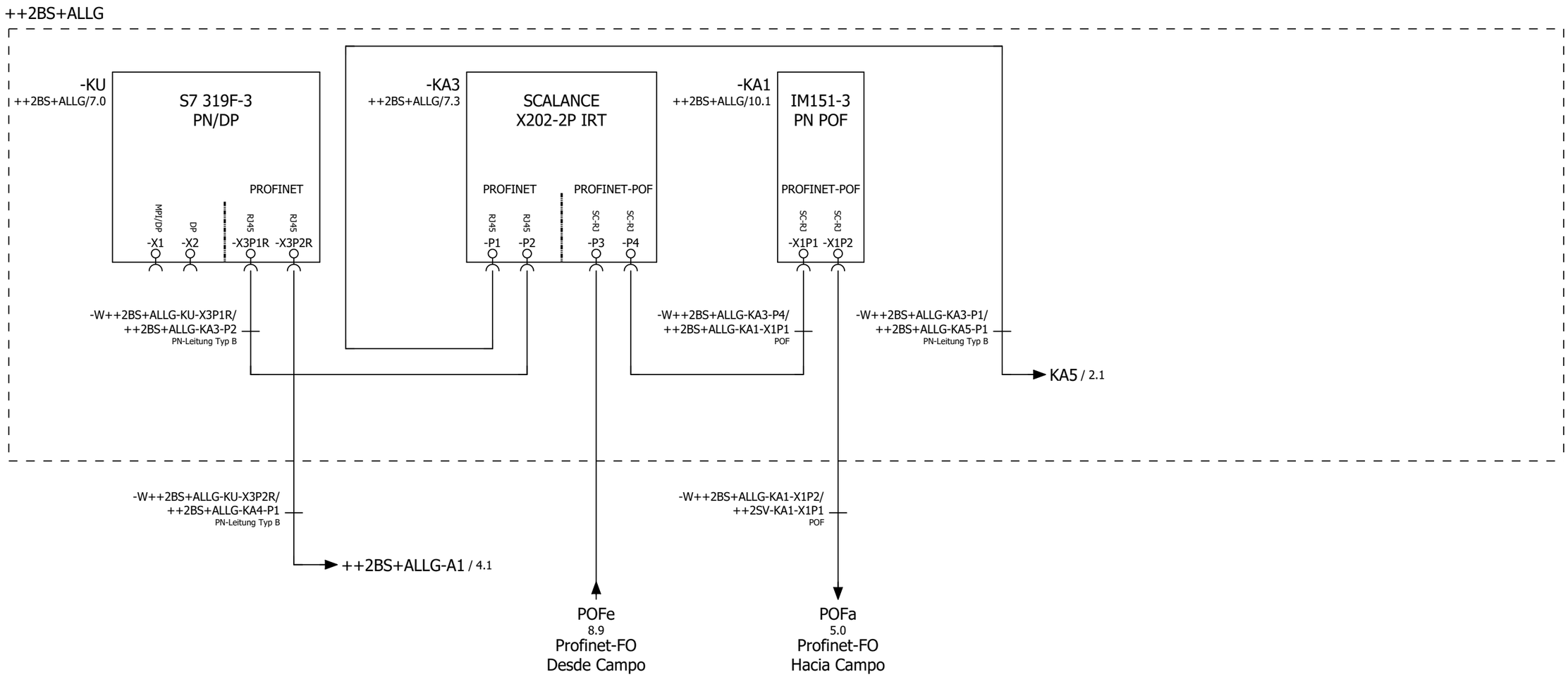


| | | | |
|---|---|---|---|
| Dispositivo: | CPU | Profinet Switch | Modulo Interfaz |
| Profinet re de dispositivo: | KJLTVL2-----BS-ALLGKUX | KJLTVL2-----BS-ALLGKA3 | KJLTVL2-----BS-ALLGKA1 |

◄ +ROBVER/1 | 0 | 1 | 2 | 3 | 4 | 5 | 6 | 7 | 8 | 9 | 2 ►

Larguero delantero izquierdo ARG2, 211310-221300
Emplaza Planta: 66 Nave: 102 Campo: F04

Vista general Bus interna

No. inv./No. equipo: 66-96D-313785
Nombre de Proyecto / No. de dibujo:
66-E02-01EKJLTVL2

FFT MÉXICO S.A. DE C.V.
Dibuj.: PMP-A/B fecha: 12.03.14
Modif.: CARLO fecha: 30.01.23
Fecha de impresión: 26.05.23

| | | |
|---|---|---|
| Larguero delantero Izquierdo | = KJLTVL | == ET |
| Informaciones de la instalación | ++ ANLINF | Página: 1 |
| PN-Topología | + PNTOPO | |

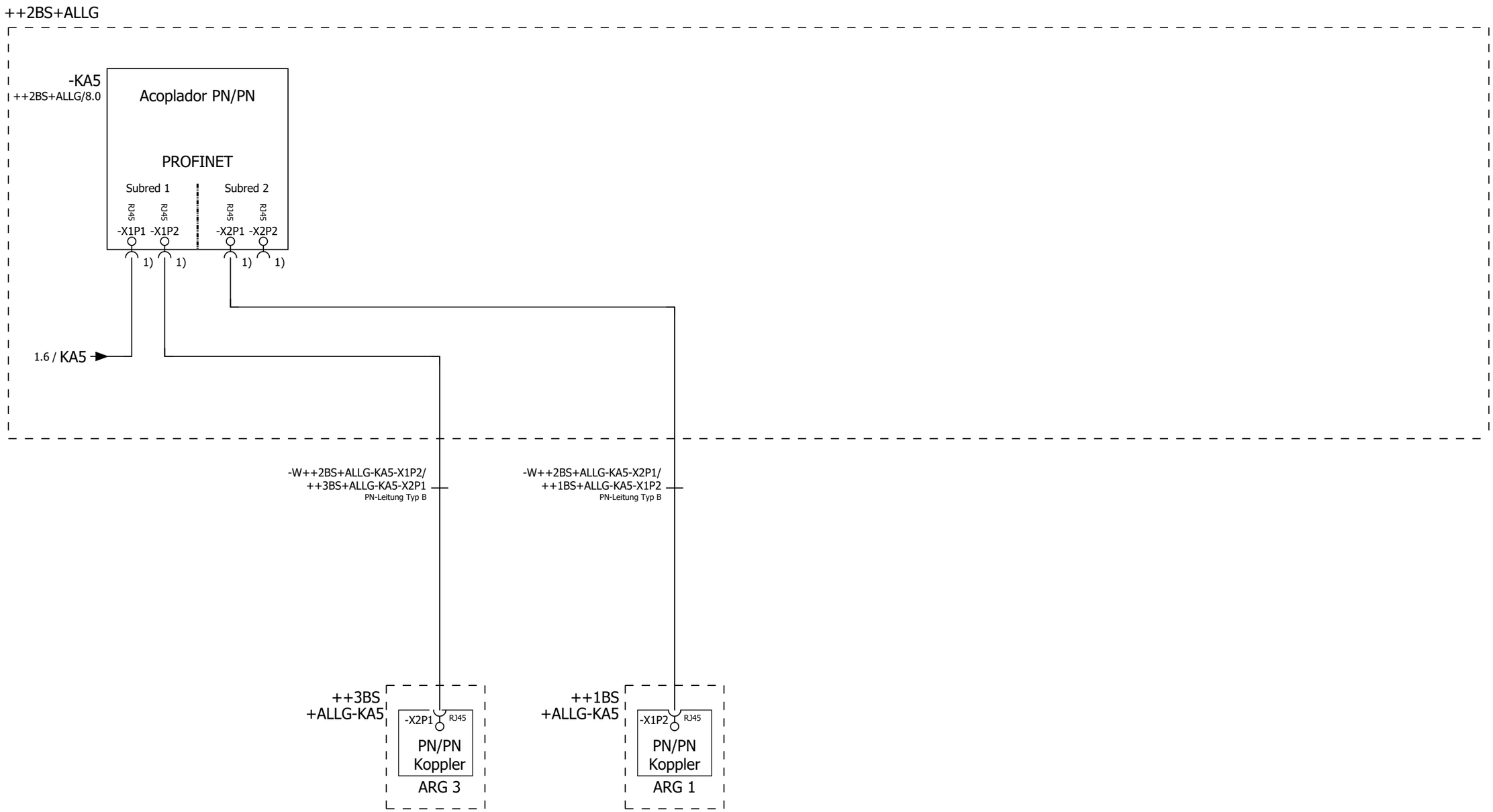


| | | | |
|---|---|---|---|
| Dispositivo: | Profinet Acoplador | Profinet Acoplador | Profinet Acoplador |
| Profinet | KJLTVL2-----BS-ALLGK51 | | |
| re de dispositivo: | KJLTVL2-----BS-ALLGK52 | KJLTVL3-----BS-ALLGK52 | KJLTVL1-----BS-ALLGK51 |

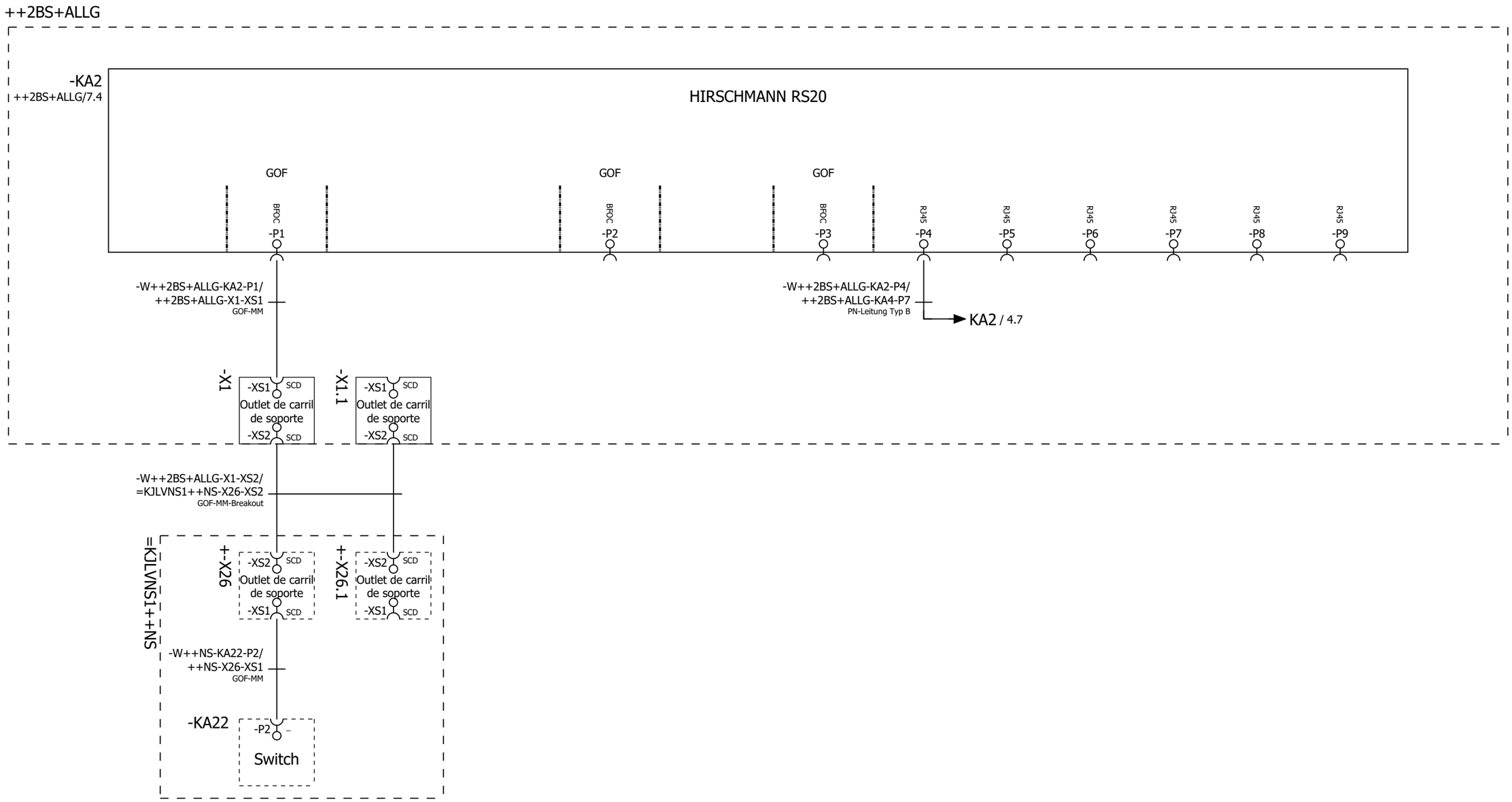


Dispositivo: Switch Armario de red

Profinet KJLTVL2-----BS-ALLGKA2

re de dispositivo: KJLVNS1-----NS-----K22

| | | | | | | | | | | | | |
|---|---|---|---|---|---|---|---|---|---|---|---|---|
| Larguero delantero izquierdo ARG2, 211310-221300<br>Emplaza Planta: 66 Nave: 102 Campo: F04 | Vista general Bus interna/externa | No. inv./No. equipo: 66-96D-313785<br>Nombre de Proyecto / No. de dibujo:<br>66-E02-01EKJLTVL2 | FFT MÉXICO S.A. DE C.V.<br>Dibuj.: PMP-A/B fecha: 12.03.14<br>Modif.: CARLO fecha: 30.01.23<br>Fecha de impresión: 26.05.23 | Larguero delantero Izquierdo | = KJLTVL | == ET |
| | | | | Informaciones de la instalación | ++ ANLINF | Página: 3 |
| | | | | PN-Topología | + PNTOPO | |

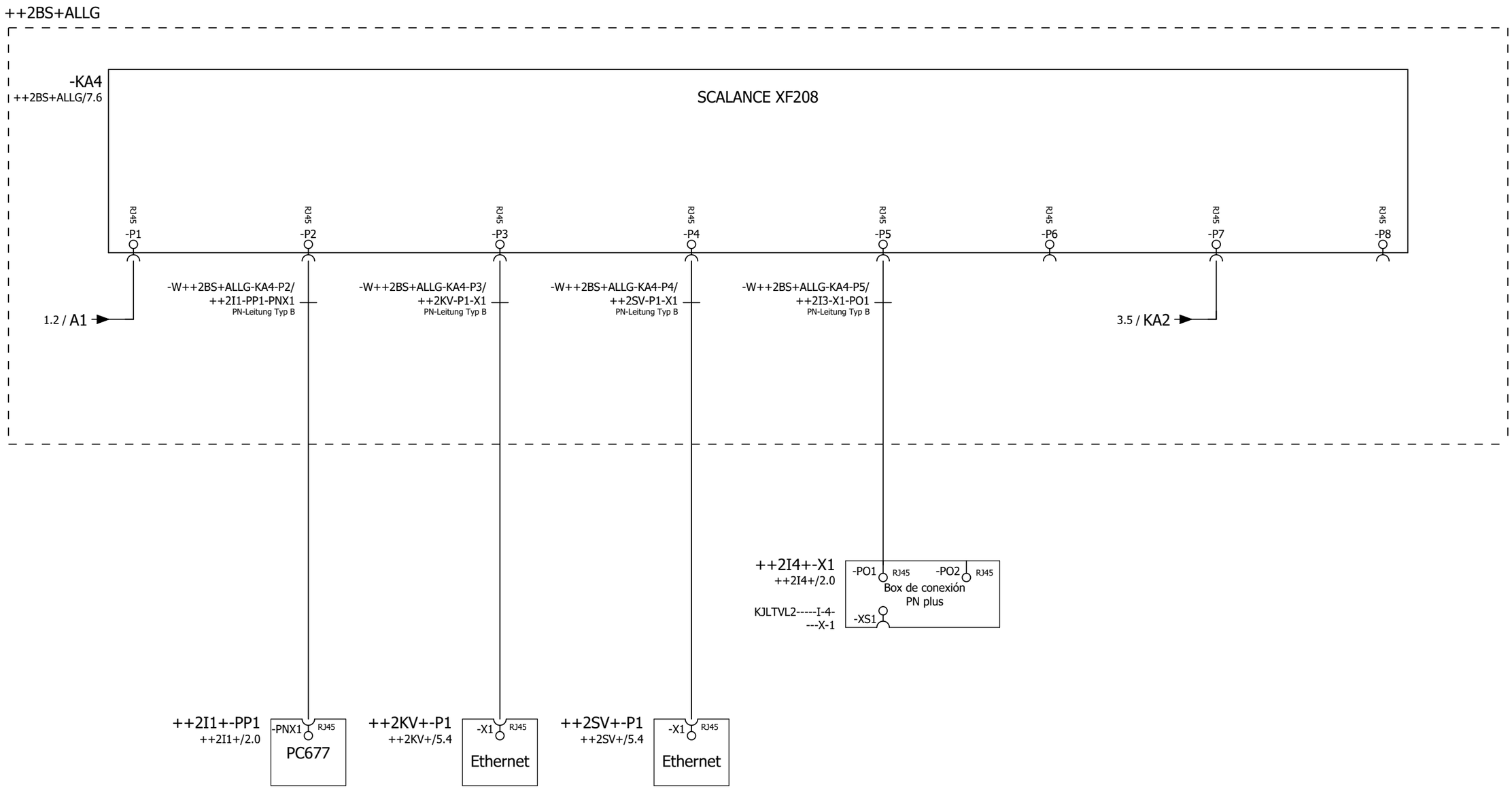


| | | | | | |
|---|---|---|---|---|---|
| Dispositivo: | Switch | Estación de manejo Panel PC | Modulo de medicion Phoenix | Modulo de medicion Phoenix | Mobile-Panel |
| Profinet re de dispositivo: | KJLTVL2-----BS-ALLGKA4 | KJLTVL2-----I-1----PP1 | KJLTVL2-----KV-----P-1 | KJLTVL2-----SV-----P-1 | |

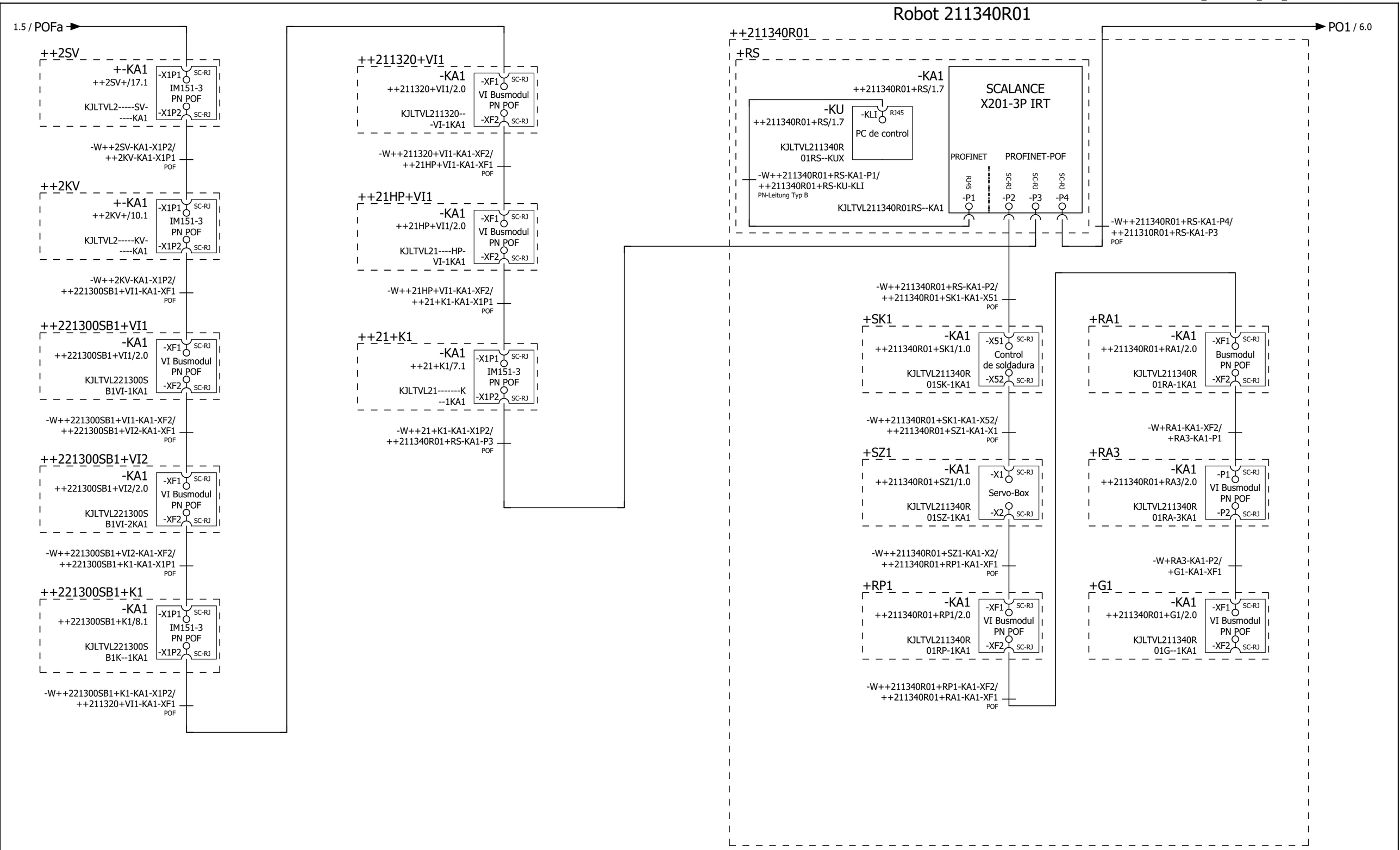


| | | | | | | | | | | | |
|---|---|---|---|---|---|---|---|---|---|---|---|
| Larguero delantero izquierdo ARG2, 211310-221300<br>Emplaza Planta: 66 Nave: 102 Campo: F04 | Vista general Bus periferia | No. inv./No. equipo: 66-96D-313785<br>Nombre de Proyecto / No. de dibujo:<br>66-E02-01EKJLTVL2 | FFT MÉXICO S.A. DE C.V.<br>Dibuj.: PMP-A/B fecha: 12.03.14<br>Modif.: CARLO fecha: 30.01.23<br>Fecha de impresión: 26.05.23 | Larguero delantero Izquierdo | = KJLTVL | == ET | Página: 5 |
| | | | | Informaciones de la instalación | ++ ANLINF | | |
| | | | | PN-Topología | + PNTOPO | | |

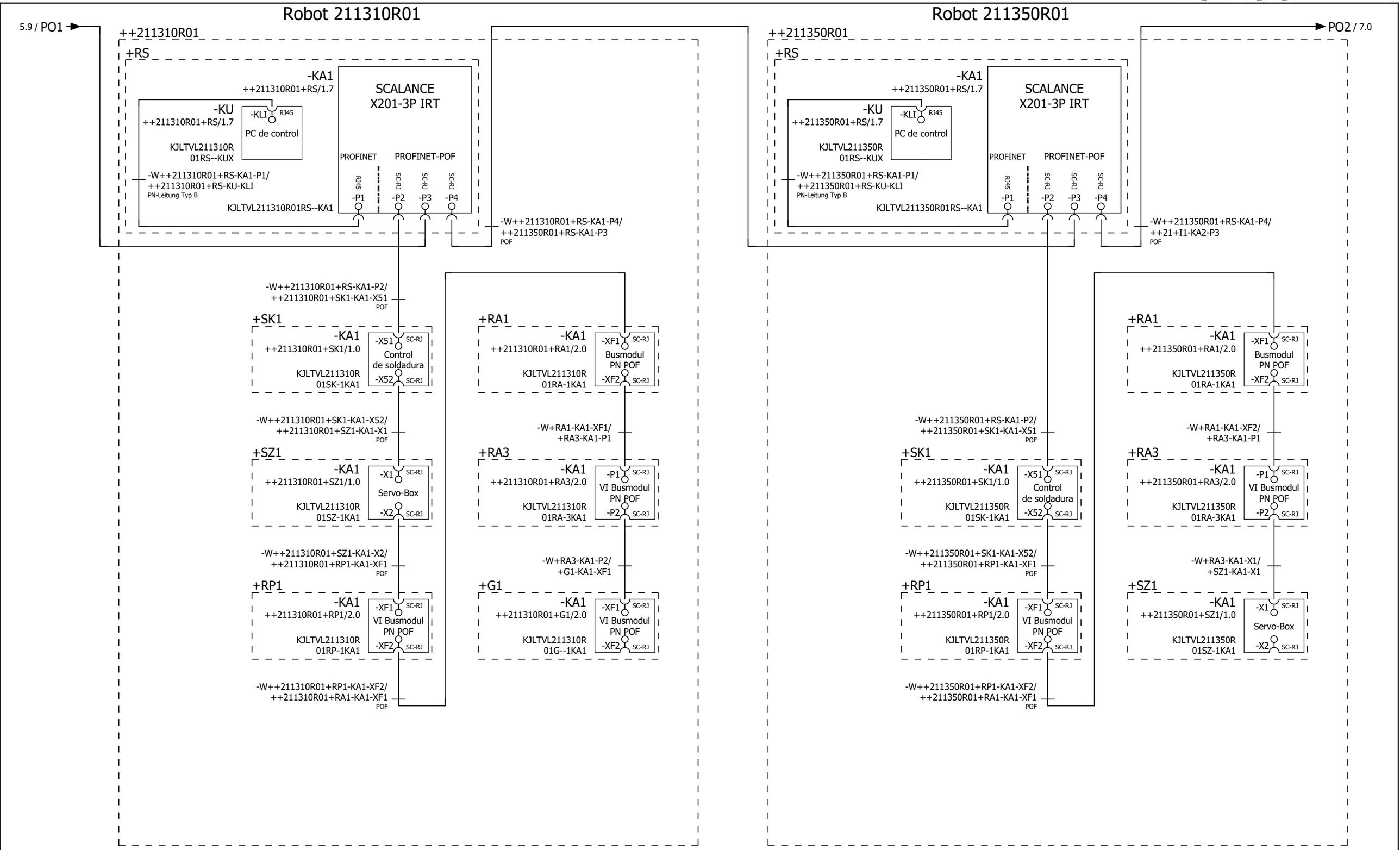


| | | | | | | |
|---|---|---|---|---|---|---|
| Larguero delantero izquierdo ARG2, 211310-221300<br>Emplaza Planta: 66 Nave: 102 Campo: F04 | Vista general Bus periferia | No. inv./No. equipo: 66-96D-313785<br>Nombre de Proyecto / No. de dibujo:<br>66-E02-01EKJLTVL2 | FFT MÉXICO S.A. DE C.V.<br>Dibuj.: PMP-A/B fecha: 12.03.14<br>Modif.: CARLO fecha: 30.01.23<br>Fecha de impresión: 26.05.23 | Larguero delantero Izquierdo<br>Informaciones de la instalación<br>PN-Topología | = KJLTVL<br>++ ANLINF<br>+ PNTOPO | == ET<br>Página:<br>6 |

# Mesa giratoria 211350DT1

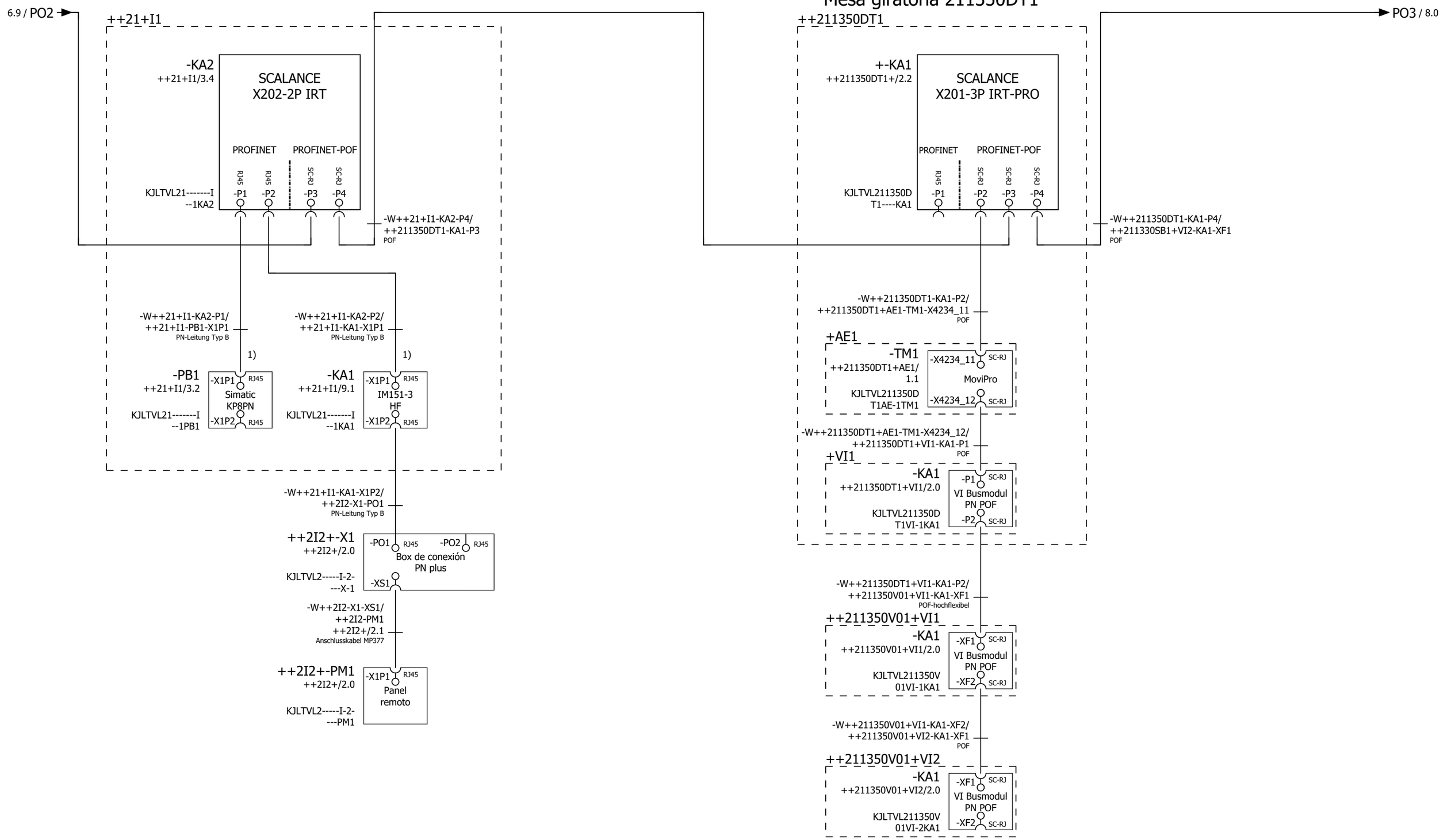


1) Conexión mediante RJ45 90° acodada.

| | | | | | | | |
|---|---|---|---|---|---|---|---|
| Larguero delantero izquierdo ARG2, 211310-221300<br>Emplaza Planta: 66 Nave: 102 Campo: F04 | Vista general Bus periferia | No. inv./No. equipo: 66-96D-313785<br>Nombre de Proyecto / No. de dibujo:<br>66-E02-01EKJLTVL2 | FFT MÉXICO S.A. DE C.V.<br>Dibuj.: PMP-A/B fecha: 12.03.14<br>Modif.: CARLO fecha: 30.01.23<br>Fecha de impresión: 26.05.23 | Larguero delantero Izquierdo<br>Informaciones de la instalación<br>PN-Topología | = KJLTVL<br>++ ANLINF<br>+ PNTOPO | == ET<br>Página:<br>7 | |

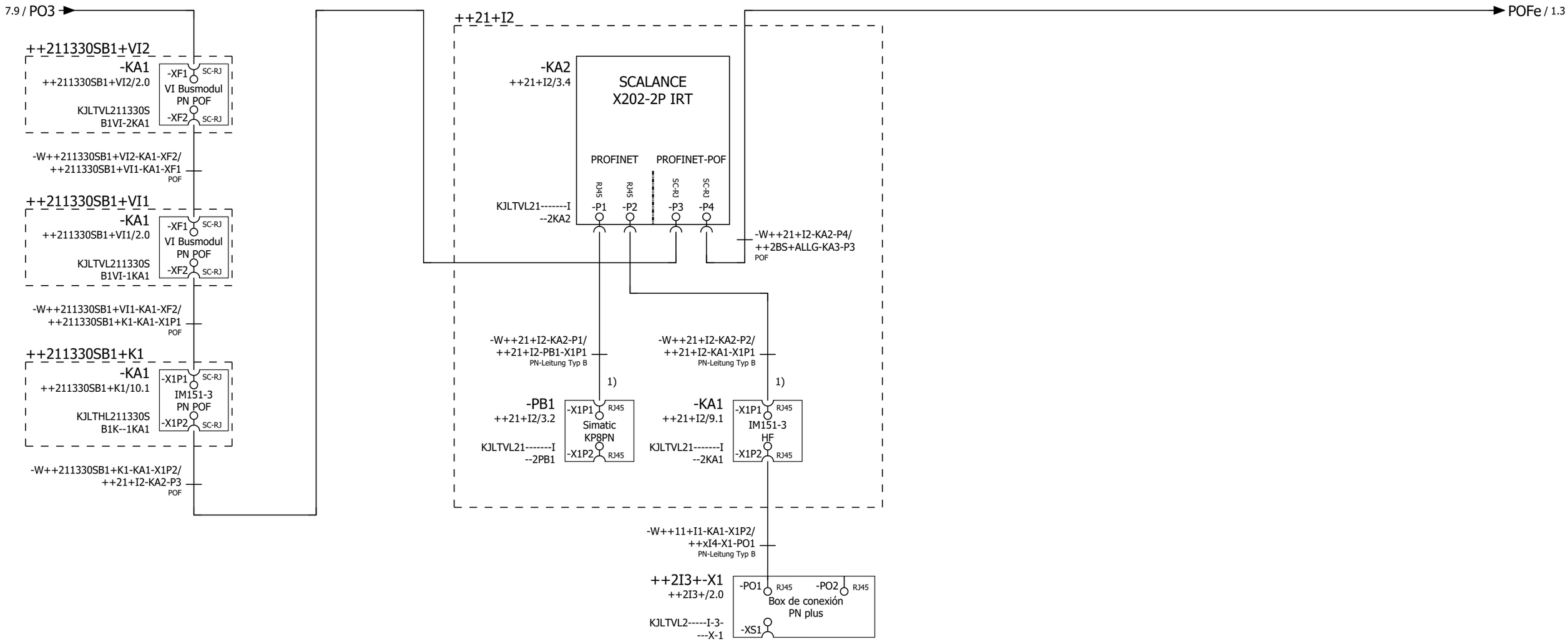


1) Conexión mediante RJ45 90° acodada.

| | | | | | | | | | | | |
|---|---|---|---|---|---|---|---|---|---|---|---|
| ◄ 7 | 0 | 1 | 2 | 3 | 4 | 5 | 6 | 7 | 8 | 9 | +S7ADUE/1 ► |

| | | | | | | |
|---|---|---|---|---|---|---|
| Larguero delantero izquierdo ARG2, 211310-221300<br>Emplaza Planta: 66 Nave: 102 Campo: F04 | Vista general Bus periferia | No. inv./No. equipo: 66-96D-313785<br>Nombre de Proyecto / No. de dibujo:<br>66-E02-01EKJLTVL2 | FFT MÉXICO S.A. DE C.V.<br>Dibuj.: PMP-A/B fecha: 12.03.14<br>Modif.: CARLO fecha: 30.01.23<br>Fecha de impresión: 26.05.23 | Larguero delantero Izquierdo<br>Informaciones de la instalación<br>PN-Topología | = KJLTVL<br>++ ANLINF<br>+ PNTOPO | == ET<br>Página:<br>8 |

| | Entrada | Salida |
|---|---|---|
| 0 | 2SV_KA111-KA112 | 2SV_KA121 |
| 2 | | |
| 4 | | |
| 6 | 2KV_KA111 | |
| 8 | | |
| 10 | 2BS_ALLG_KA111 | 2BS_ALLG_KA121 |
| 12 | 2BS_ALLG_KA131 | |
| 14 | | |
| 16 | | |
| 18 | | |
| 20 | | |
| 22 | | |
| 24 | | |
| 26 | | |
| 28 | | |
| 30 | | |
| 32 | | |
| 34 | | |
| 36 | | |
| 38 | | |
| 40 | | |
| 42 | | |
| 44 | | |
| 46 | | |
| 48 | | |
| 50 | 21_K1_KA111 | |
| 52 | 21_K1_KA121 | |
| 54 | | |
| 56 | | |
| 58 | 21_K1_KA122 | |
| 60 | | |
| 62 | | |
| 64 | 21_K1_KA131 | |
| 66 | | |
| 68 | | |
| 70 | 21_K1_KA132 | |
| 72 | | |
| 74 | | |
| 76 | 21_K1_KA133 | |
| 78 | 21_K1_KA134 | |
| 80 | 211330SB1_K1_KA111-112 | 211330SB1_K1_KA121 |
| 82 | | 211330SB1_K1_KA131 |
| 84 | 211330SB1_K1_KA141 | |
| 86 | | |
| 88 | 211330SB1_K1_KA142 | |
| 90 | | |
| 92 | | |
| 94 | 211330SB1_K1_KA151 | |
| 96 | | |
| 98 | | |
| 100 | | |
| 102 | | |
| 104 | | |
| 106 | | |
| 108 | | |
| 110 | | |
| 112 | | |
| 114 | | |
| 116 | | |
| 118 | | |
| 120 | | |
| 122 | | |
| 124 | | |
| 126 | | |

| | Entrada | Salida |
|---|---|---|
| 128 | | |
| 130 | | |
| 132 | | |
| 134 | | |
| 136 | | |
| 138 | | |
| 140 | 21_I1_PB1_1 | |
| 142 | 21_I1_PB1_2 | |
| 144 | 21_I1_KA111 | |
| 146 | | |
| 148 | | |
| 150 | 21_I1_KA112 | |
| 152 | | |
| 154 | | |
| 156 | | |
| 158 | | |
| 160 | | |
| 162 | 21_I2_PB1_1 | |
| 164 | 21_I2_PB1_2 | |
| 166 | 21_I2_KA111 | |
| 168 | | |
| 170 | | |
| 172 | 21_I2_KA112 | |
| 174 | | |
| 176 | | |
| 178 | | |
| 180 | | |
| 182 | | |
| 184 | | |
| 186 | | |
| 188 | | |
| 190 | | |
| 192 | | |
| 194 | | |
| 196 | | |
| 198 | | |
| 200 | | |
| 202 | | |
| 204 | | |
| 206 | | |
| 208 | | |
| 210 | 221300SB1_K1_KA111 | 221300SB1_K1_KA121 |
| 212 | 221300SB1_K1_KA112 | 221300SB1_K1_KA131 |
| 214 | 221300SB1_K1_KA141 | |
| 216 | | |
| 218 | | |
| 220 | 221300SB1_K1_KA142 | |
| 222 | | |
| 224 | | |
| 226 | 221300SB1_K1_KA151 | |
| 228 | | |
| 230 | | |
| 232 | | |
| 234 | | |
| 236 | | |
| 238 | | |
| 240 | | |
| 242 | | |
| 244 | | |
| 246 | | |
| 248 | | |
| 250 | | |
| 252 | | |
| 254 | | |

2

Larguero delantero Izquierdo = KJLTVL == ET

Informaciones de la instalación ++ ANLINF Página: 1

S7-Espacio direcciones + S7ADUE

FFT MÉXICO S.A. DE C.V.

Dibuj.: PMP-A/B fecha: 12.03.14
Modif.: FFT FFT fecha: 30.01.17
Fecha de impresión: 26.05.23

No. inv./No. equipo: 66-96D-313785

Nombre de Proyecto / No. de dibujo: 66-E02-01EKJLTVL2

S7-Espacio direcciones

# Larguero delantero izquierdo ARG2, 211310-221300

Emplaza Planta: 66 Nave: 102 Campo: F04

+PNTOPO/8

VOLKSWAGEN AKTIENGESELLSCHAFT

| | Entrada | Salida |
|---|---|---|
| 256 | | |
| 258 | | |
| 260 | | |
| 262 | | |
| 264 | | |
| 266 | | |
| 268 | | |
| 270 | | |
| 272 | | |
| 274 | | |
| 276 | | |
| 278 | | |
| 280 | | |
| 282 | | |
| 284 | | |
| 286 | | |
| 288 | | |
| 290 | | |
| 292 | | |
| 294 | | |
| 296 | | |
| 298 | | |
| 300 | | |
| 302 | | |
| 304 | | |
| 306 | | |
| 308 | | |
| 310 | | |
| 312 | | |
| 314 | | |
| 316 | | |
| 318 | | |
| 320 | | |
| 322 | | |
| 324 | | |
| 326 | | |
| 328 | | |
| 330 | | |
| 332 | | |
| 334 | | |
| 336 | | |
| 338 | | |
| 340 | | |
| 342 | | |
| 344 | | |
| 346 | | |
| 348 | | |
| 350 | | |
| 352 | | |
| 354 | | |
| 356 | | |
| 358 | | |
| 360 | | |
| 362 | | |
| 364 | | |
| 366 | | |
| 368 | | |
| 370 | | |
| 372 | | |
| 374 | | |
| 376 | | |
| 378 | | |
| 380 | | |
| 382 | | |

| | Entrada | Salida |
|---|---|---|
| 384 | | |
| 386 | | |
| 388 | | |
| 390 | | |
| 392 | | |
| 394 | | |
| 396 | | |
| 398 | | |
| 400 | | |
| 402 | | |
| 404 | | |
| 406 | | |
| 408 | | |
| 410 | | |
| 412 | | |
| 414 | | |
| 416 | | |
| 418 | | |
| 420 | | |
| 422 | | |
| 424 | | |
| 426 | | |
| 428 | | |
| 430 | | |
| 432 | | |
| 434 | | |
| 436 | | |
| 438 | | |
| 440 | | |
| 442 | | |
| 444 | | |
| 446 | | |
| 448 | | |
| 450 | | |
| 452 | | |
| 454 | | |
| 456 | | |
| 458 | | |
| 460 | | |
| 462 | | |
| 464 | | |
| 466 | | |
| 468 | | |
| 470 | | |
| 472 | | |
| 474 | | |
| 476 | | |
| 478 | | |
| 480 | | |
| 482 | | |
| 484 | | |
| 486 | | |
| 488 | | |
| 490 | | |
| 492 | | |
| 494 | | |
| 496 | | |
| 498 | | |
| 500 | | |
| 502 | | |
| 504 | | |
| 506 | | |
| 508 | | |
| 510 | | |

| | Entrada | Salida |
|---|---|---|
| 512 | | |
| 514 | 21HP_VI1_KA1 | |
| 516 | | |
| 518 | 21HP_VI1_KA111 | |
| 520 | | |
| 522 | 211320_VI1_KA1 | |
| 524 | | |
| 526 | 211320_VI1_KA111 | |
| 528 | | |
| 530 | | |
| 532 | 211330SB1_VI1_KA1 | |
| 534 | | |
| 536 | 211330SB1_VI1_KA111 | |
| 538 | 211330SB1_VI1_KA112 | |
| 540 | | |
| 542 | 211330SB1_VI2_KA1 | |
| 544 | | |
| 546 | 211330SB1_VI2_KA111 | |
| 548 | 211330SB1_VI2_KA112 | |
| 550 | | |
| 552 | | |
| 554 | | |
| 556 | | |
| 558 | | |
| 560 | | |
| 562 | | |
| 564 | | |
| 566 | | |
| 568 | | |
| 570 | | |
| 572 | 211350V01_VI1_KA1 | |
| 574 | | |
| 576 | 211350V01_VI1_KA111 | |
| 578 | 211350V01_VI1_KA112 | |
| 580 | | |
| 582 | | |
| 584 | 211350V01_VI2_KA1 | |
| 586 | | |
| 588 | 211350V01_VI2_KA111 | |
| 590 | 211350V01_VI2_KA112 | |
| 592 | | |
| 594 | | |
| 596 | | |
| 598 | | |
| 600 | | |
| 602 | | |
| 604 | | |
| 606 | | |
| 608 | | |
| 610 | | |
| 612 | | |
| 614 | | |
| 616 | | |
| 618 | | |
| 620 | | |
| 622 | | |
| 624 | 221300SB1_VI1_KA1 | |
| 626 | | |
| 628 | 221300SB1_VI1_KA111 | |
| 630 | 221300SB1_VI1_KA112 | |
| 632 | | |
| 634 | 221300SB1_VI2_KA1 | |
| 636 | | |
| 638 | 221300SB2_VI1_KA111 | |
| | 221300SB2_VI1_KA112 | |

| | Entrada | Salida |
|---|---|---|
| 640 | | |
| 642 | | |
| 644 | | |
| 646 | | |
| 648 | | |
| 650 | | |
| 652 | | |
| 654 | | |
| 656 | | |
| 658 | | |
| 660 | | |
| 662 | | |
| 664 | | |
| 666 | | |
| 668 | | |
| 670 | | |
| 672 | | |
| 674 | | |
| 676 | | |
| 678 | | |
| 680 | | |
| 682 | | |
| 684 | | |
| 686 | | |
| 688 | | |
| 690 | | |
| 692 | | |
| 694 | | |
| 696 | | |
| 698 | | |
| 700 | | |
| 702 | | |
| 704 | | |
| 706 | | |
| 708 | | |
| 710 | | |
| 712 | | |
| 714 | | |
| 716 | | |
| 718 | | |
| 720 | | |
| 722 | | |
| 724 | | |
| 726 | | |
| 728 | | |
| 730 | | |
| 732 | | |
| 734 | | |
| 736 | | |
| 738 | | |
| 740 | | |
| 742 | | |
| 744 | | |
| 746 | | |
| 748 | | |
| 750 | | |
| 752 | | |
| 754 | | |
| 756 | | |
| 758 | | |
| 760 | | |
| 762 | | |
| 764 | | |
| 766 | | |

VOLKSWAGEN AKTIENGESELLSCHAFT

Larguero delantero izquierdo ARG2, 211310-221300
Emplaza Planta: 66 Nave: 102 Campo: F04

S7-Espacio direcciones

No. inv./No. equipo: 66-96D-313785
Nombre de Proyecto / No. de dibujo: 66-E02-01EKJLTVL2

FFT MÉXICO S.A. DE C.V.
Dibuj.: PMP-A/B fecha: 12.03.14
Modif.: FFT FFT fecha: 30.01.17
Fecha de impresión: 26.05.23

Larguero delantero Izquierdo
Informaciones de la instalación
S7-Espacio direcciones

= KJLTVL
++ ANLINF
+ S7ADUE

== ET
Página: 3

| | Entrada | Salida |
|---|---|---|
| 768 | | |
| 770 | | |
| 772 | | |
| 774 | | |
| 776 | | |
| 778 | | |
| 780 | | |
| 782 | | |
| 784 | | |
| 786 | | |
| 788 | | |
| 790 | | |
| 792 | | |
| 794 | | |
| 796 | | |
| 798 | | |
| 800 | | |
| 802 | | |
| 804 | | |
| 806 | | |
| 808 | | |
| 810 | | |
| 812 | | |
| 814 | | |
| 816 | | |
| 818 | | |
| 820 | | |
| 822 | | |
| 824 | | |
| 826 | | |
| 828 | | |
| 830 | | |
| 832 | | |
| 834 | | |
| 836 | | |
| 838 | | |
| 840 | | |
| 842 | | |
| 844 | | |
| 846 | | |
| 848 | | |
| 850 | | |
| 852 | | |
| 854 | | |
| 856 | | |
| 858 | | |
| 860 | | |
| 862 | | |
| 864 | | |
| 866 | | |
| 868 | | |
| 870 | | |
| 872 | | |
| 874 | | |
| 876 | | |
| 878 | | |
| 880 | | |
| 882 | | |
| 884 | | |
| 886 | | |
| 888 | | |
| 890 | | |
| 892 | | |
| 894 | | |

| | Entrada | Salida |
|---|---|---|
| 896 | | |
| 898 | | |
| 900 | | |
| 902 | | |
| 904 | | |
| 906 | | |
| 908 | PN - PN - Acoplador<br>++KJLTVL+2BS-ALLG-KA5<br>KJLTVL1 - KJLTVL2<br>Zona-Seguridad | |
| 910 | | |
| 912 | | |
| 914 | | |
| 916 | | |
| 918 | | |
| 920 | | |
| 922 | | |
| 924 | | |
| 926 | PN - PN - Acoplador<br>++KJLTVL+2BS-ALLG-KA5<br>KJLTVL1 - KJLTVL2 | |
| 928 | | |
| 930 | | |
| 932 | | |
| 934 | | |
| 936 | | |
| 938 | | |
| 940 | | |
| 942 | | |
| 944 | | |
| 946 | | |
| 948 | | |
| 950 | | |
| 952 | | |
| 954 | | |
| 956 | | |
| 958 | | |
| 960 | | |
| 962 | | |
| 964 | | |
| 966 | | |
| 968 | | |
| 970 | PN - PN - Acoplador<br>++KJTLVL+3BS-ALLG-KA5<br>KJLTVL2 - KJLTVL3<br>Zona-Seguridad | |
| 972 | | |
| 974 | | |
| 976 | | |
| 978 | | |
| 980 | | |
| 982 | | |
| 984 | | |
| 986 | | |
| 988 | | |
| 990 | PN - PN - Acoplador<br>++KJLTVL+3BS-ALLG-KA5<br>KJLTVL2 - KJLTVL3 | |
| 992 | | |
| 994 | | |
| 996 | | |
| 998 | | |
| 1000 | | |
| 1002 | | |
| 1004 | | |
| 1006 | | |
| 1008 | | |
| 1010 | | |
| 1012 | | |
| 1014 | | |
| 1016 | | |
| 1018 | | |
| 1020 | | |
| 1022 | | |

| | | |
|---|---|---|
| 1024 | Entrada | Salida |
| 1026 | | |
| 1028 | | |
| 1030 | | |
| 1032 | | |
| 1034 | | |
| 1036 | | |
| 1038 | | |
| 1040 | Robot 211310R01 | |
| 1042 | | |
| 1044 | | |
| 1046 | | |
| 1048 | | |
| 1050 | | |
| 1052 | | |
| 1054 | | |
| 1056 | | |
| 1058 | | |
| 1060 | Roboter 211310R01 Zona seguridad | |
| 1062 | | |
| 1064 | | |
| 1066 | | |
| 1068 | | |
| 1070 | | |
| 1072 | | |
| 1074 | | |
| 1076 | | |
| 1078 | | |
| 1080 | | |
| 1082 | | |
| 1084 | Robot 211340R01 | |
| 1086 | | |
| 1088 | | |
| 1090 | | |
| 1092 | | |
| 1094 | | |
| 1096 | | |
| 1098 | | |
| 1100 | | |
| 1102 | | |
| 1104 | Roboter 211340R01 Zona seguridad | |
| 1106 | | |
| 1108 | | |
| 1110 | | |
| 1112 | | |
| 1114 | | |
| 1116 | | |
| 1118 | | |
| 1120 | | |
| 1122 | | |
| 1124 | | |
| 1126 | Robot 211350R01 | |
| 1128 | | |
| 1130 | | |
| 1132 | | |
| 1134 | | |
| 1136 | | |
| 1138 | | |
| 1140 | | |
| 1142 | | |
| 1144 | | |
| 1146 | | |
| 1148 | | |
| 1150 | Zona seguridad 211350R01 | |

| | | |
|---|---|---|
| 1152 | Entrada | Salida |
| 1154 | | |
| 1156 | Zona seguridad 211350R01 | |
| 1158 | | |
| 1160 | | |
| 1162 | | |
| 1164 | | |
| 1166 | | |
| 1168 | | |
| 1170 | | |
| 1172 | | |
| 1174 | | |
| 1176 | | |
| 1178 | | |
| 1180 | | |
| 1182 | | |
| 1184 | | |
| 1186 | | |
| 1188 | | |
| 1190 | | |
| 1192 | | |
| 1194 | | |
| 1196 | | |
| 1198 | | |
| 1200 | | |
| 1202 | | |
| 1204 | | |
| 1206 | | |
| 1208 | | |
| 1210 | | |
| 1212 | | |
| 1214 | | |
| 1216 | | |
| 1218 | | |
| 1220 | | |
| 1222 | | |
| 1224 | | |
| 1226 | | |
| 1228 | | |
| 1230 | | |
| 1232 | | |
| 1234 | | |
| 1236 | | |
| 1238 | | |
| 1240 | | |
| 1242 | | |
| 1244 | | |
| 1246 | | |
| 1248 | | |
| 1250 | | |
| 1252 | | |
| 1254 | | |
| 1256 | | |
| 1258 | | |
| 1260 | | |
| 1262 | | |
| 1264 | | |
| 1266 | | |
| 1268 | | |
| 1270 | | |
| 1272 | | |
| 1274 | | |
| 1276 | | |
| 1278 | | |

| | Entrada | Salida |
|---|---|---|
| 1280 | | |
| 1282 | | |
| 1284 | | |
| 1286 | | |
| 1288 | | |
| 1290 | | |
| 1292 | | |
| 1294 | | |
| 1296 | | |
| 1298 | | |
| 1300 | | |
| 1302 | | |
| 1304 | | |
| 1306 | | |
| 1308 | | |
| 1310 | | |
| 1312 | | |
| 1314 | | |
| 1316 | | |
| 1318 | | |
| 1320 | | |
| 1322 | | |
| 1324 | | |
| 1326 | | |
| 1328 | | |
| 1330 | | |
| 1332 | | |
| 1334 | | |
| 1336 | | |
| 1338 | | |
| 1340 | | |
| 1342 | | |
| 1344 | | |
| 1346 | | |
| 1348 | | |
| 1350 | | |
| 1352 | | |
| 1354 | | |
| 1356 | | |
| 1358 | | |
| 1360 | | |
| 1362 | | |
| 1364 | | |
| 1366 | | |
| 1368 | | |
| 1370 | | |
| 1372 | | |
| 1374 | | |
| 1376 | | |
| 1378 | | |
| 1380 | | |
| 1382 | | |
| 1384 | | |
| 1386 | | |
| 1388 | | |
| 1390 | | |
| 1392 | | |
| 1394 | | |
| 1396 | | |
| 1398 | | |
| 1400 | | |
| 1402 | | |
| 1404 | | |
| 1406 | | |

| | Entrada | Salida |
|---|---|---|
| 1408 | | |
| 1410 | | |
| 1412 | | |
| 1414 | | |
| 1416 | | |
| 1418 | | |
| 1420 | | |
| 1422 | | |
| 1424 | | |
| 1426 | | |
| 1428 | | |
| 1430 | | |
| 1432 | | |
| 1434 | | |
| 1436 | | |
| 1438 | | |
| 1440 | | |
| 1442 | | |
| 1444 | | |
| 1446 | | |
| 1448 | | |
| 1450 | | |
| 1452 | | |
| 1454 | | |
| 1456 | | |
| 1458 | | |
| 1460 | | |
| 1462 | | |
| 1464 | | |
| 1466 | | |
| 1468 | | |
| 1470 | | |
| 1472 | | |
| 1474 | | |
| 1476 | | |
| 1478 | | |
| 1480 | | |
| 1482 | | |
| 1484 | | |
| 1486 | | |
| 1488 | | |
| 1490 | | |
| 1492 | | |
| 1494 | | |
| 1496 | | |
| 1498 | | |
| 1500 | | |
| 1502 | | |
| 1504 | | |
| 1506 | | |
| 1508 | | |
| 1510 | | |
| 1512 | | |
| 1514 | | |
| 1516 | | |
| 1518 | | |
| 1520 | | |
| 1522 | | |
| 1524 | | |
| 1526 | | |
| 1528 | | |
| 1530 | | |
| 1532 | | |
| 1534 | | |

| | Entrada | Salida |
|---|---|---|
| 1536 | | |
| 1538 | | |
| 1540 | | |
| 1542 | | |
| 1544 | | |
| 1546 | | |
| 1548 | | |
| 1550 | | |
| 1552 | | |
| 1554 | | |
| 1556 | | |
| 1558 | | |
| 1560 | | |
| 1562 | | |
| 1564 | | |
| 1566 | | |
| 1568 | | |
| 1570 | | |
| 1572 | | |
| 1574 | | |
| 1576 | | |
| 1578 | | |
| 1580 | | |
| 1582 | | |
| 1584 | | |
| 1586 | | |
| 1588 | | |
| 1590 | | |
| 1592 | | |
| 1594 | | |
| 1596 | | |
| 1598 | | |
| 1600 | | |
| 1602 | | |
| 1604 | | |
| 1606 | | |
| 1608 | | |
| 1610 | | |
| 1612 | | |
| 1614 | | |
| 1616 | | |
| 1618 | | |
| 1620 | | |
| 1622 | | |
| 1624 | | |
| 1626 | | |
| 1628 | | |
| 1630 | | |
| 1632 | | |
| 1634 | | |
| 1636 | | |
| 1638 | | |
| 1640 | | |
| 1642 | | |
| 1644 | | |
| 1646 | | |
| 1648 | | |
| 1650 | | |
| 1652 | | |
| 1654 | | |
| 1656 | | |
| 1658 | | |
| 1660 | | |
| 1662 | | |

| | Entrada | Salida |
|---|---|---|
| 1664 | | |
| 1666 | | |
| 1668 | | |
| 1670 | | |
| 1672 | | |
| 1674 | | |
| 1676 | | |
| 1678 | | |
| 1680 | | |
| 1682 | | |
| 1684 | | |
| 1686 | | |
| 1688 | | |
| 1690 | | |
| 1692 | | |
| 1694 | | |
| 1696 | | |
| 1698 | | |
| 1700 | | |
| 1702 | | |
| 1704 | | |
| 1706 | | |
| 1708 | | |
| 1710 | | |
| 1712 | | |
| 1714 | | |
| 1716 | | |
| 1718 | | |
| 1720 | | |
| 1722 | | |
| 1724 | | |
| 1726 | | |
| 1728 | | |
| 1730 | | |
| 1732 | | |
| 1734 | | |
| 1736 | | |
| 1738 | | |
| 1740 | | |
| 1742 | | |
| 1744 | | |
| 1746 | | |
| 1748 | | |
| 1750 | | |
| 1752 | | |
| 1754 | | |
| 1756 | | |
| 1758 | | |
| 1760 | | |
| 1762 | | |
| 1764 | | |
| 1766 | | |
| 1768 | | |
| 1770 | | |
| 1772 | | |
| 1774 | | |
| 1776 | | |
| 1778 | | |
| 1780 | | |
| 1782 | | |
| 1784 | | |
| 1786 | | |
| 1788 | | |
| 1790 | | |

| | Entrada | Salida |
|---|---|---|
| 1792 1794 1796 1798 1800 1802 1804 1806 1808 1810 1812 1814 1816 1818 1820 1822 1824 1826 1828 1830 1832 1834 1836 1838 1840 1842 1844 1846 1848 1850 1852 1854 1856 1858 1860 1862 1864 1866 1868 1870 1872 1874 1876 1878 1880 1882 1884 1886 1888 1890 1892 1894 1896 1898 1900 1902 1904 1906 1908 1910 1912 1914 1916 1918 | | |

| | Entrada | Salida |
|---|---|---|
| 1920 1922 1924 1926 1928 1930 1932 1934 1936 1938 1940 1942 1944 1946 1948 1950 1952 1954 1956 1958 1960 1962 1964 1966 1968 1970 1972 1974 1976 1978 1980 1982 1984 1986 1988 1990 1992 1994 1996 1998 2000 2002 2004 2006 2008 2010 2012 2014 2016 2018 2020 2022 2024 2026 2028 2030 2032 2034 2036 2038 2040 2042 2044 2046 | | |

| | Entrada | Salida |
|---|---|---|
| 2048 | | |
| 2050 | 211330SB1_K1_KA16 | |
| 2052 | | |
| 2054 | 211330SB1_K1_KA161 | |
| 2056 | | |
| 2058 | | |
| 2060 | | |
| 2062 | | |
| 2064 | | |
| 2066 | | |
| 2068 | | |
| 2070 | Movipro | |
| 2072 | 211350DT1AE1TM1 | |
| 2074 | | |
| 2076 | | |
| 2078 | | |
| 2080 | | |
| 2082 | 211350DT1AE1TM1 | |
| 2084 | Zona-Seguridad | |
| 2086 | | |
| 2088 | 221300SB1_K1_KA16 | |
| 2090 | | |
| 2092 | 221300SB1_K1_KA161 | |
| 2094 | | |
| 2096 | | |
| 2098 | | |
| 2100 | | |
| 2102 | | |
| 2104 | | |
| 2106 | | |
| 2108 | | |
| 2110 | | |
| 2112 | | |
| 2114 | | |
| 2116 | | |
| 2118 | | |
| 2120 | | |
| 2122 | | |
| 2124 | | |
| 2126 | | |
| 2128 | | |
| 2130 | | |
| 2132 | | |
| 2134 | | |
| 2136 | | |
| 2138 | | |
| 2140 | | |
| 2142 | | |
| 2144 | | |
| 2146 | | |
| 2148 | | |
| 2150 | | |
| 2152 | | |
| 2154 | | |
| 2156 | | |
| 2158 | | |
| 2160 | | |
| 2162 | | |
| 2164 | | |
| 2166 | | |
| 2168 | | |
| 2170 | | |
| 2172 | | |
| 2174 | | |

| | Entrada | Salida |
|---|---|---|
| 2176 | | |
| 2178 | | |
| 2180 | | |
| 2182 | | |
| 2184 | | |
| 2186 | | |
| 2188 | | |
| 2190 | | |
| 2192 | | |
| 2194 | | |
| 2196 | | |
| 2198 | | |
| 2200 | | |
| 2202 | | |
| 2204 | | |
| 2206 | | |
| 2208 | | |
| 2210 | | |
| 2212 | | |
| 2214 | | |
| 2216 | | |
| 2218 | | |
| 2220 | | |
| 2222 | | |
| 2224 | | |
| 2226 | | |
| 2228 | | |
| 2230 | | |
| 2232 | | |
| 2234 | | |
| 2236 | | |
| 2238 | | |
| 2240 | | |
| 2242 | | |
| 2244 | | |
| 2246 | | |
| 2248 | | |
| 2250 | | |
| 2252 | | |
| 2254 | | |
| 2256 | | |
| 2258 | | |
| 2260 | | |
| 2262 | | |
| 2264 | | |
| 2266 | | |
| 2268 | | |
| 2270 | | |
| 2272 | | |
| 2274 | | |
| 2276 | | |
| 2278 | | |
| 2280 | | |
| 2282 | | |
| 2284 | | |
| 2286 | | |
| 2288 | | |
| 2290 | | |
| 2292 | | |
| 2294 | | |
| 2296 | | |
| 2298 | | |
| 2300 | | |
| 2302 | | |

VOLKSWAGEN AKTIENGESELLSCHAFT

Larguero delantero izquierdo ARG2, 211310-221300
Emplaza Planta: 66 Nave: 102 Campo: F04

S7-Espacio direcciones

No. inv./No. equipo: 66-96D-313785
Nombre de Proyecto / No. de dibujo: 66-E02-01EKJLTVL2

FFT MÉXICO S.A. DE C.V.
Dibuj.: PMP-A/B fecha: 12.03.14
Modif.: FFT FFT fecha: 30.01.17
Fecha de impresión: 26.05.23

Larguero delantero Izquierdo
Informaciones de la instalación
S7-Espacio direcciones

= KJLTVL
++ ANLINF
+ S7ADUE

== ET
Página: 9

| | Entrada | Salida |
|---|---|---|
| 2304 2306 2308 2310 2312 2314 2316 2318 2320 2322 2324 2326 2328 2330 2332 2334 2336 2338 2340 2342 2344 2346 2348 2350 2352 2354 2356 2358 2360 2362 2364 2366 2368 2370 2372 2374 2376 2378 2380 2382 2384 2386 2388 2390 2392 2394 2396 2398 2400 2402 2404 2406 2408 2410 2412 2414 2416 2418 2420 2422 2424 2426 2428 2430 | | |

| | Entrada | Salida |
|---|---|---|
| 2432 2434 2436 2438 2440 2442 2444 2446 2448 2450 2452 2454 2456 2458 2460 2462 2464 2466 2468 2470 2472 2474 2476 2478 2480 2482 2484 2486 2488 2490 2492 2494 2496 2498 2500 2502 2504 2506 2508 2510 2512 2514 2516 2518 2520 2522 2524 2526 2528 2530 2532 2534 2536 2538 2540 2542 2544 2546 2548 2550 2552 2554 2556 2558 | | |



Larguero delantero izquierdo ARG2, 211310-221300
Emplaza Planta: 66 Nave: 102 Campo: F04

S7-Espacio direcciones

No. inv./No. equipo: 66-96D-313785
Nombre de Proyecto / No. de dibujo: 66-E02-01EKJLTVL2

FFT MÉXICO S.A. DE C.V.
Dibuj.: PMP-A/B fecha: 12.03.14
Modif.: FFT FFT fecha: 30.01.17
Fecha de impresión: 26.05.23

| | | |
|---|---|---|
| Larguero delantero Izquierdo | = KJLTVL | == ET |
| Informaciones de la instalación | ++ ANLINF | Página: 10 |
| S7-Espacio direcciones | + S7ADUE | |

Cliente: (Propietario de la instalación)

# Volkswagen de México

Nombre de Proyecto / No. de dibujo: 66-E02-01EKJLTVL2

Instalación: =KJLTVL

Lugar de instalación: ++2KV

Descripción lugar de instalación: Armario de dist. de soldadura

Informaciones de la instalación:

| | | |
|---|---|---|
| Año de fabricación: | 2016 | |
| Sistema de PLC: | Siemens CPU319-F | |
| Sistema de Bus: | Profinet | |
| | Red general: | Red soldadura (si se dispone): |
| Tensión: | 440V | 440V |
| Intensidad nominal: | 36.5A | 82.7A |
| Potencia | 27.9kVA | 63kVA |
| Punto de aliment: | UKVG-06 SAL.65 | SVG-06A SAL.7 |
| Fusible previo: | 100A | 100A |

Informaciones EPLAN:

| | |
|---|---|
| Cantidad total de hojas: | 447 |
| Última modificación: | 20.04.23 |
| Último adaptador: | CARLO |
| Última versión de EPLAN usada: | 2.7.3 |
| Última versión Build de EPLAN usada: | 11418 |
| Tipo de proyecto: | Projeto do esquema |

Encadenado con controles de terceros:

| | |
|---|---|
| Instalación(es): | Larguero delantero Izquierdo |
| Número(s) de dibujo(s): | 66-E00-01EKJLTVL1, 66-E00-01EKJLTVL3 |
| No. inv./No. equipo: | 66-96D-313785 |

Placa identificativa

| |
|---|
| 66-E02-01EKJLTVL2 |
| =KJLTVL ++2KV |
| Längsträger Vorn links |
| Larguero delantero Izquierdo |
| ARG2, 211310-221300 |

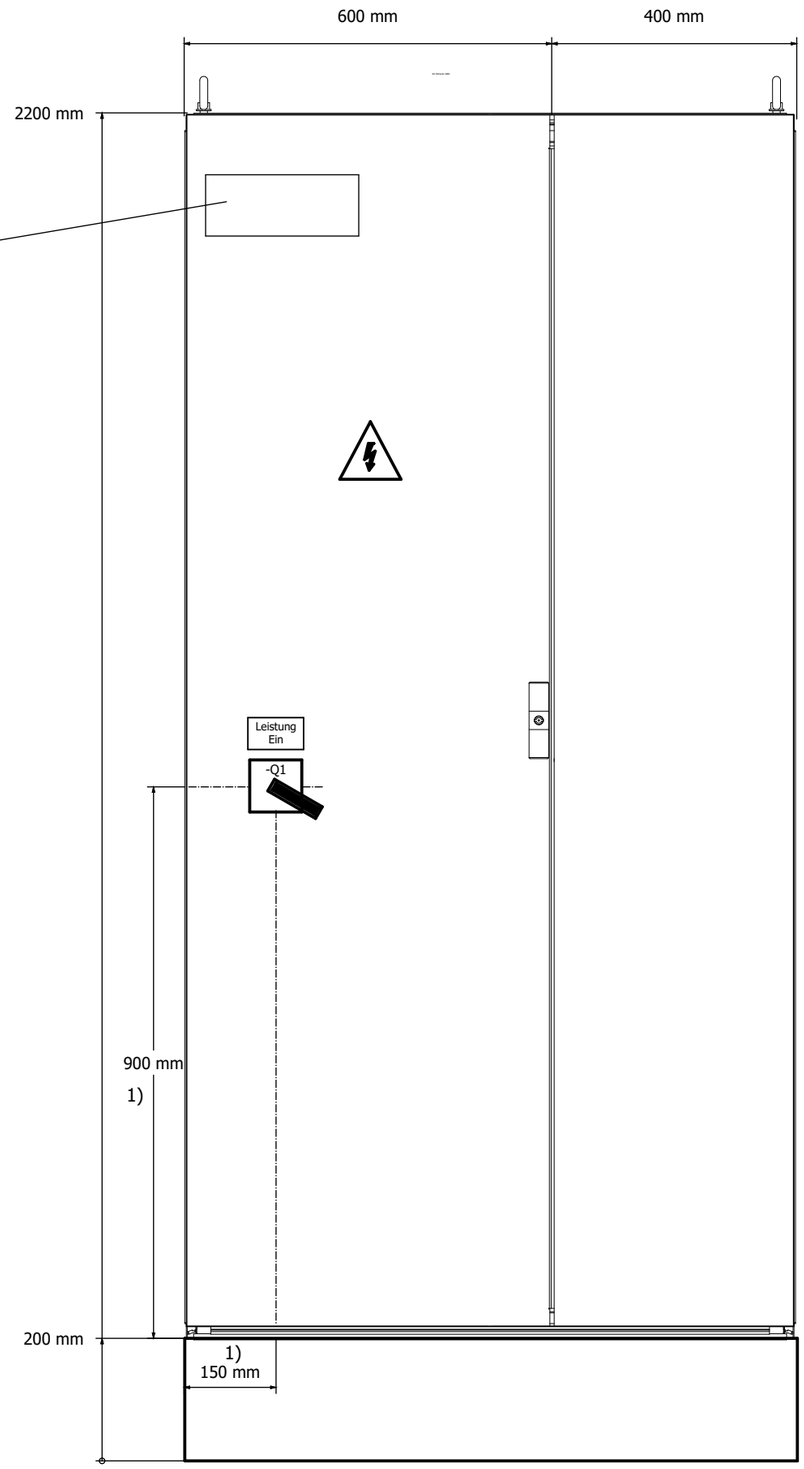


1) Nota:
Las medidas son aproximadas.
Después de interruptor de montaje se introducen las dimensiones exactas!



| | | | | | | |
|---|---|---|---|---|---|---|
| Larguero delantero izquierdo ARG2, 211310-221300<br>Emplaza Planta: 66 Nave: 102 Campo: F04 | Vista armario KV | No. inv./No. equipo: 66-96D-313785<br>Nombre de Proyecto / No. de dibujo:<br>66-E02-01EKJLTVL2 | FFT MÉXICO S.A. DE C.V.<br>Dibuj.: PMP-A/B fecha: 12.03.14<br>Modif.: FFT FFT fecha: 26.05.17<br>Fecha de impresión: 26.05.23 | Larguero delantero Izquierdo<br>Armario de dist. de soldadura | = KJLTVL<br>++ 2KV<br>+ | == ET<br>Página:<br>2 |

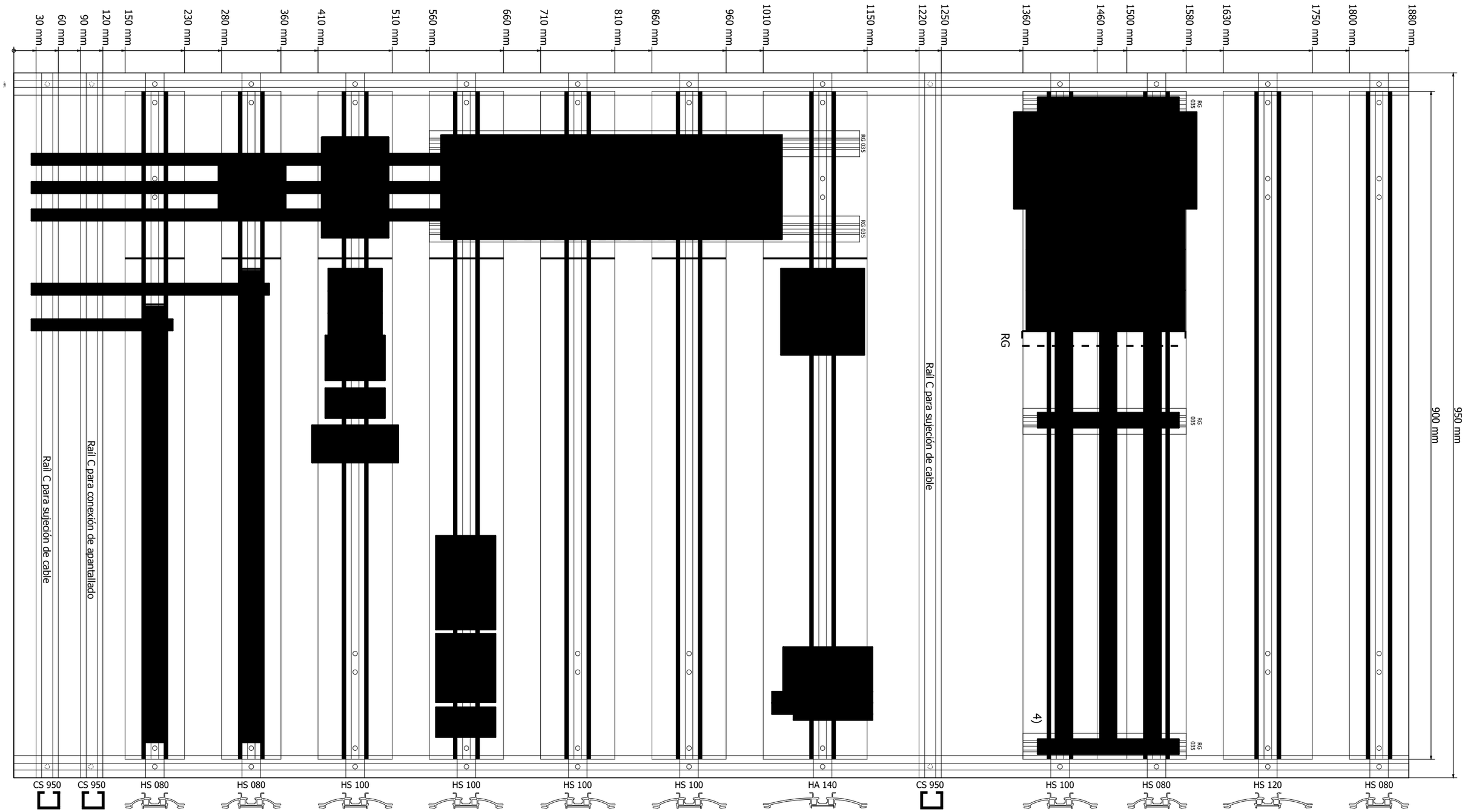


# Construcción para 12 salidas de control de soldadura

1) Bornes L1-L3 ST6-Twin
Bornes 1-3 STS2,5-Quattro

2) -XLBEL borne 1-3 (STS2,5-Quattro)

3) -XLXM borne 1-2 (STS2,5-Quattro)

4) Cubrir embarrados.

| | | | | | |
|---|---|---|---|---|---|
| Larguero delantero izquierdo ARG2, 211310-221300<br>Emplaza Planta: 66 Nave: 102 Campo: F04 | Construcción sistema de bastidor de montaje | No. inv./No. equipo: 66-96D-313785<br>Nombre de Proyecto / No. de dibujo:<br>66-E02-01EKJLTVL2 | FFT MÉXICO S.A. DE C.V.<br>Dibuj.: PMP-A/B fecha: 12.03.14<br>Modif.: FFT FFT fecha: 22.01.18<br>Fecha de impresión: 26.05.23 | Larguero delantero Izquierdo<br>Armario de dist. de soldadura | = KJLTVL<br>++ 2KV<br>+ | == ET<br>Página: 3 |

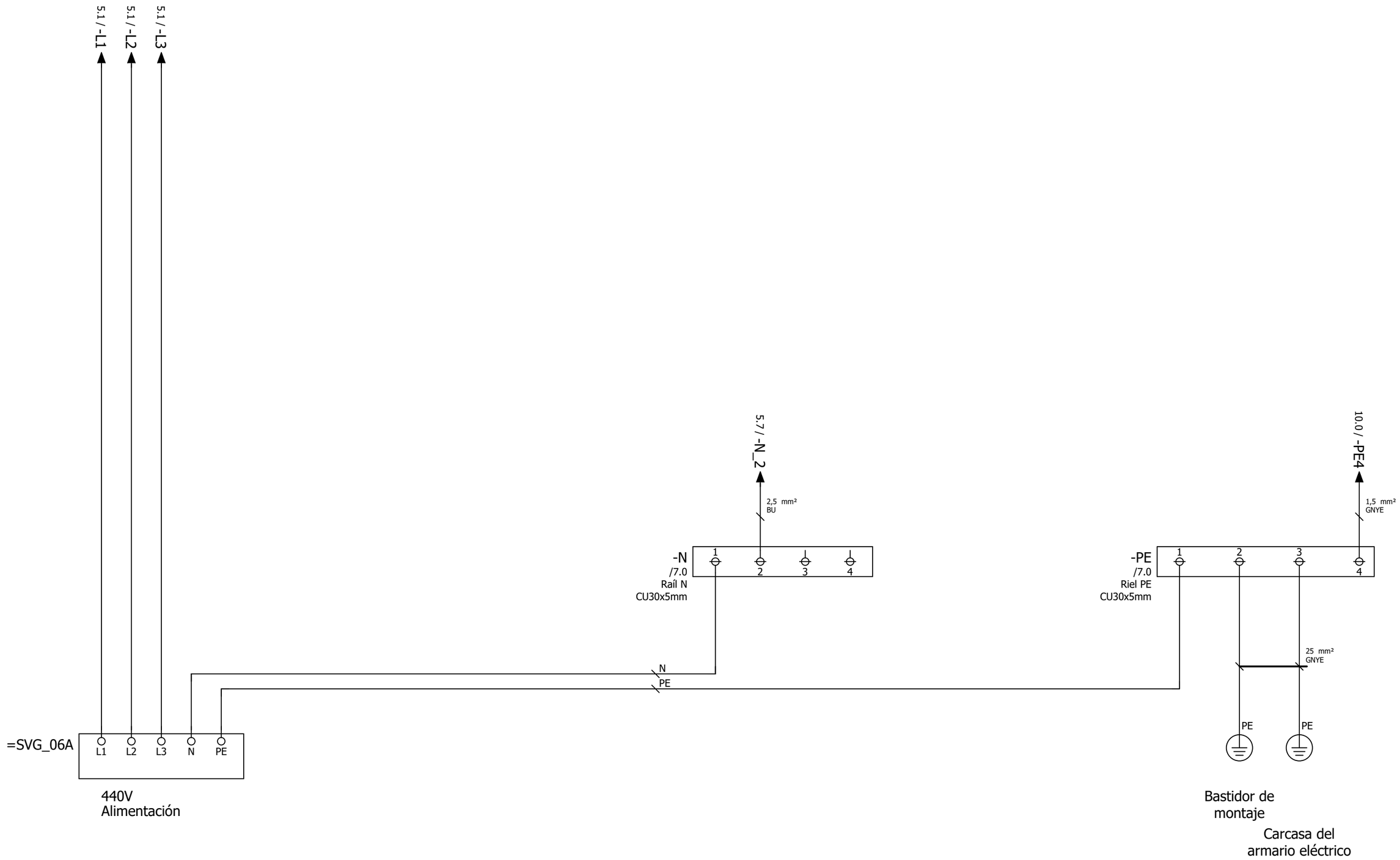


Alimentación: en caso de KV400-> 1 Cable con
5x240mm² en caso de KV630-> 2 cable con 5x185mm²

| | | | | | | | |
|---|---|---|---|---|---|---|---|
| Larguero delantero izquierdo ARG2, 211310-221300<br>Emplaza Planta: 66 Nave: 102 Campo: F04 | Alimentación | No. inv./No. equipo: 66-96D-313785<br>Nombre de Proyecto / No. de dibujo:<br>66-E02-01EKJLTVL2 | FFT MÉXICO S.A. DE C.V.<br>Dibuj.: PMP-A/B fecha: 12.03.14<br>Modif.: FFT FFT fecha: 29.05.17<br>Fecha de impresión: 26.05.23 | Larguero delantero Izquierdo<br>Armario de dist. de soldadura | = KJLTVL<br>++ 2KV<br>+ | == ET<br>Página:<br>4 |

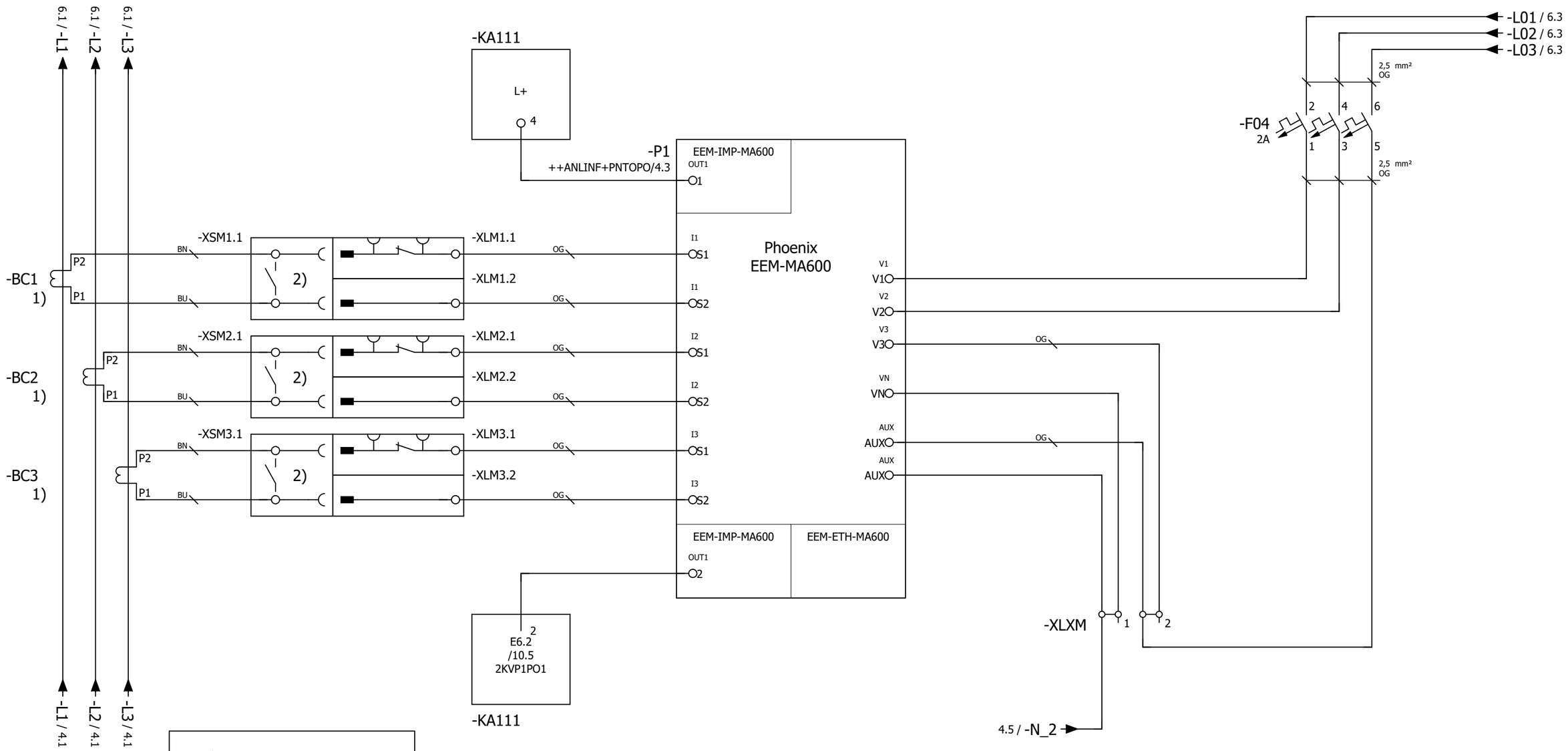


PRECAUCIÓN

Está con tensión incluso con interruptor principal desactivado

módulo de medición Salida de impulso

Definición de los puntos de conexión de borne 4-Conexiones de cable

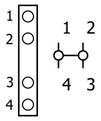


1) Los cables de conexión de los transductores no deben acortarse! Identificación del cable de conexión en naranja (manguera).

2) Con el conector sacado el transformador de corriente se autocortocircuita.

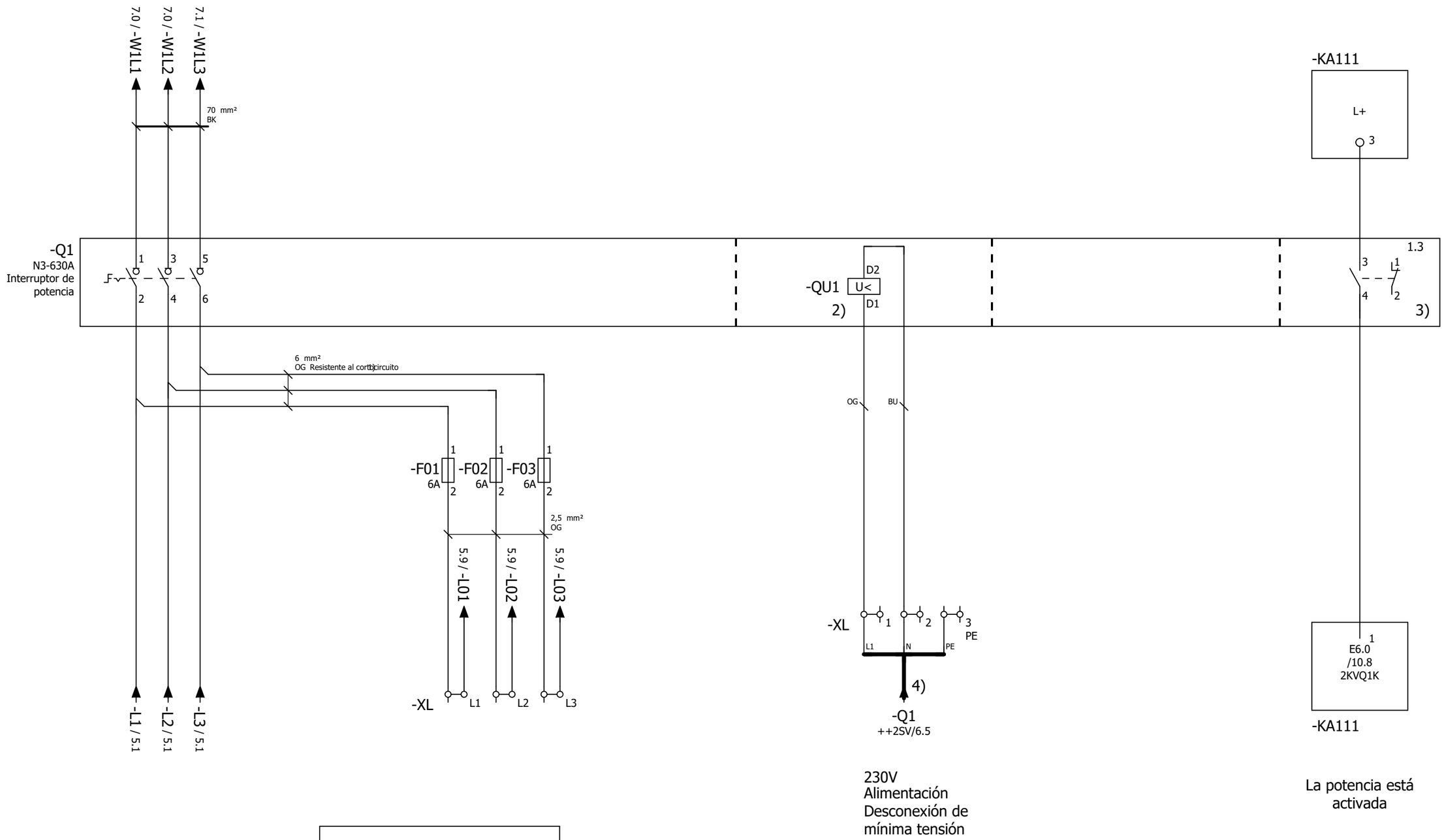


Definición de
los puntos de conexión
de borne 4-Conexiones de cable

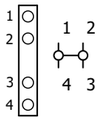


Definición de
los puntos de conexión
de borne 3-Conexiones de cable

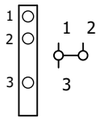


**PRECAUCIÓN**

Está con tensión incluso con
interruptor principal desactivado

1) 4 GKW-AX plus Fa. Leoni
4) Identificación del cable de conexión en naranja
(al inicio del cable instalar 5cm de manguera retráctil).

2) Módulo de ampliación Disparador de mínima tensión
3) Módulo de ampliación Interruptor auxiliar

| | | | | | | | | | | | |
|---|---|---|---|---|---|---|---|---|---|---|---|
| Larguero delantero izquierdo ARG2, 211310-221300<br>Emplaza Planta: 66 Nave: 102 Campo: F04 | Alimentación Interruptor de potencia | No. inv./No. equipo: 66-96D-313785<br>Nombre de Proyecto / No. de dibujo:<br>66-E02-01EKJLTVL2 | FFT MÉXICO S.A. DE C.V.<br>Dibuj.: PMP-A/B fecha: 12.03.14<br>Modif.: CARLO fecha: 30.01.23<br>Fecha de impresión: 26.05.23 | Larguero delantero Izquierdo | = KJLTVL | == ET |
| | | | | Armario de dist. de soldadura | ++ 2KV | Página: 6 |
| | | | | | + | |

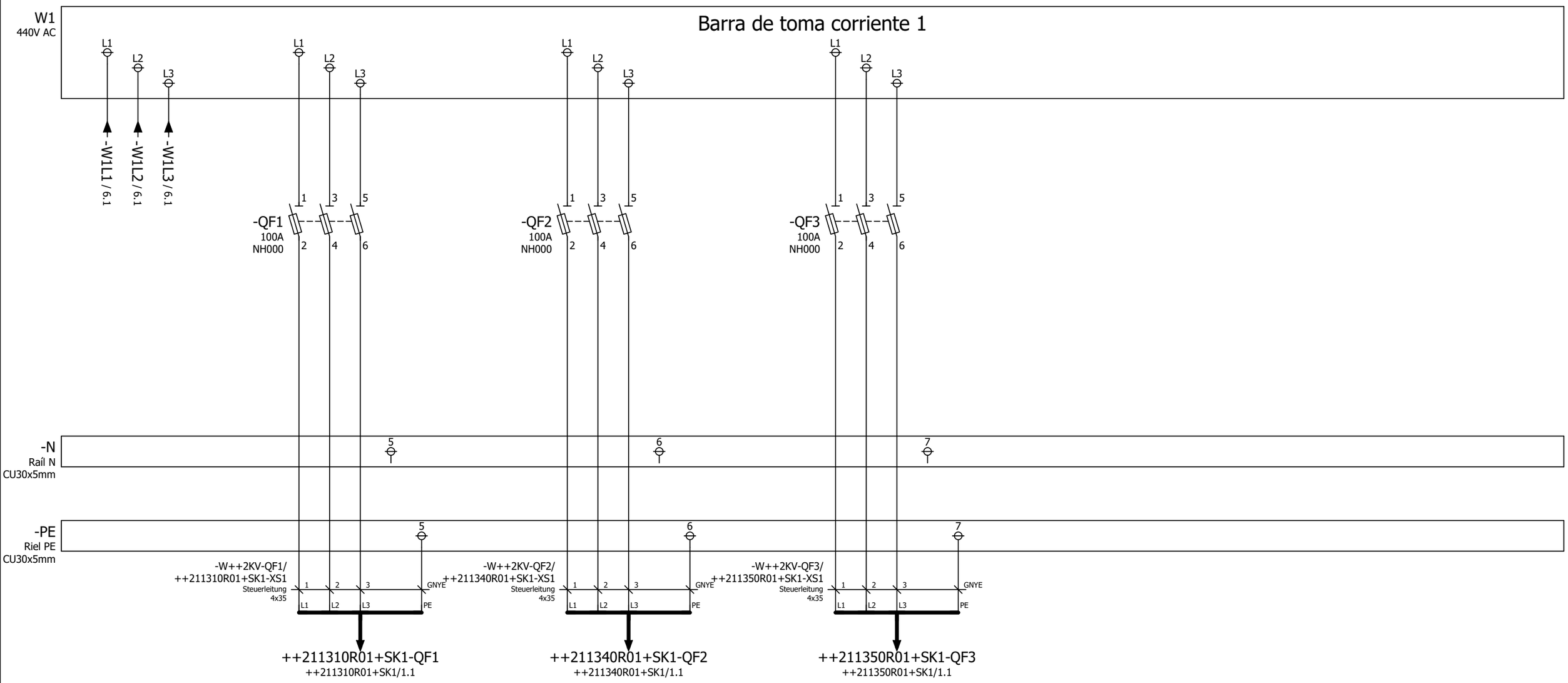


440V
Alimentación Control de soldadura

440V
Alimentación Control de soldadura

440V
Alimentación Control de soldadura

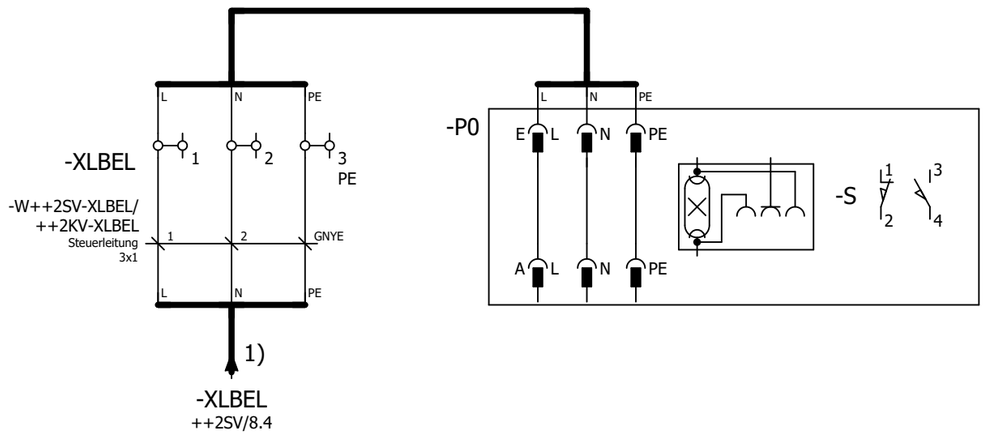


Iluminación de
armario

Definición de
los puntos de conexión
de borne 4-Conexiones de cable

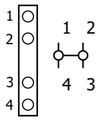


1) Identificación del cable de conexión en naranja (al inicio del cable instalar 5cm de manguera retráctil).

| | | | | | | | | | | | |
|---|---|---|---|---|---|---|---|---|---|---|---|
| Larguero delantero izquierdo ARG2, 211310-221300<br>Emplaza Planta: 66 Nave: 102 Campo: F04 | Alumbrado | No. inv./No. equipo: 66-96D-313785<br>Nombre de Proyecto / No. de dibujo:<br>66-E02-01EKJLTVL2 | FFT MÉXICO S.A. DE C.V.<br>Dibuj.: PMP-A/B fecha: 12.03.14<br>Modif.: FFT FFT fecha: 13.07.17<br>Fecha de impresión: 26.05.23 | Larguero delantero Izquierdo | = KJLTVL | == ET | Página: 8 |
| | | | | Armario de dist. de soldadura | ++ 2KV | | |
| | | | | | + | | |

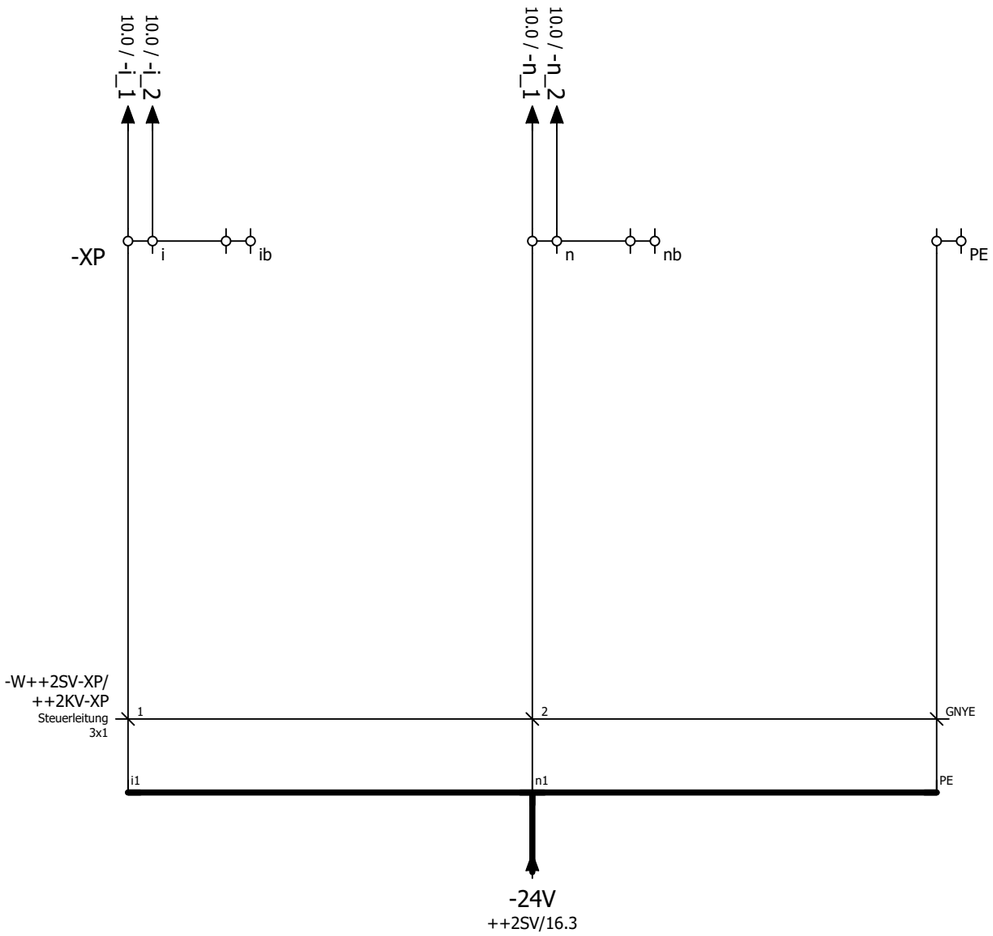


24V
Alimentación

Definición de
los puntos de conexión
de borne 4-Conexiones de cable

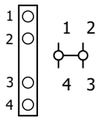


| | | | | | | | | | | | |
|---|---|---|---|---|---|---|---|---|---|---|---|
| Larguero delantero izquierdo ARG2, 211310-221300<br>Emplaza Planta: 66 Nave: 102 Campo: F04 | Distribución de potencial | No. inv./No. equipo: 66-96D-313785<br>Nombre de Proyecto / No. de dibujo:<br>66-E02-01EKJLTVL2 | FFT MÉXICO S.A. DE C.V.<br>Dibuj.: PMP-A/B fecha: 12.03.14<br>Modif.: FFT FFT fecha: 13.07.17<br>Fecha de impresión: 26.05.23 | Larguero delantero Izquierdo | = KJLTVL | == ET | Página: 9 |
| | | | | Armario de dist. de soldadura | ++ 2KV | | |
| | | | | | + | | |

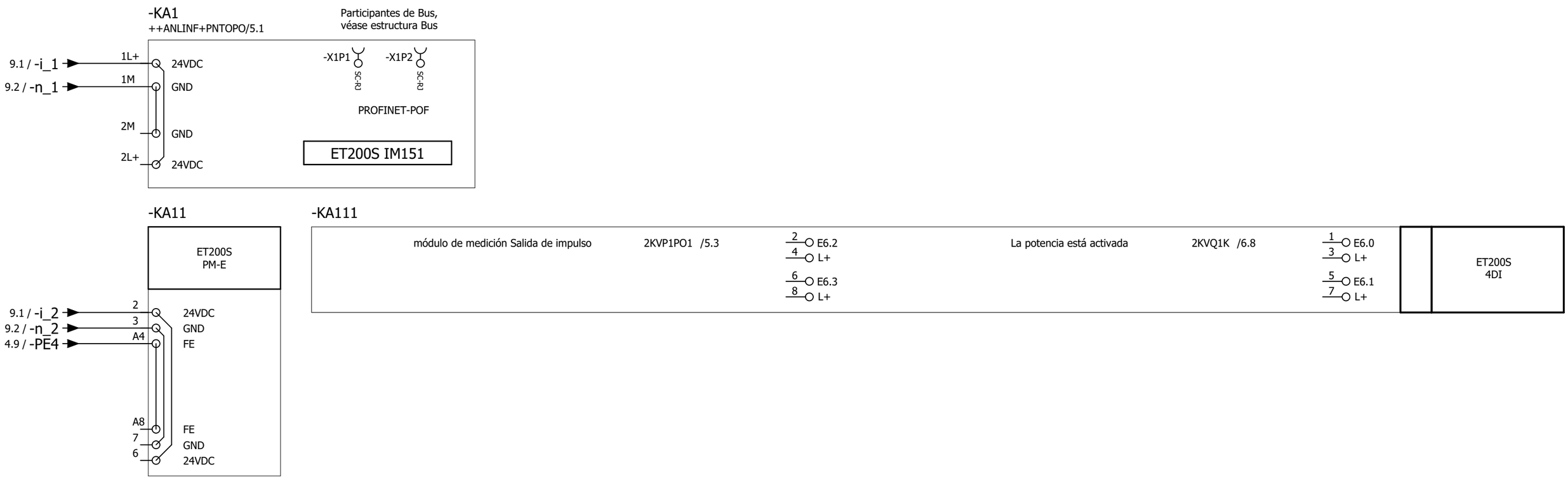




| | | | | | | |
|---|---|---|---|---|---|---|
| Larguero delantero izquierdo ARG2, 211310-221300<br>Emplaza Planta: 66 Nave: 102 Campo: F04 | Vista general PLC | No. inv./No. equipo: 66-96D-313785<br>Nombre de Proyecto / No. de dibujo:<br>66-E02-01EKJLTVL2 | FFT MÉXICO S.A. DE C.V.<br>Dibuj.: PMP-A/B fecha: 12.03.14<br>Modif.: CARLO fecha: 30.01.23<br>Fecha de impresión: 26.05.23 | Larguero delantero Izquierdo<br>Armario de dist. de soldadura | = KJLTVL<br>++ 2KV<br>+ | == ET<br>Página:<br>10 |

## Denominación Regletero
# =KJLTVL++2KV+-XL

| Textos de función | -W++2SV-XL/++2KV-XL 3x1 mm² Steuerleitung | Designación de cable Tipo de cable | Denominación destino exterior y Conexión | | Número de bornes | [mm²]* | Denominación destino interior y Conexión | | Designación de cable Tipo de cable | BU | OG | 2,5 mm² OG | Página / ruta |
|---|---|---|---|---|---|---|---|---|---|---|---|---|---|
| | | | | | L1 | 6 | -F01<br>-F04 | 2<br>2 | | | | *<br>* | /6.3 |
| | | | | | L2 | 6 | -F02<br>-F04 | 2<br>4 | | | | *<br>* | /6.3 |
| | | | | | L3 | 6 | -F03<br>-F04 | 2<br>6 | | | | *<br>* | /6.3 |
| 230V | 1 | | ++2SV-XL | 1 | 1 | 2,5 | -Q1-QU1 | D1 | | | * | | /6.5 |
| Alimentación Desconexión de mínima tensión | 2 | | ++2SV-XL | 2 | 2 | 2,5 | -Q1-QU1 | D2 | | * | | | /6.5 |
| = | GNYE | | ++2SV-XL | 3 | 3 ⏚ | 2,5 | | | | | | | /6.6 |

## Denominación Regletero
# =KJLTVL++2KV+-XLBEL

| Textos de función | -W++2SV-XLBEL/++2KV-XLBEL 3x1 mm² Steuerleitung | Designación de cable Tipo de cable | Denominación destino exterior y Conexión | | Número de bornes | [mm²]* | Denominación destino interior y Conexión | | Designación de cable Tipo de cable | Página / ruta |
|---|---|---|---|---|---|---|---|---|---|---|
| Iluminación de armario | 1 | | ++2SV-XLBEL | 4 | 1 | 2,5 | -P0-E | L | | /8.1 |
| = | 2 | | ++2SV-XLBEL | 5 | 2 Ⓝ | 2,5 | -P0-E | N | | /8.1 |
| = | GNYE | | ++2SV-XLBEL | 6 | 3 ⏚ | 2,5 | -P0-E | PE | | /8.1 |

* Sección transversal del dimensionado del bornero



Larguero delantero izquierdo ARG2, 211310-221300
Emplaza Planta: 66 Nave: 102 Campo: F04

Diagrama de bornes

No. inv./No. equipo: 66-96D-313785
Nombre de Proyecto / No. de dibujo: 66-E02-01EKJLTVL2

FFT MÉXICO S.A. DE C.V.
Dibuj.: PMP-A/B fecha: 12.03.14
Modif.: FFT FFT fecha: 22.01.18
Fecha de impresión: 26.05.23

Larguero delantero Izquierdo | = KJLTVL | == ET
Armario de dist. de soldadura | ++ 2KV | Página: 11
+

## Denominación Regletero
# =KJLTVL++2KV+-XLXM

| Textos de función | 2,5 mm² BU | 2,5 mm² OG | | | | | | | | Designación de cable / Tipo de cable | Denominación destino exterior y Conexión | | Número de bornes [mm²]* | Denominación destino interior y Conexión | | Designación de cable / Tipo de cable | | | | | | | | OG | | Página / ruta |
|---|---|---|---|---|---|---|---|---|---|---|---|---|---|---|---|---|---|---|---|---|---|---|---|---|---|---|---|
| módulo de medición Salida de impulso | * | | | | | | | | | | -N | 2 | 1 Ⓝ 2,5 | -P1<br>-P1 | AUX<br>VN | | | | | | | | | | | | /5.7 |
| = | | * | | | | | | | | | -F04 | 5 | 2 2,5 | -P1<br>-P1 | AUX<br>V3 | | | | | | | | | | * | * | /5.7 |

## Denominación Regletero
# =KJLTVL++2KV+-XP

| Textos de función | | | | | | | | | -W++2SV-XP/++2KV-XP 3x1 mm² Steuerleitung | Designación de cable / Tipo de cable | Denominación destino exterior y Conexión | | Número de bornes [mm²]* | Denominación destino interior y Conexión | | Designación de cable / Tipo de cable | | | | | | | | | | Página / ruta |
|---|---|---|---|---|---|---|---|---|---|---|---|---|---|---|---|---|---|---|---|---|---|---|---|---|---|---|---|
| 24V | | | | | | | | | 1 | | ++2SV-XP | ic | i 2,5 | -KA1<br>-KA11 | 1L+<br>2 | | | | | | | | | | | | /9.1 |
| Alimentación | | | | | | | | | | | | | ib 2,5 | | | | | | | | | | | | | | /9.1 |
| = | | | | | | | | | 2 | | ++2SV-XP | nc | n 2,5 | -KA1<br>-KA11 | 1M<br>3 | | | | | | | | | | | | /9.2 |
| = | | | | | | | | | | | | | nb 2,5 | | | | | | | | | | | | | | /9.3 |
| = | | | | | | | | | GNYE | | ++2SV-XP | PE | PE ⏚ 2,5 | | | | | | | | | | | | | | /9.4 |

* Sección transversal del dimensionado del bornero



Larguero delantero izquierdo ARG2, 211310-221300
Emplaza Planta: 66 Nave: 102 Campo: F04

Diagrama de bornes

No. inv./No. equipo: 66-96D-313785
Nombre de Proyecto / No. de dibujo: 66-E02-01EKJLTVL2

FFT MÉXICO S.A. DE C.V.
Dibuj.: PMP-A/B fecha: 12.03.14
Modif.: FFT FFT fecha: 22.01.18
Fecha de impresión: 26.05.23

Larguero delantero Izquierdo | = KJLTVL | == ET
Armario de dist. de soldadura | ++ 2KV | Página: 12
+

Cliente: (Propietario de la instalación)

# Volkswagen de México

Nombre de Proyecto / No. de dibujo: 66-E02-01EKJLTVL2

Instalación: =KJLTVL

Lugar de instalación: ++2SV

Descripción lugar de instalación: Armario de dist. de corriente

Informaciones de la instalación:

| | | |
|---|---|---|
| Año de fabricación: | 2016 | |
| Sistema de PLC: | Siemens CPU319-F | |
| Sistema de Bus: | Profinet | |
| | Red general: | Red soldadura (si se dispone): |
| Tensión: | 440V | 440V |
| Intensidad nominal: | 36.5A | 82.7A |
| Potencia | 27.9kVA | 63kVA |
| Punto de aliment: | UKVG-06 SAL.65 | SVG-06A SAL.7 |
| Fusible previo: | 100A | 100A |

Informaciones EPLAN:

| | |
|---|---|
| Cantidad total de hojas: | 447 |
| Última modificación: | 20.04.23 |
| Último adaptador: | CARLO |
| Última versión de EPLAN usada: | 2.7.3 |
| Última versión Build de EPLAN usada: | 11418 |
| Tipo de proyecto: | Projeto do esquema |

Encadenado con controles de terceros:

| | |
|---|---|
| Instalación(es): | Larguero delantero Izquierdo |
| Número(s) de dibujo(s): | 66-E00-01EKJLTVL1, 66-E00-01EKJLTVL3 |
| No. inv./No. equipo: | 66-96D-313785 |

Placa identificativa

| |
|---|
| 66-E02-01EKJLTVL2 |
| =KJLTVL ++2SV |
| Längsträger Vorn links |
| Larguero delantero Izquierdo |
| ARG2, 211310-221300 |

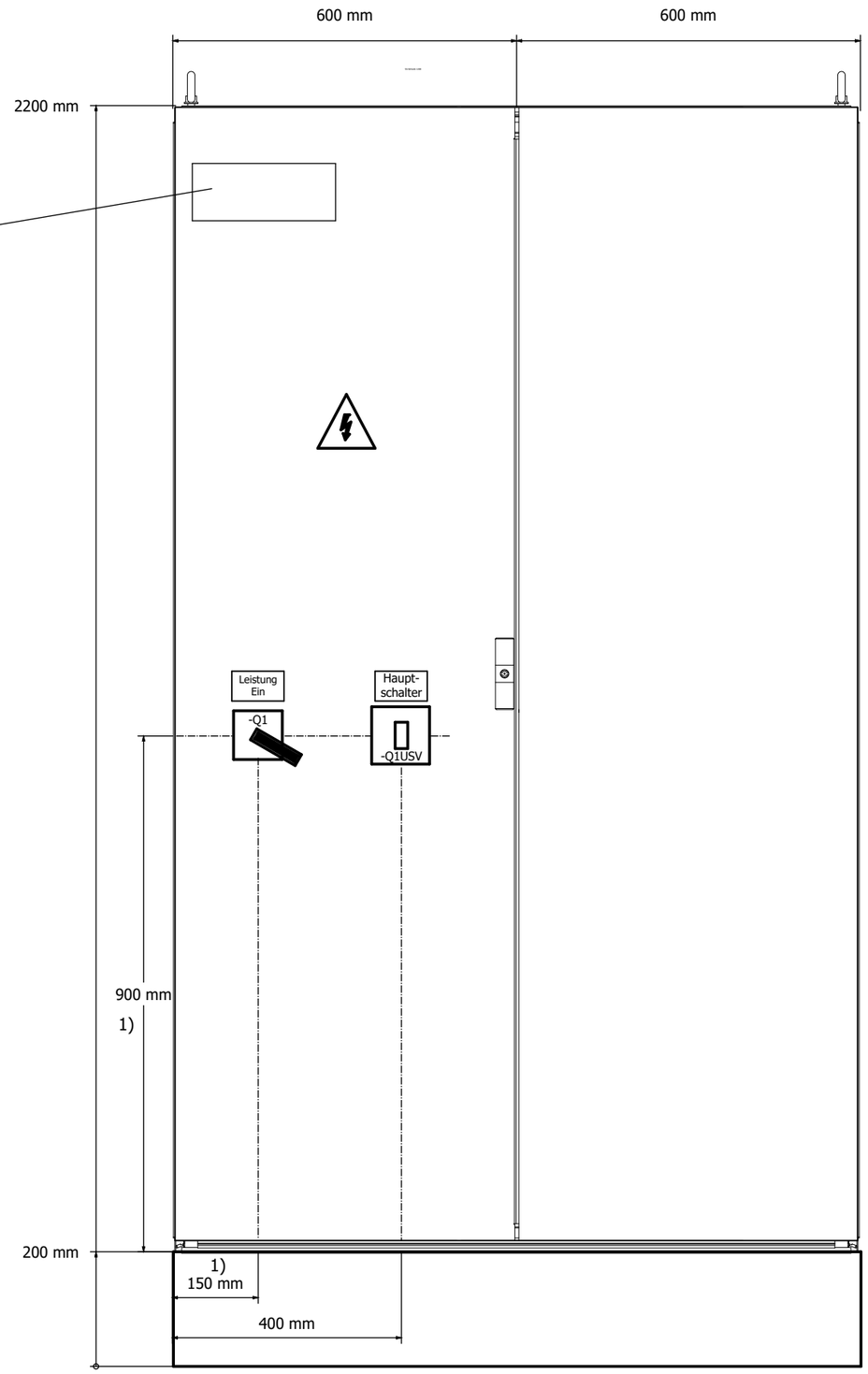


1) Nota:
Las medidas son aproximadas.
Después de interruptor de montaje se introducen las dimensiones exactas!

| | | | | | |
|---|---|---|---|---|---|
| Larguero delantero izquierdo ARG2, 211310-221300<br>Emplaza Planta: 66 Nave: 102 Campo: F04 | Vista de armario SV | No. inv./No. equipo: 66-96D-313785<br>Nombre de Proyecto / No. de dibujo:<br>66-E02-01EKJLTVL2 | FFT MÉXICO S.A. DE C.V.<br>Dibuj.: PMP-A/B fecha: 12.03.14<br>Modif.: FFT FFT fecha: 26.05.17<br>Fecha de impresión: 26.05.23 | Larguero delantero Izquierdo<br>Armario de dist. de corriente | = KJLTVL<br>++ 2SV<br>+ | == ET<br>Página: 2 |

1) Bornes L1-L3,N,PE ST6-Twin
Bornes 1-6 ST2,5-Quattro Bornes
7-13 STI10

2) Bornes L1-L3,N,PE ST6-Twin
Bornes 1-10 ST2,5-Quattro

3) -XLXM borne 1-2
(ST2,5-Quattro)

4) A la izquierda, prever conexión para barra colectora N. Cada 20 cm, montar soporte de fijación para la barra colectora N.

5) Relé de vigilancia de fases

6) Cubrir embarrados

| | | | | | | | |
|---|---|---|---|---|---|---|---|
| Larguero delantero izquierdo ARG2, 211310-221300<br>Emplaza Planta: 66 Nave: 102 Campo: F04 | Construcción sistema de bastidor de montaje | No. inv./No. equipo: 66-96D-313785<br>Nombre de Proyecto / No. de dibujo:<br>66-E02-01EKJLTVL2 | FFT MÉXICO S.A. DE C.V.<br>Dibuj.: PMP-A/B fecha: 12.03.14<br>Modif.: FFT FFT fecha: 22.01.18<br>Fecha de impresión: 26.05.23 | Larguero delantero Izquierdo | = KJLTVL | == ET |
| | | | | Armario de dist. de corriente | ++ 2SV | Página: 3 |
| | | | | | + | |

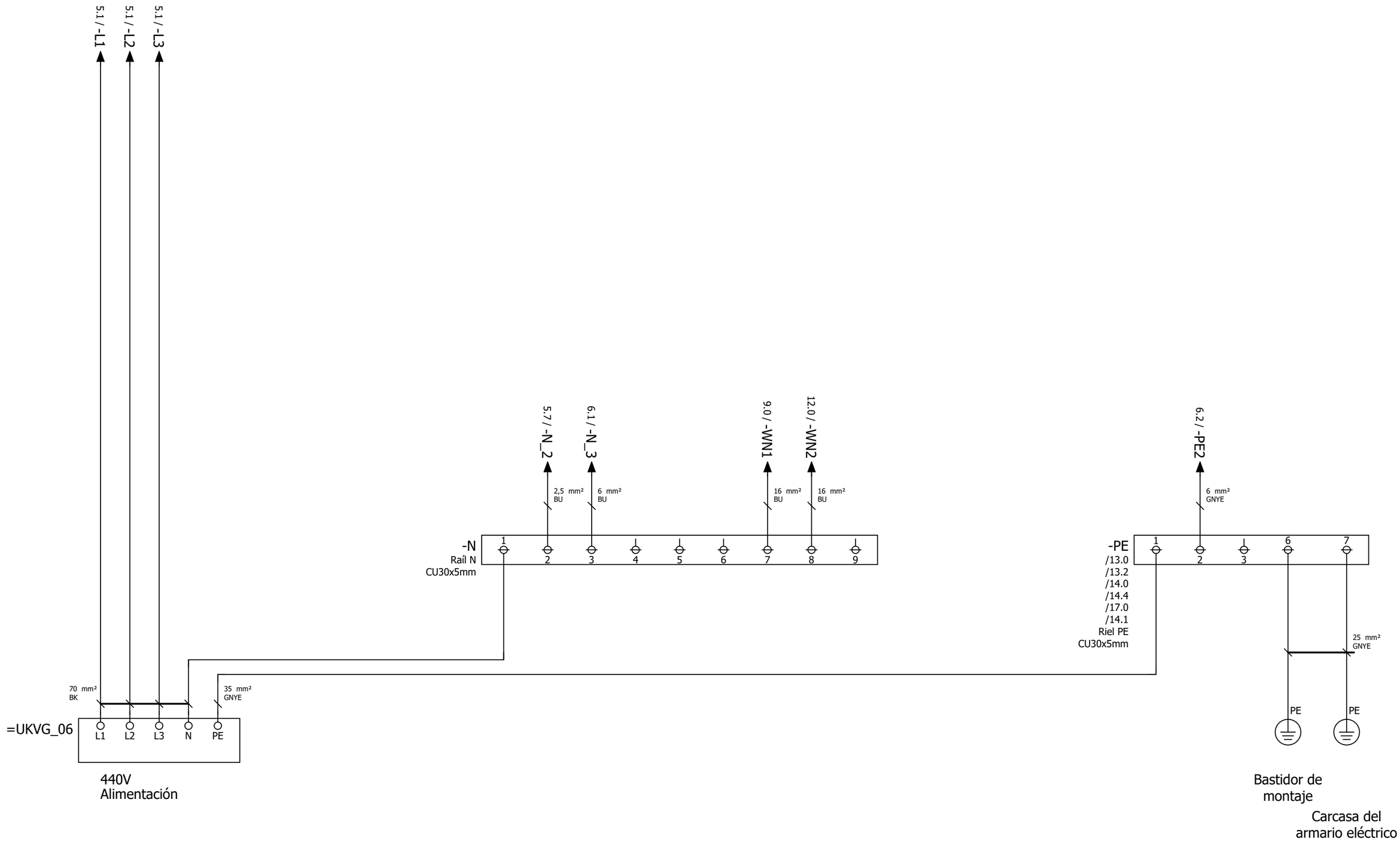
5.1 / -L3
5.1 / -L2
5.1 / -L1
6.2 / -PE2
6.1 / -N_3
5.7 / -N_2
12.0 / -WN2
9.0 / -WN1
6 mm²
GNYE
2,5 mm²
BU
6 mm²
BU
16 mm²
BU
16 mm²
BU
-N
Raíl N
CU30x5mm
1
2
3
4
5
6
7
8
9
-PE
/13.0
/13.2
/14.0
/14.4
/17.0
/14.1
Riel PE
CU30x5mm
1
2
3
6
7
25 mm²
GNYE
PE
PE
70 mm²
BK
35 mm²
GNYE
=UKVG_06
L1
L2
L3
N
PE
440V
Alimentación
Bastidor de
montaje
Carcasa del
armario eléctrico

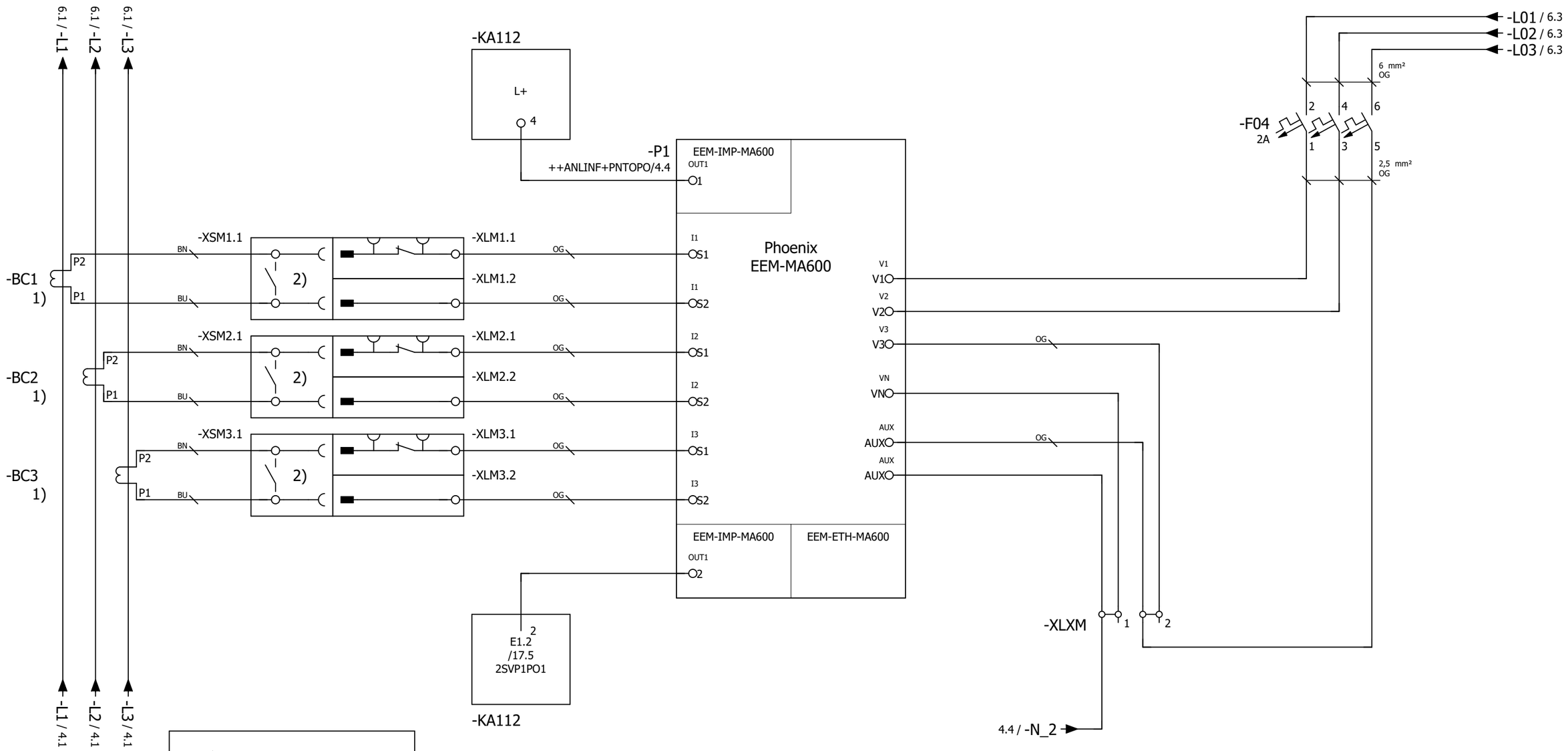


PRECAUCIÓN

Está con tensión incluso con interruptor principal desactivado

módulo de medición Salida de impulso

Definición de los puntos de conexión de borne 4-Conexiones de cable

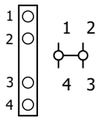


1) Los cables de conexión de los transductores no deben acortarse! Identificación del cable de conexión en naranja (manguera).

2) Con el conector sacado el transformador de corriente se autocortocircuita.

| | | | | | | |
|---|---|---|---|---|---|---|
| Larguero delantero izquierdo ARG2, 211310-221300<br>Emplaza Planta: 66 Nave: 102 Campo: F04 | Sistema de medición | No. inv./No. equipo: 66-96D-313785<br>Nombre de Proyecto / No. de dibujo:<br>66-E02-01EKJLTVL2 | FFT MÉXICO S.A. DE C.V.<br>Dibuj.: PMP-A/B fecha: 12.03.14<br>Modif.: CARLO fecha: 30.01.23<br>Fecha de impresión: 26.05.23 | Larguero delantero Izquierdo<br>Armario de dist. de corriente | = KJLTVL<br>++ 2SV<br>+ | == ET<br>Página:<br>5 |

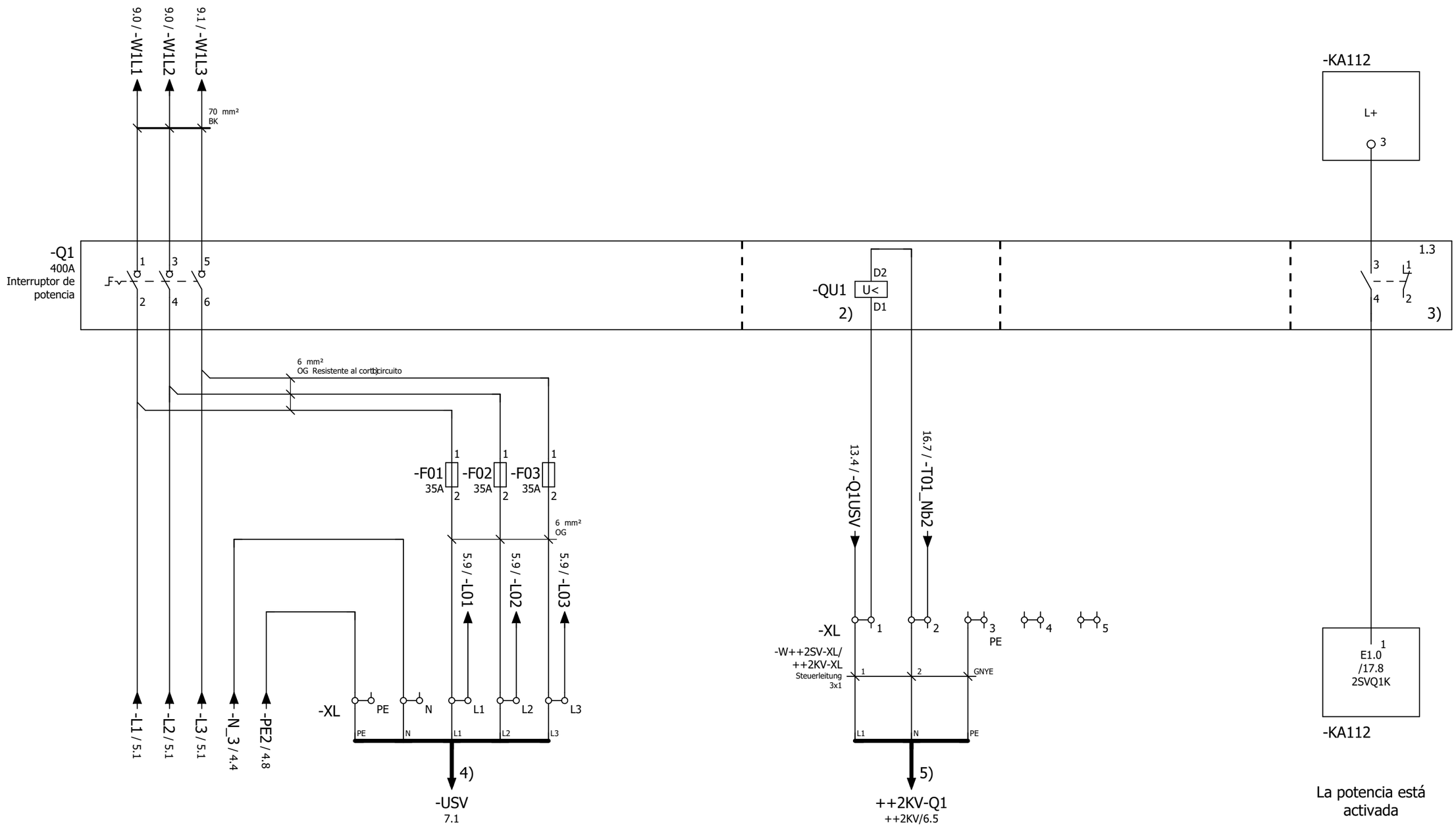


Definición de
los puntos de conexión
de borne 4-Conexiones de cable

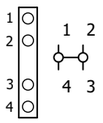


Definición de
los puntos de conexión
de borne 3-Conexiones de cable

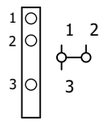


**PRECAUCIÓN**

Está con tensión incluso con interruptor principal desactivado

1) 4 GKW-AX plus Fa. Leoni
4) En caso de alimentación vía USV, retirar unión
5) Identificación del cable de conexión en naranja (al inicio del cable instalar 5cm de manguera retráctil).

2) Módulo de ampliación Disparador de mínima tensión
3) Módulo de ampliación Interruptor auxiliar

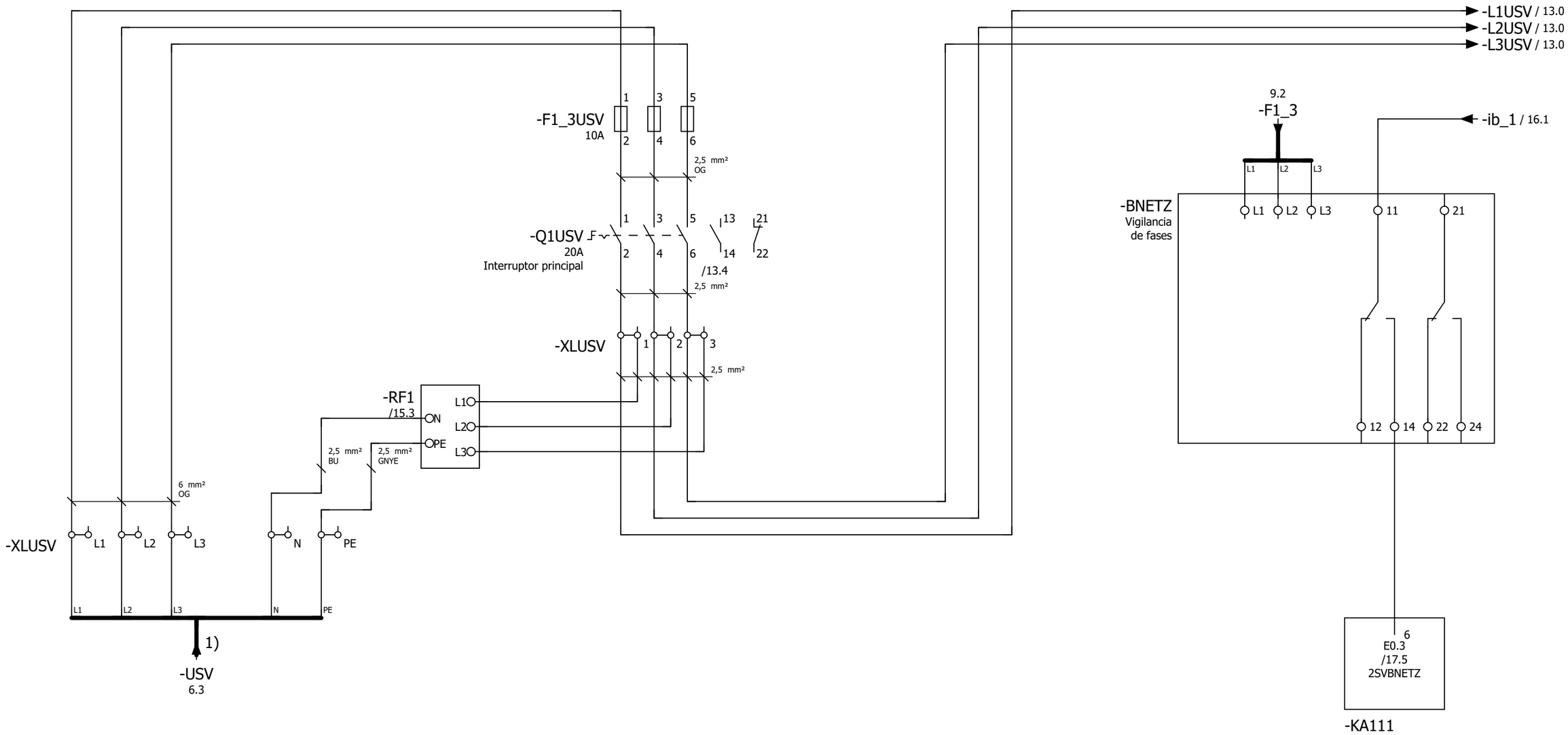


USV
Alimentación

Protección contra
sobretensión tipo
2

Control de red OK

Definición de
los puntos de conexión
de borne 4-Conexiones de cable

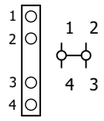


Definición de
los puntos de conexión
de borne 3-Conexiones de cable

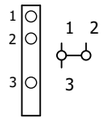


1) En caso de alimentación vía USV, retirar unión.

| | | | | | | |
|---|---|---|---|---|---|---|
| Larguero delantero izquierdo ARG2, 211310-221300<br>Emplaza Planta: 66 Nave: 102 Campo: F04 | Alimentación USV | No. inv./No. equipo: 66-96D-313785<br>Nombre de Proyecto / No. de dibujo:<br>66-E02-01EKJLTVL2 | FFT MÉXICO S.A. DE C.V.<br>Dibuj.: PMP-A/B fecha: 12.03.14<br>Modif.: CARLO fecha: 30.01.23<br>Fecha de impresión: 26.05.23 | Larguero delantero Izquierdo<br>Armario de dist. de corriente | = KJLTVL<br>++ 2SV<br>+ | == ET<br>Página:<br>7 |

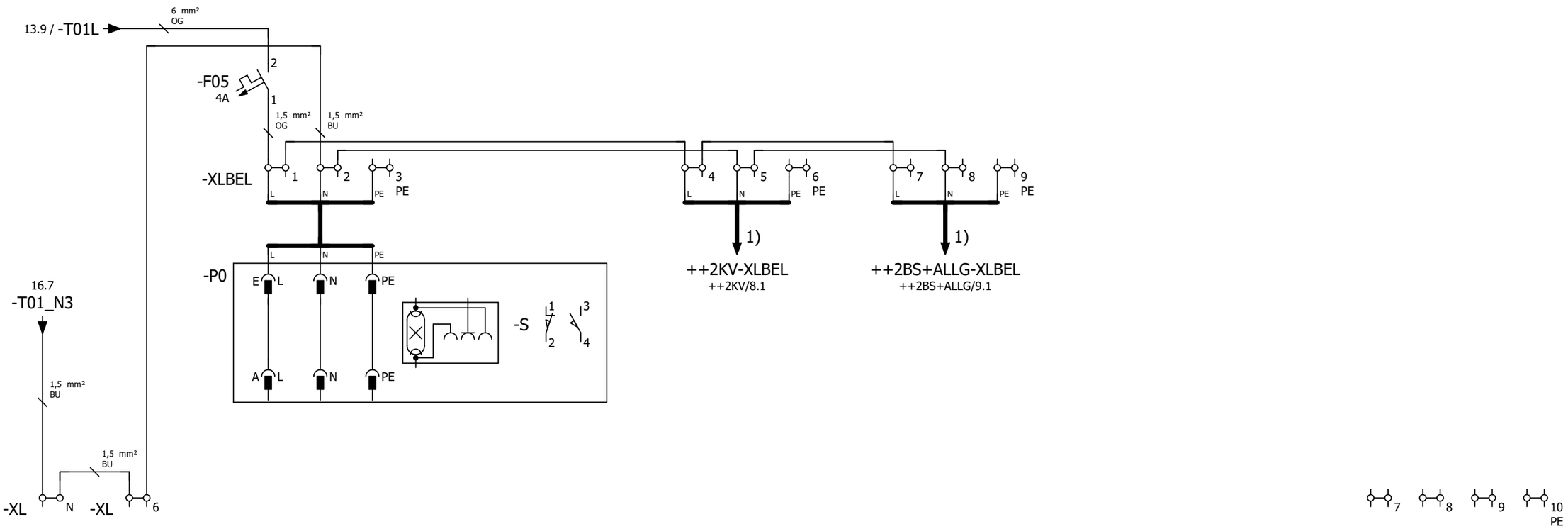


Iluminación de
armario

Reserva

Definición de
los puntos de conexión
de borne 4-Conexiones de cable

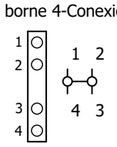


Definición de
los puntos de conexión
de borne 3-Conexiones de cable

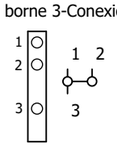


1) Identificación del cable de conexión en naranja (al inicio del cable instalar 5cm de manguera retráctil).



| | | | | | | |
|---|---|---|---|---|---|---|
| Larguero delantero izquierdo ARG2, 211310-221300<br>Emplaza Planta: 66 Nave: 102 Campo: F04 | Alumbrado | No. inv./No. equipo: 66-96D-313785<br>Nombre de Proyecto / No. de dibujo:<br>66-E02-01EKJLTVL2 | FFT MÉXICO S.A. DE C.V.<br>Dibuj.: PMP-A/B fecha: 12.03.14<br>Modif.: FFT FFT fecha: 29.05.17<br>Fecha de impresión: 26.05.23 | Larguero delantero Izquierdo<br>Armario de dist. de corriente | = KJLTVL<br>++ 2SV<br>+ | == ET<br>Página:<br>8 |

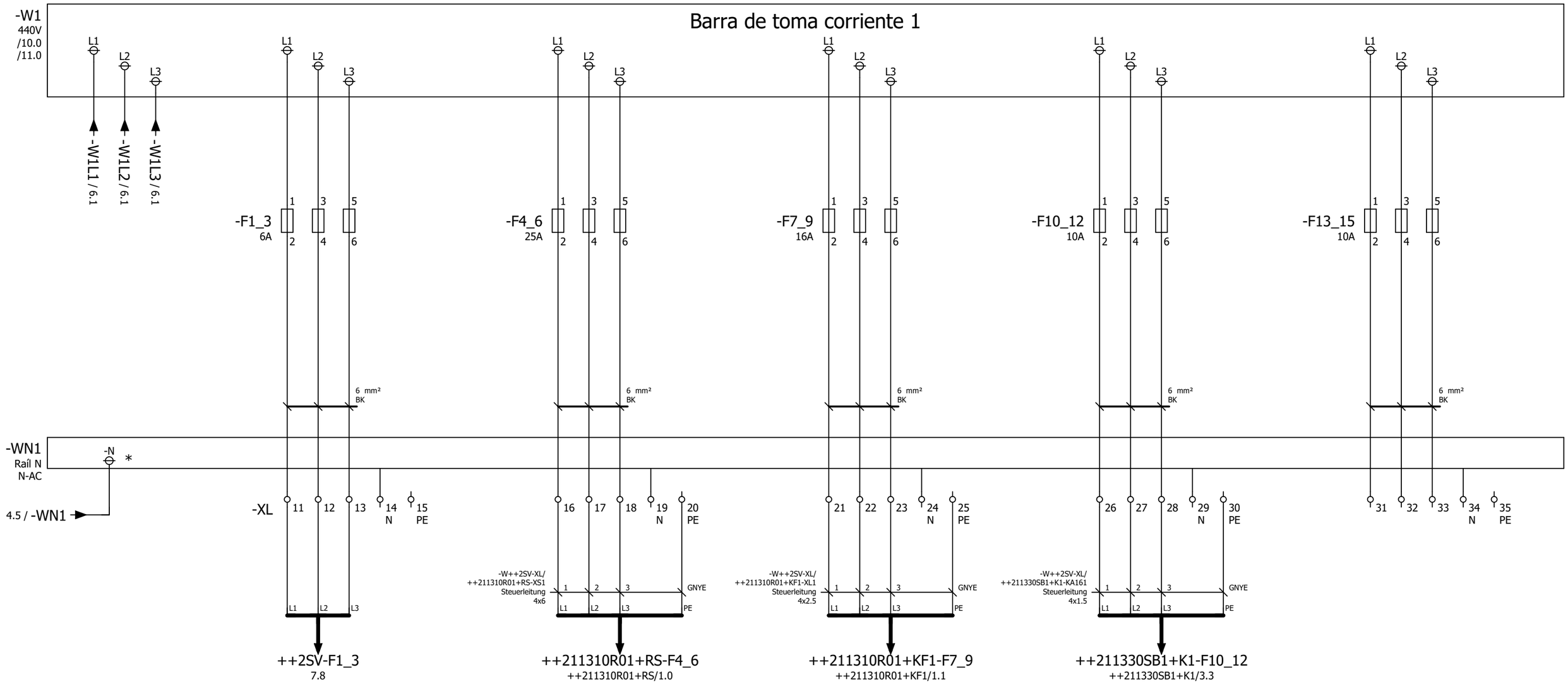


440V
Alimentación Vigilancia de fases

440V
Alimentación Robot

440V
Alimentación Fresadora de puntas

440V
Alimentación Cinta de acúmulo

440V
Alimentación Reserva

Definición de
los puntos de conexión
de borne 2-Conexiones de cable

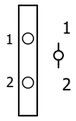


* El raíl CU de la alimentación del armario eléctrico y el raíl CU de los bornes separadores N, deben estar conectados con un cable de 16mm² como mínimo una vez por cada hilera de bornes.

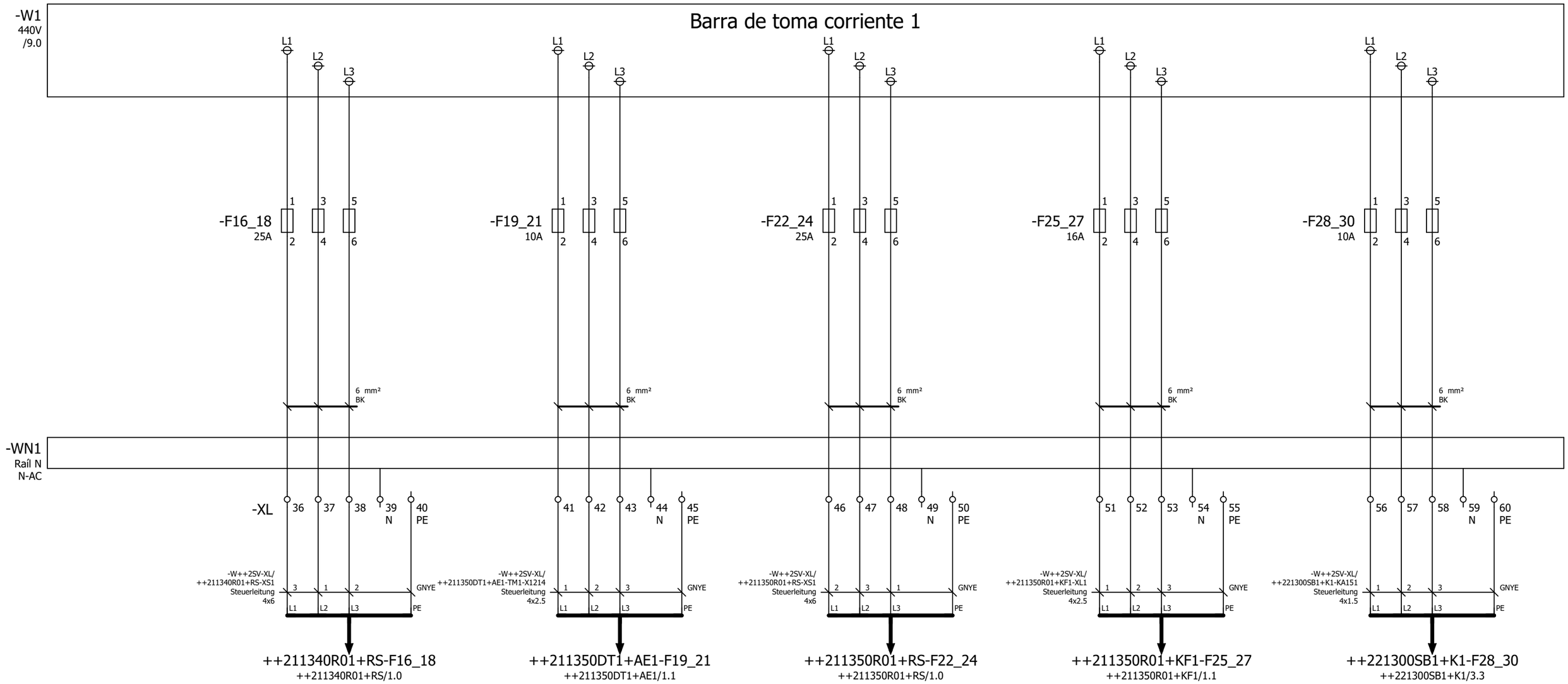


Definición de
los puntos de conexión
de borne 2-Conexiones de cable

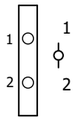


* El raíl CU de la alimentación del armario eléctrico y el raíl CU de los bornes separadores N, deben estar conectados con un cable de 16mm² como mínimo una vez por cada hilera de bornes.

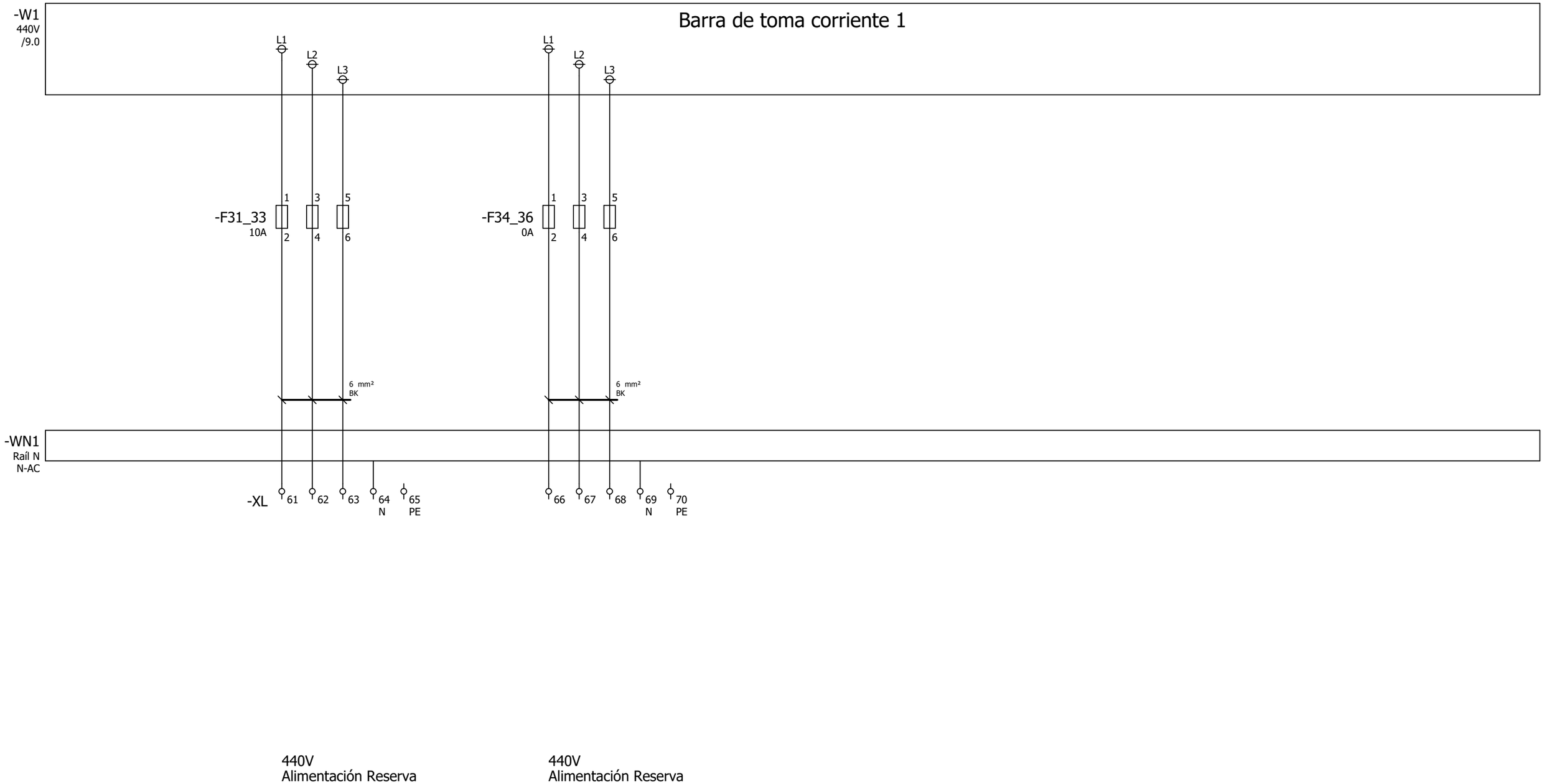


Definición de
los puntos de conexión
de borne 2-Conexiones de cable

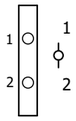


* El raíl CU de la alimentación del armario eléctrico y el raíl CU de los bornes separadores N, deben estar conectados con un cable de 16mm² como mínimo una vez por cada hilera de bornes.

| | | | | | | | | | | | |
|---|---|---|---|---|---|---|---|---|---|---|---|
| Larguero delantero izquierdo ARG2, 211310-221300<br>Emplaza Planta: 66 Nave: 102 Campo: F04 | 440V Distribución | No. inv./No. equipo: 66-96D-313785<br>Nombre de Proyecto / No. de dibujo:<br>66-E02-01EKJLTVL2 | FFT MÉXICO S.A. DE C.V.<br>Dibuj.: PMP-A/B fecha: 12.03.14<br>Modif.: FFT FFT fecha: 29.05.17<br>Fecha de impresión: 26.05.23 | Larguero delantero Izquierdo | = KJLTVL | == ET |
| | | | | Armario de dist. de corriente | ++ 2SV | Página: 11 |
| | | | | | + | |

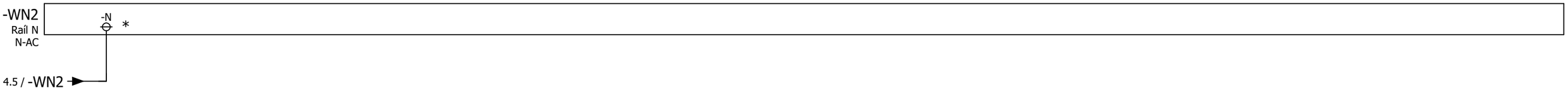


Definición de
los puntos de conexión
de borne 2-Conexiones de cable

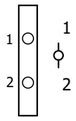


* El raíl CU de la alimentación del armario eléctrico y el raíl CU de los bornes separadores N, deben estar conectados con un cable de 16mm² como mínimo una vez por cada hilera de bornes.

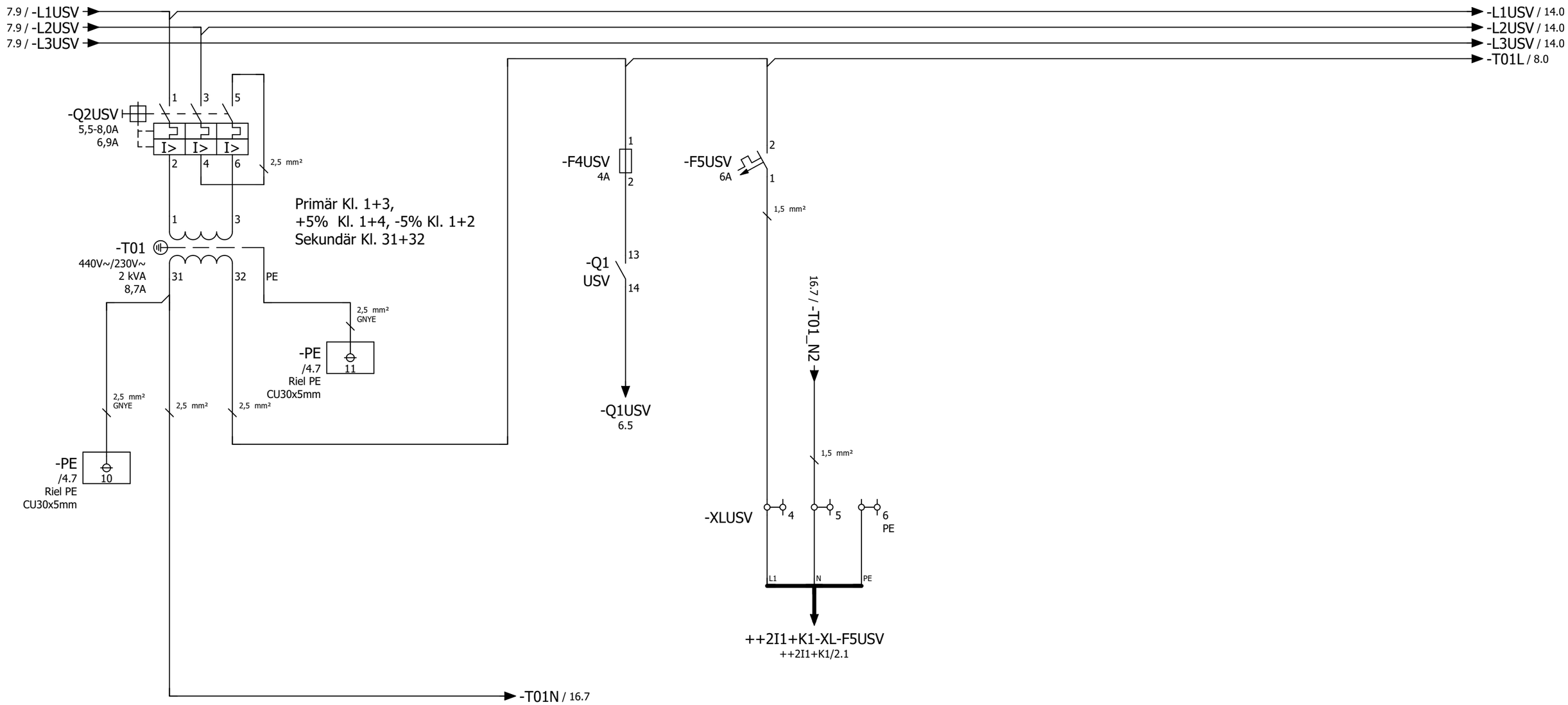


Alimentación transformador

230V Alimentación disparador de mínima tensión

230V Alimentación USV estación de manejo

Definición de los puntos de conexión de borne 4-Conexiones de cable

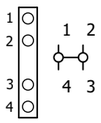


| | | | | | | | | | | | | | |
|---|---|---|---|---|---|---|---|---|---|---|---|---|---|
| ◄ 12 | 0 | 1 | 2 | 3 | 4 | 5 | 6 | 7 | 8 | 9 | 14 ► | | |

| | | | | | | |
|---|---|---|---|---|---|---|
| Larguero delantero izquierdo ARG2, 211310-221300<br>Emplaza Planta: 66 Nave: 102 Campo: F04 | 230V Distribución | No. inv./No. equipo: 66-96D-313785<br>Nombre de Proyecto / No. de dibujo:<br>66-E02-01EKJLTVL2 | FFT MÉXICO S.A. DE C.V.<br>Dibuj.: PMP-A/B fecha: 12.03.14<br>Modif.: FFT FFT fecha: 10.05.17<br>Fecha de impresión: 26.05.23 | Larguero delantero Izquierdo<br>Armario de dist. de corriente | = KJLTVL<br>++ 2SV<br>+ | == ET<br>Página:<br>13 |

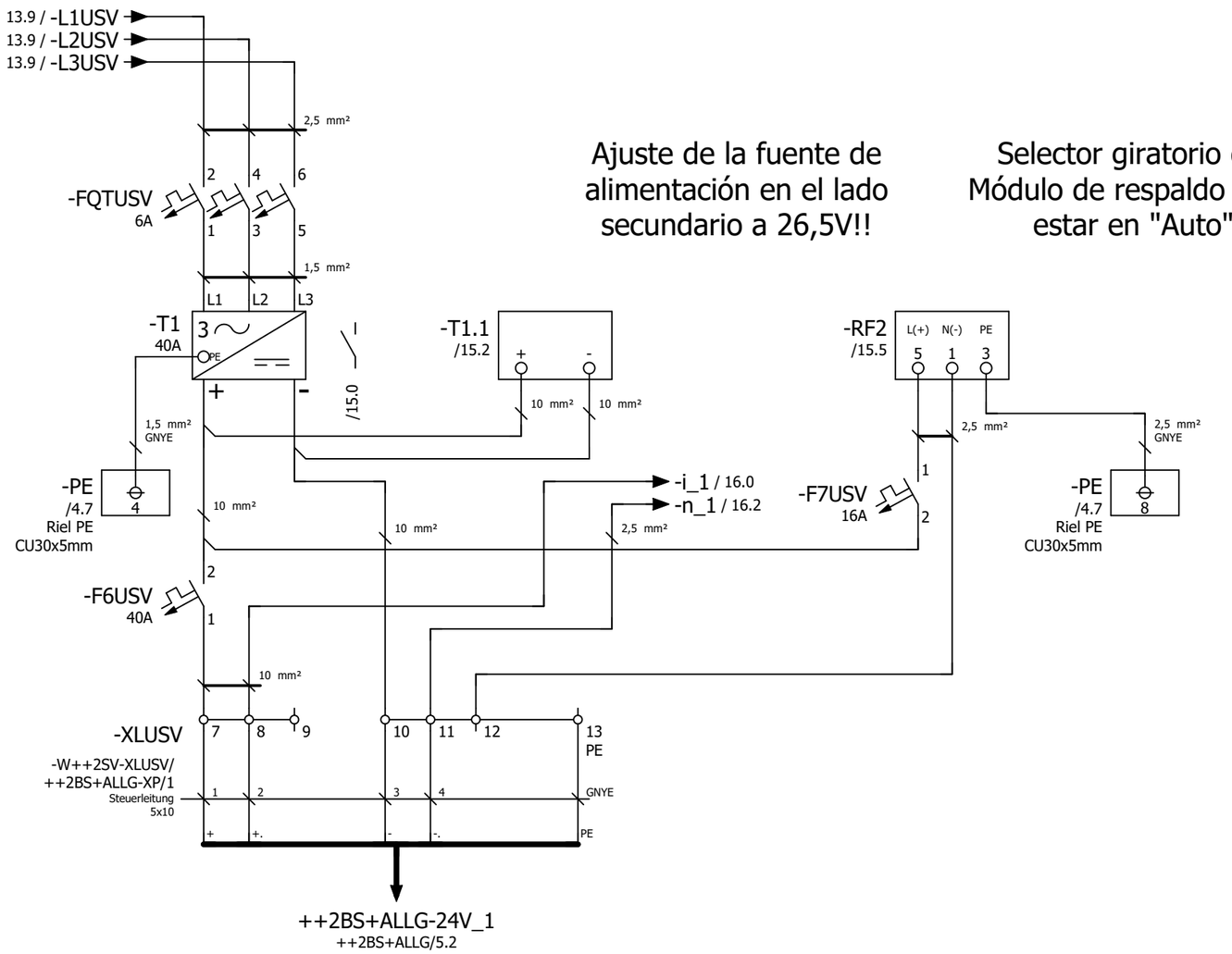


Ajuste de la fuente de alimentación en el lado secundario a 26,5V!!

Selector giratorio del Módulo de respaldo debe estar en "Auto"

24V
Alimentación a BS

Módulo búfer

Protección contra sobretensión tipo 3

Definición de
los puntos de conexión
de borne 2-Conexiones de cable

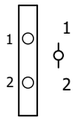




Larguero delantero
izquierdo ARG2, 211310-221300
Emplaza Planta: 66 Nave: 102 Campo: F04

alimentación 24V

No. inv./No. equipo: 66-96D-313785
Nombre de Proyecto / No. de dibujo:
66-E02-01EKJLTVL2

FFT MÉXICO S.A. DE C.V.
Dibuj.: PMP-A/B fecha: 12.03.14
Modif.: FFT FFT fecha: 13.07.17
Fecha de impresión: 26.05.23

Larguero delantero Izquierdo | = KJLTVL | == ET
Armario de dist. de corriente | ++ 2SV | Página:
+ | 14

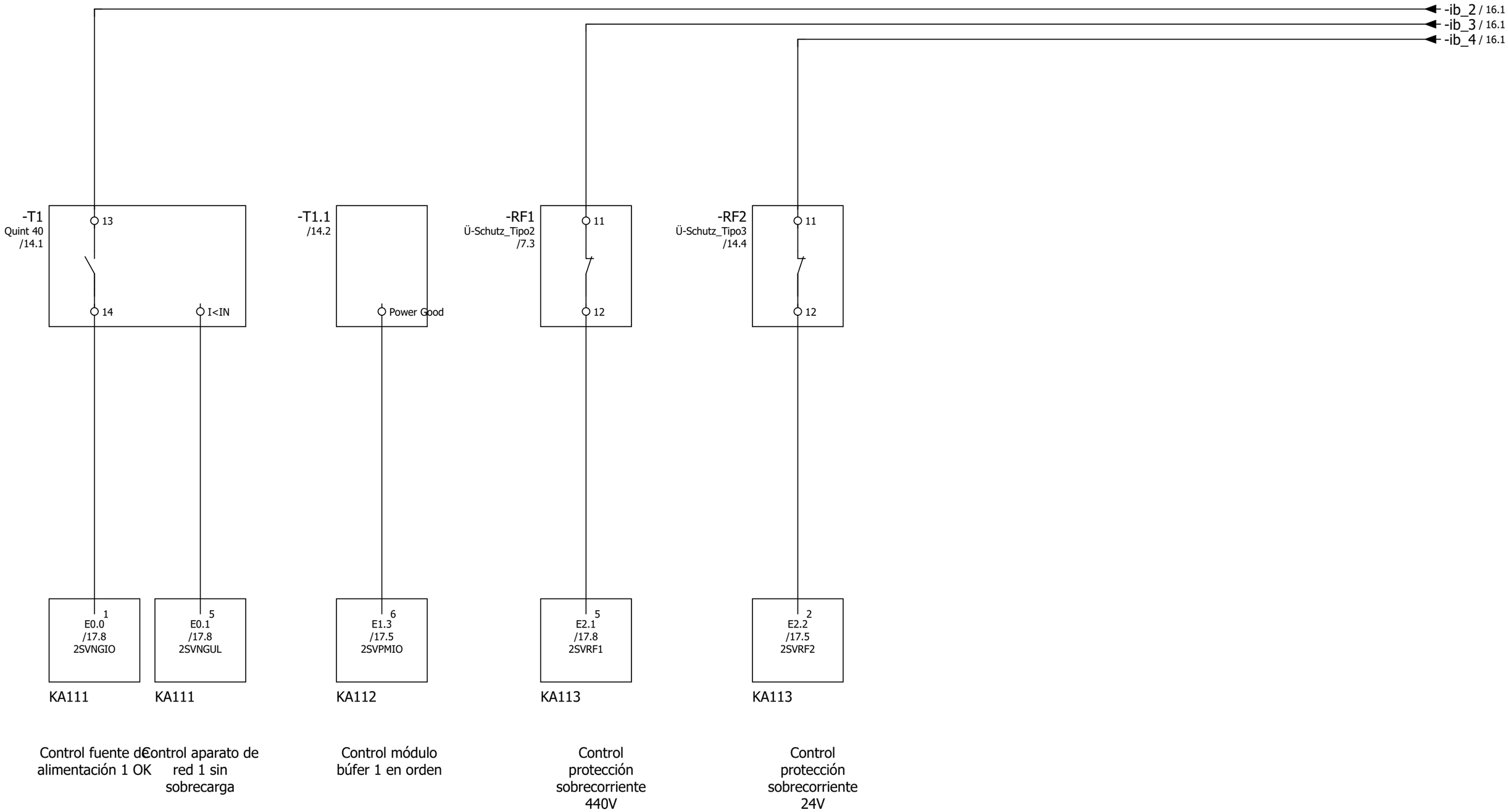
-ib_2 / 16.1
-ib_3 / 16.1
-ib_4 / 16.1
-T1
Quint 40
/14.1
13
14
I<IN
-T1.1
/14.2
Power Good
-RF1
Ü-Schutz_Tipo2
/7.3
11
12
-RF2
Ü-Schutz_Tipo3
/14.4
11
12
1
E0.0
/17.8
2SVNGIO
5
E0.1
/17.8
2SVNGUL
6
E1.3
/17.5
2SVPMIO
5
E2.1
/17.8
2SVRF1
2
E2.2
/17.5
2SVRF2
KA111
KA111
KA112
KA113
KA113
Control fuente de alimentación 1 OK
Control aparato de red 1 sin sobrecarga
Control módulo búfer 1 en orden
Control protección sobrecorriente 440V
Control protección sobrecorriente 24V

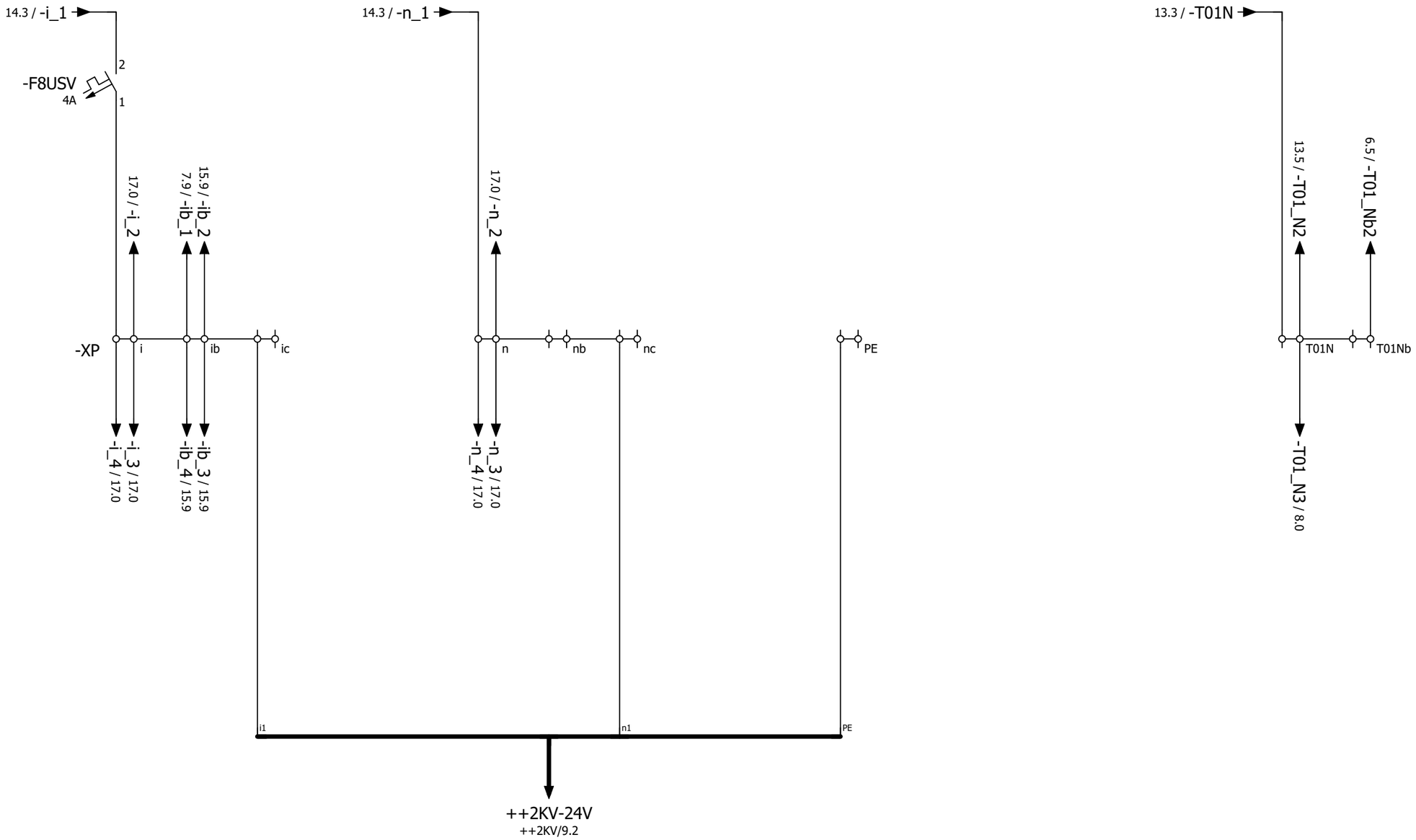


24V
Alimentación

Definición de
los puntos de conexión
de borne 4-Conexiones de cable

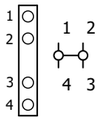


| | | | | | | | | | | | |
|---|---|---|---|---|---|---|---|---|---|---|---|
| Larguero delantero izquierdo ARG2, 211310-221300<br>Emplaza Planta: 66 Nave: 102 Campo: F04 | Distribución de potencial 24V | No. inv./No. equipo: 66-96D-313785<br>Nombre de Proyecto / No. de dibujo:<br>66-E02-01EKJLTVL2 | FFT MÉXICO S.A. DE C.V.<br>Dibuj.: PMP-A/B fecha: 12.03.14<br>Modif.: FFT FFT fecha: 10.05.17<br>Fecha de impresión: 26.05.23 | Larguero delantero Izquierdo<br>Armario de dist. de corriente | = KJLTVL<br>++ 2SV<br>+ | == ET<br>Página:<br>16 |

## -KA1
++ANLINF+PNTOPO/5.1

Participantes de Bus, véase estructura Bus

| | | |
|---|---|---|
| 16.1 / -i_2 | 1L+ | 24VDC |
| 16.3 / -n_2 | 1M | GND |
| | 2M | GND |
| | 2L+ | 24VDC |

-X1P1 SC-RJ
-X1P2 SC-RJ
PROFINET-POF

ET200S IM151

## -KA11

ET200S PM-E

| | | |
|---|---|---|
| 16.1 / -i_3 | 2 | 24VDC |
| 16.3 / -n_3 | 3 | GND |
| | A4 | FE |
| -PE /4.7 Riel PE CU30x5mm (2,5 mm² GNYE, 5) | | |
| | A8 | FE |
| | 7 | GND |
| | 6 | 24VDC |

## -KA12

ET200S PM-E

| | | |
|---|---|---|
| 16.1 / -i_4 | 2 | 24VDC |
| 16.3 / -n_4 | 3 | GND |
| | A4 | FE |
| | A8 | FE |
| | 7 | GND |
| | 6 | 24VDC |

## -KA111

| | | | | | |
|---|---|---|---|---|---|
| | | 2 E0.2 | Control fuente de alimentación 1 OK | 2SVNGIO /15.0 | 1 E0.0 |
| | | 4 L+ | | | 3 L+ |
| Control de red OK | 2SVBNETZ /7.8 | 6 E0.3 | Control aparato de red 1 sin sobrecarga | 2SVNGUL /15.1 | 5 E0.1 |
| | | 8 L+ | | | 7 L+ |

ET200S 4DI

## -KA112

| | | | | | |
|---|---|---|---|---|---|
| módulo de medición Salida de impulso | 2SVP1PO1 /5.3 | 2 E1.2 | La potencia está activada | 2SVQ1K /6.8 | 1 E1.0 |
| | | 4 L+ | | | 3 L+ |
| Control aparato de red 1 sin sobrecarga | 2SVPMIO /15.2 | 6 E1.3 | | | 5 E1.1 |
| | | 8 L+ | | | 7 L+ |

ET200S 4DI

## -KA113

| | | | | | |
|---|---|---|---|---|---|
| Control protección sobrecorriente 440V | 2SVRF2 /15.5 | 2 E2.2 | | | 1 E2.0 |
| | | 4 L+ | | | 3 L+ |
| | | 6 E2.3 | Control módulo búfer 1 en orden | 2SVRF1 /15.4 | 5 E2.1 |
| | | 8 L+ | | | 7 L+ |

ET200S 4DI

## -KA121

| | | | | | |
|---|---|---|---|---|---|
| | | 2 A0.2 | | | 1 A0.0 |
| | | 4 M | | | 3 M |
| | | 6 A0.3 | | | 5 A0.1 |
| | | 8 M | | | 7 M |

ET200S 4DO

# Denominación Regletero
# =KJLTVL++2SV+-XL

| Textos de función | 1,5 mm² BU | | | | | | | 4x6 mm² -W++2SV-XL/++211310R01+RS-XS1 Steuerleitung | 3x1 mm² -W++2SV-XL/++2KV-XL Steuerleitung | Designación de cable Tipo de cable | Denominación destino exterior y Conexión | | Número de bornes | [mm²]* | Denominación destino interior y Conexión | | Designación de cable Tipo de cable | | | | | 6 mm² BK | 6 mm² GNYE | 6 mm² BU | 6 mm² OG | | Página / ruta |
|---|---|---|---|---|---|---|---|---|---|---|---|---|---|---|---|---|---|---|---|---|---|---|---|---|---|---|---|
| | | | | | | | | | | | -XLUSV | L1 | L1 | 6 | -F01<br>-F04 | 2<br>2 | | | | | | | | | *<br>* | | /6.3 |
| | | | | | | | | | | | -XLUSV | L2 | L2 | 6 | -F02<br>-F04 | 2<br>4 | | | | | | | | | *<br>* | | /6.3 |
| | | | | | | | | | | | -XLUSV | L3 | L3 | 6 | -F03<br>-F04 | 2<br>6 | | | | | | | | | *<br>* | | /6.3 |
| | | | | | | | | | | | -XLUSV | N | N Ⓝ | 6 | -N | 3 | | | | | | | | * | | | /6.2 |
| | | | | | | | | | | | -XLUSV | PE | PE ⏚ | 6 | -PE | 2 | | | | | | | * | | | | /6.2 |
| 230V | | | | | | | | | | 1 | ++2KV-XL | 1 | 1 | 2,5 | -Q1USV<br>-Q1-QU1 | 14<br>D1 | | | | | | | | | | | /6.5 |
| Iluminación de armario | | * | | | | | | | | | -XP | T01N | N Ⓝ | 6 | | | | | | | | | | | | | /8.0 |
| Alimentación Desconexión de mínima tensión | | | | | | | | | | 2 | ++2KV-XL | 2 | 2 Ⓝ | 2,5 | -Q1-QU1<br>-XP | D2<br>T01Nb | | | | | | | | | | | /6.5 |
| = | | | | | | | | | GNYE | | ++2KV-XL | 3 | 3 ⏚ | 2,5 | | | | | | | | | | | | | /6.6 |
| = | | | | | | | | | | | | | 4 | 2,5 | | | | | | | | | | | | | /6.6 |
| = | | | | | | | | | | | | | 5 | 2,5 | | | | | | | | | | | | | /6.6 |
| Iluminación de armario | | * | | | | | | | | | -XLBEL | 2 | 6 Ⓝ | 2,5 | | | | | | | | | | | | | /8.1 |
| Reserva | | | | | | | | | | | | | 7 | 2,5 | | | | | | | | | | | | | /8.7 |
| = | | | | | | | | | | | | | 8 | 2,5 | | | | | | | | | | | | | /8.8 |
| = | | | | | | | | | | | | | 9 | 2,5 | | | | | | | | | | | | | /8.8 |
| = | | | | | | | | | | | | | 10 ⏚ | 2,5 | | | | | | | | | | | | | /8.8 |
| 440V | | | | | | | | | | | -BNETZ | L1 | 11 | 10 | -F1_3 | 2 | | | | | | * | | | | | /9.1 |
| Alimentación Vigilancia de fases | | | | | | | | | | | -BNETZ | L2 | 12 | 10 | -F1_3 | 4 | | | | | | * | | | | | /9.2 |
| = | | | | | | | | | | | -BNETZ | L3 | 13 | 10 | -F1_3 | 6 | | | | | | * | | | | | /9.2 |
| = | | | | | | | | | | | | | 14 Ⓝ | 10 | -WN1 | | | | | | | | | | | | /9.2 |
| = | | | | | | | | | | | | | 15 ⏚ | 10 | | | | | | | | | | | | | /9.2 |
| 440V | | | | | | | | 1 | | | ++211310R01+RS-XS1 | 1:L1 | 16 | 10 | -F4_6 | 2 | | | | | | * | | | | | /9.3 |
| Alimentación Robot | | | | | | | | 2 | | | ++211310R01+RS-XS1 | 2:L2 | 17 | 10 | -F4_6 | 4 | | | | | | * | | | | | /9.3 |

* Sección transversal del dimensionado del bornero



Larguero delantero izquierdo ARG2, 211310-221300
Emplaza Planta: 66 Nave: 102 Campo: F04

Diagrama de bornes

No. inv./No. equipo: 66-96D-313785
Nombre de Proyecto / No. de dibujo: 66-E02-01EKJLTVL2

FFT MÉXICO S.A. DE C.V.
Dibuj.: PMP-A/B fecha: 12.03.14
Modif.: FFT FFT fecha: 22.01.18
Fecha de impresión: 26.05.23

Larguero delantero Izquierdo | = KJLTVL | == ET
Armario de dist. de corriente | ++ 2SV | Página: 18
+

# Denominación Regletero
# =KJLTVL++2SV+-XL

| Textos de función | -W++2SV-XL/++211340R01+RS-XS1 4x6 mm² Steuerleitung | -W++2SV-XL/++211330SB1+K1-KA161 4x1.5 mm² Steuerleitung | -W++2SV-XL/++211310R01+KF1-XL1 4x2.5 mm² Steuerleitung | -W++2SV-XL/++211310R01+RS-XS1 4x6 mm² Steuerleitung | Designación de cable Tipo de cable | Denominación destino exterior y Conexión | | Número de bornes | [mm²]* | Denominación destino interior y Conexión | | Designación de cable Tipo de cable | 6 mm² BK | Página / ruta |
|---|---|---|---|---|---|---|---|---|---|---|---|---|---|---|
| Alimentación Robot | | | | 3 | | ++211310R01+RS-XS1 | 3:L3 | 18 | 10 | -F4_6 | 6 | | * | /9.3 |
| = | | | | | | | | 19 N | 10 | -WN1 | | | | /9.4 |
| = | | | | GNYE | | ++211310R01+RS-XS1 | PE:PE | 20 ⏚ | 10 | | | | | /9.4 |
| 440V | | | 1 | | | ++211310R01+KF1-XL1 | 1/2 | 21 | 10 | -F7_9 | 2 | | * | /9.5 |
| Alimentación Fresadora de puntas | | | 2 | | | ++211310R01+KF1-XL1 | 3/4 | 22 | 10 | -F7_9 | 4 | | * | /9.5 |
| = | | | 3 | | | ++211310R01+KF1-XL1 | 5/6 | 23 | 10 | -F7_9 | 6 | | * | /9.5 |
| = | | | | | | | | 24 N | 10 | -WN1 | | | | /9.5 |
| = | | | GNYE | | | ++211310R01+KF1-XL1 | PE | 25 ⏚ | 10 | | | | | /9.5 |
| 440V | | 1 | | | | ++211330SB1+K1-KA161 | 1L1 | 26 | 10 | -F10_12 | 2 | | * | /9.6 |
| Alimentación Cinta de acúmulo | | 2 | | | | ++211330SB1+K1-KA161 | 3L2 | 27 | 10 | -F10_12 | 4 | | * | /9.7 |
| = | | 3 | | | | ++211330SB1+K1-KA161 | 5L3 | 28 | 10 | -F10_12 | 6 | | * | /9.7 |
| = | | | | | | | | 29 N | 10 | -WN1 | | | | /9.7 |
| = | | GNYE | | | | ++211330SB1+K1-XP | PE | 30 ⏚ | 10 | | | | | /9.7 |
| 440V | | | | | | | | 31 | 10 | -F13_15 | 2 | | * | /9.8 |
| Alimentación Reserva | | | | | | | | 32 | 10 | -F13_15 | 4 | | * | /9.8 |
| = | | | | | | | | 33 | 10 | -F13_15 | 6 | | * | /9.8 |
| = | | | | | | | | 34 N | 10 | -WN1 | | | | /9.9 |
| = | | | | | | | | 35 ⏚ | 10 | | | | | /9.9 |
| 440V | 3 | | | | | ++211340R01+RS-XS1 | 3:L1 | 36 | 10 | -F16_18 | 2 | | * | /10.1 |
| Alimentación Robot | 1 | | | | | ++211340R01+RS-XS1 | 1:L2 | 37 | 10 | -F16_18 | 4 | | * | /10.2 |
| = | 2 | | | | | ++211340R01+RS-XS1 | 2:L3 | 38 | 10 | -F16_18 | 6 | | * | /10.2 |
| = | | | | | | | | 39 N | 10 | -WN1 | | | | /10.2 |
| = | GNYE | | | | | ++211340R01+RS-XS1 | PE:PE | 40 ⏚ | 10 | | | | | /10.2 |

* Sección transversal del dimensionado del bornero



Larguero delantero izquierdo ARG2, 211310-221300
Emplaza Planta: 66 Nave: 102 Campo: F04

Diagrama de bornes

No. inv./No. equipo: 66-96D-313785
Nombre de Proyecto / No. de dibujo: 66-E02-01EKJLTVL2

FFT MÉXICO S.A. DE C.V.
Dibuj.: PMP-A/B fecha: 12.03.14
Modif.: FFT FFT fecha: 22.01.18
Fecha de impresión: 26.05.23

Larguero delantero Izquierdo | = KJLTVL | == ET
Armario de dist. de corriente | ++ 2SV | Página: 19
+

# Denominación Regletero
# =KJLTVL++2SV+-XL

| Textos de función | | | | | | | -W++2SV-XL/++221300SB1+K1-KA151 4x1.5 mm² Steuerleitung | -W++2SV-XL/++211350R01+KF1-XL1 4x2.5 mm² Steuerleitung | -W++2SV-XL/++211350R01+RS-XS1 4x6 mm² Steuerleitung | -W++2SV-XL/++211350DT1+AE1-TM1-X1214 4x2.5 mm² Steuerleitung | Designación de cable Tipo de cable | Denominación destino exterior y Conexión | | Número de bornes | [mm²]* | Denominación destino interior y Conexión | | Designación de cable Tipo de cable | | | | | | | | 6 mm² BK | | Página / ruta |
|---|---|---|---|---|---|---|---|---|---|---|---|---|---|---|---|---|---|---|---|---|---|---|---|---|---|---|---|---|---|
| 440V | | | | | | | | | | 1 | | ++211350DT1+AE1-TM1-X1214 | A1 | 41 | 10 | -F19_21 | 2 | | | | | | | | | | * | | /10.3 |
| Alimentación Movipro | | | | | | | | | | 2 | | ++211350DT1+AE1-TM1-X1214 | A2 | 42 | 10 | -F19_21 | 4 | | | | | | | | | | * | | /10.3 |
| = | | | | | | | | | | 3 | | ++211350DT1+AE1-TM1-X1214 | A3 | 43 | 10 | -F19_21 | 6 | | | | | | | | | | * | | /10.3 |
| = | | | | | | | | | | | | | | 44 (N) | 10 | -WN1 | | | | | | | | | | | | | /10.4 |
| = | | | | | | | | | | GNYE | | ++211350DT1+AE1-TM1-X1214 | PE | 45 (⏚) | 10 | | | | | | | | | | | | | | /10.4 |
| 440V | | | | | | | | | 2 | | | ++211350R01+RS-XS1 | 2:L1 | 46 | 10 | -F22_24 | 2 | | | | | | | | | | * | | /10.5 |
| Alimentación Robot | | | | | | | | | 3 | | | ++211350R01+RS-XS1 | 3:L2 | 47 | 10 | -F22_24 | 4 | | | | | | | | | | * | | /10.5 |
| = | | | | | | | | | 1 | | | ++211350R01+RS-XS1 | 1:L3 | 48 | 10 | -F22_24 | 6 | | | | | | | | | | * | | /10.5 |
| = | | | | | | | | | | | | | | 49 (N) | 10 | -WN1 | | | | | | | | | | | | | /10.5 |
| = | | | | | | | | | GNYE | | | ++211350R01+RS-XS1 | PE:PE | 50 (⏚) | 10 | | | | | | | | | | | | | | /10.5 |
| 440V | | | | | | | | 1 | | | | ++211350R01+KF1-XL1 | 1/2 | 51 | 10 | -F25_27 | 2 | | | | | | | | | | * | | /10.6 |
| Alimentación Fresadora de puntas | | | | | | | | 2 | | | | ++211350R01+KF1-XL1 | 3/4 | 52 | 10 | -F25_27 | 4 | | | | | | | | | | * | | /10.7 |
| = | | | | | | | | 3 | | | | ++211350R01+KF1-XL1 | 5/6 | 53 | 10 | -F25_27 | 6 | | | | | | | | | | * | | /10.7 |
| = | | | | | | | | | | | | | | 54 (N) | 10 | -WN1 | | | | | | | | | | | | | /10.7 |
| = | | | | | | | | GNYE | | | | ++211350R01+KF1-XL1 | PE | 55 (⏚) | 10 | | | | | | | | | | | | | | /10.7 |
| 440V | | | | | | | 1 | | | | | ++221300SB1+K1-KA151 | 1L1 | 56 | 10 | -F28_30 | 2 | | | | | | | | | | * | | /10.8 |
| Alimentación Cinta de acúmulo | | | | | | | 2 | | | | | ++221300SB1+K1-KA151 | 3L2 | 57 | 10 | -F28_30 | 4 | | | | | | | | | | * | | /10.8 |
| = | | | | | | | 3 | | | | | ++221300SB1+K1-KA151 | 5L3 | 58 | 10 | -F28_30 | 6 | | | | | | | | | | * | | /10.8 |
| = | | | | | | | | | | | | | | 59 (N) | 10 | -WN1 | | | | | | | | | | | | | /10.9 |
| = | | | | | | | GNYE | | | | | ++221300SB1+K1-XP | PE | 60 (⏚) | 10 | | | | | | | | | | | | | | /10.9 |
| 440V | | | | | | | | | | | | | | 61 | 10 | -F31_33 | 2 | | | | | | | | | | * | | /11.1 |
| Alimentación Reserva | | | | | | | | | | | | | | 62 | 10 | -F31_33 | 4 | | | | | | | | | | * | | /11.2 |
| = | | | | | | | | | | | | | | 63 | 10 | -F31_33 | 6 | | | | | | | | | | * | | /11.2 |

* Sección transversal del dimensionado del bornero



Larguero delantero izquierdo ARG2, 211310-221300
Emplaza Planta: 66 Nave: 102 Campo: F04

Diagrama de bornes

No. inv./No. equipo: 66-96D-313785
Nombre de Proyecto / No. de dibujo: 66-E02-01EKJLTVL2

FFT MÉXICO S.A. DE C.V.
Dibuj.: PMP-A/B fecha: 12.03.14
Modif.: FFT FFT fecha: 22.01.18
Fecha de impresión: 26.05.23

Larguero delantero Izquierdo | = KJLTVL | == ET
Armario de dist. de corriente | ++ 2SV | Página: 20
+

## Denominación Regletero
# =KJLTVL++2SV+-XL

| Textos de función | Designación de cable / Tipo de cable | Denominación destino exterior y Conexión | | Número de bornes | [mm²]* | Denominación destino interior y Conexión | | Designación de cable / Tipo de cable | 6 mm² BK | Página / ruta |
|---|---|---|---|---|---|---|---|---|---|---|
| Alimentación Reserva | | | | 64 (N) | 10 | -WN1 | | | | /11.2 |
| = | | | | 65 (⏚) | 10 | | | | | /11.2 |
| 440V | | | | 66 | 10 | -F34_36 | 2 | | * | /11.3 |
| Alimentación Reserva | | | | 67 | 10 | -F34_36 | 4 | | * | /11.3 |
| = | | | | 68 | 10 | -F34_36 | 6 | | * | /11.3 |
| = | | | | 69 (N) | 10 | -WN1 | | | | /11.4 |
| = | | | | 70 (⏚) | 10 | | | | | /11.4 |

## Denominación Regletero
# =KJLTVL++2SV+-XLBEL

| Textos de función | Designación de cable / Tipo de cable | Denominación destino exterior y Conexión | | Número de bornes | [mm²]* | Denominación destino interior y Conexión | | Designación de cable / Tipo de cable | 1,5 mm² BU | 1,5 mm² OG | Página / ruta |
|---|---|---|---|---|---|---|---|---|---|---|---|
| | -W++2SV-XLBEL/++2KV-XLBEL 3x1 mm² Steuerleitung | | | | | | | | | | |
| Iluminación de armario | | -P0-E | L | 1 | 2,5 | -F05<br>-XLBEL | 1<br>4 | | | * | /8.1 |
| = | | -P0-E | N | 2 (N) | 2,5 | -XL<br>-XLBEL | 6<br>5 | | * | | /8.2 |
| = | | -P0-E | PE | 3 (⏚) | 2,5 | | | | | | /8.2 |
| = | 1 | ++2KV-XLBEL | 1 | 4 | 2,5 | -XLBEL<br>-XLBEL | 1<br>7 | | | | /8.4 |
| = | 2 | ++2KV-XLBEL | 2 | 5 (N) | 2,5 | -XLBEL<br>-XLBEL | 2<br>8 | | | | /8.4 |
| = | GNYE | ++2KV-XLBEL | 3 | 6 (⏚) | 2,5 | | | | | | /8.4 |
| = | | ++2BS+ALLG-XLBEL | 1 | 7 | 2,5 | -XLBEL | 4 | | | | /8.5 |
| = | | ++2BS+ALLG-XLBEL | 2 | 8 (N) | 2,5 | -XLBEL | 5 | | | | /8.5 |

-W++2SV-XLBEL/++2BS+ALLG-XLBEL 3x1 mm² Steuerleitung

* Sección transversal del dimensionado del bornero



Larguero delantero izquierdo ARG2, 211310-221300
Emplaza Planta: 66 Nave: 102 Campo: F04

Diagrama de bornes

No. inv./No. equipo: 66-96D-313785
Nombre de Proyecto / No. de dibujo: 66-E02-01EKJLTVL2

FFT MÉXICO S.A. DE C.V.
Dibuj.: PMP-A/B fecha: 12.03.14
Modif.: FFT FFT fecha: 22.01.18
Fecha de impresión: 26.05.23

Larguero delantero Izquierdo | = KJLTVL | == ET
Armario de dist. de corriente | ++ 2SV | Página: 21
+

# Denominación Regletero
# =KJLTVL++2SV+-XLBEL

| Textos de función | | | | | | | | | | -W++2SV-XLBEL/++2BS+ALLG-XLBEL 3x1 mm² Steuerleitung | Designación de cable / Tipo de cable | Denominación destino exterior y Conexión | | Número de bornes [mm²]* | | | Denominación destino interior y Conexión | | Designación de cable / Tipo de cable | | | | | | | | | Página / ruta |
|---|---|---|---|---|---|---|---|---|---|---|---|---|---|---|---|---|---|---|---|---|---|---|---|---|---|---|---|---|---|
| Iluminación de armario | | | | | | | | | | GNYE | | ++2BS+ALLG-XLBEL | 3 | 9 | ⏚ | 2,5 | | | | | | | | | | | | | /8.5 |

# Denominación Regletero
# =KJLTVL++2SV+-XLUSV

| Textos de función | | 2,5 mm² | | | | | | | -W++2SV-XLUSV/++2BS+ALLG-XP/1 5x10 mm² Steuerleitung | -W++2SV-XLUSV/++2I1+K1-XL 3x1 mm² Steuerleitung | Designación de cable / Tipo de cable | Denominación destino exterior y Conexión | | Número de bornes [mm²]* | | | Denominación destino interior y Conexión | | Designación de cable / Tipo de cable | | 10 mm² | 1,5 mm² | 2,5 mm² | 2,5 mm² GNYE | 2,5 mm² BU | 6 mm² OG | 6 mm² OG Resistente al cortocircuito | | Página / ruta |
|---|---|---|---|---|---|---|---|---|---|---|---|---|---|---|---|---|---|---|---|---|---|---|---|---|---|---|---|---|---|
| USV | | | | | | | | | | | | -XL | L1 | L1 | | 6 | -F1_3USV | 1 | | | | | | | | | * | | /7.1 |
| Alimentación | | | | | | | | | | | | -XL | L2 | L2 | | 6 | -F1_3USV | 3 | | | | | | | | | * | | /7.1 |
| = | | | | | | | | | | | | -XL | L3 | L3 | | 6 | -F1_3USV | 5 | | | | | | | | * | | | /7.1 |
| = | | | | | | | | | | | | -XL | N | N | Ⓝ | 6 | -RF1 | N | | | | | | | * | | | | /7.2 |
| = | | | | | | | | | | | | -XL | PE | PE | ⏚ | 6 | -RF1 | PE | | | | | | * | | | | | /7.2 |
| Protección contra sobretensión tipo 2 | | * * | | | | | | | | | | -Q2USV -RF1 | 1 L1 | 1 | | 2,5 | -Q1USV | 2 | | | | | * | | | | | | /7.4 |
| = | | * * | | | | | | | | | | -Q2USV -RF1 | 3 L2 | 2 | | 2,5 | -Q1USV | 4 | | | | | * | | | | | | /7.4 |
| = | | * * | | | | | | | | | | -FQTUSV -RF1 | 6 L3 | 3 | | 2,5 | -Q1USV | 6 | | | | | * | | | | | | /7.4 |
| 230V | | | | | | | | | | 1 | | ++2I1+K1-XL | 1 | 4 | | 2,5 | -F5USV | 1 | | | | * | | | | | | | /13.4 |
| Alimentación USV estación de manejo | | | | | | | | | | 2 | | ++2I1+K1-XL | 3 | 5 | Ⓝ | 2,5 | -XP | T01N | | | | * | | | | | | | /13.5 |
| = | | | | | | | | | | GNYE | | ++2I1+K1-XL | PE | 6 | ⏚ | 2,5 | | | | | | | | | | | | | /13.5 |
| 24V | | | | | | | | | 1 | | | ++2BS+ALLG-XP | 1 | 7 | | 10 | -F6USV | 1 | | | * | | | | | | | | /14.1 |
| Alimentación a BS | | | | | | | | | 2 | | | ++2BS+ALLG-XP | 2 | 8 | | 10 | -F8USV | 2 | | | * | | | | | | | | /14.1 |
| = | | | | | | | | | | | | | | 9 | | 10 | | | | | | | | | | | | | /14.1 |

* Sección transversal del dimensionado del bornero



Larguero delantero izquierdo ARG2, 211310-221300
Emplaza Planta: 66 Nave: 102 Campo: F04

Diagrama de bornes

No. inv./No. equipo: 66-96D-313785
Nombre de Proyecto / No. de dibujo: 66-E02-01EKJLTVL2

FFT MÉXICO S.A. DE C.V.
Dibuj.: PMP-A/B fecha: 12.03.14
Modif.: FFT FFT fecha: 22.01.18
Fecha de impresión: 26.05.23

Larguero delantero Izquierdo | = KJLTVL | == ET
Armario de dist. de corriente | ++ 2SV | Página: 22
+

## Denominación Regletero =KJLTVL++2SV+-XLUSV

| Textos de función | | | | | | | | | -W++2SV-XLUSV/++2BS+ALLG-XP/1 5x10 mm² Steuerleitung | Designación de cable / Tipo de cable | Denominación destino exterior y Conexión | | Número de bornes | [mm²]* | Denominación destino interior y Conexión | | Designación de cable / Tipo de cable | | | | | | | 2,5 mm² | 10 mm² | | Página / ruta |
|---|---|---|---|---|---|---|---|---|---|---|---|---|---|---|---|---|---|---|---|---|---|---|---|---|---|---|---|
| Alimentación a BS | | | | | | | | | 3 | | ++2BS+ALLG-XP | 3 | 10 | 10 | -T1 | - | | | | | | | | | | * | /14.1 |
| = | | | | | | | | | 4 | | ++2BS+ALLG-XP | 4 | 11 | 10 | -XP | n | | | | | | | | * | | /14.2 |
| = | | | | | | | | | | | | | 12 | 10 | -RF2 | 1 | | | | | | | | * | | /14.2 |
| Módulo búfer | | | | | | | | | GNYE | | ++2BS+ALLG-XP | PE | 13 ⏚ | 10 | | | | | | | | | | | | /14.2 |

## Denominación Regletero =KJLTVL++2SV+-XLXM

| Textos de función | | 2,5 mm² BU | 2,5 mm² OG | | | | | | | | Designación de cable / Tipo de cable | Denominación destino exterior y Conexión | | Número de bornes | [mm²]* | Denominación destino interior y Conexión | | Designación de cable / Tipo de cable | | | | | | | | OG | | Página / ruta |
|---|---|---|---|---|---|---|---|---|---|---|---|---|---|---|---|---|---|---|---|---|---|---|---|---|---|---|---|---|
| módulo de medición Salida de impulso | | * | | | | | | | | | | -N | 2 | 1 Ⓝ | 2,5 | -P1<br>-P1 | AUX<br>VN | | | | | | | | | | | /5.7 |
| = | | | * | | | | | | | | | -F04 | 5 | 2 | 2,5 | -P1<br>-P1 | AUX<br>V3 | | | | | | | | | *<br>* | | /5.7 |

## Denominación Regletero =KJLTVL++2SV+-XP

| Textos de función | | 1,5 mm² BU | | | | | | | | | Designación de cable / Tipo de cable | Denominación destino exterior y Conexión | | Número de bornes | [mm²]* | Denominación destino interior y Conexión | | Designación de cable / Tipo de cable | | | | | | 2,5 mm² | 1,5 mm² | | Página / ruta |
|---|---|---|---|---|---|---|---|---|---|---|---|---|---|---|---|---|---|---|---|---|---|---|---|---|---|---|---|---|
| Alimentación | | * | | | | | | | | | | -XL | N | T01N | 2,5 | -T01<br>-XLUSV | 31<br>5 | | | | | | | * | *<br>* | | /16.7 |

* Sección transversal del dimensionado del bornero



| | | | | | |
|---|---|---|---|---|---|
| Larguero delantero izquierdo ARG2, 211310-221300<br>Emplaza Planta: 66 Nave: 102 Campo: F04 | Diagrama de bornes | No. inv./No. equipo: 66-96D-313785<br>Nombre de Proyecto / No. de dibujo:<br>66-E02-01EKJLTVL2 | FFT MÉXICO S.A. DE C.V.<br>Dibuj.: PMP-A/B fecha: 12.03.14<br>Modif.: FFT FFT fecha: 22.01.18<br>Fecha de impresión: 26.05.23 | Larguero delantero Izquierdo<br>Armario de dist. de corriente | = KJLTVL<br>++ 2SV<br>+ | == ET<br>Página:<br>23 |

# Denominación Regletero
# =KJLTVL++2SV+-XP

| Textos de función | -W++2SV-XP/++2KV-XP 3x1 mm² Steuerleitung | Designación de cable Tipo de cable | Denominación destino exterior y Conexión | | Número de bornes | [mm²]* | Denominación destino interior y Conexión | | Designación de cable Tipo de cable | 2,5 mm² | Página / ruta |
|---|---|---|---|---|---|---|---|---|---|---|---|
| Alimentación | | | | | T01Nb | 2,5 | -XL | 2 | | | /16.7 |
| 24V | | | -KA12<br>-KA11 | 2<br>2 | i | 2,5 | -F8USV<br>-KA1 | 1<br>1L+ | | | /16.1 |
| Alimentación | | | -RF2<br>-RF1 | 11<br>11 | ib | 2,5 | -BNETZ<br>-T1 | 11<br>13 | | | /16.1 |
| = | 1 | | ++2KV-XP | i | ic | 2,5 | | | | | /16.1 |
| = | | | -KA12<br>-KA11 | 3<br>3 | n | 2,5 | -XLUSV<br>-KA1 | 11<br>1M | | * | /16.3 |
| = | | | | | nb | 2,5 | | | | | /16.3 |
| = | 2 | | ++2KV-XP | n | nc | 2,5 | | | | | /16.3 |
| = | GNYE | | ++2KV-XP | PE | PE ⏚ | 2,5 | | | | | /16.5 |

* Sección transversal del dimensionado del bornero



Larguero delantero izquierdo ARG2, 211310-221300
Emplaza Planta: 66 Nave: 102 Campo: F04

Diagrama de bornes

No. inv./No. equipo: 66-96D-313785
Nombre de Proyecto / No. de dibujo: 66-E02-01EKJLTVL2

FFT MÉXICO S.A. DE C.V.
Dibuj.: PMP-A/B fecha: 12.03.14
Modif.: FFT FFT fecha: 22.01.18
Fecha de impresión: 26.05.23

Larguero delantero Izquierdo | = KJLTVL | == ET
Armario de dist. de corriente | ++ 2SV | Página: 24
+

Cliente: (Propietario de la instalación)

# Volkswagen de México

Nombre de Proyecto / No. de dibujo: 66-E02-01EKJLTVL2

Instalación: =KJLTVL

Lugar de instalación: ++2BS

Descripción lugar de instalación: Armario de medio de producción

Informaciones de la instalación:

Año de fabricación: 2016

Sistema de PLC: Siemens CPU319-F
Sistema de Bus: Profinet

| | Red general: | Red soldadura (si se dispone): |
|---|---|---|
| Tensión: | 440V | 440V |
| Intensidad nominal: | 36.5A | 82.7A |
| Potencia | 27.9kVA | 63kVA |
| Punto de aliment: | UKVG-06 SAL.65 | SVG-06A SAL.7 |
| Fusible previo: | 100A | 100A |

Informaciones EPLAN:

| | |
|---|---|
| Cantidad total de hojas: | 447 |
| Última modificación: | 20.04.23 |
| Último adaptador: | CARLO |
| Última versión de EPLAN usada: | 2.7.3 |
| Última versión Build de EPLAN usada: | 11418 |
| Tipo de proyecto: | Projeto do esquema |

Encadenado con controles de terceros:

| | |
|---|---|
| Instalación(es): | Larguero delantero Izquierdo |
| Número(s) de dibujo(s): | 66-E00-01EKJLTVL1, 66-E00-01EKJLTVL3 |
| No. inv./No. equipo: | 66-96D-313785 |

Placa identificativa

| |
|---|
| 66-E02-01EKJLTVL2 |
| =KJLTVL ++2BS |
| Längsträger Vorn links |
| Larguero delantero Izquierdo |
| ARG2, 211310-221300 |

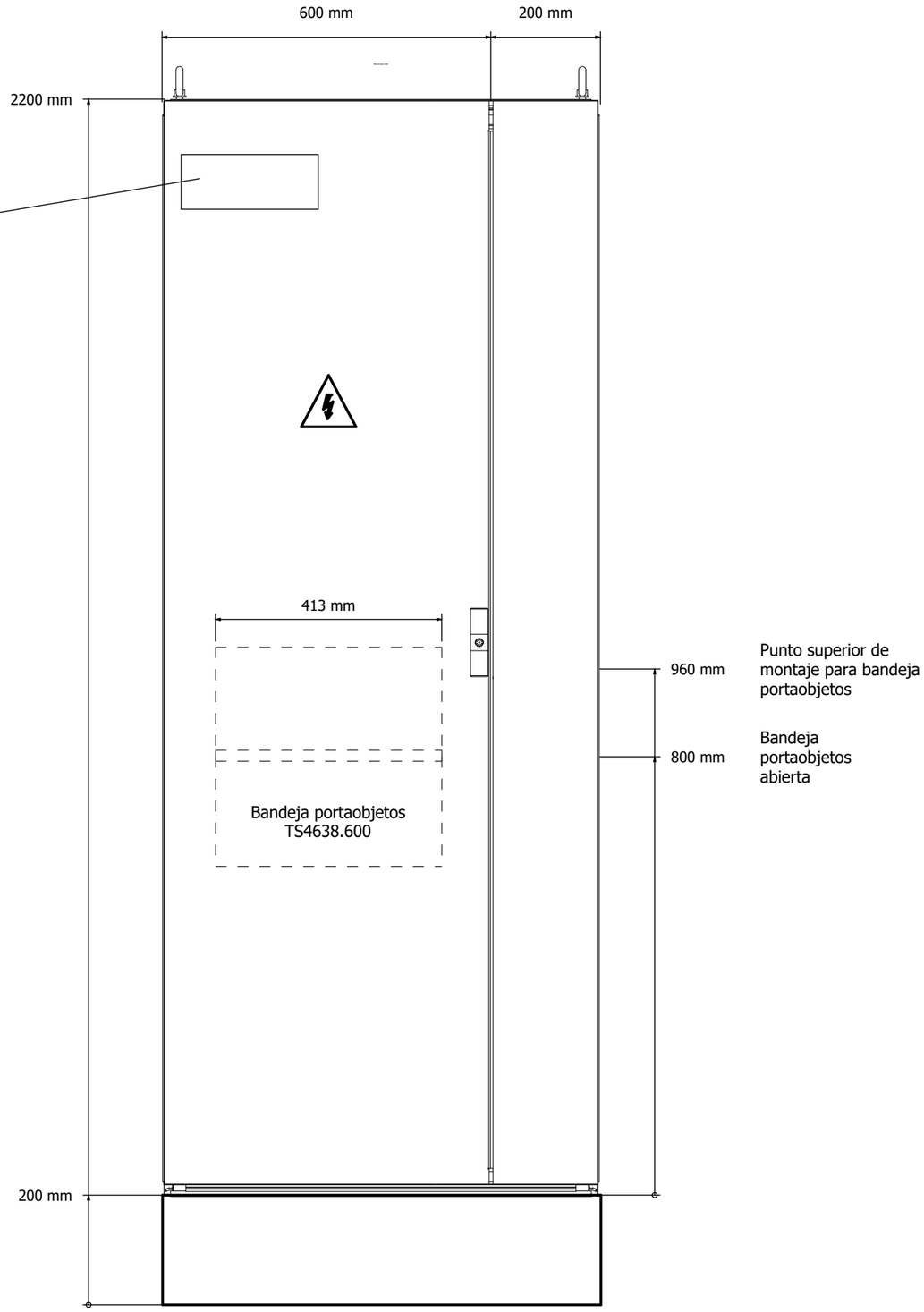




Larguero delantero izquierdo ARG2, 211310-221300
Emplaza Planta: 66 Nave: 102 Campo: F04

Vista del armario BS

No. inv./No. equipo: 66-96D-313785
Nombre de Proyecto / No. de dibujo:
66-E02-01EKJLTVL2

FFT MÉXICO S.A. DE C.V.
Dibuj.: PMP-A/B fecha: 12.03.14
Modif.: FFT FFT fecha: 26.05.17
Fecha de impresión: 26.05.23

| | | |
|---|---|---|
| Larguero delantero Izquierdo | = KJLTVL | == ET |
| Armario de medio de producción | ++ 2BS | Página: 1 |
| general | + ALLG | |

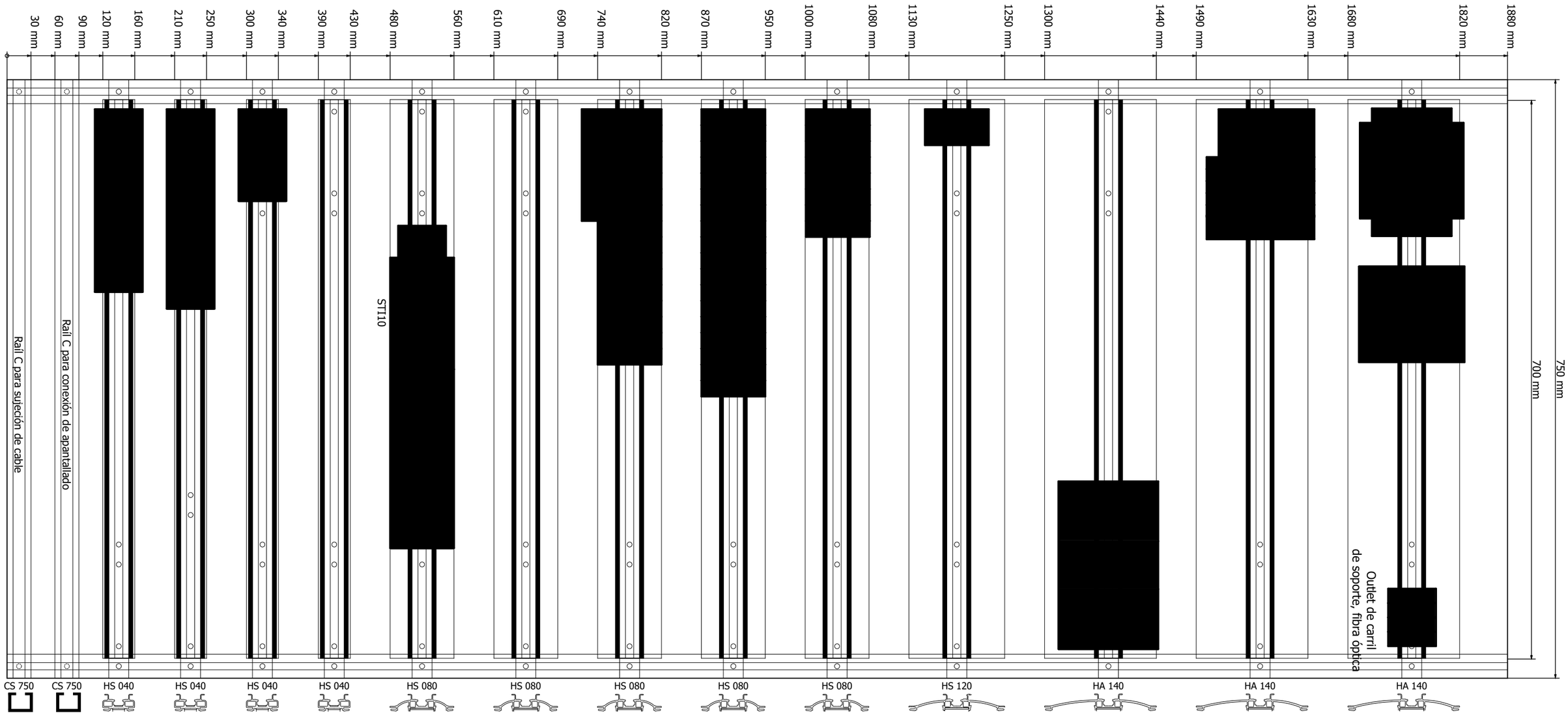


1) Adaptador CPU

2) ALLG-XLBEL Borne 1-3 (STS2,5-Quattro)

3) -XLALLG Bornes 1-3 (STS2,5-Quattro)

4) Cubierta contra contacto accidental.



| | | | | | | |
|---|---|---|---|---|---|---|
| Larguero delantero izquierdo ARG2, 211310-221300<br>Emplaza Planta: 66 Nave: 102 Campo: F04 | Construcción sistema de bastidor de montaje | No. inv./No. equipo: 66-96D-313785<br>Nombre de Proyecto / No. de dibujo:<br>66-E02-01EKJLTVL2 | FFT MÉXICO S.A. DE C.V.<br>Dibuj.: PMP-A/B fecha: 12.03.14<br>Modif.: FFT FFT fecha: 18.01.18<br>Fecha de impresión: 26.05.23 | Larguero delantero Izquierdo<br>Armario de medio de producción<br>general | = KJLTVL<br>++ 2BS<br>+ ALLG | == ET<br>Página: 2 |

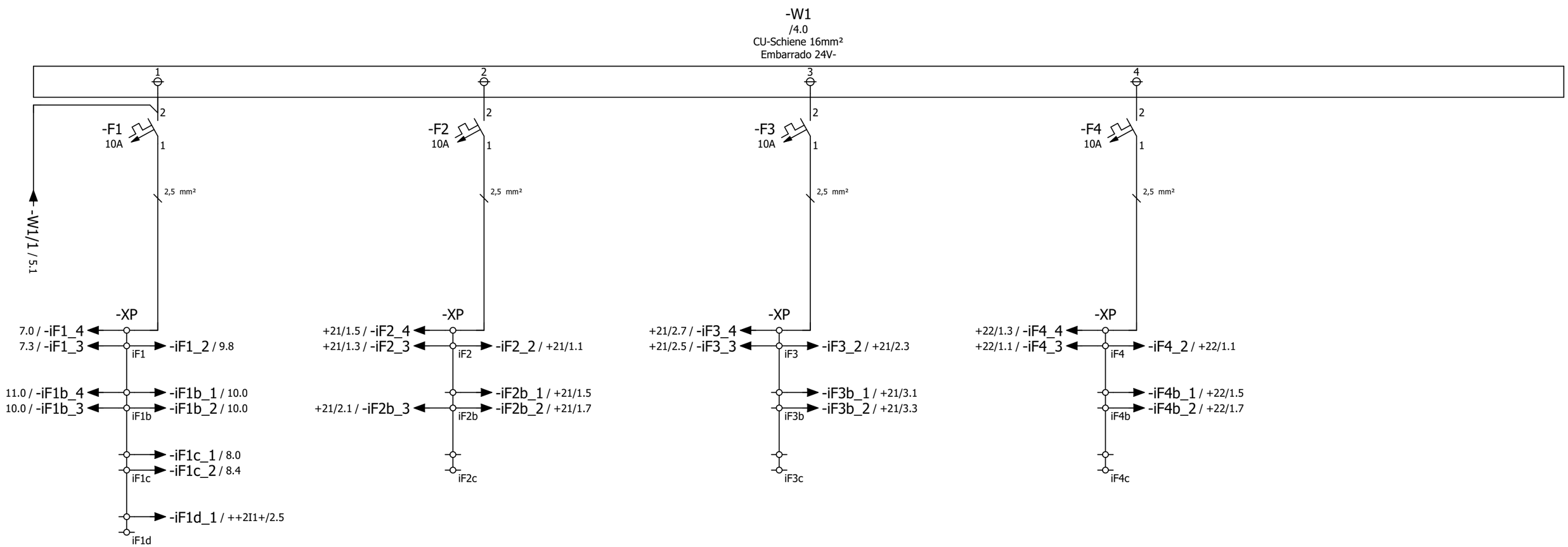


Definición de
los puntos de conexión
de borne 4-Conexiones de cable

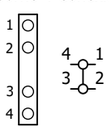


| | | | | | | | |
|---|---|---|---|---|---|---|---|
| Larguero delantero izquierdo ARG2, 211310-221300<br>Emplaza Planta: 66 Nave: 102 Campo: F04 | alimentación 24V | No. inv./No. equipo: 66-96D-313785<br>Nombre de Proyecto / No. de dibujo:<br>66-E02-01EKJLTVL2 | FFT MÉXICO S.A. DE C.V.<br>Dibuj.: PMP-A/B fecha: 12.03.14<br>Modif.: FFT FFT fecha: 19.01.18<br>Fecha de impresión: 26.05.23 | Larguero delantero Izquierdo<br>Armario de medio de producción<br>general | = KJLTVL<br>++ 2BS<br>+ ALLG | == ET<br>Página:<br>3 | |

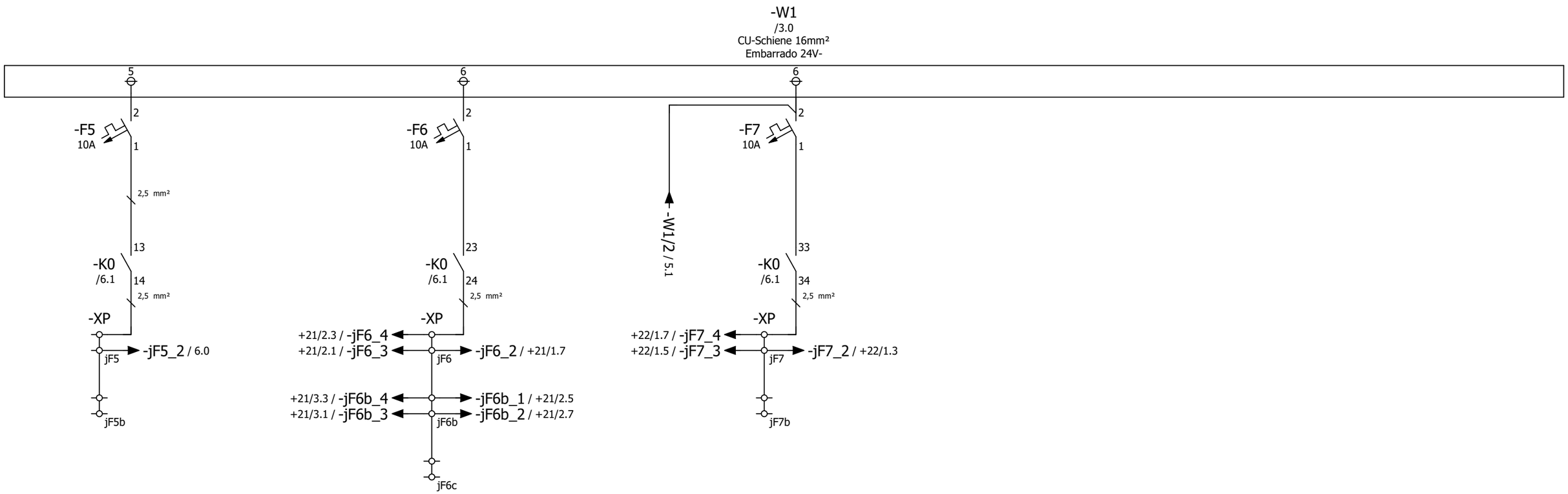


Definición de
los puntos de conexión
de borne 4-Conexiones de cable

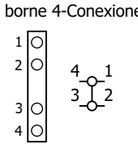


| | | | | | | | | | | | |
|---|---|---|---|---|---|---|---|---|---|---|---|
| Larguero delantero izquierdo ARG2, 211310-221300<br>Emplaza Planta: 66 Nave: 102 Campo: F04 | alimentación 24V | No. inv./No. equipo: 66-96D-313785<br>Nombre de Proyecto / No. de dibujo:<br>66-E02-01EKJLTVL2 | FFT MÉXICO S.A. DE C.V.<br>Dibuj.: PMP-A/B fecha: 12.03.14<br>Modif.: FFT FFT fecha: 10.05.17<br>Fecha de impresión: 26.05.23 | Larguero delantero Izquierdo | = KJLTVL | == ET | Página: 4 |
| | | | | Armario de medio de producción | ++ 2BS | | |
| | | | | general | + ALLG | | |

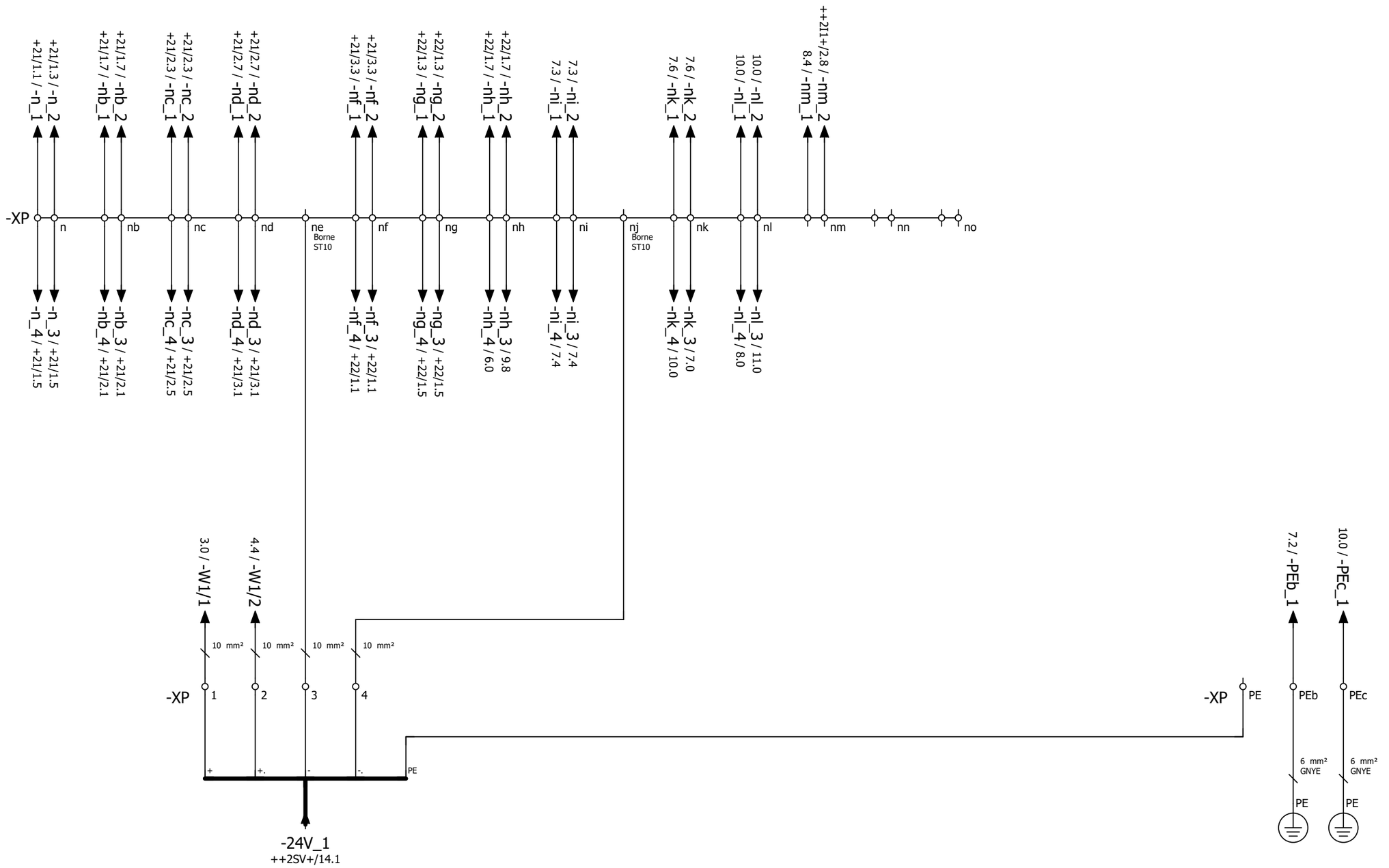


Definición de los puntos de conexión de borne 4-Conexiones de cable

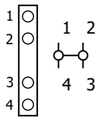


Definición de los puntos de conexión de borne 2-Conexiones de cable

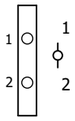


Bastidor de montaje

Carcasa del armario eléctrico

| | | | | | | | | | | | | | |
|---|---|---|---|---|---|---|---|---|---|---|---|---|---|
| ◄ 4 | 0 | 1 | 2 | 3 | 4 | 5 | 6 | 7 | 8 | 9 | 6 ► | | |
| Larguero delantero izquierdo ARG2, 211310-221300<br>Emplaza Planta: 66 Nave: 102 Campo: F04 | | | | Distribución de potencial 0V | No. inv./No. equipo: 66-96D-313785<br>Nombre de Proyecto / No. de dibujo:<br>66-E02-01EKJLTVL2 | | FFT MÉXICO S.A. DE C.V.<br>Dibuj.: PMP-A/B fecha: 12.03.14<br>Modif.: FFT FFT fecha: 29.05.17<br>Fecha de impresión: 26.05.23 | | Larguero delantero Izquierdo<br>Armario de medio de producción<br>general | = KJLTVL<br>++ 2BS<br>+ ALLG | == ET<br>Página:<br>5 | | |

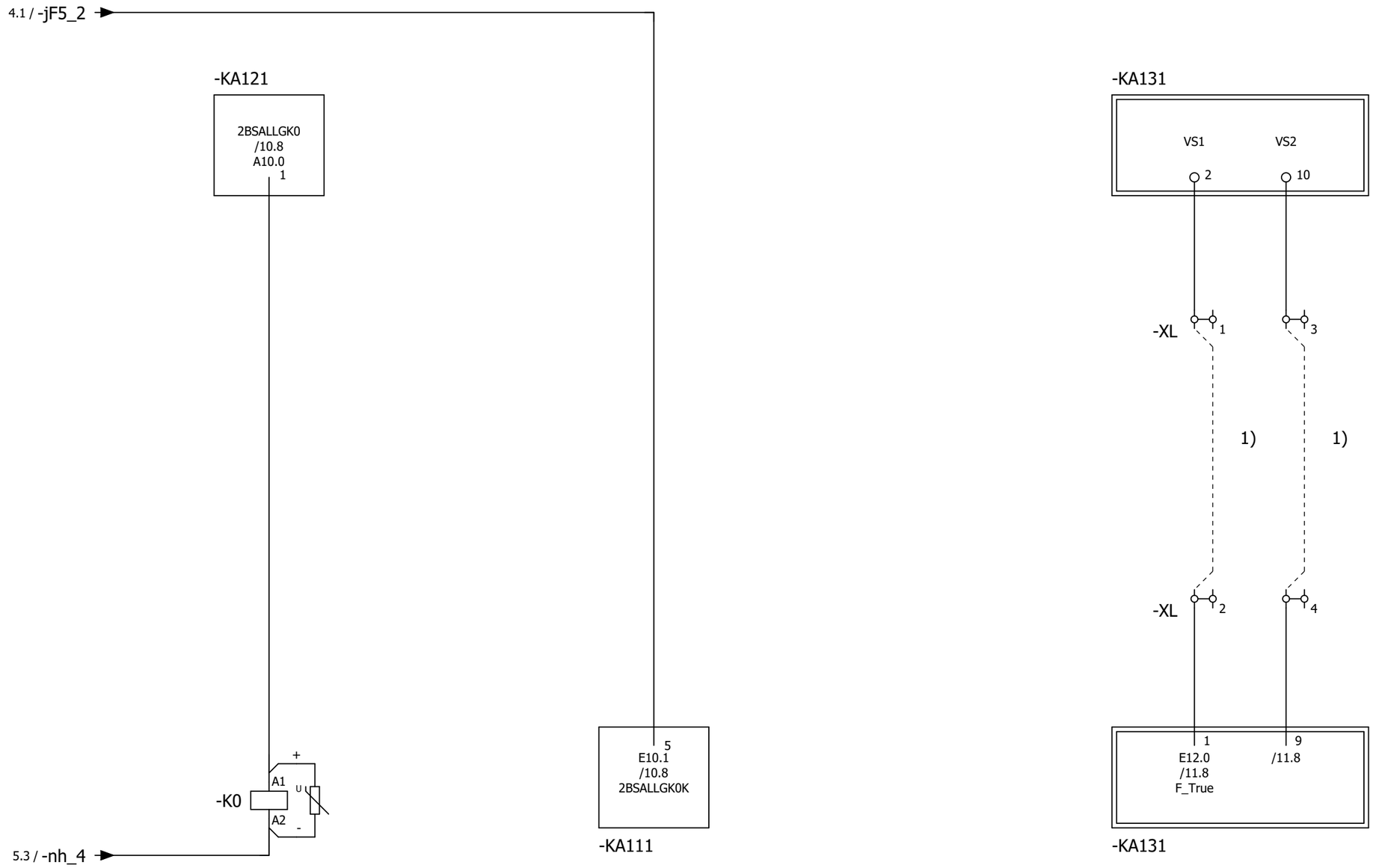


Tensión de mando
ON

Control
tensión de mando
ON

Puente de puesta
en servicio

H-Schütz_3RH2262_Var_LED.SAG

13 – 14 /4.1
23 – 24 /4.3
33 – 34 /4.5
43 – 44
53 – 54
61 – 62
71 – 72
83 – 84

Definición de
los puntos de conexión
de borne 4-Conexiones de cable

1 2
4 3

1) Puentes (hilos blancos) necesarios para el uso de la entrada F_TRUE en el volumen de seguridad.

| | | | | | | | | | | | |
|---|---|---|---|---|---|---|---|---|---|---|---|
| Larguero delantero izquierdo ARG2, 211310-221300<br>Emplaza Planta: 66 Nave: 102 Campo: F04 | Tensión de mando ON / OFF<br>Puente de puesta en marcha | No. inv./No. equipo: 66-96D-313785<br>Nombre de Proyecto / No. de dibujo:<br>66-E02-01EKJLTVL2 | FFT MÉXICO S.A. DE C.V.<br>Dibuj.: PMP-A/B fecha: 12.03.14<br>Modif.: CARLO fecha: 30.01.23<br>Fecha de impresión: 26.05.23 | Larguero delantero Izquierdo<br>Armario de medio de producción<br>general | = KJLTVL<br>++ 2BS<br>+ ALLG | == ET<br>Página:<br>6 |

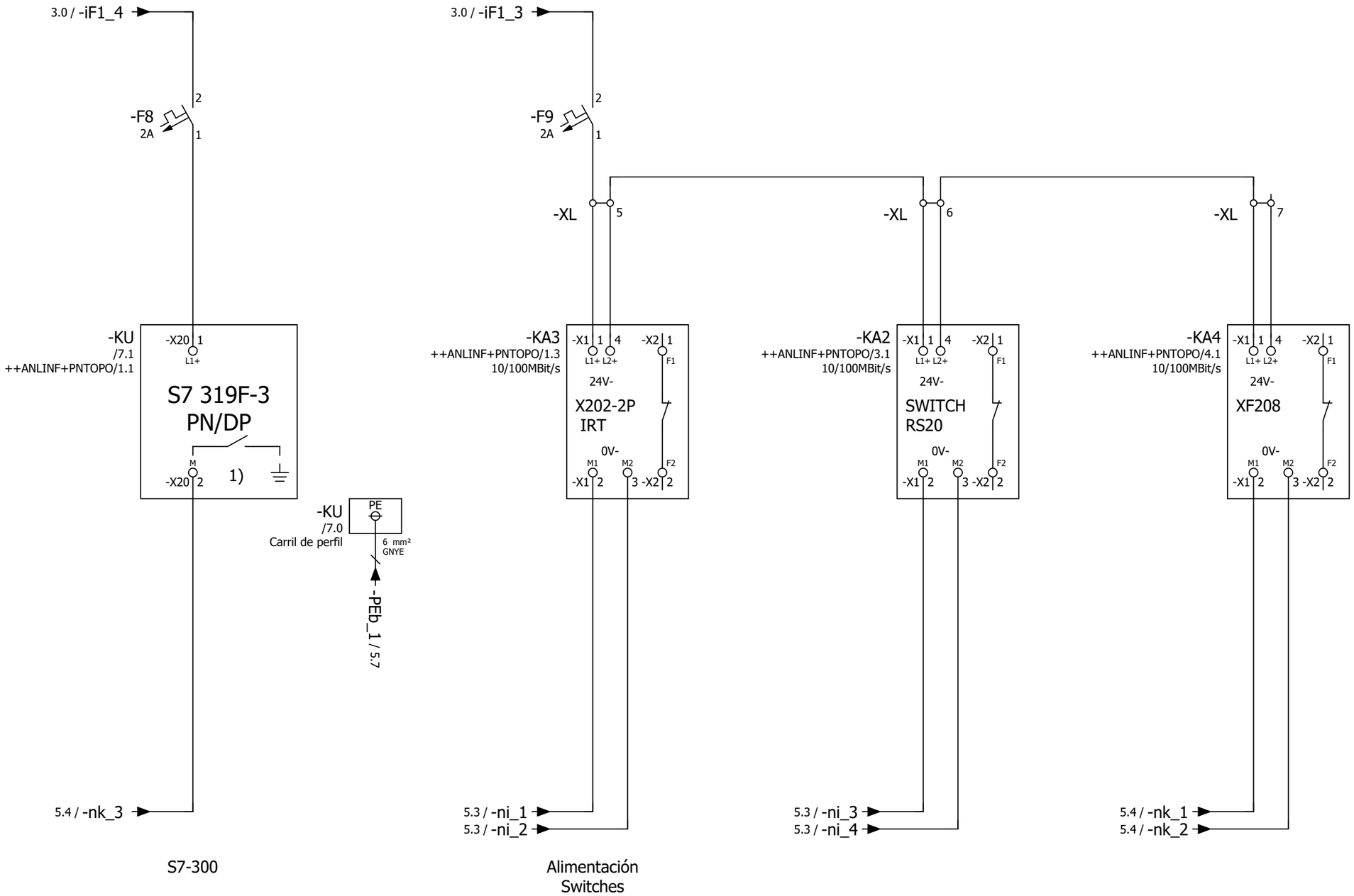


Definición de
los puntos de conexión
de borne 4-Conexiones de cable

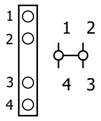

# Ver cableado PROFINET ++ANLINF +PNTOPO.

1) Realizar un potencial de referencia
exento de tierra. Extraer la corredera de toma a tierra por el lado izquierdo.

| | | | | | | |
|---|---|---|---|---|---|---|
| Larguero delantero izquierdo ARG2, 211310-221300<br>Emplaza Planta: 66 Nave: 102 Campo: F04 | Alimentación de bus | No. inv./No. equipo: 66-96D-313785<br>Nombre de Proyecto / No. de dibujo:<br>66-E02-01EKJLTVL2 | FFT MÉXICO S.A. DE C.V.<br>Dibuj.: PMP-A/B fecha: 12.03.14<br>Modif.: CARLO fecha: 30.01.23<br>Fecha de impresión: 26.05.23 | Larguero delantero Izquierdo<br>Armario de medio de producción<br>general | = KJLTVL<br>++ 2BS<br>+ ALLG | == ET<br>Página:<br>7 |

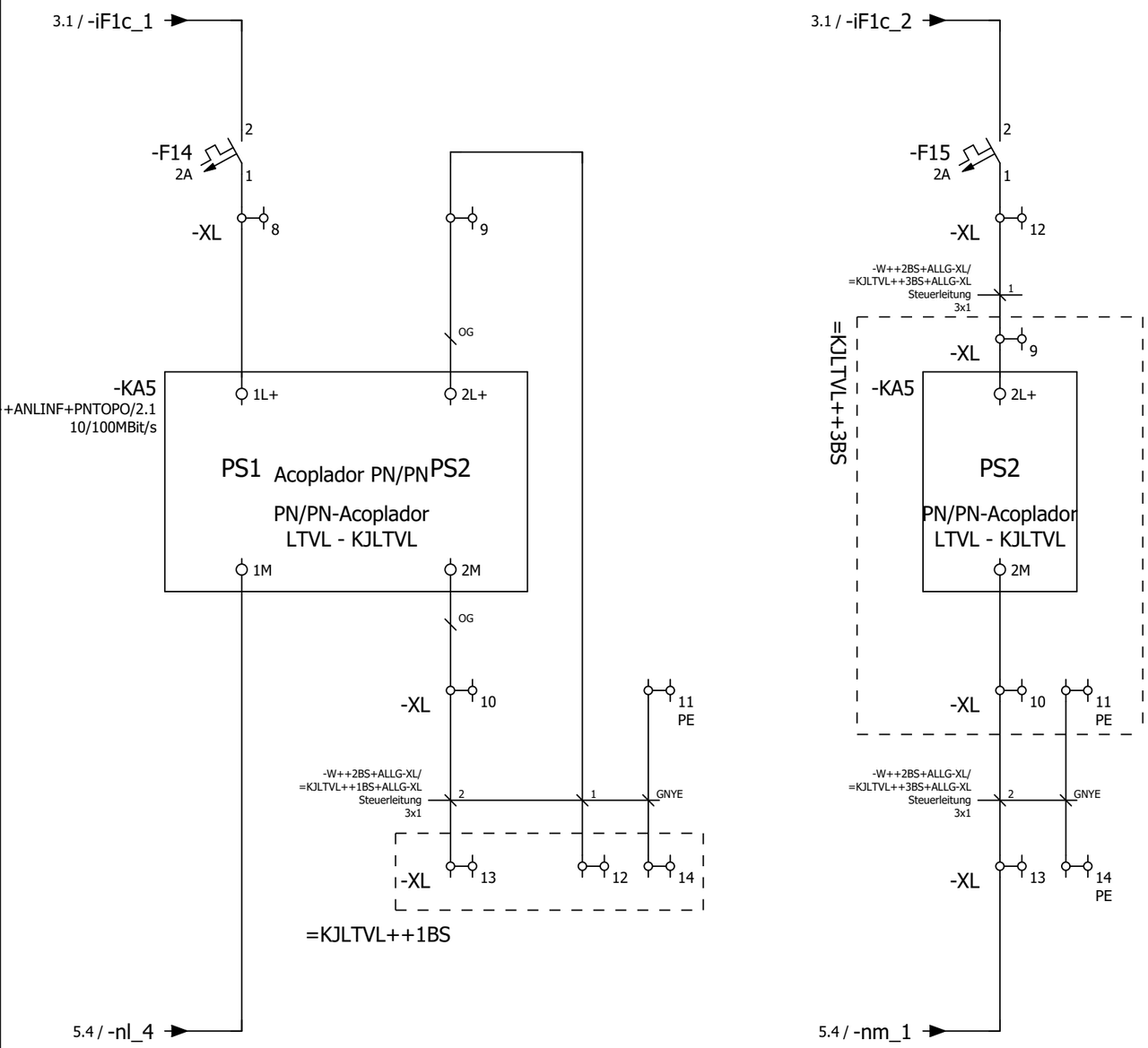


PN/PN-Acoplador para
interfaz hacia ARG1




PN/PN-Acoplador para
interfaz hacia ARG3

Definición de
los puntos de conexión
de borne 4-Conexiones de cable

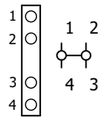


| | | | | | | | | | | | | | |
|---|---|---|---|---|---|---|---|---|---|---|---|---|---|
| ◄7 | 0 | 1 | 2 | 3 | 4 | 5 | 6 | 7 | 8 | 9 | 9 ► | | |

| | | | | | | |
|---|---|---|---|---|---|---|
| Larguero delantero izquierdo ARG2, 211310-221300<br>Emplaza Planta: 66 Nave: 102 Campo: F04 | Alimentación de bus | No. inv./No. equipo: 66-96D-313785<br>Nombre de Proyecto / No. de dibujo:<br>66-E02-01EKJLTVL2 | FFT MÉXICO S.A. DE C.V.<br>Dibuj.: PMP-A/B fecha: 12.03.14<br>Modif.: CARLO fecha: 30.01.23<br>Fecha de impresión: 26.05.23 | Larguero delantero Izquierdo<br>Armario de medio de producción<br>general | = KJLTVL<br>++ 2BS<br>+ ALLG | == ET<br>Página:<br>8 |

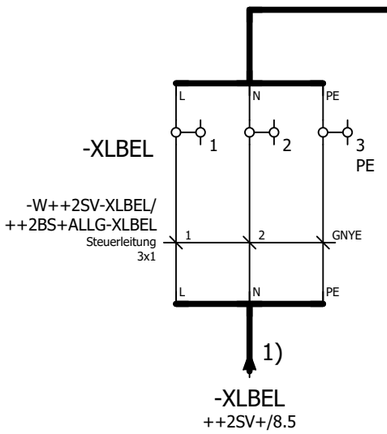


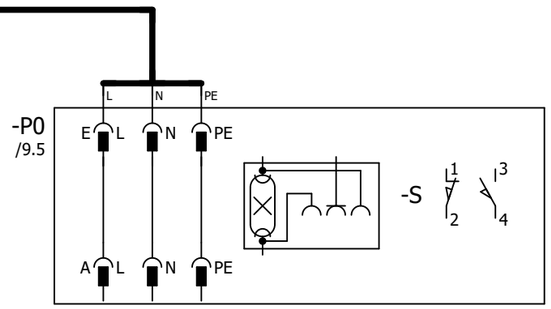


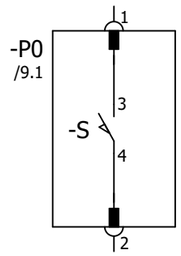


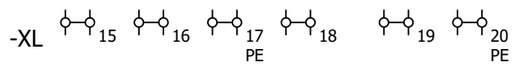


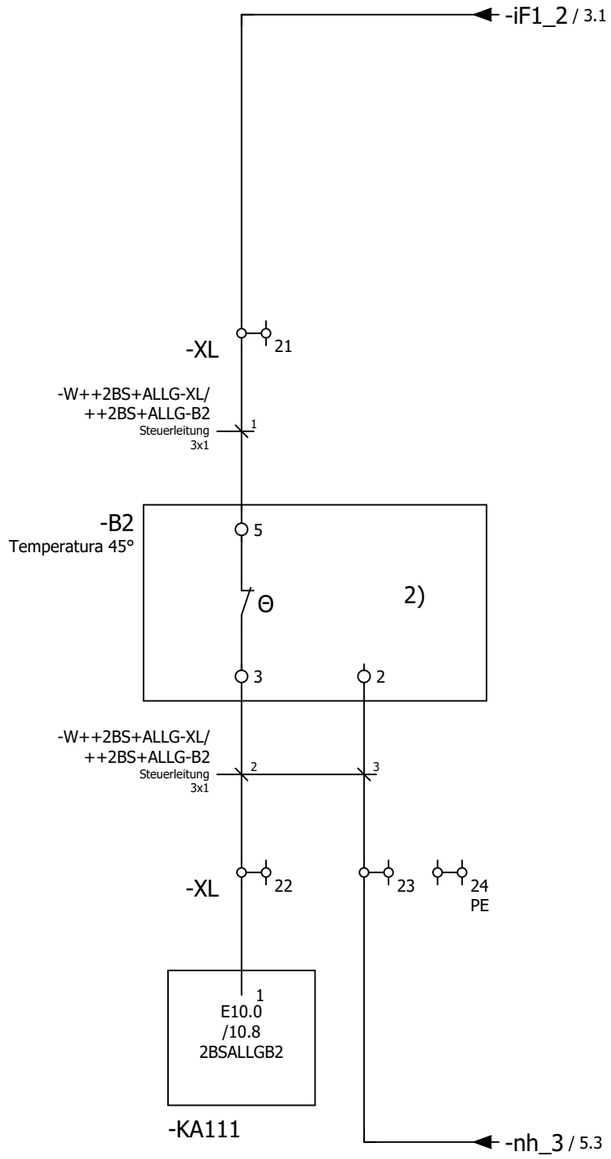


Iluminación de armario

Reserva para intercambiador de calor

Temperatura de armario correcta

Definición de
los puntos de conexión
de borne 4-Conexiones de cable

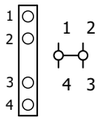


1) Identificación del cable de conexión en naranja (al inicio del cable instalar 5cm de manguera retráctil).

2) El sensor de temperatura debe fijarse en el armario eléctrico, en la parte superior derecha del bastidor.

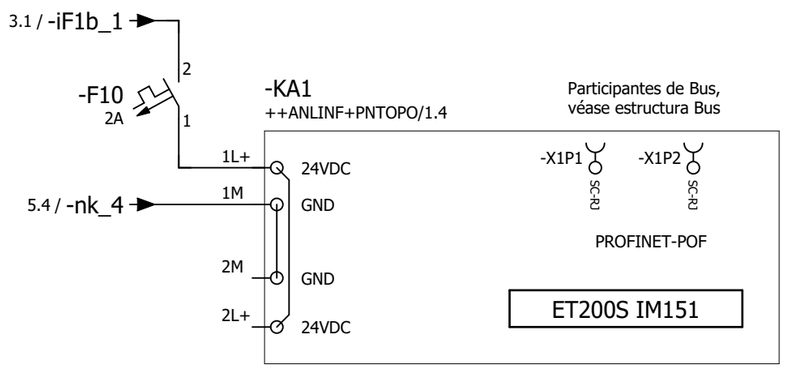


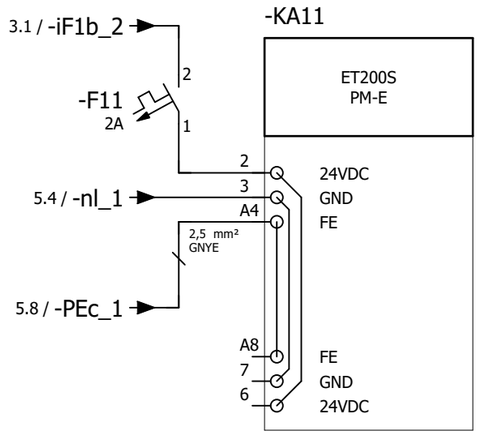


-KA111

| | | | | | | | | |
|---|---|---|---|---|---|---|---|---|
| E7 puenteo bloqueado | 2I1SWE7 ++2I1+/2.5 | 2 E10.2<br>4 L+ | Temperatura de armario correcta | 2BSALLGB2 /9.7 | 1 E10.0<br>3 L+ | ET200S<br>4DI |
| | | 6 E10.3<br>8 L+ | Control tensión de mando ON | 2BSALLGK0K /6.3 | 5 E10.1<br>7 L+ | |

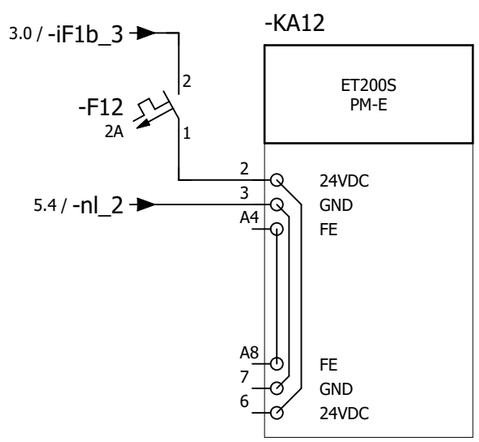


-KA121

| | | | | | | |
|---|---|---|---|---|---|---|
| Vida de herramienta preaviso | 2I1PK83_Vorw ++2I1+/2.7 | 2 A10.2<br>4 M | Tensión de mando ON | 2BSALLGK0 /6.1 | 1 A10.0<br>3 M | ET200S<br>4DO |
| Cantidad de estado alcanzada | 2I1PK83_Max ++2I1+/2.8 | 6 A10.3<br>8 M | Vida de herramienta OK. | 2I1PK83_iO ++2I1+/2.7 | 5 A10.1<br>7 M | |

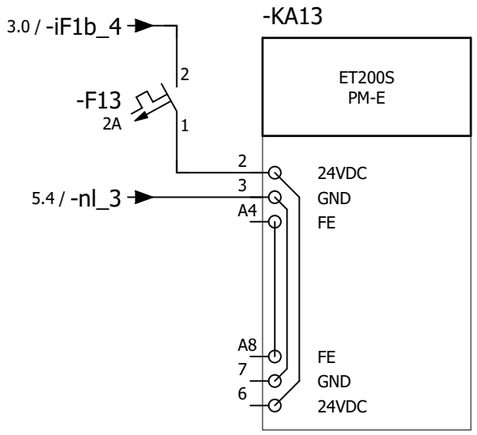


-KA131

| | | | | | | | | | |
|---|---|---|---|---|---|---|---|---|---|
| Parada de emergencia Estación de manejo | 2I1SN1 | ++2I1+/2.4 | 3 E12.2<br>4 VS1 | Puente de puesta en servicio | F_True | /6.6 | 1 E12.0<br>2 VS1 | ET200S Safety<br>4/8F-DI<br><br>Módulo ocupado 6<br>Bytes DI y DO |
| | | | 7 E12.3<br>8 VS1 | Interruptor de accionamientos | 2I1SA1 | ++2I1+/2.2 | 5 E12.1<br>6 VS1 | |
| Parada de emergencia Estación de manejo | | ++2I1+/2.4 | 11<br>12 VS2 | Puente de puesta en servicio | | /6.6 | 9<br>10 VS2 | |
| | | | 15<br>16 VS2 | Interruptor de accionamientos | | ++2I1+/2.3 | 13<br>14 VS2 | |

# Denominación Regletero
# =KJLTVL++2BS+ALLG-XL

| Textos de función | -W++2BS+ALLG-B2 3x1 mm² Steuerleitung | -W++2BS+ALLG-XL/=KJLTVL++3BS+ALLG-XL 3x1 mm² Steuerleitung | -W++2BS+ALLG-XL/=KJLTVL++1BS+ALLG-XL 3x1 mm² Steuerleitung | Designación de cable Tipo de cable | Denominación destino exterior y Conexión | | Número de bornes [mm²]* | Denominación destino interior y Conexión | | Designación de cable Tipo de cable | OG | Página / ruta |
|---|---|---|---|---|---|---|---|---|---|---|---|---|
| Puente de puesta en servicio | | | | | | | 1 2,5 | -KA131 | 2 | | | /6.6 |
| = | | | | | | | 2 2,5 | -KA131 | 1 | | | /6.6 |
| = | | | | | | | 3 2,5 | -KA131 | 10 | | | /6.6 |
| = | | | | | | | 4 2,5 | -KA131 | 9 | | | /6.6 |
| Alimentación Switches | | | | | -KA3<br>-KA3 | -X1:1<br>-X1:4 | 5 2,5 | -F9<br>-XL | 1<br>6 | | | /7.3 |
| = | | | | | -KA2<br>-KA2 | -X1:1<br>-X1:4 | 6 2,5 | -XL<br>-XL | 5<br>7 | | | /7.5 |
| = | | | | | -KA4<br>-KA4 | -X1:1<br>-X1:4 | 7 2,5 | -XL | 6 | | | /7.6 |
| PN/PN-Acoplador para interfaz hacia ARG1 | | | | | -KA5 | 1L+ | 8 2,5 | -F14 | 1 | | | /8.1 |
| = | | | 1 | | ++1BS-XL | 12 | 9 2,5 | -KA5 | 2L+ | | * | /8.1 |
| = | | | 2 | | ++1BS-XL | 13 | 10 2,5 | -KA5 | 2M | | * | /8.1 |
| = | | | GNYE | | ++1BS-XL | 14 | 11 ⏚ 2,5 | | | | | /8.2 |
| PN/PN-Acoplador para interfaz hacia ARG3 | | 1 | | | ++3BS-XL | 9 | 12 2,5 | -F15 | 1 | | | /8.4 |
| = | | 2 | | | ++3BS-XL | 10 | 13 2,5 | -XP | nm | | | /8.4 |
| = | | GNYE | | | ++3BS-XL | 11 | 14 ⏚ 2,5 | | | | | /8.4 |
| Reserva para intercambiador de calor | | | | | | | 15 2,5 | | | | | /9.4 |
| = | | | | | | | 16 2,5 | | | | | /9.4 |
| = | | | | | | | 17 ⏚ 2,5 | | | | | /9.5 |
| = | | | | | | | 18 2,5 | | | | | /9.5 |
| = | | | | | | | 19 2,5 | | | | | /9.5 |
| = | | | | | | | 20 ⏚ 2,5 | | | | | /9.5 |
| Temperatura de armario correcta | 1 | | | | -B2 | 5 | 21 2,5 | -XP | iF1 | | | /9.7 |
| = | 2 | | | | -B2 | 3 | 22 2,5 | -KA111 | 1 | | | /9.7 |
| = | 3 | | | | -B2 | 2 | 23 2,5 | -XP | nh | | | /9.8 |

* Sección transversal del dimensionado del bornero



Larguero delantero izquierdo ARG2, 211310-221300
Emplaza Planta: 66 Nave: 102 Campo: F04

Diagrama de bornes

No. inv./No. equipo: 66-96D-313785
Nombre de Proyecto / No. de dibujo:
66-E02-01EKJLTVL2

FFT MÉXICO S.A. DE C.V.
Dibuj.: PMP-A/B fecha: 12.03.14
Modif.: FFT FFT fecha: 22.01.18
Fecha de impresión: 26.05.23

Larguero delantero Izquierdo | = KJLTVL | == ET
Armario de medio de producción | ++ 2BS | Página:
general | + ALLG | 12

# Denominación Regletero
# =KJLTVL++2BS+ALLG-XL

| Textos de función | -W++2BS+ALLG-XL/++2I1-XL2 18x1 mm² Steuerleitung | Designación de cable Tipo de cable | Denominación destino exterior y Conexión | | Número de bornes | [mm²]* | Denominación destino interior y Conexión | | Designación de cable Tipo de cable | Página / ruta |
|---|---|---|---|---|---|---|---|---|---|---|
| Temperatura de armario correcta | | | | | 24 ⏚ | 2,5 | | | | /9.8 |
| Interruptor de accionamientos | 1 | | ++2I1-XL2 | 1 | 25 | 2,5 | -KA131 | 6 | | ++2I1+/2.2 |
| = | 2 | | ++2I1-XL2 | 2 | 26 | 2,5 | -KA131 | 5 | | ++2I1+/2.2 |
| = | 3 | | ++2I1-XL2 | 3 | 27 | 2,5 | -KA131 | 14 | | ++2I1+/2.3 |
| = | 4 | | ++2I1-XL2 | 4 | 28 | 2,5 | -KA131 | 13 | | ++2I1+/2.3 |
| Parada de emergencia Estación de manejo | 5 | | ++2I1-XL2 | 5 | 29 | 2,5 | -KA131 | 4 | | ++2I1+/2.4 |
| = | 6 | | ++2I1-XL2 | 6 | 30 | 2,5 | -KA131 | 3 | | ++2I1+/2.4 |
| = | 7 | | ++2I1-XL2 | 7 | 31 | 2,5 | -KA131 | 12 | | ++2I1+/2.4 |
| = | 8 | | ++2I1-XL2 | 8 | 32 | 2,5 | -KA131 | 11 | | ++2I1+/2.4 |
| E7 puenteo bloqueado | 9 | | ++2I1-XL2 | 9 | 33 | 2,5 | -F16 | 1 | | ++2I1+/2.5 |
| = | 10 | | ++2I1-XL2 | 10 | 34 | 2,5 | -KA111 | 2 | | ++2I1+/2.5 |
| Vida de herramienta OK. | 11 | | ++2I1-XL2 | 11 | 35 | 2,5 | -KA121 | 5 | | ++2I1+/2.7 |
| Vida de herramienta preaviso | 12 | | ++2I1-XL2 | 12 | 36 | 2,5 | -KA121 | 2 | | ++2I1+/2.7 |
| Cantidad de estado alcanzada | 13 | | ++2I1-XL2 | 13 | 37 | 2,5 | -KA121 | 6 | | ++2I1+/2.8 |
| = | 14 | | ++2I1-XL2 | 14 | 38 | 2,5 | -XP | nm | | ++2I1+/2.8 |
| Reserva | 15 | | ++2I1-XL2 | 15 | 39 | 2,5 | | | | ++2I1+/2.9 |
| = | 16 | | ++2I1-XL2 | 16 | 40 | 2,5 | | | | ++2I1+/2.9 |
| = | 17 | | ++2I1-XL2 | 17 | 41 | 2,5 | | | | ++2I1+/2.9 |
| = | GNYE | | ++2I1-XL2 | 18 | 42 ⏚ | 2,5 | | | | ++2I1+/2.9 |

* Sección transversal del dimensionado del bornero



Larguero delantero izquierdo ARG2, 211310-221300
Emplaza Planta: 66 Nave: 102 Campo: F04

Diagrama de bornes

No. inv./No. equipo: 66-96D-313785
Nombre de Proyecto / No. de dibujo: 66-E02-01EKJLTVL2

FFT MÉXICO S.A. DE C.V.
Dibuj.: PMP-A/B fecha: 12.03.14
Modif.: FFT FFT fecha: 22.01.18
Fecha de impresión: 26.05.23

Larguero delantero Izquierdo | = KJLTVL | == ET
Armario de medio de producción | ++ 2BS | Página:
general | + ALLG | 13

## Denominación Regletero
# =KJLTVL++2BS+ALLG-XLBEL

| Textos de función | | | | | | | | | | -W++2SV-XLBEL/++2BS+ALLG-XLBEL 3x1 mm² Steuerleitung | Designación de cable / Tipo de cable | Denominación destino exterior y Conexión | | Número de bornes [mm²]* | | Denominación destino interior y Conexión | | Designación de cable / Tipo de cable | | | | | | | | | Página / ruta |
|---|---|---|---|---|---|---|---|---|---|---|---|---|---|---|---|---|---|---|---|---|---|---|---|---|---|---|---|
| Iluminación de armario | | | | | | | | | | 1 | | ++2SV-XLBEL | 7 | 1 | 2,5 | -P0-E | L | | | | | | | | | | /9.0 |
| = | | | | | | | | | | 2 | | ++2SV-XLBEL | 8 | 2 (N) | 2,5 | -P0-E | N | | | | | | | | | | /9.1 |
| = | | | | | | | | | | GNYE | | ++2SV-XLBEL | 9 | 3 (⏚) | 2,5 | -P0-E | PE | | | | | | | | | | /9.1 |

## Denominación Regletero
# =KJLTVL++2BS+ALLG-XP

| Textos de función | 6 mm² GNYE | 2,5 mm² | | | | | | | -W++2SV-XLUSV/++2BS+ALLG-XP/1 5x10 mm² Steuerleitung | Designación de cable / Tipo de cable | Denominación destino exterior y Conexión | | Número de bornes [mm²]* | | Denominación destino interior y Conexión | | Designación de cable / Tipo de cable | | | | 2,5 mm² | 2,5 mm² GNYE | 6 mm² GNYE | 10 mm² | | Página / ruta |
|---|---|---|---|---|---|---|---|---|---|---|---|---|---|---|---|---|---|---|---|---|---|---|---|---|---|---|
| | | | | | | | | | 1 | | ++2SV-XLUSV | 7 | 1 | 10 | -F1 | 2 | | | | | | | | * | | /5.1 |
| | | | | | | | | | 2 | | ++2SV-XLUSV | 8 | 2 | 10 | -F7 | 2 | | | | | | | | * | | /5.1 |
| | | | | | | | | | 3 | | ++2SV-XLUSV | 10 | 3 | 10 | -XP | ne | | | | | | | | * | | /5.2 |
| | | | | | | | | | 4 | | ++2SV-XLUSV | 11 | 4 | 10 | -XP | nj | | | | | | | | * | | /5.2 |
| | | | | | | | | | GNYE | | ++2SV-XLUSV | 13 | PE (⏚) | 10 | | | | | | | | | | | | /5.7 |
| | * | | | | | | | | | | | PE | PEb (⏚) | 10 | -KU-PE | | | | | | | | * | | | /5.7 |
| | * | | | | | | | | | | | PE | PEc (⏚) | 10 | -KA11 | A4 | | | | | | * | | | | /5.8 |
| | | | | | | | | | | | -F8<br>-F9 | 2<br>2 | iF1 | 4 | -F1<br>-XL | 1<br>21 | | | | | * | | | | | /3.0 |
| | | | | | | | | | | | -F13<br>-F12 | 2<br>2 | iF1b | 4 | -F10<br>-F11 | 2<br>2 | | | | | | | | | | /3.0 |
| | | | | | | | | | | | | | iF1c | 4 | -F14<br>-F15 | 2<br>2 | | | | | | | | | | /3.0 |
| | | | | | | | | | | | | | iF1d | 4 | -F16 | 2 | | | | | | | | | | /3.0 |
| | | * | | | | | | | | | +21-F3<br>+21-F2 | 2<br>2 | iF2 | 4 | -F2<br>+21-F1 | 1<br>2 | | | | | *<br>* | | | | | /3.2 |

* Sección transversal del dimensionado del bornero



Larguero delantero izquierdo ARG2, 211310-221300
Emplaza Planta: 66 Nave: 102 Campo: F04

Diagrama de bornes

No. inv./No. equipo: 66-96D-313785
Nombre de Proyecto / No. de dibujo: 66-E02-01EKJLTVL2

FFT MÉXICO S.A. DE C.V.
Dibuj.: PMP-A/B fecha: 12.03.14
Modif.: FFT FFT fecha: 22.01.18
Fecha de impresión: 26.05.23

| | | |
|---|---|---|
| Larguero delantero Izquierdo | = KJLTVL | == ET |
| Armario de medio de producción | ++ 2BS | Página: 14 |
| general | + ALLG | |

# Denominación Regletero
# =KJLTVL++2BS+ALLG-XP

| Textos de función | 2,5 mm² | Designación de cable / Tipo de cable | Denominación destino exterior y Conexión | | Número de bornes [mm²]* | | Denominación destino interior y Conexión | | Designación de cable / Tipo de cable | 10 mm² | 2,5 mm² | Página / ruta |
|---|---|---|---|---|---|---|---|---|---|---|---|---|
| | * | | +21-F7 | 2 | iF2b | 4 | +21-F4<br>+21-F5 | 2<br>2 | | | *<br>* | /3.2 |
| | | | | | iF2c | 4 | | | | | | /3.2 |
| | *<br>* | | +21-F13<br>+21-F11 | 2<br>2 | iF3 | 4 | -F3<br>+21-F9 | 1<br>2 | | | *<br>* | /3.4 |
| | | | | | iF3b | 4 | +21-F15<br>+21-F17 | 2<br>2 | | | *<br>* | /3.4 |
| | | | | | iF3c | 4 | | | | | | /3.4 |
| | *<br>* | | +22-F3<br>+22-F2 | 2<br>2 | iF4 | 4 | -F4<br>+22-F1 | 1<br>2 | | | *<br>* | /3.6 |
| | | | | | iF4b | 4 | +22-F5<br>+22-F7 | 2<br>2 | | | *<br>* | /3.6 |
| | | | | | iF4c | 4 | | | | | | /3.6 |
| | | | | | jF5 | 4 | -K0<br>-KA111 | 14<br>5 | | | * | /4.0 |
| | | | | | jF5b | 4 | | | | | | /4.0 |
| | *<br>* | | +21-F6<br>+21-F10 | 2<br>2 | jF6 | 4 | -K0<br>+21-F8 | 24<br>2 | | | *<br>* | /4.2 |
| | *<br>* | | +21-F14<br>+21-F18 | 2<br>2 | jF6b | 4 | +21-F12<br>+21-F16 | 2<br>2 | | | *<br>* | /4.2 |
| | | | | | jF6c | 4 | | | | | | /4.2 |
| | *<br>* | | +22-F4<br>+22-F8 | 2<br>2 | jF7 | 4 | -K0<br>+22-F6 | 34<br>2 | | | *<br>* | /4.4 |
| | | | | | jF7b | 4 | | | | | | /4.4 |
| | *<br>* | | +21-XL<br>+21-XL | 10<br>8 | n | 4 | +21-XL<br>+21-XL | 2<br>5 | | | *<br>* | /5.0 |
| | *<br>* | | +21-XL<br>+21-XL | 20<br>18 | nb | 4 | +21-XL<br>+21-XL | 13<br>15 | | | *<br>* | /5.0 |
| | *<br>* | | +21-XL<br>+21-XL | 30<br>28 | nc | 4 | +21-XL<br>+21-XL | 23<br>25 | | | *<br>* | /5.1 |
| | *<br>* | | +21-XL<br>+21-XL | 40<br>38 | nd | 4 | +21-XL<br>+21-XL | 33<br>35 | | | *<br>* | /5.1 |
| | | | | | ne | 10 | -XP | 3 | | * | | /5.2 |
| | *<br>* | | +22-XL<br>+22-XL | 4<br>2 | nf | 4 | +21-XL<br>+21-XL | 43<br>45 | | | *<br>* | /5.2 |
| | *<br>* | | +22-XL<br>+22-XL | 14<br>12 | ng | 4 | +22-XL<br>+22-XL | 7<br>9 | | | *<br>* | /5.2 |
| | | | -K0<br>-XL | A2<br>23 | nh | 4 | +22-XL<br>+22-XL | 17<br>19 | | | *<br>* | /5.3 |

* Sección transversal del dimensionado del bornero



Larguero delantero izquierdo ARG2, 211310-221300
Emplaza Planta: 66 Nave: 102 Campo: F04

Diagrama de bornes

No. inv./No. equipo: 66-96D-313785
Nombre de Proyecto / No. de dibujo: 66-E02-01EKJLTVL2

FFT MÉXICO S.A. DE C.V.
Dibuj.: PMP-A/B fecha: 12.03.14
Modif.: FFT FFT fecha: 22.01.18
Fecha de impresión: 26.05.23

Larguero delantero Izquierdo | = KJLTVL | == ET
Armario de medio de producció n | ++ 2BS | Página: 15
general | + ALLG

# Denominación Regletero
# =KJLTVL++2BS+ALLG-XP

| Textos de función | Designación de cable / Tipo de cable | Denominación destino exterior y Conexión | | Número de bornes | [mm²]* | Denominación destino interior y Conexión | | Designación de cable / Tipo de cable | 10 mm² | Página / ruta |
|---|---|---|---|---|---|---|---|---|---|---|
| | | -KA2<br>-KA2 | -X1:3<br>-X1:2 | ni | 4 | -KA3<br>-KA3 | -X1:2<br>-X1:3 | | | /5.3 |
| | | | | nj | 10 | -XP | 4 | | * | /5.3 |
| | | -KA1<br>-KU | 1M<br>-X20:2 | nk | 4 | -KA4<br>-KA4 | -X1:2<br>-X1:3 | | | /5.4 |
| | | -KA5<br>-KA13 | 1M<br>3 | nl | 4 | -KA11<br>-KA12 | 3<br>3 | | | /5.4 |
| | | | | nm | 4 | -XL<br>-XL | 13<br>38 | | | /5.4 |
| | | | | nn | 4 | | | | | /5.5 |
| | | | | no | 4 | | | | | /5.5 |

* Sección transversal del dimensionado del bornero



Larguero delantero izquierdo ARG2, 211310-221300
Emplaza Planta: 66 Nave: 102 Campo: F04

Diagrama de bornes

No. inv./No. equipo: 66-96D-313785
Nombre de Proyecto / No. de dibujo: 66-E02-01EKJLTVL2

FFT MÉXICO S.A. DE C.V.
Dibuj.: PMP-A/B fecha: 12.03.14
Modif.: FFT FFT fecha: 22.01.18
Fecha de impresión: 26.05.23

Larguero delantero Izquierdo | = KJLTVL | == ET
Armario de medio de producción | ++ 2BS | Página: 16
general | + ALLG

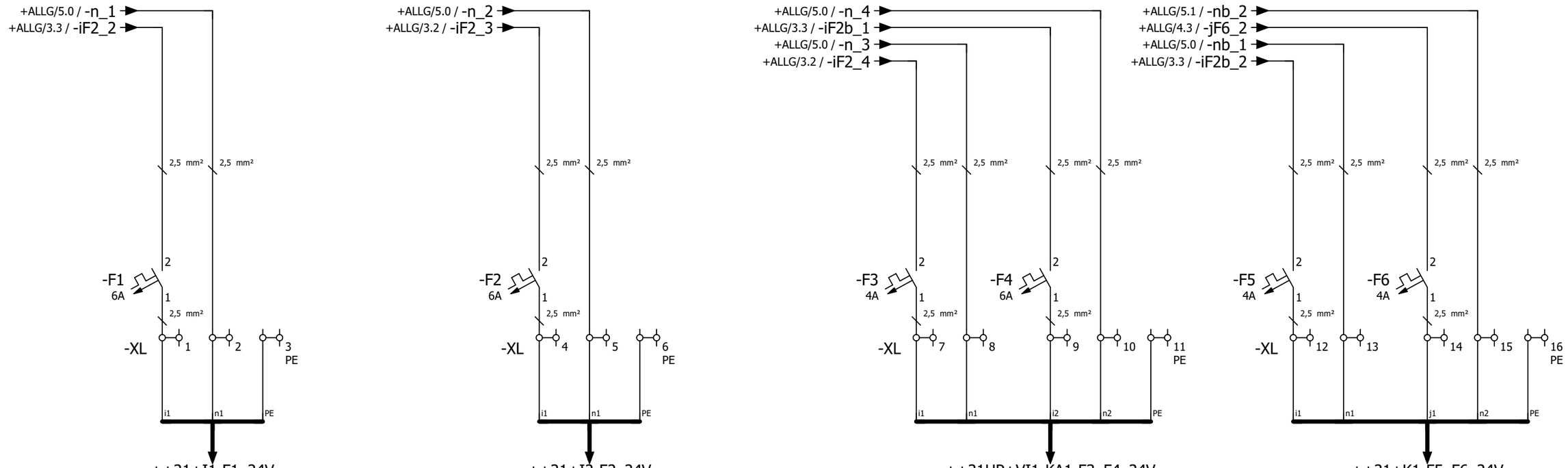


Alimentación de tensión Caja de manejo vallado de protección

Alimentación de tensión Caja de manejo vallado de protección

Alimentación de tensión HIP

Alimentación de tensión Caja de módulos

Definición de
los puntos de conexión
de borne 4-Conexiones de cable

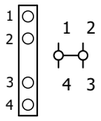




| | | | | | | |
|---|---|---|---|---|---|---|
| Larguero delantero izquierdo ARG2, 211310-221300<br>Emplaza Planta: 66 Nave: 102 Campo: F04 | Alimentación de bus instalación | No. inv./No. equipo: 66-96D-313785<br>Nombre de Proyecto / No. de dibujo:<br>66-E02-01EKJLTVL2 | FFT MÉXICO S.A. DE C.V.<br>Dibuj.: PMP-A/B fecha: 12.03.14<br>Modif.: FFT FFT fecha: 10.05.17<br>Fecha de impresión: 26.05.23 | Larguero delantero Izquierdo<br>Armario de medio de producción<br>Zona de seguridad 1 | = KJLTVL<br>++ 2BS<br>+ 21 | == ET<br>Página:<br>1 |

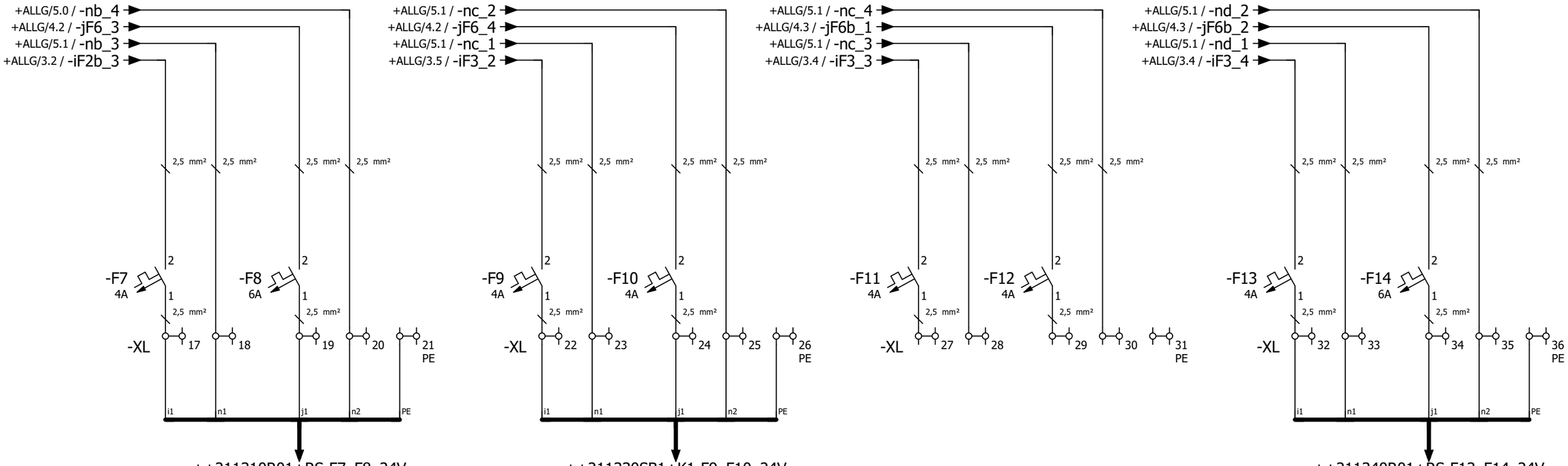


Alimentación de tensión Robot 211310R01

Alimentación de tensión Cinta de acúmulo

Alimentación de tensión Reserva

Alimentación de tensión Robot 211340R01

Definición de los puntos de conexión de borne 4-Conexiones de cable

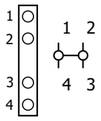


| | | | | | | | | | | | | | | | |
|---|---|---|---|---|---|---|---|---|---|---|---|---|---|---|---|
| ◄ 1 | 0 | 1 | 2 | 3 | 4 | 5 | 6 | 7 | 8 | 9 | 3 ► | | | | |

| | | | | | | |
|---|---|---|---|---|---|---|
| Larguero delantero izquierdo ARG2, 211310-221300<br>Emplaza Planta: 66 Nave: 102 Campo: F04 | Alimentación de bus instalación | No. inv./No. equipo: 66-96D-313785<br>Nombre de Proyecto / No. de dibujo:<br>66-E02-01EKJLTVL2 | FFT MÉXICO S.A. DE C.V.<br>Dibuj.: PMP-A/B fecha: 12.03.14<br>Modif.: FFT FFT fecha: 10.05.17<br>Fecha de impresión: 26.05.23 | Larguero delantero Izquierdo<br>Armario de medio de producción<br>Zona de seguridad 1 | = KJLTVL<br>++ 2BS<br>+ 21 | == ET<br>Página:<br>2 |

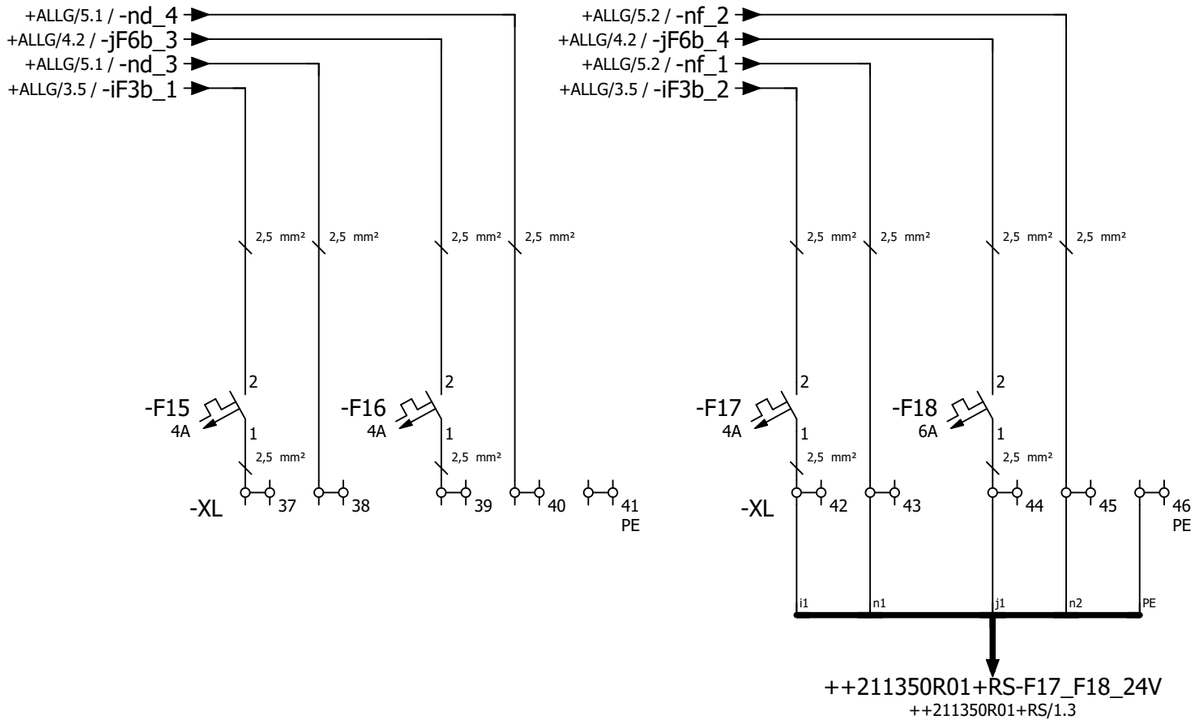


Alimentación de
tensión Reserva

Alimentación de
tensión Robot
211350R01

Definición de
los puntos de conexión
de borne 4-Conexiones de cable

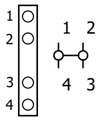


| | | | | | | | | | | | |
|---|---|---|---|---|---|---|---|---|---|---|---|
| Larguero delantero izquierdo ARG2, 211310-221300<br>Emplaza Planta: 66 Nave: 102 Campo: F04 | Alimentación de bus instalación | No. inv./No. equipo: 66-96D-313785<br>Nombre de Proyecto / No. de dibujo:<br>66-E02-01EKJLTVL2 | FFT MÉXICO S.A. DE C.V.<br>Dibuj.: PMP-A/B fecha: 12.03.14<br>Modif.: FFT FFT fecha: 10.05.17<br>Fecha de impresión: 26.05.23 | Larguero delantero Izquierdo | = KJLTVL | == ET |
| | | | | Armario de medio de producción | ++ 2BS | Página: 3 |
| | | | | Zona de seguridad 1 | + 21 | |

# Denominación Regletero
# =KJLTVL++2BS+21-XL

| Textos de función | -W++2BS+21-XL/+211330SB1+K1-XP 5x2,5 mm² Steuerleitung | -W++2BS+21-XL/+211310R01+RS-XS3.1 5x2,5 mm² Steuerleitung | -W++2BS+21-XL/+21+K1-XP 5x2,5 mm² Steuerleitung | -W++2BS+21-XL/+21HP+VI1-KA1-XD1 5x2,5 mm² Steuerleitung | -W++2BS+21-XL/+21+I2-XP 3x2,5 mm² Steuerleitung | -W++2BS+21-XL/+21+I1-XP 3x2,5 mm² Steuerleitung | Designación de cable Tipo de cable | Denominación destino exterior y Conexión | | Número de bornes [mm²]* | Denominación destino interior y Conexión | | Designación de cable Tipo de cable | 2,5 mm² * | Página / ruta |
|---|---|---|---|---|---|---|---|---|---|---|---|---|---|---|---|
| Alimentación de tensión Caja de manejo vallado de protección | | | | | | 1 | | ++21+I1-XP | i | 1 2,5 | -F1 | 1 | | * | /1.1 |
| = | | | | | | 2 | | ++21+I1-XP | n | 2 2,5 | +ALLG-XP | n | | * | /1.1 |
| = | | | | | | GNYE | | ++21+I1-XP | PE | 3 ⏚ 2,5 | | | | | /1.1 |
| = | | | | | 1 | | | ++21+I2-XP | i | 4 2,5 | -F2 | 1 | | * | /1.3 |
| = | | | | | 2 | | | ++21+I2-XP | n | 5 2,5 | +ALLG-XP | n | | * | /1.3 |
| = | | | | | GNYE | | | ++21+I2-XP | PE | 6 ⏚ 2,5 | | | | | /1.3 |
| Alimentación de tensión HIP | | | | 1 | | | | ++21HP+VI1-KA1-XD1 | 1:US1+ | 7 2,5 | -F3 | 1 | | * | /1.5 |
| = | | | | 2 | | | | ++21HP+VI1-KA1-XD1 | 2:US1- | 8 2,5 | +ALLG-XP | n | | * | /1.5 |
| = | | | | 3 | | | | ++21HP+VI1-KA1-XD1 | 3:US2+ | 9 2,5 | -F4 | 1 | | * | /1.6 |
| = | | | | 4 | | | | ++21HP+VI1-KA1-XD1 | 4:US2- | 10 2,5 | +ALLG-XP | n | | * | /1.6 |
| = | | | | GNYE | | | | ++21HP+VI1-KA1-XD1 | 5:FE | 11 ⏚ 2,5 | | | | | /1.6 |
| Alimentación de tensión Caja de módulos | | | 1 | | | | | ++21+K1-XP | i | 12 2,5 | -F5 | 1 | | * | /1.7 |
| = | | | 2 | | | | | ++21+K1-XP | n | 13 2,5 | +ALLG-XP | nb | | * | /1.7 |
| = | | | 3 | | | | | ++21+K1-XP | j | 14 2,5 | -F6 | 1 | | * | /1.8 |
| = | | | 4 | | | | | ++21+K1-XP | n | 15 2,5 | +ALLG-XP | nb | | * | /1.8 |
| = | | | GNYE | | | | | ++21+K1-XP | PE | 16 ⏚ 2,5 | | | | | /1.8 |
| Alimentación de tensión Robot 211310R01 | | 1 | | | | | | ++211310R01+RS-XS3.1 | 1:US1+ | 17 2,5 | -F7 | 1 | | * | /2.1 |
| = | | 2 | | | | | | ++211310R01+RS-XS3.1 | 2:US1- | 18 2,5 | +ALLG-XP | nb | | * | /2.1 |
| = | | 3 | | | | | | ++211310R01+RS-XS3.1 | 3:US2+ | 19 2,5 | -F8 | 1 | | * | /2.1 |
| = | | 4 | | | | | | ++211310R01+RS-XS3.1 | 4:US2- | 20 2,5 | +ALLG-XP | nb | | * | /2.2 |
| = | | GNYE | | | | | | ++211310R01+RS-XS3.1 | 5:FE | 21 ⏚ 2,5 | | | | | /2.2 |
| Alimentación de tensión Cinta de acúmulo | 1 | | | | | | | ++211330SB1+K1-XP | i | 22 2,5 | -F9 | 1 | | * | /2.3 |
| = | 2 | | | | | | | ++211330SB1+K1-XP | n | 23 2,5 | +ALLG-XP | nc | | * | /2.3 |

* Sección transversal del dimensionado del bornero

# Denominación Regletero
# =KJLTVL++2BS+21-XL

| Textos de función | -W++2BS+21-XL/+211350R01+RS-XS3.1 5x2,5 mm² Steuerleitung | -W++2BS+21-XL/+211340R01+RS-XS3.1 5x2,5 mm² Steuerleitung | -W++2BS+21-XL/+211330SB1+K1-XP 5x2,5 mm² Steuerleitung | Designación de cable Tipo de cable | Denominación destino exterior y Conexión | | Número de bornes | [mm²]* | Denominación destino interior y Conexión | | Designación de cable Tipo de cable | 2,5 mm² * | Página / ruta |
|---|---|---|---|---|---|---|---|---|---|---|---|---|---|
| Alimentación de tensión Cinta de acúmulo | | | 3 | | ++211330SB1+K1-XP | j | 24 | 2,5 | -F10 | 1 | | * | /2.4 |
| = | | | 4 | | ++211330SB1+K1-XP | n | 25 | 2,5 | +ALLG-XP | nc | | * | /2.4 |
| = | | | GNYE | | ++211330SB1+K1-XP | PE | 26 ⏚ | 2,5 | | | | | /2.4 |
| Alimentación de tensión Reserva | | | | | | | 27 | 2,5 | -F11 | 1 | | * | /2.5 |
| = | | | | | | | 28 | 2,5 | +ALLG-XP | nc | | * | /2.5 |
| = | | | | | | | 29 | 2,5 | -F12 | 1 | | * | /2.6 |
| = | | | | | | | 30 | 2,5 | +ALLG-XP | nc | | * | /2.6 |
| = | | | | | | | 31 ⏚ | 2,5 | | | | | /2.6 |
| Alimentación de tensión Robot 211340R01 | | 1 | | | ++211340R01+RS-XS3.1 | 1:US1+ | 32 | 2,5 | -F13 | 1 | | * | /2.7 |
| = | | 2 | | | ++211340R01+RS-XS3.1 | 2:US1- | 33 | 2,5 | +ALLG-XP | nd | | * | /2.7 |
| = | | 3 | | | ++211340R01+RS-XS3.1 | 3:US2+ | 34 | 2,5 | -F14 | 1 | | * | /2.8 |
| = | | 4 | | | ++211340R01+RS-XS3.1 | 4:US2- | 35 | 2,5 | +ALLG-XP | nd | | * | /2.8 |
| = | | GNYE | | | ++211340R01+RS-XS3.1 | 5:FE | 36 ⏚ | 2,5 | | | | | /2.8 |
| Alimentación de tensión Reserva | | | | | | | 37 | 2,5 | -F15 | 1 | | * | /3.1 |
| = | | | | | | | 38 | 2,5 | +ALLG-XP | nd | | * | /3.1 |
| = | | | | | | | 39 | 2,5 | -F16 | 1 | | * | /3.1 |
| = | | | | | | | 40 | 2,5 | +ALLG-XP | nd | | * | /3.2 |
| = | | | | | | | 41 ⏚ | 2,5 | | | | | /3.2 |
| Alimentación de tensión Robot 211350R01 | 1 | | | | ++211350R01+RS-XS3.1 | 1:US1+ | 42 | 2,5 | -F17 | 1 | | * | /3.3 |
| = | 2 | | | | ++211350R01+RS-XS3.1 | 2:US1- | 43 | 2,5 | +ALLG-XP | nf | | * | /3.3 |
| = | 3 | | | | ++211350R01+RS-XS3.1 | 3:US2+ | 44 | 2,5 | -F18 | 1 | | * | /3.4 |
| = | 4 | | | | ++211350R01+RS-XS3.1 | 4:US2- | 45 | 2,5 | +ALLG-XP | nf | | * | /3.4 |

* Sección transversal del dimensionado del bornero

# Denominación Regletero
# =KJLTVL++2BS+21-XL

| Textos de función | Designación de cable -W++2BS+21-XL/++211350R01+RS-XS3.1 5x2,5 mm² | Tipo de cable Steuerleitung | Denominación destino exterior y Conexión | | Número de bornes | [mm²]* | Denominación destino interior y Conexión | | Designación de cable | Tipo de cable | Página / ruta |
|---|---|---|---|---|---|---|---|---|---|---|---|
| Alimentación de tensión Robot 211350R01 | | GNYE | ++211350R01+RS-XS3.1 | 5:FE | 46 ⏚ | 2,5 | | | | | /3.4 |

* Sección transversal del dimensionado del bornero



Larguero delantero izquierdo ARG2, 211310-221300
Emplaza Planta: 66 Nave: 102 Campo: F04

Diagrama de bornes

No. inv./No. equipo: 66-96D-313785
Nombre de Proyecto / No. de dibujo: 66-E02-01EKJLTVL2

FFT MÉXICO S.A. DE C.V.
Dibuj.: PMP-A/B fecha: 12.03.14
Modif.: FFT FFT fecha: 22.01.18
Fecha de impresión: 26.05.23

Larguero delantero Izquierdo = KJLTVL == ET
Armario de medio de producción ++ 2BS
Zona de seguridad 1 + 21
Página: 6

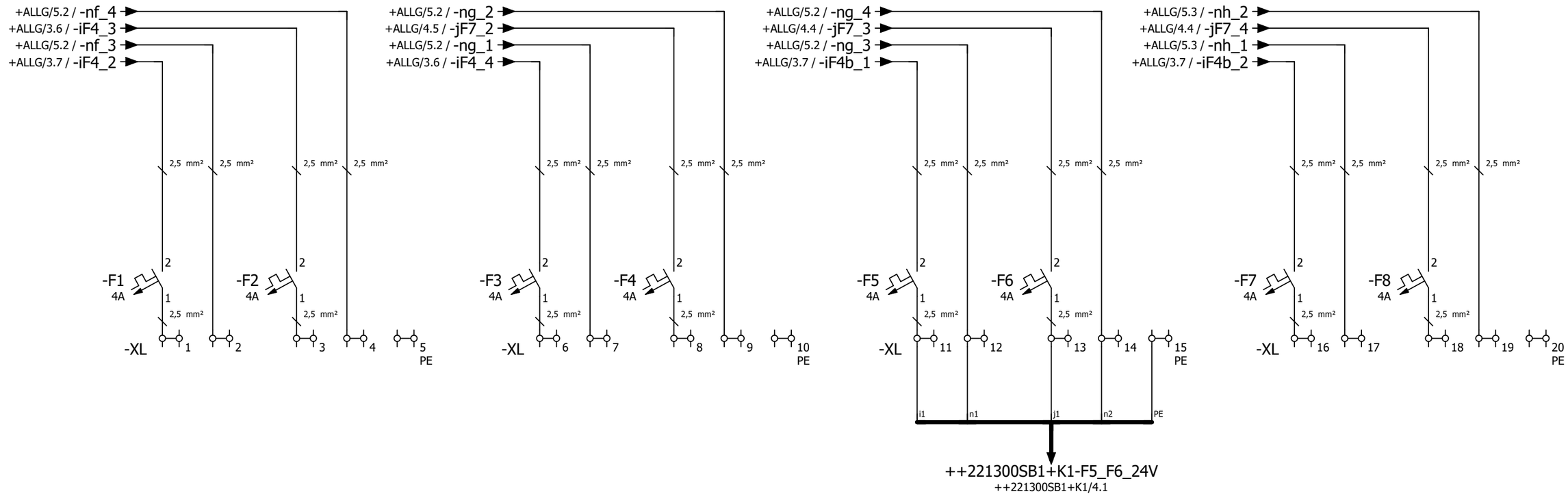


Alimentación de tensión Reserva

Alimentación de tensión Reserva

Alimentación de tensión Cinta de acúmulo

Alimentación de tensión Reserva

Definición de
los puntos de conexión
de borne 4-Conexiones de cable

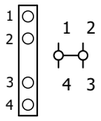




Larguero delantero izquierdo ARG2, 211310-221300
Emplaza Planta: 66 Nave: 102 Campo: F04

Alimentación de bus instalación

No. inv./No. equipo: 66-96D-313785
Nombre de Proyecto / No. de dibujo: 66-E02-01EKJLTVL2

FFT MÉXICO S.A. DE C.V.
Dibuj.: PMP-A/B fecha: 12.03.14
Modif.: FFT FFT fecha: 18.01.18
Fecha de impresión: 26.05.23

| | | |
|---|---|---|
| Larguero delantero Izquierdo | = KJLTVL | == ET |
| Armario de medio de producción | ++ 2BS | Página: 1 |
| Zona de seguridad 2 | + 22 | |

# Denominación Regletero
# =KJLTVL++2BS+22-XL

| Textos de función | -W++2BS+22-XL/++221300SB1+K1-XP 5x2,5 mm² Steuerleitung | Designación de cable Tipo de cable | Denominación destino exterior y Conexión | | Número de bornes [mm²]* | | Denominación destino interior y Conexión | | Designación de cable Tipo de cable | 2,5 mm² | Página / ruta |
|---|---|---|---|---|---|---|---|---|---|---|---|
| Alimentación de tensión Reserva | | | | | 1 | 2,5 | -F1 | 1 | | * | /1.1 |
| = | | | | | 2 | 2,5 | +ALLG-XP | nf | | * | /1.1 |
| = | | | | | 3 | 2,5 | -F2 | 1 | | * | /1.1 |
| = | | | | | 4 | 2,5 | +ALLG-XP | nf | | * | /1.2 |
| = | | | | | 5 ⏚ | 2,5 | | | | | /1.2 |
| = | | | | | 6 | 2,5 | -F3 | 1 | | * | /1.3 |
| = | | | | | 7 | 2,5 | +ALLG-XP | ng | | * | /1.3 |
| = | | | | | 8 | 2,5 | -F4 | 1 | | * | /1.4 |
| = | | | | | 9 | 2,5 | +ALLG-XP | ng | | * | /1.4 |
| = | | | | | 10 ⏚ | 2,5 | | | | | /1.4 |
| Alimentación de tensión Cinta de acúmulo | 1 | ++221300SB1+K1-XP | i | | 11 | 2,5 | -F5 | 1 | | * | /1.5 |
| = | 2 | ++221300SB1+K1-XP | n | | 12 | 2,5 | +ALLG-XP | ng | | * | /1.5 |
| = | 3 | ++221300SB1+K1-XP | j | | 13 | 2,5 | -F6 | 1 | | * | /1.6 |
| = | 4 | ++221300SB1+K1-XP | n | | 14 | 2,5 | +ALLG-XP | ng | | * | /1.6 |
| = | GNYE | ++221300SB1+K1-XP | PE | | 15 ⏚ | 2,5 | | | | | /1.6 |
| Alimentación de tensión Reserva | | | | | 16 | 2,5 | -F7 | 1 | | * | /1.7 |
| = | | | | | 17 | 2,5 | +ALLG-XP | nh | | * | /1.7 |
| = | | | | | 18 | 2,5 | -F8 | 1 | | * | /1.8 |
| = | | | | | 19 | 2,5 | +ALLG-XP | nh | | * | /1.8 |
| = | | | | | 20 ⏚ | 2,5 | | | | | /1.8 |

* Sección transversal del dimensionado del bornero

Cliente: (Propietario de la instalación)

# Volkswagen de México

Nombre de Proyecto / No. de dibujo: 66-E02-01EKJLTVL2

Instalación: =KJLTVL

Lugar de instalación: ++2I1

Descripción lugar de instalación: Pupitre de manejo PC677

Informaciones de la instalación:

Año de fabricación: 2016

Sistema de PLC: Siemens CPU319-F
Sistema de Bus: Profinet

| | Red general: | Red soldadura (si se dispone): |
|---|---|---|
| Tensión: | 440V | 440V |
| Intensidad nominal: | 36.5A | 82.7A |
| Potencia | 27.9kVA | 63kVA |
| Punto de aliment: | UKVG-06 SAL.65 | SVG-06A SAL.7 |
| Fusible previo: | 100A | 100A |

Informaciones EPLAN:

| | |
|---|---|
| Cantidad total de hojas: | 447 |
| Última modificación: | 20.04.23 |
| Último adaptador: | CARLO |
| Última versión de EPLAN usada: | 2.7.3 |
| Última versión Build de EPLAN usada: | 11418 |
| Tipo de proyecto: | Projeto do esquema |

Encadenado con controles de terceros:

| | |
|---|---|
| Instalación(es): | Larguero delantero Izquierdo |
| Número(s) de dibujo(s): | 66-E00-01EKJLTVL1, 66-E00-01EKJLTVL3 |
| No. inv./No. equipo: | 66-96D-313785 |

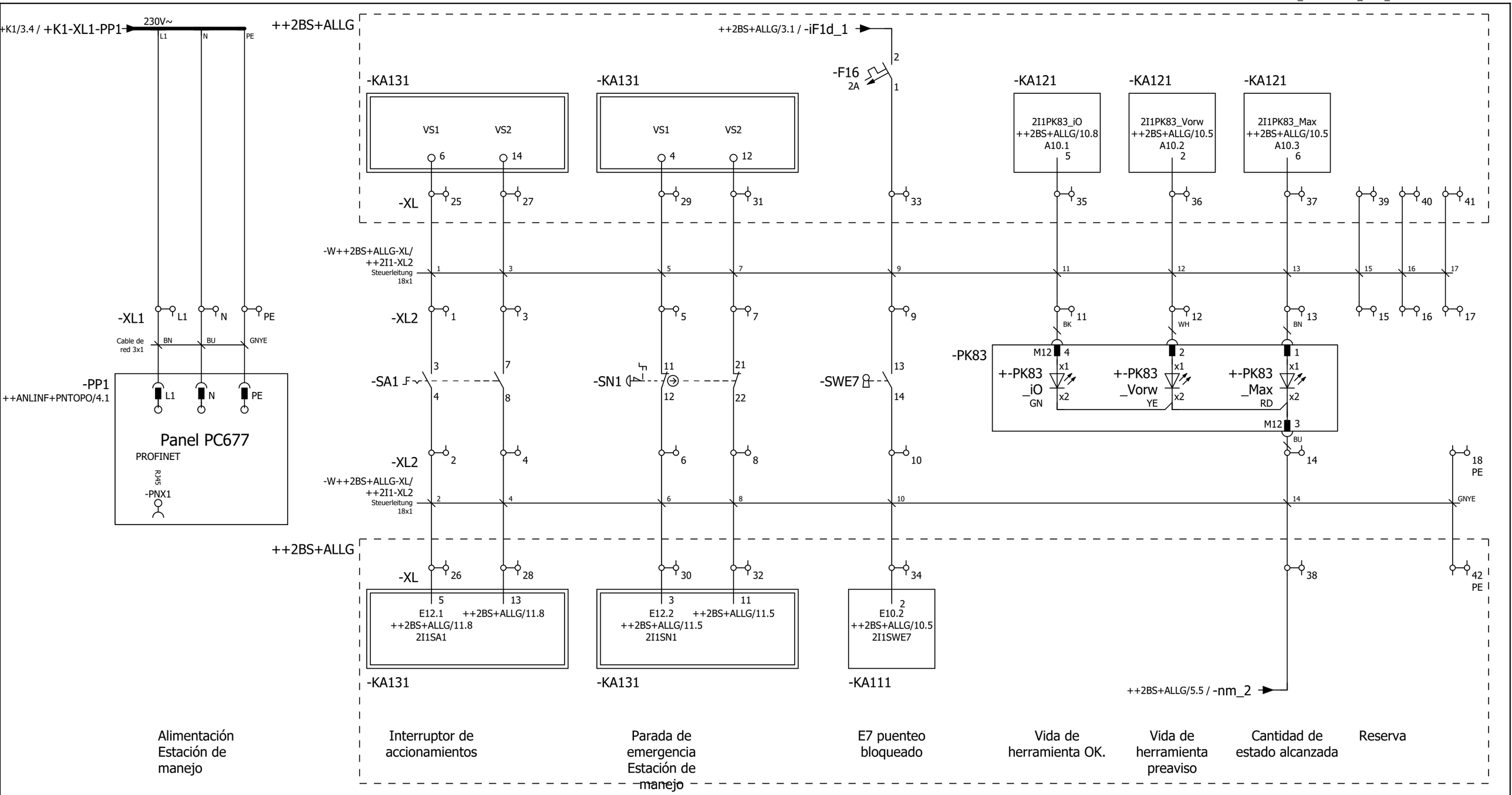


Definición de
los puntos de conexión
de borne 4-Conexiones de cable

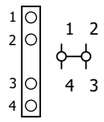


Definición de
los puntos de conexión
de borne 3-Conexiones de cable

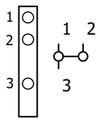


| | | | | | | | |
|---|---|---|---|---|---|---|---|
| Larguero delantero izquierdo ARG2, 211310-221300<br>Emplaza Planta: 66 Nave: 102 Campo: F04 | Estación de manejo | No. inv./No. equipo: 66-96D-313785<br>Nombre de Proyecto / No. de dibujo:<br>66-E02-01EKJLTVL2 | FFT MÉXICO S.A. DE C.V.<br>Dibuj.: PMP-A/B fecha: 12.03.14<br>Modif.: CARLO fecha: 30.01.23<br>Fecha de impresión: 26.05.23 | Larguero delantero Izquierdo | = KJLTVL | == ET | |
| | | | | Pupitre de manejo PC677 | ++ 2I1 | Página: 2 | |
| | | | | | + | | |

## Denominación Regletero =KJLTVL++2I1+-XL1

| Textos de función | -W++2I1+K1-XSA1/++2I1-XL1 3x1 mm² Steuerleitung | Designación de cable / Tipo de cable | Denominación destino exterior y Conexión | | Número de bornes [mm²]* | Denominación destino interior y Conexión | | Designación de cable / Tipo de cable | Página / ruta |
|---|---|---|---|---|---|---|---|---|---|
| Alimentación Estación de manejo | 1 | | +K1-XSA1 | | L1 | | | | /2.1 |
| = | GNYE | | +K1-XSA1 | | N | | | | /2.1 |
| = | 2 | | +K1-XSA1 | | PE ⏚ | | | | /2.1 |

## Denominación Regletero =KJLTVL++2I1+-XL2

| Textos de función | -W++2BS+ALLG-XL/++2I1-XL2 18x1 mm² Steuerleitung | Designación de cable / Tipo de cable | Denominación destino exterior y Conexión | | Número de bornes [mm²]* | Denominación destino interior y Conexión | | Designación de cable / Tipo de cable | WH | BK | Página / ruta |
|---|---|---|---|---|---|---|---|---|---|---|---|
| Interruptor de accionamientos | 1 | | ++2BS+ALLG-XL | 25 | 1 | -SA1 | 3 | | | | /2.2 |
| = | 2 | | ++2BS+ALLG-XL | 26 | 2 | -SA1 | 4 | | | | /2.2 |
| = | 3 | | ++2BS+ALLG-XL | 27 | 3 | -SA1 | 7 | | | | /2.3 |
| = | 4 | | ++2BS+ALLG-XL | 28 | 4 | -SA1 | 8 | | | | /2.3 |
| Parada de emergencia Estación de manejo | 5 | | ++2BS+ALLG-XL | 29 | 5 | -SN1 | 11 | | | | /2.4 |
| = | 6 | | ++2BS+ALLG-XL | 30 | 6 | -SN1 | 12 | | | | /2.4 |
| = | 7 | | ++2BS+ALLG-XL | 31 | 7 | -SN1 | 21 | | | | /2.4 |
| = | 8 | | ++2BS+ALLG-XL | 32 | 8 | -SN1 | 22 | | | | /2.4 |
| E7 puenteo bloqueado | 9 | | ++2BS+ALLG-XL | 33 | 9 | -SWE7 | 13 | | | | /2.5 |
| = | 10 | | ++2BS+ALLG-XL | 34 | 10 | -SWE7 | 14 | | | | /2.5 |
| Vida de herramienta OK. | 11 | | ++2BS+ALLG-XL | 35 | 11 | -PK83 | 4 | | | * | /2.7 |
| Vida de herramienta preaviso | 12 | | ++2BS+ALLG-XL | 36 | 12 | -PK83 | 2 | | * | | /2.7 |

* Sección transversal del dimensionado del bornero

# Denominación Regletero
# =KJLTVL++2I1+-XL2

| Textos de función | | | | | | | | | | -W++2BS+ALLG-XL/++2I1-XL2 18x1 mm² Steuerleitung | Designación de cable Tipo de cable | Denominación destino exterior y Conexión | | Número de bornes [mm²]* | Denominación destino interior y Conexión | | Designación de cable Tipo de cable | | | | | | | BU | BN | | Página / ruta |
|---|---|---|---|---|---|---|---|---|---|---|---|---|---|---|---|---|---|---|---|---|---|---|---|---|---|---|---|---|
| Cantidad de estado alcanzada | | | | | | | | | | 13 | | ++2BS+ALLG-XL | 37 | 13 | -PK83 | 1 | | | | | | | | | | * | | /2.8 |
| = | | | | | | | | | | 14 | | ++2BS+ALLG-XL | 38 | 14 | -PK83 | 3 | | | | | | | | | * | | | /2.8 |
| Reserva | | | | | | | | | | 15 | | ++2BS+ALLG-XL | 39 | 15 | | | | | | | | | | | | | | /2.9 |
| = | | | | | | | | | | 16 | | ++2BS+ALLG-XL | 40 | 16 | | | | | | | | | | | | | | /2.9 |
| = | | | | | | | | | | 17 | | ++2BS+ALLG-XL | 41 | 17 | | | | | | | | | | | | | | /2.9 |
| = | | | | | | | | | | GNYE | | ++2BS+ALLG-XL | 42 | 18 ⏚ | | | | | | | | | | | | | | /2.9 |

* Sección transversal del dimensionado del bornero



Larguero delantero izquierdo ARG2, 211310-221300
Emplaza Planta: 66 Nave: 102 Campo: F04

Diagrama de bornes

No. inv./No. equipo: 66-96D-313785
Nombre de Proyecto / No. de dibujo: 66-E02-01EKJLTVL2

FFT MÉXICO S.A. DE C.V.
Dibuj.: PMP-A/B fecha: 12.03.14
Modif.: FFT FFT fecha: 22.01.18
Fecha de impresión: 26.05.23

Larguero delantero Izquierdo | = KJLTVL | == ET
Pupitre de manejo PC677 | ++ 2I1 | Página: 4
+

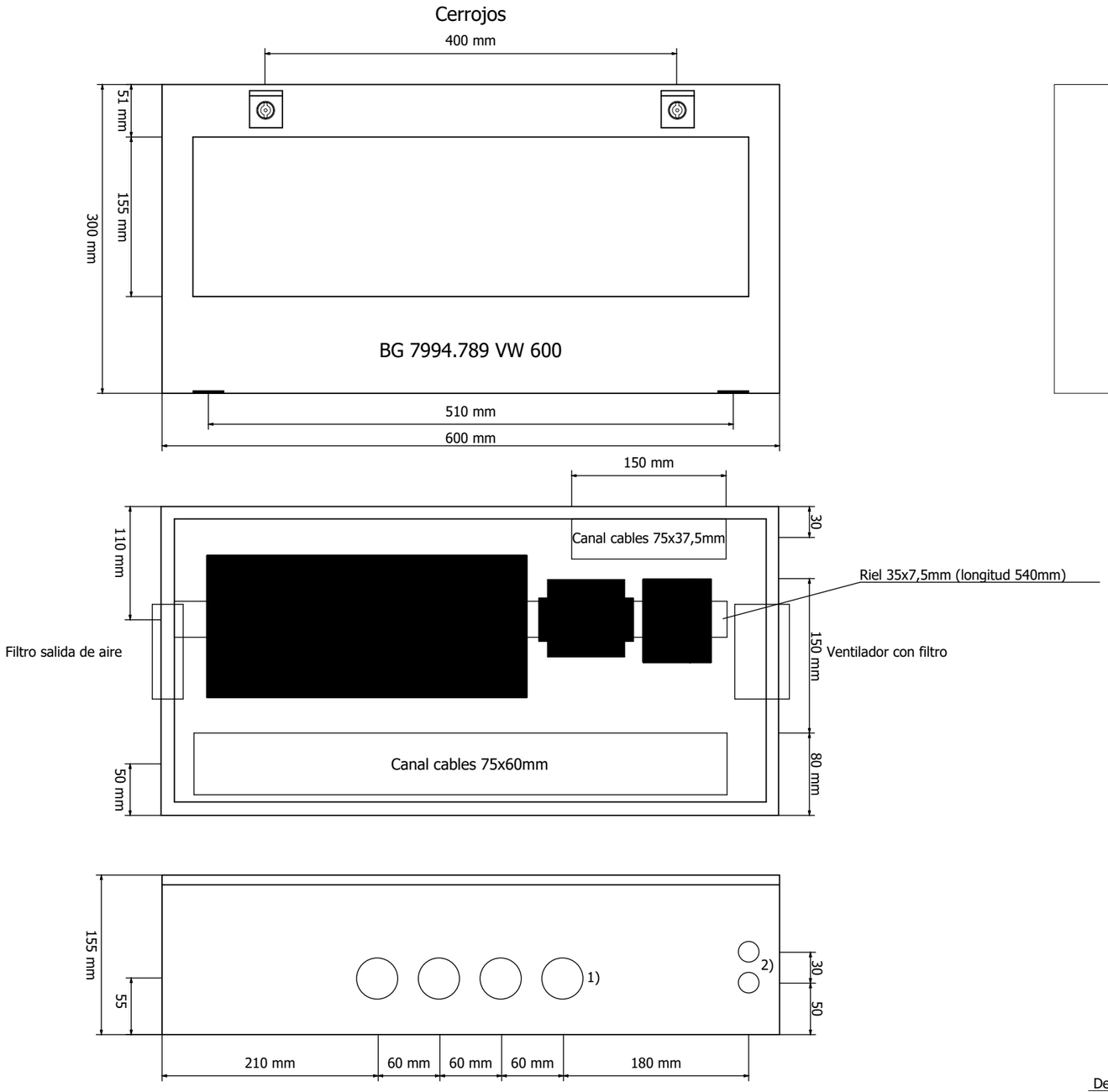


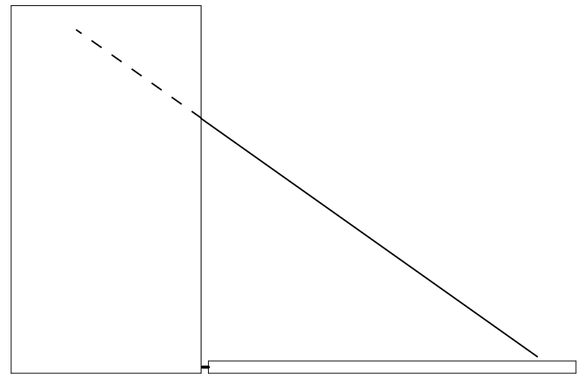

Entrada de cables, medida del orificio:
1) Diámetro 40,5mm (M40)
2) Diámetro 20,5mm (M20)

Descripción caja de módulos
BG 7994.789

Chapa de acero (tipo de protección IP65) con visor de Makrolon de 4mm. Carcasa en RAL 7035. Piso de la carcasa sin brida con 6 taladros. Placa de montaje con regleta de soporte TS 35x7,5 y canal para cables de 75x60 y 75x37,5.



| | | | | | |
|---|---|---|---|---|---|
| Larguero delantero izquierdo ARG2, 211310-221300<br>Emplaza Planta: 66 Nave: 102 Campo: F04 | Construcción caja de bornes | No. inv./No. equipo: 66-96D-313785<br>Nombre de Proyecto / No. de dibujo:<br>66-E02-01EKJLTVL2 | FFT MÉXICO S.A. DE C.V.<br>Dibuj.: PMP-A/B fecha: 12.03.14<br>Modif.: FFT FFT fecha: 30.01.17<br>Fecha de impresión: 26.05.23 | Larguero delantero Izquierdo<br>Pupitre de manejo PC677<br>Caja de bornes / Caja de módulos | = KJLTVL<br>++ 2I1<br>+ K1 | == ET<br>Página: 1 |

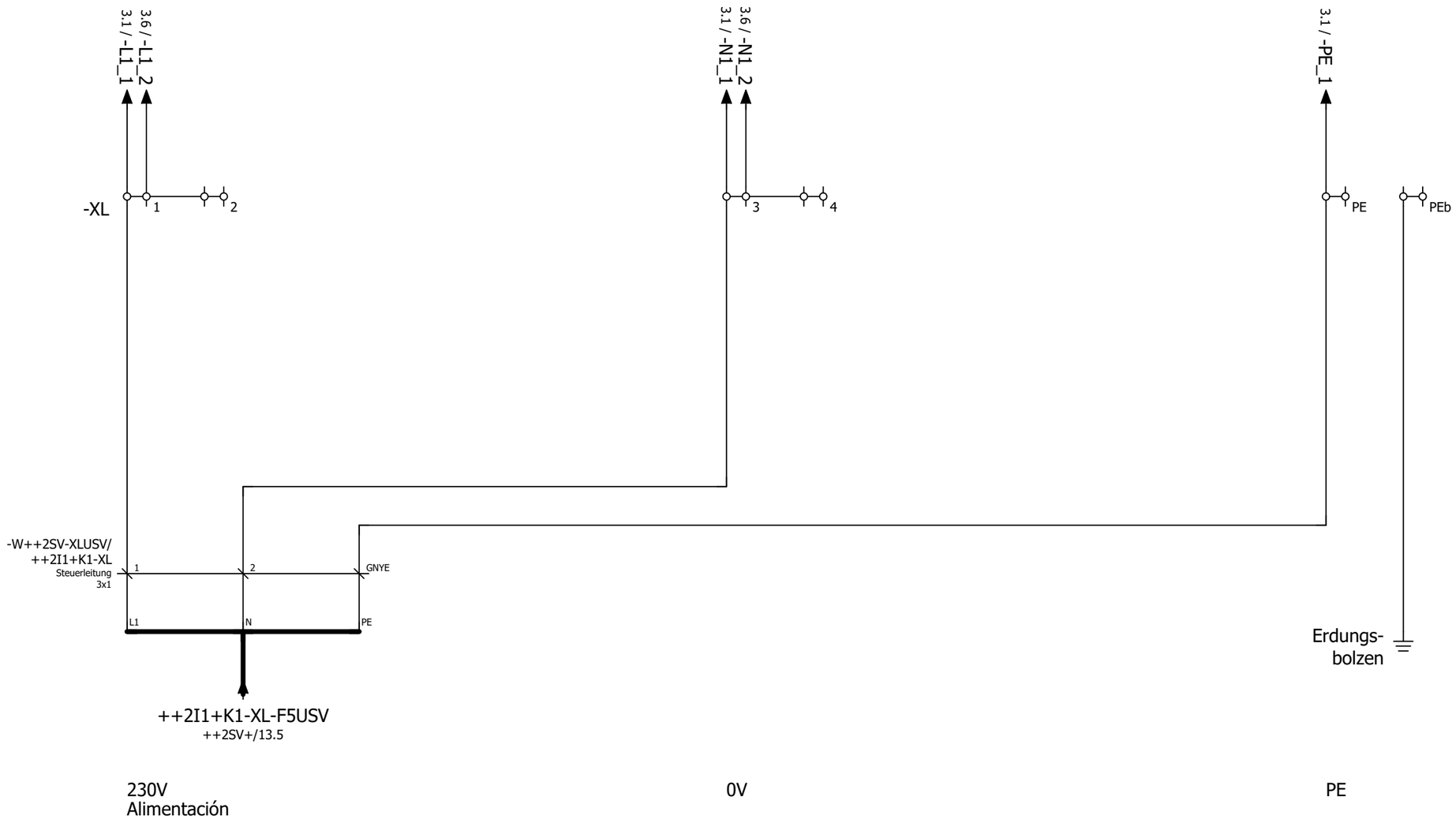


Definición de
los puntos de conexión
de borne 4-Conexiones de cable

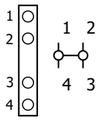


| | | | | | | |
|---|---|---|---|---|---|---|
| Larguero delantero izquierdo ARG2, 211310-221300<br>Emplaza Planta: 66 Nave: 102 Campo: F04 | Caja de bornes USV | No. inv./No. equipo: 66-96D-313785<br>Nombre de Proyecto / No. de dibujo:<br>66-E02-01EKJLTVL2 | FFT MÉXICO S.A. DE C.V.<br>Dibuj.: PMP-A/B fecha: 12.03.14<br>Modif.: FFT FFT fecha: 13.07.17<br>Fecha de impresión: 26.05.23 | Larguero delantero Izquierdo<br>Pupitre de manejo PC677<br>Caja de bornes / Caja de módulos | = KJLTVL<br>++ 2I1<br>+ K1 | == ET<br>Página:<br>2 |

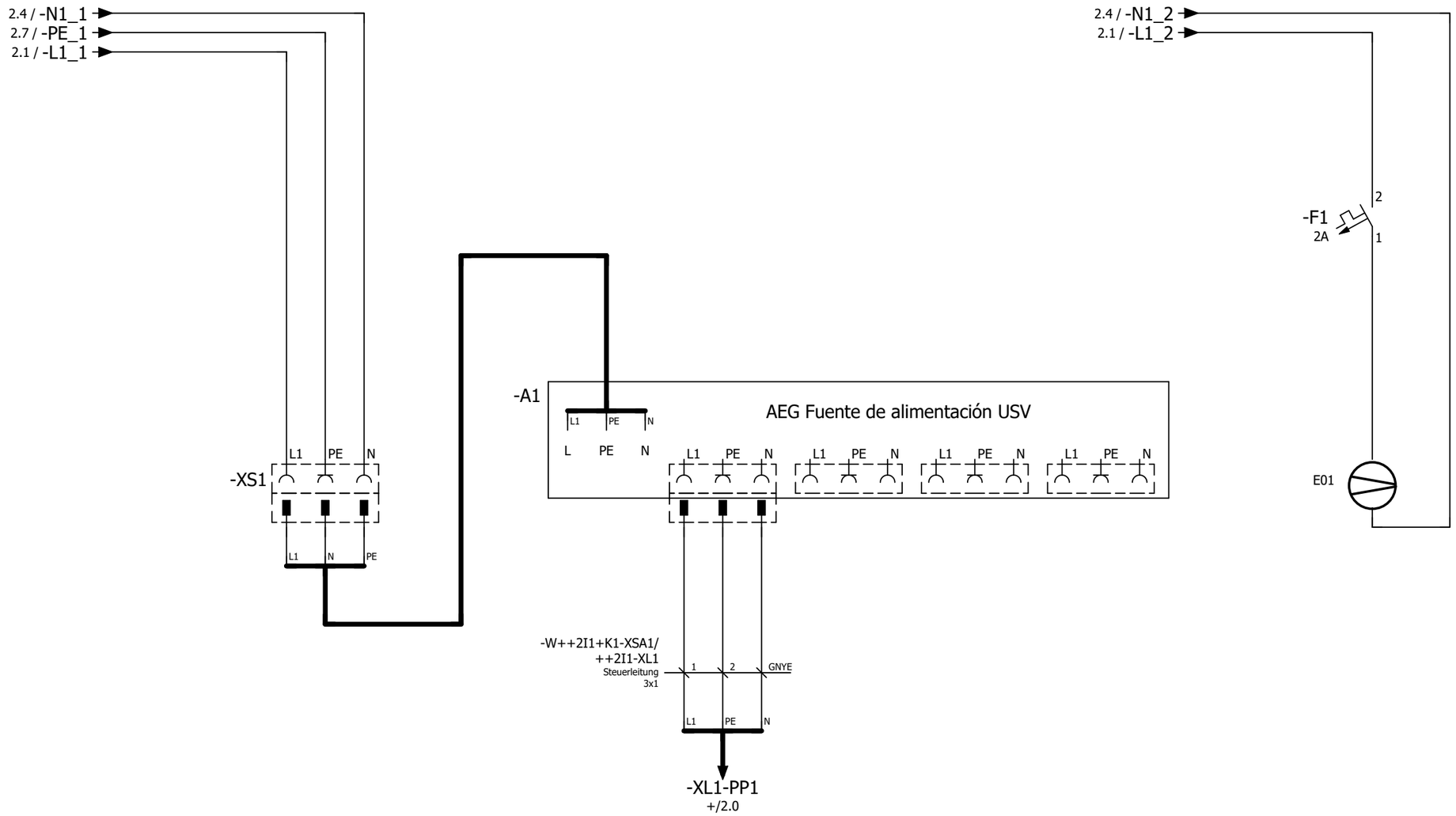


Alimentación
Enchufe

Alimentación
Estación de
manejo

Ventilador con
filtro

| | | | | | | | | | | | | | |
|---|---|---|---|---|---|---|---|---|---|---|---|---|---|
| ◄ 2 | 0 | 1 | 2 | 3 | 4 | 5 | 6 | 7 | 8 | 9 | 4 ► | | |

Larguero delantero
izquierdo ARG2, 211310-221300
Emplaza Planta: 66 Nave: 102 Campo: F04

Caja de bornes USV

No. inv./No. equipo: 66-96D-313785
Nombre de Proyecto / No. de dibujo:
66-E02-01EKJLTVL2

FFT MÉXICO S.A. DE C.V.
Dibuj.: PMP-A/B fecha: 12.03.14
Modif.: FFT FFT fecha: 13.07.17
Fecha de impresión: 26.05.23

| | | |
|---|---|---|
| Larguero delantero Izquierdo | = KJLTVL | == ET |
| Pupitre de manejo PC677 | ++ 2I1 | Página: 3 |
| Caja de bornes / Caja de módulos | + K1 | |

# Denominación Regletero
# =KJLTVL++2I1+K1-XL

| Textos de función | | | | | | | | | | -W++2SV-XLUSV/++2I1+K1-XL 3x1 mm² Steuerleitung | Designación de cable Tipo de cable | Denominación destino exterior y Conexión | | Número de bornes | [mm²]* | Denominación destino interior y Conexión | | Designación de cable Tipo de cable | | | | | | | | | Página / ruta |
|---|---|---|---|---|---|---|---|---|---|---|---|---|---|---|---|---|---|---|---|---|---|---|---|---|---|---|---|
| 230V | | | | | | | | | | 1 | | ++2SV-XLUSV | 4 | 1 | 2,5 | -XS1<br>-F1 | L1<br>2 | | | | | | | | | | /2.1 |
| Alimentación | | | | | | | | | | | | | | 2 | 2,5 | | | | | | | | | | | | /2.1 |
| 0V | | | | | | | | | | 2 | | ++2SV-XLUSV | 5 | 3 | 2,5 | -XS1<br>-XSA1 | N | | | | | | | | | | /2.4 |
| = | | | | | | | | | | | | | | 4 | 2,5 | | | | | | | | | | | | /2.4 |
| PE | | | | | | | | | | GNYE | | ++2SV-XLUSV | 6 | PE ⏚ | 2,5 | -XS1 | PE | | | | | | | | | | /2.7 |
| = | | | | | | | | | | | | -Erdungs-bolzen | | PEb ⏚ | 2,5 | | | | | | | | | | | | /2.7 |

* Sección transversal del dimensionado del bornero



Larguero delantero izquierdo ARG2, 211310-221300
Emplaza Planta: 66 Nave: 102 Campo: F04

Diagrama de bornes

No. inv./No. equipo: 66-96D-313785
Nombre de Proyecto / No. de dibujo: 66-E02-01EKJLTVL2

FFT MÉXICO S.A. DE C.V.
Dibuj.: PMP-A/B fecha: 12.03.14
Modif.: FFT FFT fecha: 22.01.18
Fecha de impresión: 26.05.23

Larguero delantero Izquierdo = KJLTVL == ET
Pupitre de manejo PC677 ++ 2I1 Página: 4
Caja de bornes / Caja de módulos + K1

Cliente: (Propietario de la instalación)

# Volkswagen de México

Nombre de Proyecto / No. de dibujo: 66-E02-01EKJLTVL2

Instalación: =KJLTVL

Lugar de instalación: ++2I2

Descripción lugar de instalación: Pupitre de manejo MP377

Informaciones de la instalación:

Año de fabricación: 2016

Sistema de PLC: Siemens CPU319-F
Sistema de Bus: Profinet

| | Red general: | Red soldadura (si se dispone): |
|---|---|---|
| Tensión: | 440V | 440V |
| Intensidad nominal: | 36.5A | 82.7A |
| Potencia | 27.9kVA | 63kVA |
| Punto de aliment: | UKVG-06 SAL.65 | SVG-06A SAL.7 |
| Fusible previo: | 100A | 100A |

Informaciones EPLAN:

| | |
|---|---|
| Cantidad total de hojas: | 447 |
| Última modificación: | 20.04.23 |
| Último adaptador: | CARLO |
| Última versión de EPLAN usada: | 2.7.3 |
| Última versión Build de EPLAN usada: | 11418 |
| Tipo de proyecto: | Projeto do esquema |

Encadenado con controles de terceros:

| | |
|---|---|
| Instalación(es): | Larguero delantero Izquierdo |
| Número(s) de dibujo(s): | 66-E00-01EKJLTVL1, 66-E00-01EKJLTVL3 |
| No. inv./No. equipo: | 66-96D-313785 |

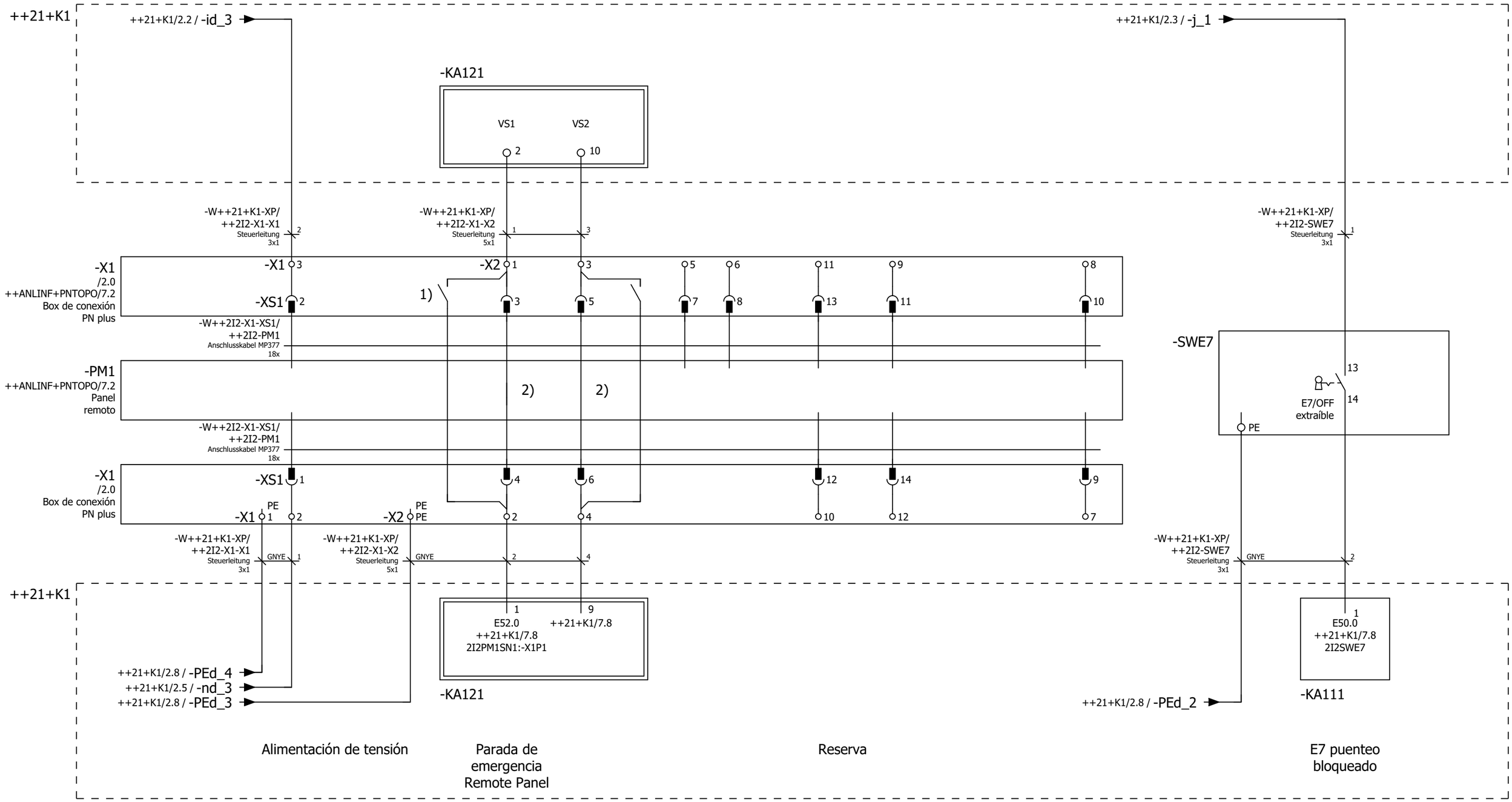


3) Conmutador de codificación giratorio

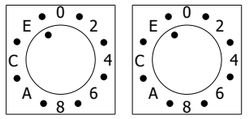


Box-ID: 255

3) El número de la caja de conexión debe ajustarse según las especificaciones (con carácter unívoco para todo el grupo de trabajo). El ajuste se realiza en formato hexadecimal.

2) Puente en Multi-Panel

1) En Multi-Panel no empotrados, la parada de emergencia está puenteada en el Box de conexión!

| | | | | | | |
|---|---|---|---|---|---|---|
| Larguero delantero izquierdo ARG2, 211310-221300<br>Emplaza Planta: 66 Nave: 102 Campo: F04 | Box de conexión<br>Panel remoto MP377 | No. inv./No. equipo: 66-96D-313785<br>Nombre de Proyecto / No. de dibujo:<br>66-E02-01EKJLTVL2 | FFT MÉXICO S.A. DE C.V.<br>Dibuj.: PMP-A/B fecha: 12.03.14<br>Modif.: CARLO fecha: 30.01.23<br>Fecha de impresión: 26.05.23 | Larguero delantero Izquierdo<br>Pupitre de manejo MP377 | = KJLTVL<br>++ 2I2<br>+ | == ET<br>Página:<br>2 |

## Denominación Regletero
# =KJLTVL++2I2+-X1-X1

| Textos de función | -W++21+K1-XP/++2I2-X1-X1 3x1 mm² Steuerleitung | Designación de cable / Tipo de cable | Denominación destino exterior y Conexión | | Número de bornes [mm²]* | Denominación destino interior y Conexión | | Designación de cable / Tipo de cable | Página / ruta |
|---|---|---|---|---|---|---|---|---|---|
| Alimentación de tensión | GNYE | | ++21+K1-XP | PEd | 1 ⏚ | | | | /2.1 |
| = | 1 | | ++21+K1-XP | nd | 2 | -X1-XS1 | 1 | | /2.2 |
| = | 2 | | ++21+K1-XP | id | 3 | -X1-XS1 | 2 | | /2.2 |

## Denominación Regletero
# =KJLTVL++2I2+-X1-X2

| Textos de función | -W++21+K1-XP/++2I2-X1-X2 5x1 mm² Steuerleitung | Designación de cable / Tipo de cable | Denominación destino exterior y Conexión | | Número de bornes [mm²]* | Denominación destino interior y Conexión | | Designación de cable / Tipo de cable | Página / ruta |
|---|---|---|---|---|---|---|---|---|---|
| Parada de emergencia Remote Panel | 1 | | ++21+K1-KA121 | 2 | 1 | -X1-XS1<br>-X1-1) | 3 | | /2.3 |
| = | 2 | | ++21+K1-KA121 | 1 | 2 | -X1-XS1<br>-X1-1) | 4 | | /2.3 |
| = | 3 | | ++21+K1-KA121 | 10 | 3 | -X1-XS1<br>-X1-1) | 5 | | /2.3 |
| = | 4 | | ++21+K1-KA121 | 9 | 4 | -X1-XS1<br>-X1-1) | 6 | | /2.3 |
| = | | | | | 5 | -X1-XS1 | 7 | | /2.4 |
| = | | | | | 6 | -X1-XS1 | 8 | | /2.4 |
| Reserva | | | | | 7 | -X1-XS1 | 9 | | /2.7 |
| = | | | | | 8 | -X1-XS1 | 10 | | /2.7 |
| = | | | | | 9 | -X1-XS1 | 11 | | /2.5 |
| = | | | | | 10 | -X1-XS1 | 12 | | /2.5 |
| = | | | | | 11 | -X1-XS1 | 13 | | /2.5 |
| = | | | | | 12 | -X1-XS1 | 14 | | /2.5 |

* Sección transversal del dimensionado del bornero



Larguero delantero izquierdo ARG2, 211310-221300
Emplaza Planta: 66 Nave: 102 Campo: F04

Diagrama de bornes

No. inv./No. equipo: 66-96D-313785
Nombre de Proyecto / No. de dibujo: 66-E02-01EKJLTVL2

FFT MÉXICO S.A. DE C.V.
Dibuj.: PMP-A/B fecha: 12.03.14
Modif.: FFT FFT fecha: 22.01.18
Fecha de impresión: 26.05.23

Larguero delantero Izquierdo | = KJLTVL | == ET
Pupitre de manejo MP377 | ++ 2I2 | Página: 3
+

# Denominación Regletero
# =KJLTVL++2I2+-X1-X2

| Textos de función | | | | | | | | | -W++21+K1-XP/++2I2-X1-X2 5x1 mm² Steuerleitung | Designación de cable / Tipo de cable | Denominación destino exterior y Conexión | | Número de bornes [mm²]* | Denominación destino interior y Conexión | | Designación de cable / Tipo de cable | | | | | | | | | Página / ruta |
|---|---|---|---|---|---|---|---|---|---|---|---|---|---|---|---|---|---|---|---|---|---|---|---|---|---|
| Alimentación de tensión | | | | | | | | | GNYE | | ++21+K1-XP | PEd | PE ⏚ | | | | | | | | | | | | /2.2 |

* Sección transversal del dimensionado del bornero



Larguero delantero izquierdo ARG2, 211310-221300
Emplaza Planta: 66 Nave: 102 Campo: F04

Diagrama de bornes

No. inv./No. equipo: 66-96D-313785
Nombre de Proyecto / No. de dibujo: 66-E02-01EKJLTVL2

FFT MÉXICO S.A. DE C.V.
Dibuj.: PMP-A/B fecha: 12.03.14
Modif.: FFT FFT fecha: 22.01.18
Fecha de impresión: 26.05.23

Larguero delantero Izquierdo | = KJLTVL | == ET
Pupitre de manejo MP377 | ++ 2I2 | Página: 4
+

Cliente: (Propietario de la instalación)

# Volkswagen de México

Nombre de Proyecto / No. de dibujo: 66-E02-01EKJLTVL2

Instalación: =KJLTVL

Lugar de instalación: ++2I3

Descripción lugar de instalación: Pupitre de manejo MP277

Informaciones de la instalación:

Año de fabricación: 2016

Sistema de PLC: Siemens CPU319-F
Sistema de Bus: Profinet

| | Red general: | Red soldadura (si se dispone): |
|---|---|---|
| Tensión: | 440V | 440V |
| Intensidad nominal: | 36.5A | 82.7A |
| Potencia | 27.9kVA | 63kVA |
| Punto de aliment: | UKVG-06 SAL.65 | SVG-06A SAL.7 |
| Fusible previo: | 100A | 100A |

Informaciones EPLAN:

| | |
|---|---|
| Cantidad total de hojas: | 447 |
| Última modificación: | 20.04.23 |
| Último adaptador: | CARLO |
| Última versión de EPLAN usada: | 2.7.3 |
| Última versión Build de EPLAN usada: | 11418 |
| Tipo de proyecto: | Projeto do esquema |

Encadenado con controles de terceros:

| | |
|---|---|
| Instalación(es): | Larguero delantero Izquierdo |
| Número(s) de dibujo(s): | 66-E00-01EKJLTVL1, 66-E00-01EKJLTVL3 |
| No. inv./No. equipo: | 66-96D-313785 |

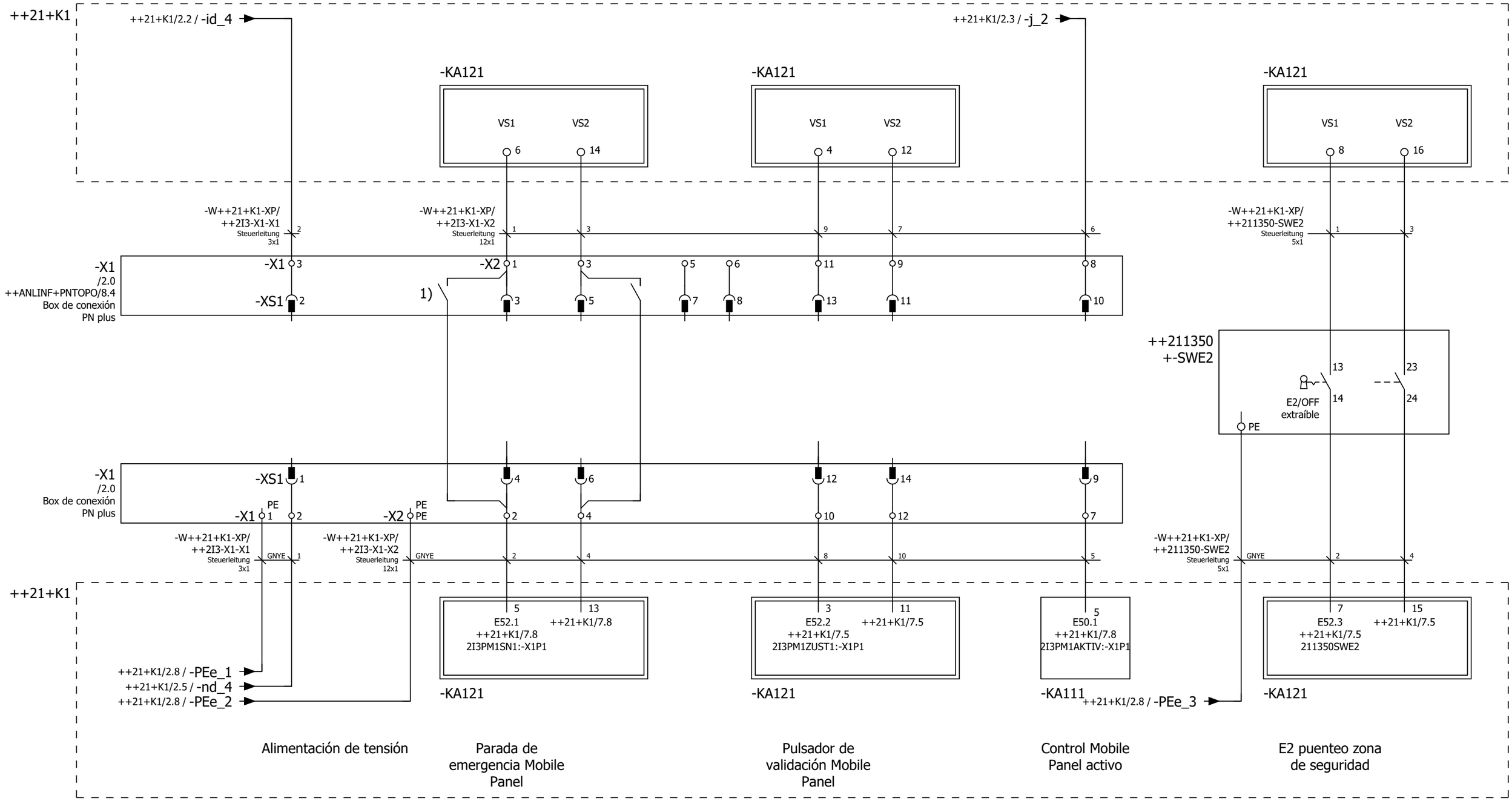


2) Conmutador de codificación giratorio

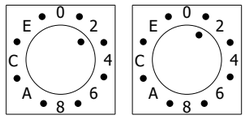


Box-ID: 33

2) El número de la caja de conexión debe ajustarse según las especificaciones (con carácter unívoco para todo el grupo de trabajo). El ajuste se realiza en formato hexadecimal.

1) En Mobile-Panel no empotrados, la parada de emergencia está puenteada en el Box de conexión!

| | | | | | | |
|---|---|---|---|---|---|---|
| Larguero delantero izquierdo ARG2, 211310-221300<br>Emplaza Planta: 66 Nave: 102 Campo: F04 | Box de conexión Mobile-Panel MP277 | No. inv./No. equipo: 66-96D-313785<br>Nombre de Proyecto / No. de dibujo:<br>66-E02-01EKJLTVL2 | FFT MÉXICO S.A. DE C.V.<br>Dibuj.: PMP-A/B fecha: 12.03.14<br>Modif.: CARLO fecha: 30.01.23<br>Fecha de impresión: 26.05.23 | Larguero delantero Izquierdo<br>Pupitre de manejo MP277 | = KJLTVL<br>++ 2I3<br>+ | == ET<br>Página: 2 |

## Denominación Regletero
# =KJLTVL++2I3+-X1-X1

| Textos de función | Designación de cable -W++21+K1-XP/++2I3-X1-X1 3x1 mm² Steuerleitung | Tipo de cable | Denominación destino exterior y Conexión | | Número de bornes [mm²]* | Denominación destino interior y Conexión | | Designación de cable Tipo de cable | Página / ruta |
|---|---|---|---|---|---|---|---|---|---|
| Alimentación de tensión | GNYE | | ++21+K1-XP | PEe | 1 ⏚ | | | | /2.1 |
| = | 1 | | ++21+K1-XP | nd | 2 | -X1-XS1 | 1 | | /2.2 |
| = | 2 | | ++21+K1-XP | id | 3 | -X1-XS1 | 2 | | /2.2 |

## Denominación Regletero
# =KJLTVL++2I3+-X1-X2

| Textos de función | Designación de cable -W++21+K1-XP/++2I3-X1-X2 12x1 mm² Steuerleitung | Tipo de cable | Denominación destino exterior y Conexión | | Número de bornes [mm²]* | Denominación destino interior y Conexión | | Designación de cable Tipo de cable | Página / ruta |
|---|---|---|---|---|---|---|---|---|---|
| Parada de emergencia Mobile Panel | 1 | | ++21+K1-KA121 | 6 | 1 | -X1-XS1<br>-X1-1) | 3 | | /2.3 |
| = | 2 | | ++21+K1-KA121 | 5 | 2 | -X1-XS1<br>-X1-1) | 4 | | /2.3 |
| = | 3 | | ++21+K1-KA121 | 14 | 3 | -X1-XS1<br>-X1-1) | 5 | | /2.3 |
| = | 4 | | ++21+K1-KA121 | 13 | 4 | -X1-XS1<br>-X1-1) | 6 | | /2.3 |
| = | | | | | 5 | -X1-XS1 | 7 | | /2.4 |
| = | | | | | 6 | -X1-XS1 | 8 | | /2.4 |
| Control Mobile Panel activo | 5 | | ++21+K1-KA111 | 5 | 7 | -X1-XS1 | 9 | | /2.7 |
| = | 6 | | ++21+K1-XP | j | 8 | -X1-XS1 | 10 | | /2.7 |
| Pulsador de validación Mobile Panel | 7 | | ++21+K1-KA121 | 12 | 9 | -X1-XS1 | 11 | | /2.5 |
| = | 8 | | ++21+K1-KA121 | 3 | 10 | -X1-XS1 | 12 | | /2.5 |
| = | 9 | | ++21+K1-KA121 | 4 | 11 | -X1-XS1 | 13 | | /2.5 |
| = | 10 | | ++21+K1-KA121 | 11 | 12 | -X1-XS1 | 14 | | /2.5 |

* Sección transversal del dimensionado del bornero



Larguero delantero izquierdo ARG2, 211310-221300
Emplaza Planta: 66 Nave: 102 Campo: F04

Diagrama de bornes

No. inv./No. equipo: 66-96D-313785
Nombre de Proyecto / No. de dibujo: 66-E02-01EKJLTVL2

FFT MÉXICO S.A. DE C.V.
Dibuj.: PMP-A/B fecha: 12.03.14
Modif.: FFT FFT fecha: 22.01.18
Fecha de impresión: 26.05.23

Larguero delantero Izquierdo | = KJLTVL | == ET
Pupitre de manejo MP277 | ++ 2I3 | Página: 3
+

# Denominación Regletero
# =KJLTVL++2I3+-X1-X2

| Textos de función | | | | | | | | | -W++21+K1-XP/++2I3-X1-X2 12x1 mm² Steuerleitung | Designación de cable / Tipo de cable | Denominación destino exterior y Conexión | | Número de bornes [mm²]* | Denominación destino interior y Conexión | | Designación de cable / Tipo de cable | | | | | | | | | Página / ruta |
|---|---|---|---|---|---|---|---|---|---|---|---|---|---|---|---|---|---|---|---|---|---|---|---|---|---|---|
| Alimentación de tensión | | | | | | | | | GNYE | | ++21+K1-XP | PEe | PE ⏚ | | | | | | | | | | | | | /2.2 |

* Sección transversal del dimensionado del bornero



Larguero delantero izquierdo ARG2, 211310-221300
Emplaza Planta: 66 Nave: 102 Campo: F04

Diagrama de bornes

No. inv./No. equipo: 66-96D-313785
Nombre de Proyecto / No. de dibujo: 66-E02-01EKJLTVL2

FFT MÉXICO S.A. DE C.V.
Dibuj.: PMP-A/B fecha: 12.03.14
Modif.: FFT FFT fecha: 22.01.18
Fecha de impresión: 26.05.23

Larguero delantero Izquierdo | = KJLTVL | == ET
Pupitre de manejo MP277 | ++ 2I3 | Página: 4
+

Cliente: (Propietario de la instalación)

# Volkswagen de México

Nombre de Proyecto / No. de dibujo: 66-E02-01EKJLTVL2

Instalación: =KJLTVL

Lugar de instalación: ++2I4

Descripción lugar de instalación: Pupitre de manejo MP277

Informaciones de la instalación:

Año de fabricación: 2016

Sistema de PLC: Siemens CPU319-F
Sistema de Bus: Profinet

| | Red general: | Red soldadura (si se dispone): |
|---|---|---|
| Tensión: | 440V | 440V |
| Intensidad nominal: | 36.5A | 82.7A |
| Potencia | 27.9kVA | 63kVA |
| Punto de aliment: | UKVG-06 SAL.65 | SVG-06A SAL.7 |
| Fusible previo: | 100A | 100A |

Informaciones EPLAN:

| | |
|---|---|
| Cantidad total de hojas: | 447 |
| Última modificación: | 20.04.23 |
| Último adaptador: | CARLO |
| Última versión de EPLAN usada: | 2.7.3 |
| Última versión Build de EPLAN usada: | 11418 |
| Tipo de proyecto: | Projeto do esquema |

Encadenado con controles de terceros:

| | |
|---|---|
| Instalación(es): | Larguero delantero Izquierdo |
| Número(s) de dibujo(s): | 66-E00-01EKJLTVL1, 66-E00-01EKJLTVL3 |
| No. inv./No. equipo: | 66-96D-313785 |

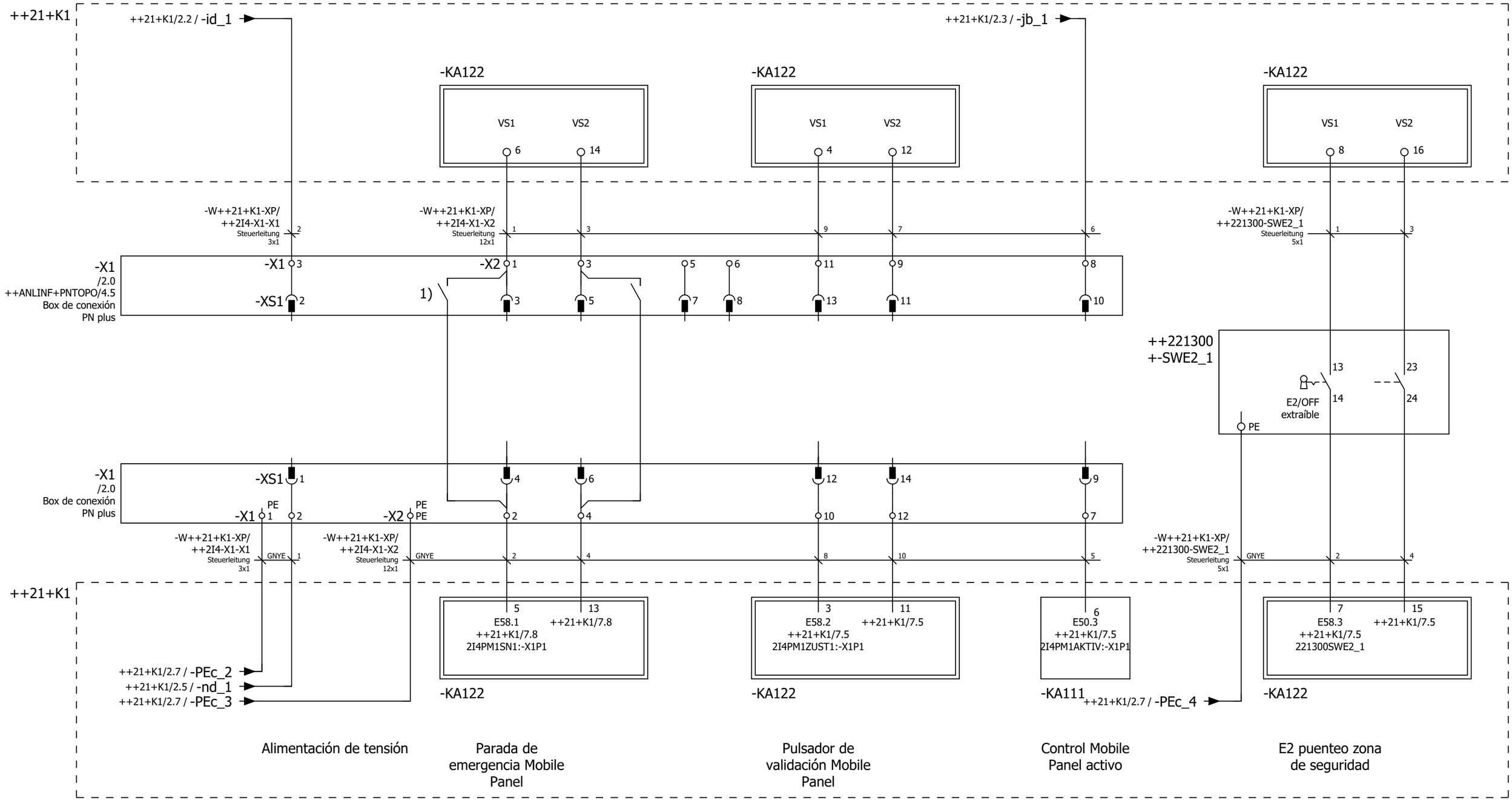


2) Conmutador de codificación giratorio

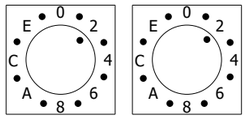


Box-ID: 34

2) El número de la caja de conexión debe ajustarse según las especificaciones (con carácter unívoco para todo el grupo de trabajo). El ajuste se realiza en formato hexadecimal.

1) En Mobile-Panel no empotrados, la parada de emergencia está puenteada en el Box de conexión!

| | | | | | | |
|---|---|---|---|---|---|---|
| Larguero delantero izquierdo ARG2, 211310-221300<br>Emplaza Planta: 66 Nave: 102 Campo: F04 | Box de conexión Mobile-Panel MP277 | No. inv./No. equipo: 66-96D-313785<br>Nombre de Proyecto / No. de dibujo:<br>66-E02-01EKJLTVL2 | FFT MÉXICO S.A. DE C.V.<br>Dibuj.: PMP-A/B fecha: 12.03.14<br>Modif.: CARLO fecha: 30.01.23<br>Fecha de impresión: 26.05.23 | Larguero delantero Izquierdo<br>Pupitre de manejo MP277 | = KJLTVL<br>++ 2I4<br>+ | == ET<br>Página:<br>2 |

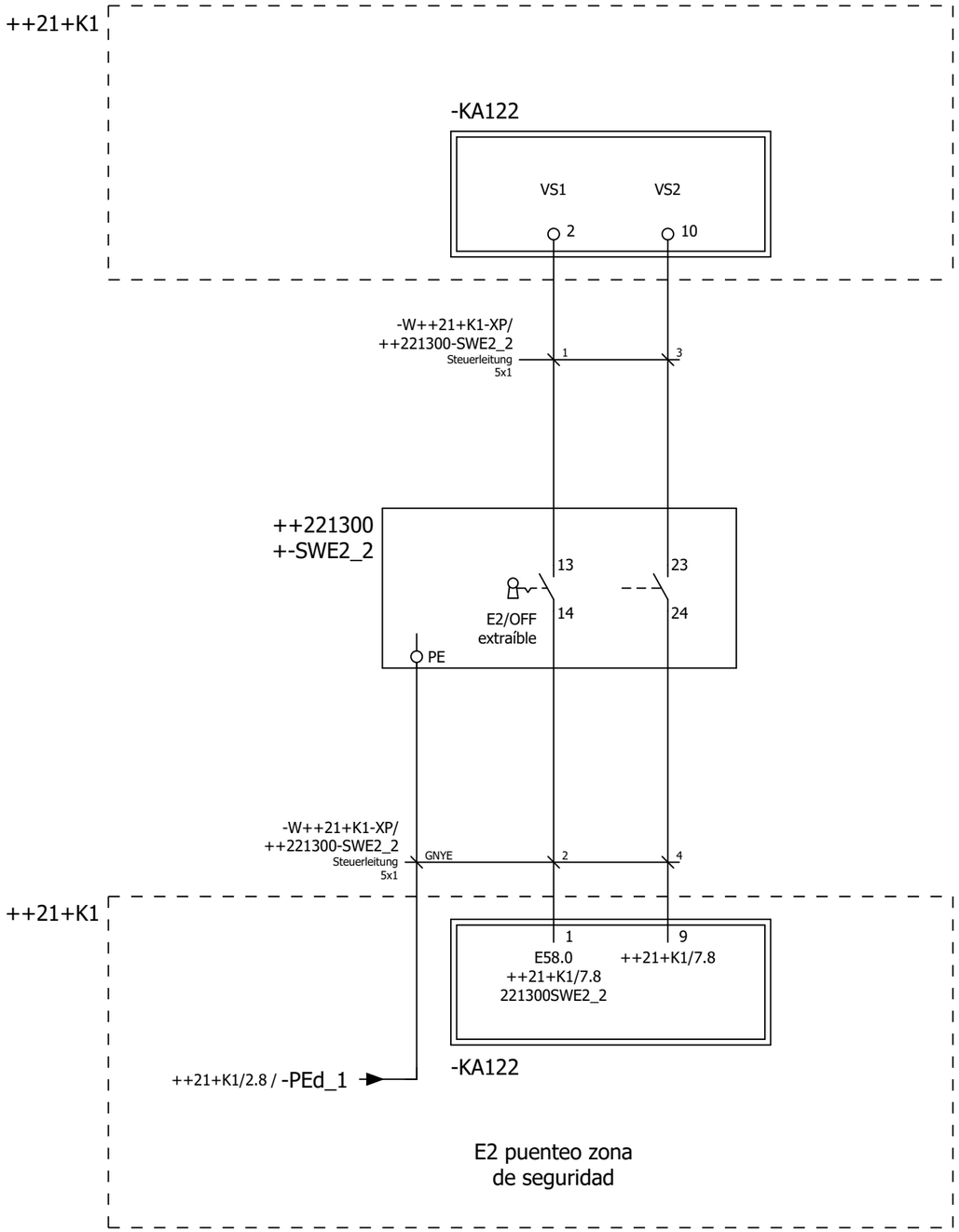


| | | | | | | | | | | | |
|---|---|---|---|---|---|---|---|---|---|---|---|
| ◄ 2 | 0 | 1 | 2 | 3 | 4 | 5 | 6 | 7 | 8 | 9 | 4 ► |

Larguero delantero izquierdo ARG2, 211310-221300
Emplaza Planta: 66 Nave: 102 Campo: F04

E2 puenteo zona de seguridad

No. inv./No. equipo: 66-96D-313785
Nombre de Proyecto / No. de dibujo:
66-E02-01EKJLTVL2

FFT MÉXICO S.A. DE C.V.
Dibuj.: PMP-A/B fecha: 12.03.14
Modif.: CARLO fecha: 30.01.23
Fecha de impresión: 26.05.23

Larguero delantero Izquierdo
Pupitre de manejo MP277

= KJLTVL
++ 2I4
+

== ET
Página: 3

## Denominación Regletero
# =KJLTVL++2I4+-X1-X1

| Textos de función | Designación de cable -W++21+K1-XP/++2I4-X1 3x1 mm² Tipo de cable Steuerleitung | Denominación destino exterior y Conexión | | Número de bornes [mm²]* | Denominación destino interior y Conexión | | Designación de cable Tipo de cable | Página / ruta |
|---|---|---|---|---|---|---|---|---|
| Alimentación de tensión | GNYE | ++21+K1-XP | PEc | 1 ⏚ | | | | /2.1 |
| = | 1 | ++21+K1-XP | nd | 2 | -X1-XS1 | 1 | | /2.2 |
| = | 2 | ++21+K1-XP | id | 3 | -X1-XS1 | 2 | | /2.2 |

## Denominación Regletero
# =KJLTVL++2I4+-X1-X2

| Textos de función | Designación de cable -W++21+K1-XP/++2I4-X1-X2 12x1 mm² Tipo de cable Steuerleitung | Denominación destino exterior y Conexión | | Número de bornes [mm²]* | Denominación destino interior y Conexión | | Designación de cable Tipo de cable | Página / ruta |
|---|---|---|---|---|---|---|---|---|
| Parada de emergencia Mobile Panel | 1 | ++21+K1-KA122 | 6 | 1 | -X1-XS1<br>-X1-1) | 3 | | /2.3 |
| = | 2 | ++21+K1-KA122 | 5 | 2 | -X1-XS1<br>-X1-1) | 4 | | /2.3 |
| = | 3 | ++21+K1-KA122 | 14 | 3 | -X1-XS1<br>-X1-1) | 5 | | /2.3 |
| = | 4 | ++21+K1-KA122 | 13 | 4 | -X1-XS1<br>-X1-1) | 6 | | /2.3 |
| = | | | | 5 | -X1-XS1 | 7 | | /2.4 |
| = | | | | 6 | -X1-XS1 | 8 | | /2.4 |
| Control Mobile Panel activo | 5 | ++21+K1-KA111 | 6 | 7 | -X1-XS1 | 9 | | /2.7 |
| = | 6 | ++21+K1-XP | jb | 8 | -X1-XS1 | 10 | | /2.7 |
| Pulsador de validación Mobile Panel | 7 | ++21+K1-KA122 | 12 | 9 | -X1-XS1 | 11 | | /2.5 |
| = | 8 | ++21+K1-KA122 | 3 | 10 | -X1-XS1 | 12 | | /2.5 |
| = | 9 | ++21+K1-KA122 | 4 | 11 | -X1-XS1 | 13 | | /2.5 |
| = | 10 | ++21+K1-KA122 | 11 | 12 | -X1-XS1 | 14 | | /2.5 |

* Sección transversal del dimensionado del bornero

| Textos de función | | | | | | | | | -W++21+K1-XP/++2I4-X1-X2 12x1 mm² Steuerleitung | Designación de cable / Tipo de cable | Denominación Regletero =KJLTVL++2I4+-X1-X2 | | Número de bornes [mm²]* | | | Designación de cable / Tipo de cable | | | | | | | | | | Página / ruta |
|---|---|---|---|---|---|---|---|---|---|---|---|---|---|---|---|---|---|---|---|---|---|---|---|---|---|---|---|
| | | | | | | | | | | | Denominación destino exterior y Conexión | | | Denominación destino interior y Conexión | | | | | | | | | | | | |
| Alimentación de tensión | | | | | | | | | GNYE | | ++21+K1-XP | PEc | PE ⏚ | | | | | | | | | | | | | | /2.2 |

* Sección transversal del dimensionado del bornero



Larguero delantero izquierdo ARG2, 211310-221300
Emplaza Planta: 66 Nave: 102 Campo: F04

Diagrama de bornes

No. inv./No. equipo: 66-96D-313785
Nombre de Proyecto / No. de dibujo: 66-E02-01EKJLTVL2

FFT MÉXICO S.A. DE C.V.
Dibuj.: PMP-A/B fecha: 12.03.14
Modif.: FFT FFT fecha: 22.01.18
Fecha de impresión: 26.05.23

Larguero delantero Izquierdo | = KJLTVL | == ET
Pupitre de manejo MP277 | ++ 2I4 | Página: 5
+

Cliente: (Propietario de la instalación)

# Volkswagen de México

Nombre de Proyecto / No. de dibujo: 66-E02-01EKJLTVL2

Instalación: =KJLTVL

Lugar de instalación: ++21

Descripción lugar de instalación: Zona de seguridad 1

Informaciones de la instalación:

| | | |
|---|---|---|
| Año de fabricación: | 2016 | |
| Sistema de PLC: | Siemens CPU319-F | |
| Sistema de Bus: | Profinet | |
| | Red general: | Red soldadura (si se dispone): |
| Tensión: | 440V | 440V |
| Intensidad nominal: | 36.5A | 82.7A |
| Potencia | 27.9kVA | 63kVA |
| Punto de aliment: | UKVG-06 SAL.65 | SVG-06A SAL.7 |
| Fusible previo: | 100A | 100A |

Informaciones EPLAN:

| | |
|---|---|
| Cantidad total de hojas: | 447 |
| Última modificación: | 20.04.23 |
| Último adaptador: | CARLO |
| Última versión de EPLAN usada: | 2.7.3 |
| Última versión Build de EPLAN usada: | 11418 |
| Tipo de proyecto: | Projeto do esquema |

Encadenado con controles de terceros:

| | |
|---|---|
| Instalación(es): | Larguero delantero Izquierdo |
| Número(s) de dibujo(s): | 66-E00-01EKJLTVL1, 66-E00-01EKJLTVL3 |
| No. inv./No. equipo: | 66-96D-313785 |

Cerrojos

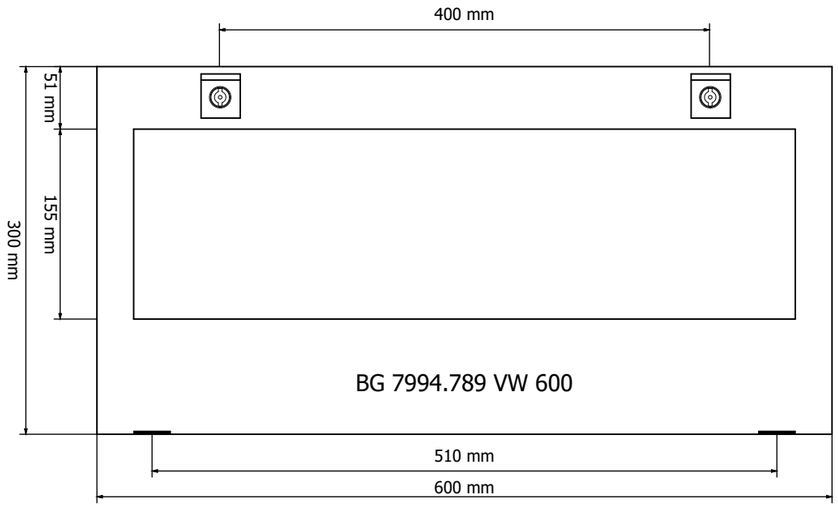


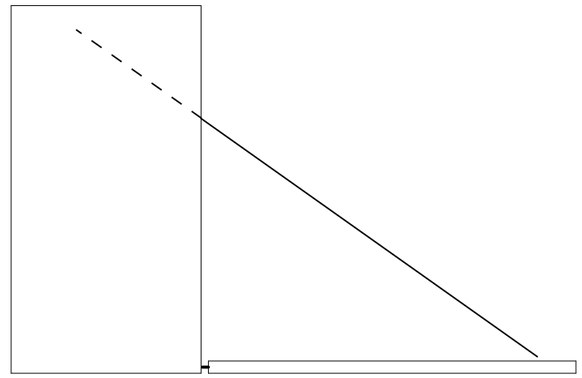

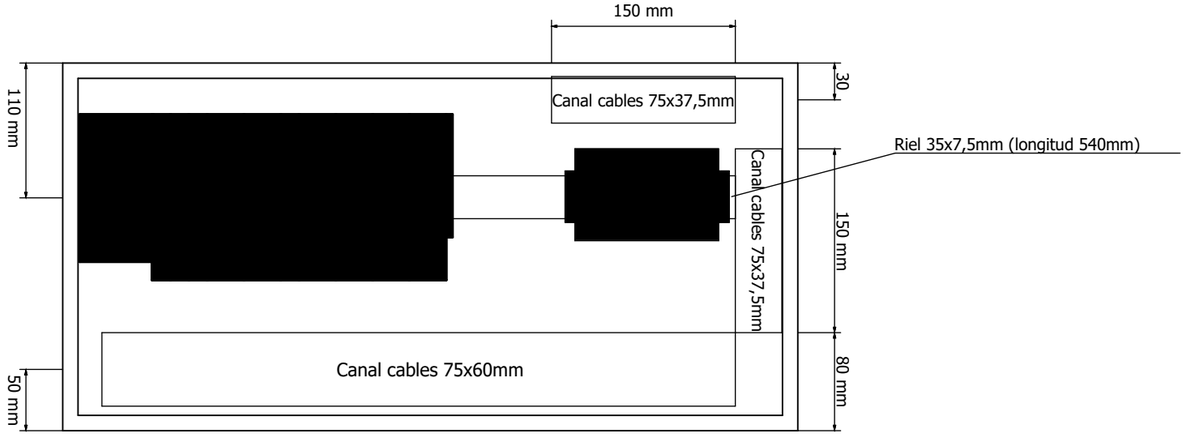


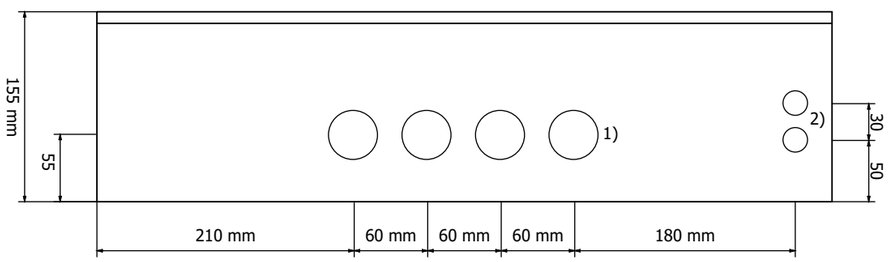


Entrada de cables, medida del orificio:
1) Diámetro 40,5mm (M40)
2) Diámetro 20,5mm (M20)

Descripción caja de módulos
BG 7994.789

Chapa de acero (tipo de protección IP65) con visor de Makrolon de 4mm. Carcasa en RAL 7035. Piso de la carcasa sin brida con 6 taladros. Placa de montaje con regleta de soporte TS 35x7,5 y canal para cables de 75x60 y 75x37,5.



| | | | | | | |
|---|---|---|---|---|---|---|
| Larguero delantero izquierdo ARG2, 211310-221300<br>Emplaza Planta: 66 Nave: 102 Campo: F04 | Construcción caja de módulos | No. inv./No. equipo: 66-96D-313785<br>Nombre de Proyecto / No. de dibujo:<br>66-E02-01EKJLTVL2 | FFT MÉXICO S.A. DE C.V.<br>Dibuj.: PMP-A/B fecha: 12.03.14<br>Modif.: FFT FFT fecha: 30.01.17<br>Fecha de impresión: 26.05.23 | Larguero delantero Izquierdo<br>Zona de seguridad 1<br>Caja de bornes / Caja de módulos | = KJLTVL<br>++ 21<br>+ K1 | == ET<br>Página:<br>1 |

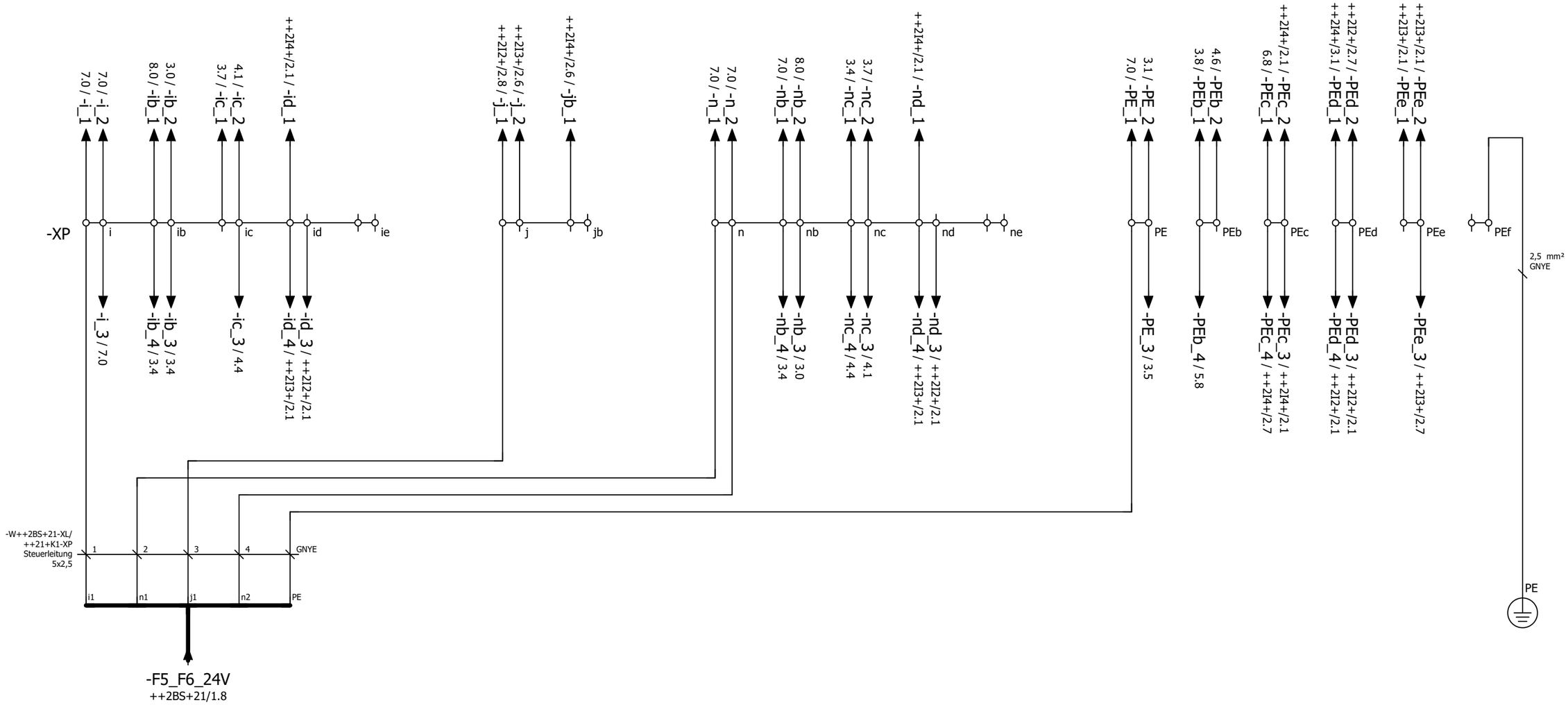


24V
Alimentación de tensión Caja de módulos

Perno de la carcasa

Definición de
los puntos de conexión
de borne 4-Conexiones de cable

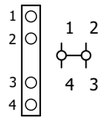


| | | | | | | |
|---|---|---|---|---|---|---|
| Larguero delantero izquierdo ARG2, 211310-221300<br>Emplaza Planta: 66 Nave: 102 Campo: F04 | Distribución de potencial | No. inv./No. equipo: 66-96D-313785<br>Nombre de Proyecto / No. de dibujo:<br>66-E02-01EKJLTVL2 | FFT MÉXICO S.A. DE C.V.<br>Dibuj.: PMP-A/B fecha: 12.03.14<br>Modif.: FFT FFT fecha: 13.07.17<br>Fecha de impresión: 26.05.23 | Larguero delantero Izquierdo<br>Zona de seguridad 1<br>Caja de bornes / Caja de módulos | = KJLTVL<br>++ 21<br>+ K1 | == ET<br>Página:<br>2 |

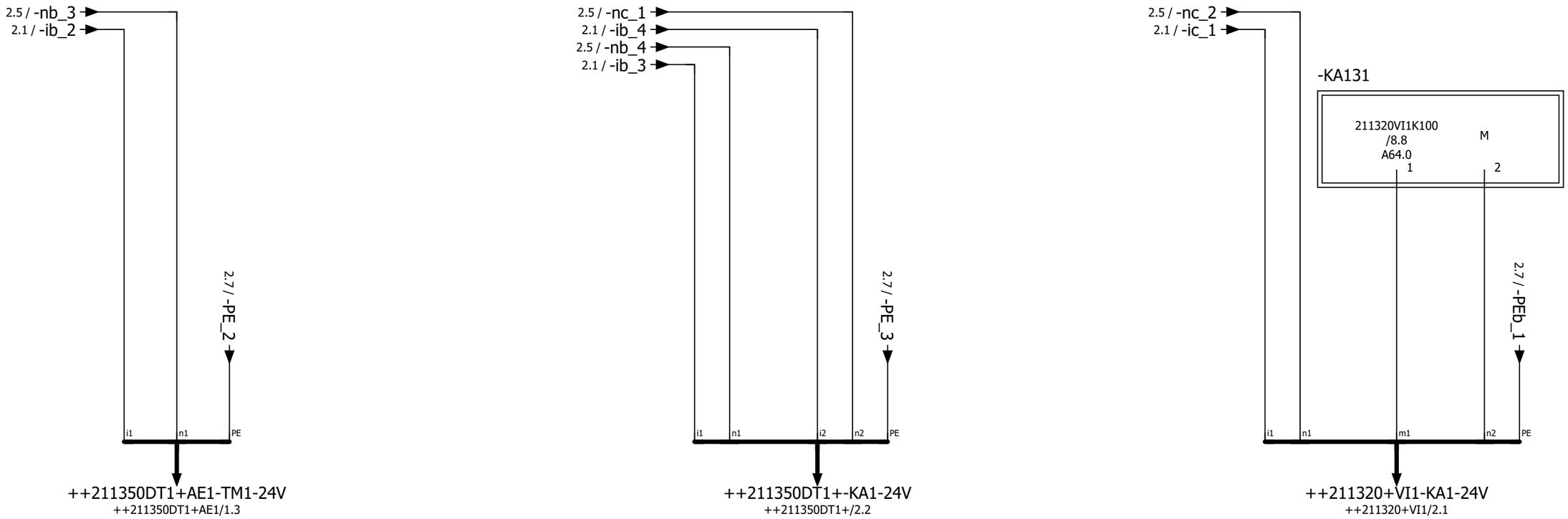


Alimentación de Tensión Movipro

Alimentación de tensión POE Switch

Actuadores arranque Isla de válvulas

| | | | | | | | | | | | | | | | |
|---|---|---|---|---|---|---|---|---|---|---|---|---|---|---|---|
| ◄ 2 | 0 | 1 | 2 | 3 | 4 | 5 | 6 | 7 | 8 | 9 | 4 ► | | | | |

Larguero delantero izquierdo ARG2, 211310-221300
Emplaza Planta: 66 Nave: 102 Campo: F04

Alimentación de bus instalación

No. inv./No. equipo: 66-96D-313785
Nombre de Proyecto / No. de dibujo: 66-E02-01EKJLTVL2

FFT MÉXICO S.A. DE C.V.
Dibuj.: PMP-A/B fecha: 12.03.14
Modif.: CARLO fecha: 30.01.23
Fecha de impresión: 26.05.23

Larguero delantero Izquierdo = KJLTVL == ET
Zona de seguridad 1 ++ 21
Caja de bornes / Caja de módulos + K1
Página: 3

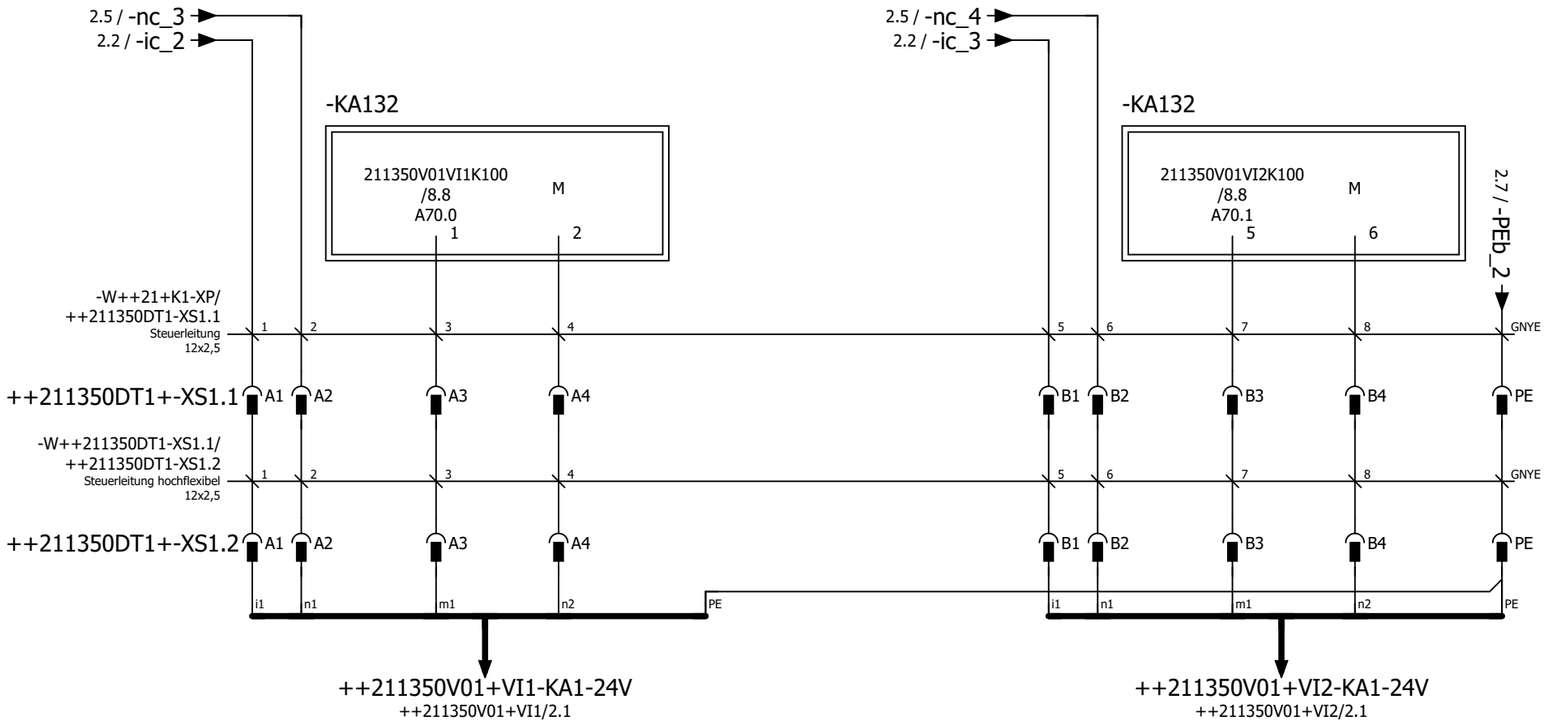


Actuadores
arranque Isla de
válvulas

Actuadores
arranque Isla de
válvulas

Steckerkodierung
XS1.1 + XS1.2

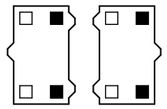

Macho Hembra

| | | | | | | | | | |
|---|---|---|---|---|---|---|---|---|---|
| Larguero delantero izquierdo ARG2, 211310-221300<br>Emplaza Planta: 66 Nave: 102 Campo: F04 | Alimentación de bus instalación | No. inv./No. equipo: 66-96D-313785<br>Nombre de Proyecto / No. de dibujo:<br>66-E02-01EKJLTVL2 | FFT MÉXICO S.A. DE C.V.<br>Dibuj.: PMP-A/B fecha: 12.03.14<br>Modif.: CARLO fecha: 30.01.23<br>Fecha de impresión: 26.05.23 | Larguero delantero Izquierdo<br>Zona de seguridad 1<br>Caja de bornes / Caja de módulos | = KJLTVL<br>++ 21<br>+ K1 | == ET<br>Página:<br>4 |

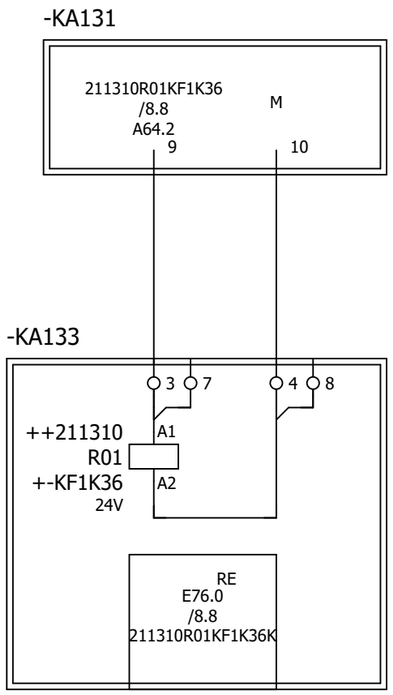


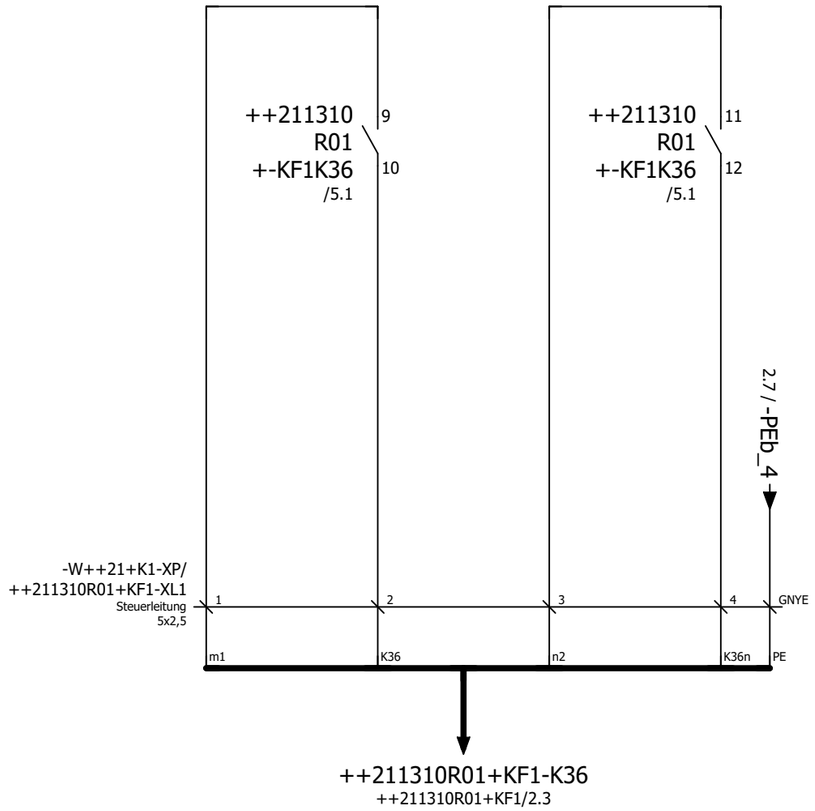


Zona de seguridad
para unidad
abatible
S7-PN_1F-RO_E-Modul.SAG
9 — 10 /5.6
11 — 12 /5.8

Zona de seguridad
para unidad
abatible

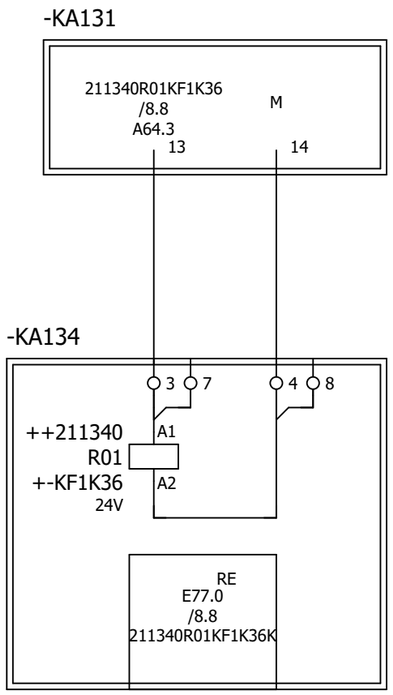


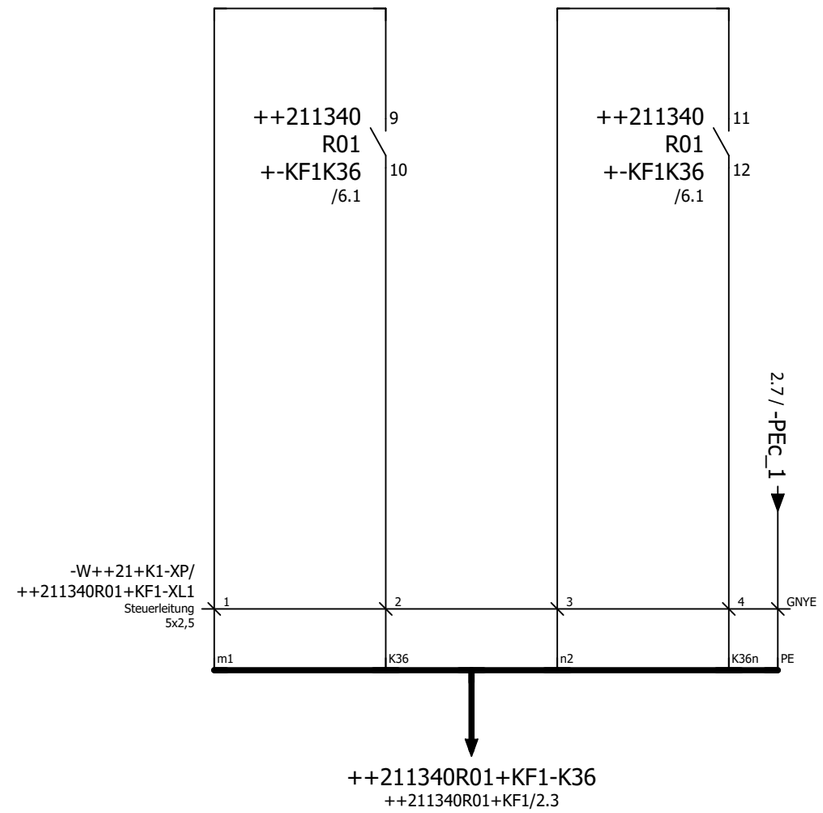


Zona de seguridad
para unidad
abatible
S7-PN_1F-RO_E-Modul.SAG
9 — 10 /6.6
11 — 12 /6.8

Zona de seguridad
para unidad
abatible

## -KA1
++ANLINF+PNTOPO/5.3

Participantes de Bus, véase estructura Bus

| | | |
|---|---|---|
| 2.1 / -i_1 | 1L+ | 24VDC |
| 2.4 / -n_1 | 1M | GND |
| | 2M | GND |
| | 2L+ | 24VDC |

-X1P1 SC-RJ
-X1P2 SC-RJ
PROFINET-POF

ET200S IM151

## -KA11

ET200S PM-E

| | | |
|---|---|---|
| 2.1 / -i_2 | 2 | 24VDC |
| 2.4 / -n_2 | 3 | GND |
| 2.6 / -PE_1 | A4 | FE |
| | A8 | FE |
| | 7 | GND |
| | 6 | 24VDC |

## -KA111

| | | | | | | | | | |
|---|---|---|---|---|---|---|---|---|---|
| | | | 2 E50.2 | E7 puenteo bloqueado | 2I2SWE7 | ++2I2+/2.8 | 1 E50.0 | | ET200S 4DI |
| | | | 4 L+ | | | | 3 L+ | | |
| Control Mobile Panel activo | 2I4PM1AKTIV:-X1P1 | ++2I4+/2.7 | 6 E50.3 | Control Mobile Panel activo | 2I3PM1AKTIV:-X1P1 | ++2I3+/2.7 | 5 E50.1 | | |
| | | | 8 L+ | | | | 7 L+ | | |

## -KA12

ET200S PM-E

| | | |
|---|---|---|
| 2.1 / -i_3 | 2 | 24VDC |
| 2.5 / -nb_1 | 3 | GND |
| | A4 | FE |
| | A8 | FE |
| | 7 | GND |
| | 6 | 24VDC |

## -KA121

| | | | | | | | | | |
|---|---|---|---|---|---|---|---|---|---|
| Pulsador de validación Mobile Panel | 2I3PM1ZUST1:-X1P1 | ++2I3+/2.5 | 3 E52.2 | Parada de emergencia Remote Panel | 2I2PM1SN1:-X1P1 | ++2I2+/2.3 | 1 E52.0 | | ET200S Safety 4/8F-DI |
| | | | 4 VS1 | | | | 2 VS1 | | |
| E2 puenteo zona de seguridad | 211350SWE2 | ++2I3+/2.8 | 7 E52.3 | Parada de emergencia Mobile Panel | 2I3PM1SN1:-X1P1 | ++2I3+/2.3 | 5 E52.1 | | Módulo ocupado 6 Bytes DI y DO |
| | | | 8 VS1 | | | | 6 VS1 | | |
| Pulsador de validación Mobile Panel | | ++2I3+/2.5 | 11 | Parada de emergencia Remote Panel | | ++2I2+/2.3 | 9 | | |
| | | | 12 VS2 | | | | 10 VS2 | | |
| E2 puenteo zona de seguridad | | ++2I3+/2.9 | 15 | Parada de emergencia Mobile Panel | | ++2I3+/2.3 | 13 | | |
| | | | 16 VS2 | | | | 14 VS2 | | |

## -KA122

| | | | | | | | | | |
|---|---|---|---|---|---|---|---|---|---|
| Pulsador de validación Mobile Panel | 2I4PM1ZUST1:-X1P1 | ++2I4+/2.5 | 3 E58.2 | E2 puenteo zona de seguridad | 221300SWE2_2 | ++2I4+/3.2 | 1 E58.0 | | ET200S Safety 4/8F-DI |
| | | | 4 VS1 | | | | 2 VS1 | | |
| E2 puenteo zona de seguridad | 221300SWE2_1 | ++2I4+/2.8 | 7 E58.3 | Parada de emergencia Mobile Panel | 2I4PM1SN1:-X1P1 | ++2I4+/2.3 | 5 E58.1 | | Módulo ocupado 6 Bytes DI y DO |
| | | | 8 VS1 | | | | 6 VS1 | | |
| Pulsador de validación Mobile Panel | | ++2I4+/2.5 | 11 | E2 puenteo zona de seguridad | | ++2I4+/3.2 | 9 | | |
| | | | 12 VS2 | | | | 10 VS2 | | |
| E2 puenteo zona de seguridad | | ++2I4+/2.9 | 15 | Parada de emergencia Mobile Panel | | ++2I4+/2.3 | 13 | | |
| | | | 16 VS2 | | | | 14 VS2 | | |

## -KA13

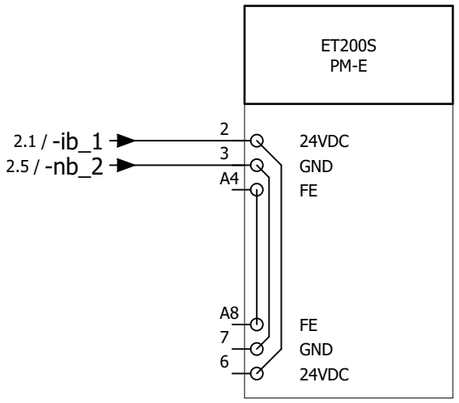


## -KA131

| | | | | |
|---|---|---|---|---|
| Actuadores arranque Isla de válvulas | 211320VI1K100 | /3.8 | 1 A64.0<br>2 M | ET200S Safety<br>4F-DO<br><br>Módulo ocupado<br>5 Bytes DI y DO |
| | | | 5 A64.1<br>6 M | |
| Zona de seguridad para unidad abatible | 211310R01KF1K36 | /5.1 | 9 A64.2<br>10 M | |
| Zona de seguridad para unidad abatible | 211340R01KF1K36 | /6.1 | 13 A64.3<br>14 M | |

## -KA132

| | | | | |
|---|---|---|---|---|
| Actuadores arranque Isla de válvulas | 211350V01VI1K100 | /4.1 | 1 A70.0<br>2 M | ET200S Safety<br>4F-DO<br><br>Módulo ocupado<br>5 Bytes DI y DO |
| Actuadores arranque Isla de válvulas | 211350V01VI2K100 | /4.4 | 5 A70.1<br>6 M | |
| | | | 9 A70.2<br>10 M | |
| | | | 13 A70.3<br>14 M | |

## -KA133

| | | | | |
|---|---|---|---|---|
| Entrada retrolectura Módulo relé | 211310R01KF1K36K | /5.1 | RE E76.0 | ET200S Safety<br>Módulo relé 2 Contactos |
| | | | Bit siguiente no utilizable | |

## -KA134

| | | | | |
|---|---|---|---|---|
| Entrada retrolectura Módulo relé | 211340R01KF1K36K | /6.1 | RE E77.0 | ET200S Safety<br>Módulo relé 2 Contactos |
| | | | Bit siguiente no utilizable | |

# Denominación Regletero =KJLTVL++21+K1-XP

| Textos de función | -W++21+K1-XP/++211310R01+KF1-XL1 5x2,5 mm² Steuerleitung | -W++21+K1-XP/++211350DT1+AE1-TM1-X1214 3x1,5 mm² Steuerleitung | -W++21+K1-XP/++2I2-X1-X1 3x1 mm² Steuerleitung | -W++21+K1-XP/++2I3-X1-X1 3x1 mm² Steuerleitung | -W++21+K1-XP/++211350DT1-XS1.1 12x2,5 mm² Steuerleitung | -W++21+K1-XP/++211350DT1-KA1-I 5x2,5 mm² Steuerleitung | -W++2BS+21-XL/+21+K1-XP 5x2,5 mm² Steuerleitung | Designación de cable Tipo de cable | Denominación destino exterior y Conexión | | Número de bornes [mm²]* | Denominación destino interior y Conexión | | Designación de cable Tipo de cable | -W++21+K1-XP/++211350DT1+AE1-TM1-X1214 3x1,5 mm² Steuerleitung | -W++21+K1-XP/++211350DT1-XS1.1 12x2,5 mm² Steuerleitung | -W++21+K1-XP/++211320+VI1-KA1-XD1 5x2,5 mm² Steuerleitung | -W++21+K1-XP/++2I4-X1-X1 3x1 mm² Steuerleitung | -W++21+K1-XP/++2I3-X1-X2 12x1 mm² Steuerleitung | -W++21+K1-XP/++2I2-SWE7 3x1 mm² Steuerleitung | -W++21+K1-XP/++2I4-X1-X2 12x1 mm² Steuerleitung | -W++21+K1-XP/++211350DT1-KA1-I 5x2,5 mm² Steuerleitung | Página / ruta |
|---|---|---|---|---|---|---|---|---|---|---|---|---|---|---|---|---|---|---|---|---|---|---|---|
| 24V | | | | | | | 1 | | ++2BS+21-XL<br>-KA12 | 12<br>2 | i 2,5 | -KA1<br>-KA11 | 1L+<br>2 | | | | | | | | | | /2.1 |
| Alimentación de tensión Caja de módulos | | | | | | 3<br>1 | | | ++211350DT1-KA1-I<br>++211350DT1-KA1-I | 3:L2+<br>1:L1+ | ib 2,5 | -KA13<br>++211350DT1+AE1-TM1-X1214 | 2<br>C1 | | 1 | | | | | | | | /2.1 |
| = | | | | | 5 | | | | ++211350DT1-XS1.1 | B1 | ic 2,5 | ++211320+VI1-KA1-XD1<br>++211350DT1-XS1.1 | 1:US1+<br>A1 | | | 1<br>1 | | | | | | | /2.1 |
| = | | | | 2 | | | | | ++2I3-X1-X1<br>++2I2-X1-X1 | 3<br>3 | id 2,5 | ++2I4-X1-X1 | 3 | | | | 2 | | | | | | /2.2 |
| = | | | | | | | | | | | ie 2,5 | | | | | | | | | | | | /2.2 |
| = | | | | | | | 3 | | ++2BS+21-XL | 14 | j 2,5 | ++2I2-SWE7<br>++2I3-X1-X2 | 13<br>8 | | | | | 6 | 1 | | | | /2.3 |
| = | | | | | | | | | | | jb 2,5 | ++2I4-X1-X2 | 8 | | | | | | | 6 | | | /2.3 |
| = | | | | | | | 2<br>4 | | ++2BS+21-XL<br>++2BS+21-XL | 13<br>15 | n 2,5 | -KA1<br>-KA11 | 1M<br>3 | | | | | | | | | | /2.4 |
| = | | | | 2 | | 2 | | | ++211350DT1-KA1-I<br>++211350DT1+AE1-TM1-X1214 | 2:N1<br>C5 | nb 2,5 | -KA12<br>-KA13 | 3<br>3 | | | | | | | | | | /2.5 |
| = | | | | | 6<br>2 | | | | ++211350DT1-XS1.1<br>++211350DT1-XS1.1 | B2<br>A2 | nc 2,5 | ++211350DT1-KA1-I<br>++211320+VI1-KA1-XD1 | 4:N2<br>2:US1- | | | | 2 | | | | | 4 | /2.5 |
| = | | | | 1 | | | | | ++2I3-X1-X1<br>++2I2-X1-X1 | 2<br>2 | nd 2,5 | ++2I4-X1-X1 | 2 | | | | | 1 | | | | | /2.5 |
| = | | | | | | | | | | | ne 2,5 | | | | | | | | | | | | /2.6 |
| = | | | | | | GNYE | GNYE | | ++2BS+21-XL<br>++211350DT1-KA1-I | 16<br>5:FE | PE ⏚ 2,5 | -KA11<br>++211350DT1+AE1-TM1-X1214 | A4<br>PE | | GNYE | | | | | | | | /2.6 |
| = | GNYE | | | | | | | | ++211310R01+KF1-XL1 | PE | PEb ⏚ 2,5 | ++211320+VI1-KA1-XD1<br>++211350DT1-XS1.1 | 5:FE<br>PE | | | GNYE | GNYE | | | | | | /2.7 |

# Denominación Regletero =KJLTVL++21+K1-XP

| Textos de función | -W++21+K1-XP/++2I2-X1-X2 5x1 mm² Steuerleitung | -W++21+K1-XP/++2I2-X1-X1 3x1 mm² Steuerleitung | -W++21+K1-XP/++2I4-X1-X2 12x1 mm² Steuerleitung | -W++21+K1-XP/++221300-SWE2_1 5x1 mm² Steuerleitung | Designación de cable Tipo de cable | Denominación destino exterior y Conexión | | Número de bornes [mm²]* | Denominación destino interior y Conexión | | Designación de cable Tipo de cable | -W++21+K1-XP/++2I4-X1-X1 3x1 mm² Steuerleitung | -W++21+K1-XP/++211340R01+KF1-XL1 5x2,5 mm² Steuerleitung | -W++21+K1-XP/++2I2-SWE7 3x1 mm² Steuerleitung | -W++21+K1-XP/++221300-SWE2_2 5x1 mm² Steuerleitung | Página / ruta |
|---|---|---|---|---|---|---|---|---|---|---|---|---|---|---|---|---|
| Alimentación de tensión Caja de módulos | | | GNYE | GNYE | | ++221300-SWE2_1<br>++2I4-X1-X2 | PE | PEc ⏚ 2,5 | ++211340R01+KF1-XL1<br>++2I4-X1-X1 | PE<br>1 | | GNYE | GNYE | | | /2.7 |
| = | GNYE | GNYE | | | | ++2I2-X1-X1<br>++2I2-X1-X2 | 1<br>PE | PEd ⏚ 2,5 | ++221300-SWE2_2<br>++2I2-SWE7 | | | | | GNYE | GNYE | /2.8 |

* Sección transversal del dimensionado del bornero



Larguero delantero izquierdo ARG2, 211310-221300
Emplaza Planta: 66 Nave: 102 Campo: F04

Diagrama de bornes

No. inv./No. equipo: 66-96D-313785
Nombre de Proyecto / No. de dibujo: 66-E02-01EKJLTVL2

FFT MÉXICO S.A. DE C.V.
Dibuj.: PMP-A/B fecha: 12.03.14
Modif.: FFT FFT fecha: 22.01.18
Fecha de impresión: 26.05.23

Larguero delantero Izquierdo | = KJLTVL | == ET
Zona de seguridad 1 | ++ 21 | Página: 9
Caja de bornes / Caja de módulos | + K1

# Denominación Regletero
# =KJLTVL++21+K1-XP

| Textos de función | | | | | | | | | | -W++21+K1-XP/++211350-SWE2 5x1 mm² Steuerleitung | Designación de cable Tipo de cable | Denominación destino exterior y Conexión | | Número de bornes [mm²]* | | Denominación destino interior y Conexión | | Designación de cable Tipo de cable | -W++21+K1-XP/++2I3-X1-X2 12x1 mm² Steuerleitung | -W++21+K1-XP/++2I3-X1-X1 3x1 mm² Steuerleitung | | | | | 2,5 mm² GNYE | | Página / ruta |
|---|---|---|---|---|---|---|---|---|---|---|---|---|---|---|---|---|---|---|---|---|---|---|---|---|---|---|---|---|
| Alimentación de tensión Caja de módulos | | | | | | | | | | GNYE | | ++211350-SWE2 | | PEe ⏚ | 2,5 | ++2I3-X1-X1<br>++2I3-X1-X2 | 1<br>PE | | GNYE | GNYE | | | | | | | | /2.8 |
| = | | | | | | | | | | | | | | PEf ⏚ | 2,5 | | PE | | | | | | | | | * | | /2.8 |

* Sección transversal del dimensionado del bornero



Larguero delantero izquierdo ARG2, 211310-221300
Emplaza Planta: 66 Nave: 102 Campo: F04

Diagrama de bornes

No. inv./No. equipo: 66-96D-313785
Nombre de Proyecto / No. de dibujo: 66-E02-01EKJLTVL2

FFT MÉXICO S.A. DE C.V.
Dibuj.: PMP-A/B fecha: 12.03.14
Modif.: FFT FFT fecha: 22.01.18
Fecha de impresión: 26.05.23

Larguero delantero Izquierdo | = KJLTVL | == ET
Zona de seguridad 1 | ++ 21 | Página:
Caja de bornes / Caja de módulos | + K1 | 10

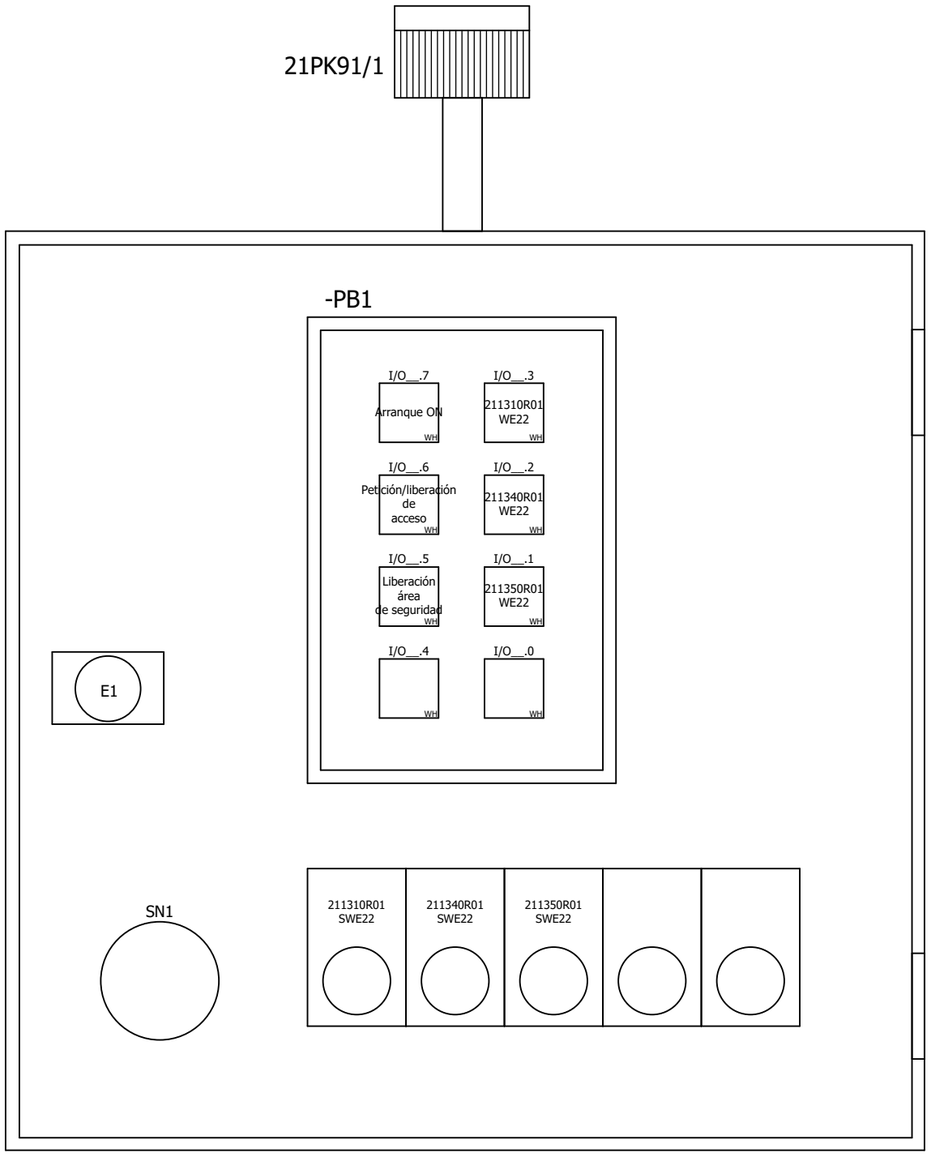


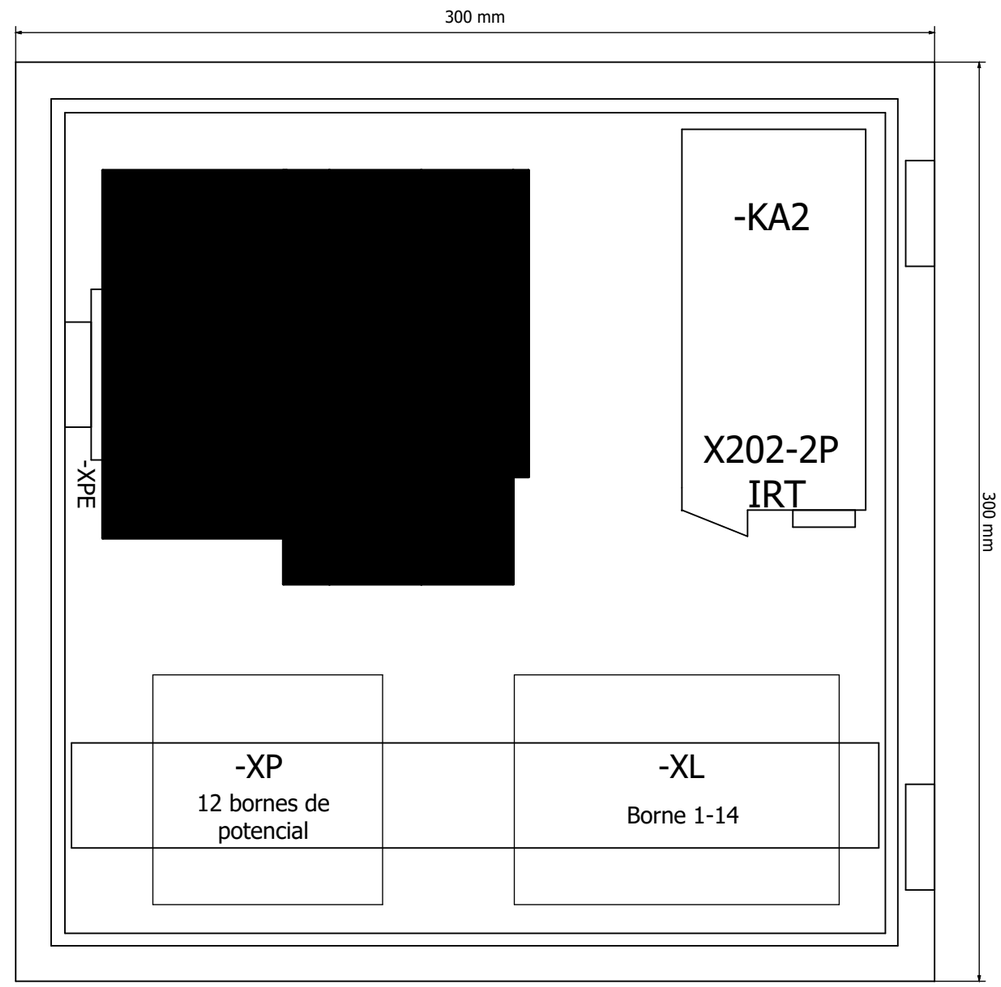




| | | | | | | |
|---|---|---|---|---|---|---|
| Larguero delantero izquierdo ARG2, 211310-221300<br>Emplaza Planta: 66 Nave: 102 Campo: F04 | Construcción caja de manejo vallado de protección | No. inv./No. equipo: 66-96D-313785<br>Nombre de Proyecto / No. de dibujo:<br>66-E02-01EKJLTVL2 | FFT MÉXICO S.A. DE C.V.<br>Dibuj.: PMP-A/B fecha: 12.03.14<br>Modif.: FFT FFT fecha: 12.05.17<br>Fecha de impresión: 26.05.23 | Larguero delantero Izquierdo<br>Zona de seguridad 1<br>SG Caja de manejo | = KJLTVL<br>++ 21<br>+ I1 | == ET<br>Página:<br>1 |

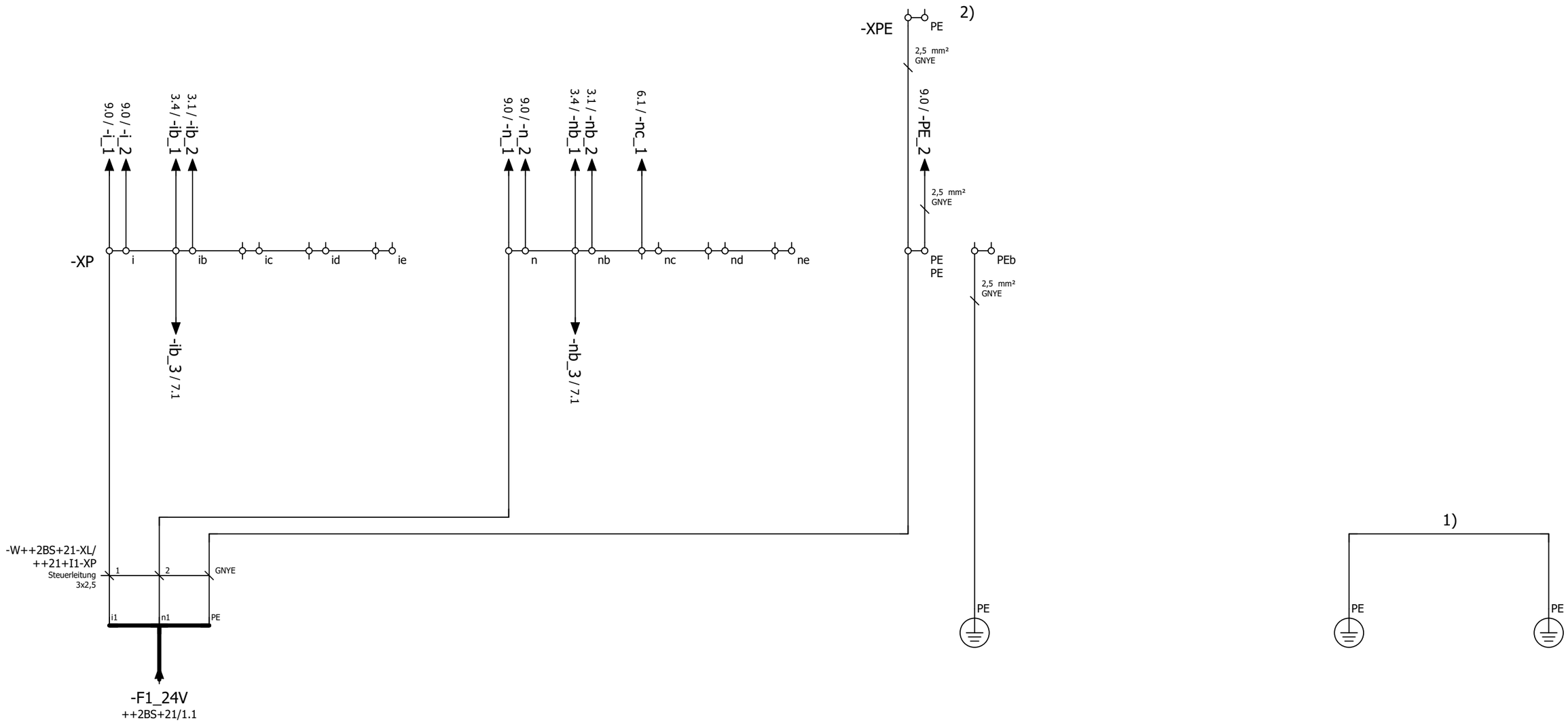


Definición de
los puntos de conexión
de borne 3-Conexiones de cable

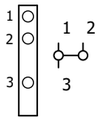


1) Banda de tierra 10mm² (Largo 200mm)
2) PE-Borne en Riel ET200

| | | | | | | | | | | |
|---|---|---|---|---|---|---|---|---|---|---|
| Larguero delantero izquierdo ARG2, 211310-221300<br>Emplaza Planta: 66 Nave: 102 Campo: F04 | Distribución de potencial | No. inv./No. equipo: 66-96D-313785<br>Nombre de Proyecto / No. de dibujo:<br>66-E02-01EKJLTVL2 | FFT MÉXICO S.A. DE C.V.<br>Dibuj.: PMP-A/B fecha: 12.03.14<br>Modif.: FFT FFT fecha: 13.07.17<br>Fecha de impresión: 26.05.23 | Larguero delantero Izquierdo | = KJLTVL | == ET |
| | | | | Zona de seguridad 1 | ++ 21 | Página: 2 |
| | | | | SG Caja de manejo | + I1 | |

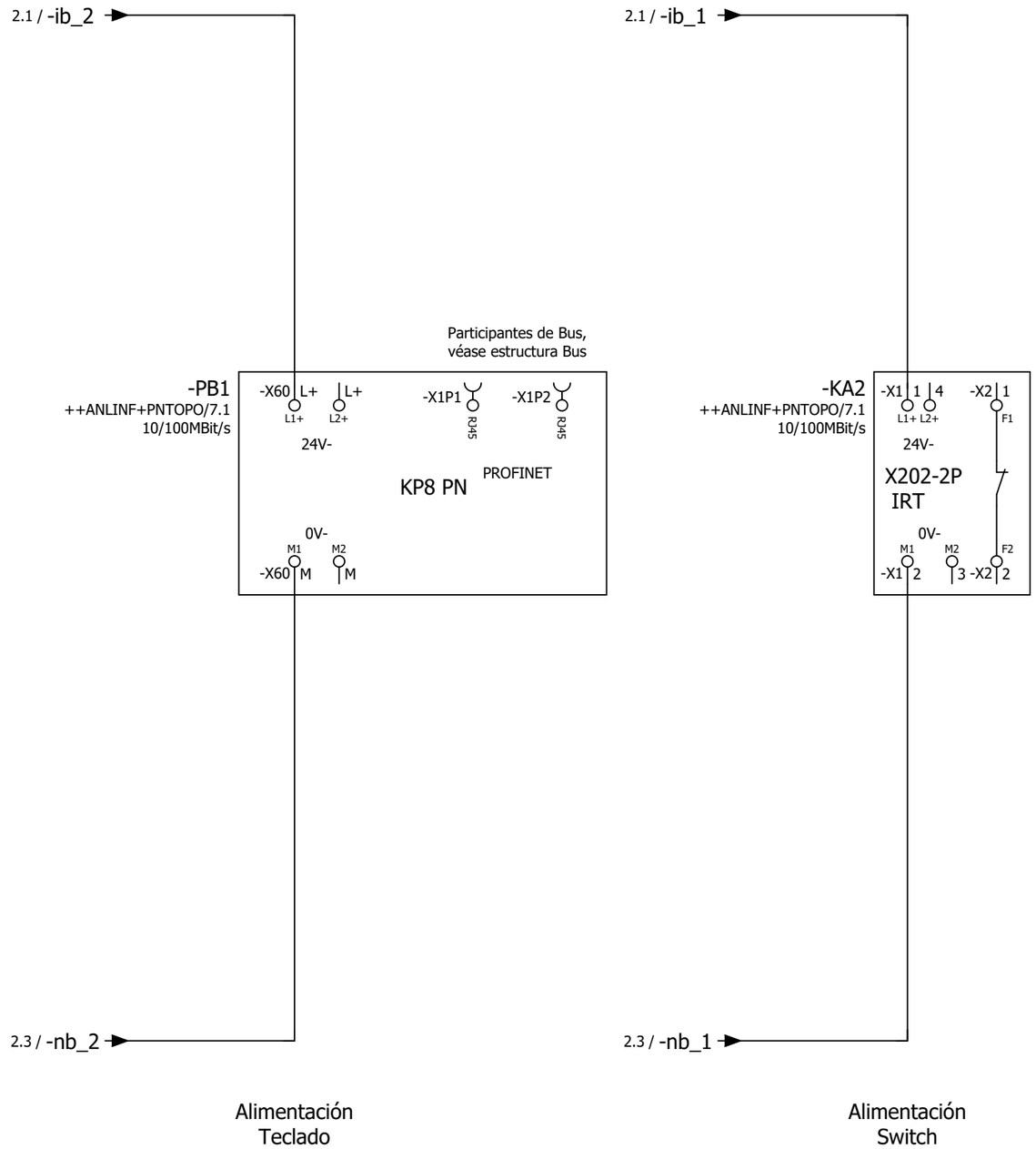


| | | | | | | | | | | | |
|---|---|---|---|---|---|---|---|---|---|---|---|
| Larguero delantero izquierdo ARG2, 211310-221300<br>Emplaza Planta: 66 Nave: 102 Campo: F04 | Teclado - KP 8 PN | No. inv./No. equipo: 66-96D-313785<br>Nombre de Proyecto / No. de dibujo:<br>66-E02-01EKJLTVL2 | FFT MÉXICO S.A. DE C.V.<br>Dibuj.: PMP-A/B fecha: 12.03.14<br>Modif.: CARLO fecha: 30.01.23<br>Fecha de impresión: 26.05.23 | Larguero delantero Izquierdo | = KJLTVL | == ET | Página: 3 |
| | | | | Zona de seguridad 1 | ++ 21 | | |
| | | | | SG Caja de manejo | + I1 | | |

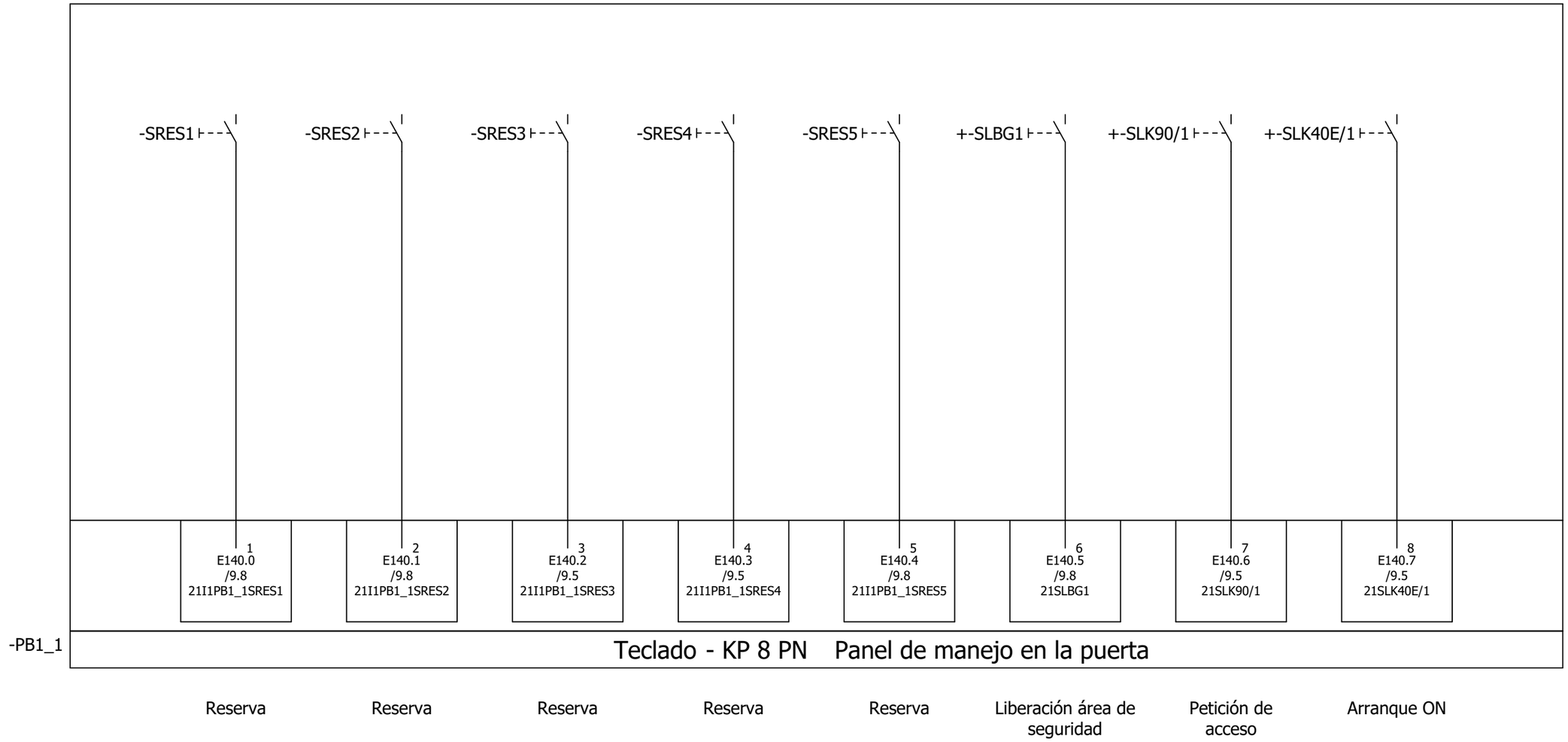
-SRES1
-SRES2
-SRES3
-SRES4
-SRES5
+-SLBG1
+-SLK90/1
+-SLK40E/1
1 E140.0 /9.8 21I1PB1_1SRES1
2 E140.1 /9.8 21I1PB1_1SRES2
3 E140.2 /9.5 21I1PB1_1SRES3
4 E140.3 /9.5 21I1PB1_1SRES4
5 E140.4 /9.8 21I1PB1_1SRES5
6 E140.5 /9.8 21SLBG1
7 E140.6 /9.5 21SLK90/1
8 E140.7 /9.5 21SLK40E/1
-PB1_1
Teclado - KP 8 PN Panel de manejo en la puerta
Reserva
Reserva
Reserva
Reserva
Reserva
Liberación área de seguridad
Petición de acceso
Arranque ON

-PB1_1

# Teclado - KP 8 PN Panel de manejo en la puerta

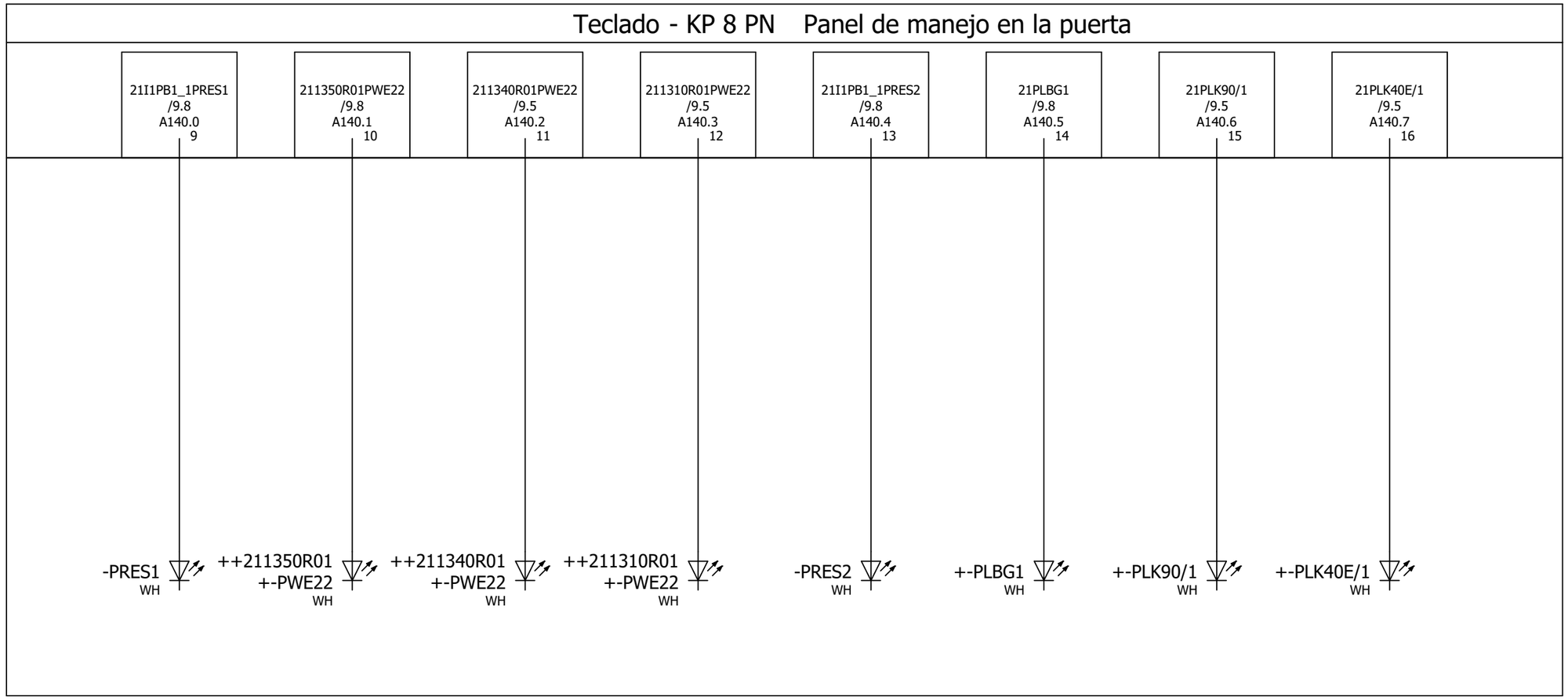


| Reserva | E22 puenteo zona de seguridad | E22 puenteo zona de seguridad | E22 puenteo zona de seguridad | Reserva | Liberación área de seguridad | Liberación acceso | Arranque ON |
|---|---|---|---|---|---|---|---|

| Bit R x (Rot, Byte 0) | Bit G x (Grün, Byte 1) | Bit B x (Blau, Byte 2) | LED | Bit R x (Rot, Byte 0) | Bit G x (Grün, Byte 1) | Bit B x (Blau, Byte 2) | LED |
|---|---|---|---|---|---|---|---|
| 1 | 0 | 0 | Rot | 1 | 1 | 1 | Weiß |
| 0 | 1 | 0 | Grün | 0 | 0 | 0 | Aus |
| 0 | 0 | 1 | Blau | 1 | 0 | 1 | Aus |
| 1 | 1 | 0 | Gelb | 0 | 1 | 1 | Aus |

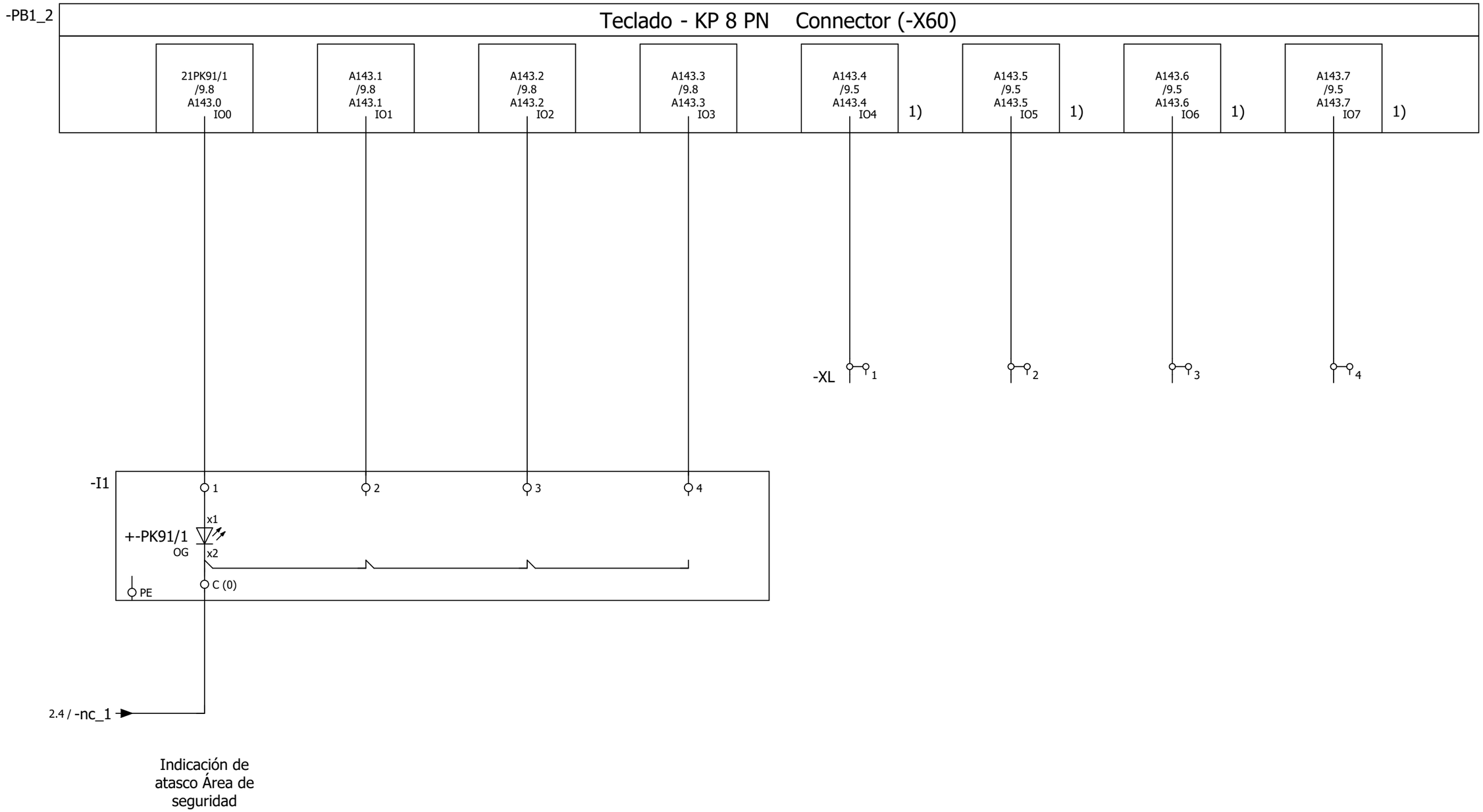


Definición de
los puntos de conexión
de borne 3-Conexiones de cable

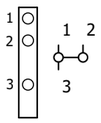


1) Conexión opcional como salida o entrada utilizable.

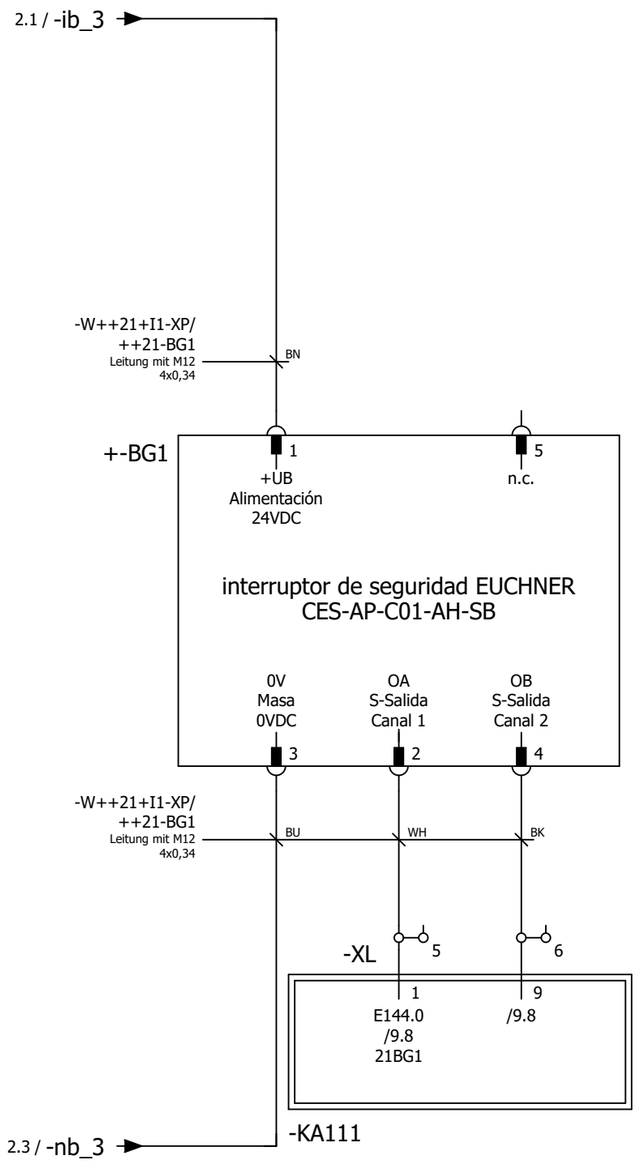


Vallado de
protección cerrado

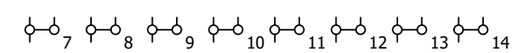


Reserva

Definición de
los puntos de conexión
de borne 3-Conexiones de cable

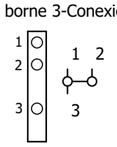


| | | | | | | | |
|---|---|---|---|---|---|---|---|
| Larguero delantero izquierdo ARG2, 211310-221300<br>Emplaza Planta: 66 Nave: 102 Campo: F04 | Interruptor del vallado de protección | No. inv./No. equipo: 66-96D-313785<br>Nombre de Proyecto / No. de dibujo:<br>66-E02-01EKJLTVL2 | FFT MÉXICO S.A. DE C.V.<br>Dibuj.: PMP-A/B fecha: 12.03.14<br>Modif.: CARLO fecha: 30.01.23<br>Fecha de impresión: 26.05.23 | Larguero delantero Izquierdo | = KJLTVL | == ET |
| | | | | Zona de seguridad 1 | ++ 21 | Página: 7 |
| | | | | SG Caja de manejo | + I1 | |

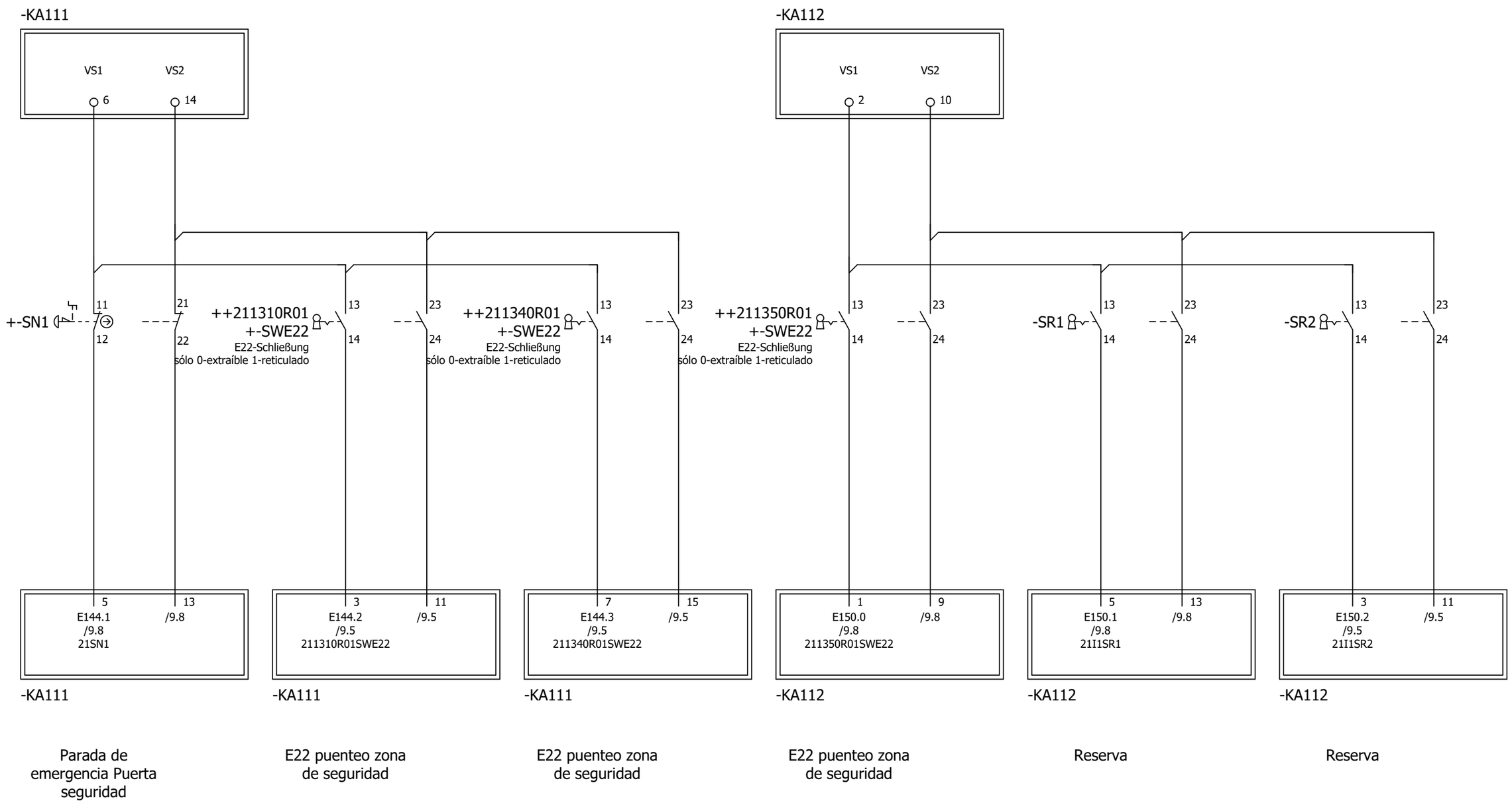


Parada de emergencia Puerta seguridad

E22 puenteo zona de seguridad

E22 puenteo zona de seguridad

E22 puenteo zona de seguridad

Reserva

Reserva

| | | | | | | | | | |
|---|---|---|---|---|---|---|---|---|---|
| Larguero delantero izquierdo ARG2, 211310-221300<br>Emplaza Planta: 66 Nave: 102 Campo: F04 | Parada de emergencia/Interruptor llave | No. inv./No. equipo: 66-96D-313785<br>Nombre de Proyecto / No. de dibujo:<br>66-E02-01EKJLTVL2 | FFT MÉXICO S.A. DE C.V.<br>Dibuj.: PMP-A/B fecha: 12.03.14<br>Modif.: CARLO fecha: 30.01.23<br>Fecha de impresión: 26.05.23 | Larguero delantero Izquierdo | = KJLTVL | == ET | Página: 8 |
| | | | | Zona de seguridad 1 | ++ 21 | | |
| | | | | SG Caja de manejo | + I1 | | |

## -PB1_1

| | | | | | | | | |
|---|---|---|---|---|---|---|---|---|
| Reserva | 21I1PB1_1SRES3 | /4.3 | 3 E140.2 | Reserva | 21I1PB1_1SRES1 | /4.1 | 1 E140.0 | Teclado - KP 8 PN Panel de manejo en la puerta |
| Reserva | 21I1PB1_1SRES4 | /4.4 | 4 E140.3 | Reserva | 21I1PB1_1SRES2 | /4.2 | 2 E140.1 | |
| Petición de acceso | 21SLK90/1 | /4.6 | 7 E140.6 | Reserva | 21I1PB1_1SRES5 | /4.5 | 5 E140.4 | |
| Arranque ON | 21SLK40E/1 | /4.7 | 8 E140.7 | Liberación área de seguridad | 21SLBG1 | /4.5 | 6 E140.5 | |
| E22 puenteo zona de seguridad | 211340R01PWE22 | /5.3 | 11 A140.2 | Reserva | 21I1PB1_1PRES1 | /5.1 | 9 A140.0 | |
| E22 puenteo zona de seguridad | 211310R01PWE22 | /5.4 | 12 A140.3 | E22 puenteo zona de seguridad | 211350R01PWE22 | /5.2 | 10 A140.1 | |
| Liberación acceso | 21PLK90/1 | /5.6 | 15 A140.6 | Reserva | 21I1PB1_1PRES2 | /5.5 | 13 A140.4 | |
| Arranque ON | 21PLK40E/1 | /5.7 | 16 A140.7 | Liberación área de seguridad | 21PLBG1 | /5.5 | 14 A140.5 | |

## -PB1_2

| | | | | | | | | |
|---|---|---|---|---|---|---|---|---|
| | A143.4 | /6.5 | IO4 A143.4 | Utilizable opcionalmente también como entradas | Indicación de atasco Área de seguridad | 21PK91/1 | /6.1 | IO0 A143.0 | Teclado - KP 8 PN conector (-X60) |
| | A143.5 | /6.6 | IO5 A143.5 | | | A143.1 | /6.2 | IO1 A143.1 | |
| | A143.6 | /6.7 | IO6 A143.6 | | | A143.2 | /6.3 | IO2 A143.2 | |
| | A143.7 | /6.8 | IO7 A143.7 | | | A143.3 | /6.4 | IO3 A143.3 | |

## -KA1

++ANLINF+PNTOPO/7.2

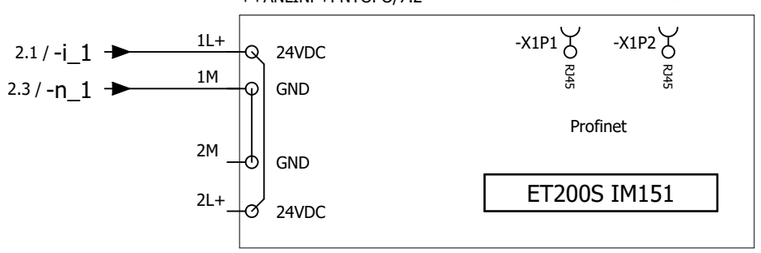


## -KA11

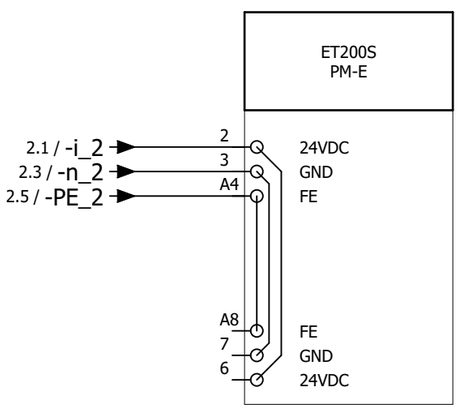


## -KA111

| | | | | | | | | |
|---|---|---|---|---|---|---|---|---|
| E22 puenteo zona de seguridad | 211310R01SWE22 | /8.2 | 3 E144.2<br>4 VS1 | Vallado de protección cerrado | 21BG1 | /7.2 | 1 E144.0<br>2 VS1 | ET200S Safety 4/8F-DI<br>Módulo ocupado 6 Bytes DI y DO |
| E22 puenteo zona de seguridad | 211340R01SWE22 | /8.4 | 7 E144.3<br>8 VS1 | Parada de emergencia Puerta seguridad | 21SN1 | /8.1 | 5 E144.1<br>6 VS1 | |
| E22 puenteo zona de seguridad | | /8.3 | 11<br>12 VS2 | Vallado de protección cerrado | | /7.2 | 9<br>10 VS2 | |
| E22 puenteo zona de seguridad | | /8.4 | 15<br>16 VS2 | Parada de emergencia Puerta seguridad | | /8.1 | 13<br>14 VS2 | |

## -KA112

| | | | | | | | | |
|---|---|---|---|---|---|---|---|---|
| Reserva | 21I1SR2 | /8.8 | 3 E150.2<br>4 VS1 | E22 puenteo zona de seguridad | 211350R01SWE22 | /8.5 | 1 E150.0<br>2 VS1 | ET200S Safety 4/8F-DI<br>Módulo ocupado 6 Bytes DI y DO |
| | | | 7 E150.3<br>8 VS1 | Reserva | 21I1SR1 | /8.7 | 5 E150.1<br>6 VS1 | |
| Reserva | | /8.9 | 11<br>12 VS2 | E22 puenteo zona de seguridad | | /8.6 | 9<br>10 VS2 | |
| | | | 15<br>16 VS2 | Reserva | | /8.7 | 13<br>14 VS2 | |

## Denominación Regletero
# =KJLTVL++21+I1-XL

| Textos de función | Designación de cable / Tipo de cable: -W++21+I1-XP/++21-BG1 4x0,34 mm² Leitung mit M12 | Denominación destino exterior y Conexión | | Número de bornes [mm²]* | Denominación destino interior y Conexión | | Designación de cable / Tipo de cable | Página / ruta |
|---|---|---|---|---|---|---|---|---|
| | | | | 1 2,5 | -PB1_2 | IO4 | | /6.5 |
| | | | | 2 2,5 | -PB1_2 | IO5 | | /6.6 |
| | | | | 3 2,5 | -PB1_2 | IO6 | | /6.7 |
| | | | | 4 2,5 | -PB1_2 | IO7 | | /6.8 |
| Vallado de protección cerrado | WH | -BG1 | 2 | 5 2,5 | -KA111 | 1 | | /7.2 |
| = | BK | -BG1 | 4 | 6 2,5 | -KA111 | 9 | | /7.2 |
| Reserva | | | | 7 2,5 | | | | /7.7 |
| = | | | | 8 2,5 | | | | /7.7 |
| = | | | | 9 2,5 | | | | /7.7 |
| = | | | | 10 2,5 | | | | /7.8 |
| = | | | | 11 2,5 | | | | /7.8 |
| = | | | | 12 2,5 | | | | /7.8 |
| = | | | | 13 2,5 | | | | /7.8 |
| = | | | | 14 2,5 | | | | /7.9 |

## Denominación Regletero
# =KJLTVL++21+I1-XP

| Textos de función | Designación de cable / Tipo de cable: -W++2BS+21-XL/++21+I1-XP 3x2,5 mm² Steuerleitung | Denominación destino exterior y Conexión | | Número de bornes [mm²]* | Denominación destino interior y Conexión | | Designación de cable / Tipo de cable | Página / ruta |
|---|---|---|---|---|---|---|---|---|
| 24V | 1 | ++2BS+21-XL | 1 | i 2,5 | -KA1<br>-KA11 | 1L+<br>2 | | /2.1 |

* Sección transversal del dimensionado del bornero



Larguero delantero izquierdo ARG2, 211310-221300
Emplaza Planta: 66 Nave: 102 Campo: F04

Diagrama de bornes

No. inv./No. equipo: 66-96D-313785
Nombre de Proyecto / No. de dibujo: 66-E02-01EKJLTVL2

FFT MÉXICO S.A. DE C.V.
Dibuj.: PMP-A/B fecha: 12.03.14
Modif.: FFT FFT fecha: 22.01.18
Fecha de impresión: 26.05.23

| | | |
|---|---|---|
| Larguero delantero Izquierdo | = KJLTVL | == ET |
| Zona de seguridad 1 | ++ 21 | Página: 10 |
| SG Caja de manejo | + I1 | |

# Denominación Regletero
# =KJLTVL++21+I1-XP

| Textos de función | -W++2BS+21-XL/++21+I1-XP 3x2,5 mm² Steuerleitung | -W++21+I1-XP/++21-BG1 4x0,34 mm² Leitung mit M12 | Designación de cable Tipo de cable | Denominación destino exterior y Conexión | | Número de bornes [mm²]* | Denominación destino interior y Conexión | | Designación de cable Tipo de cable | 2,5 mm² GNYE | Página / ruta |
|---|---|---|---|---|---|---|---|---|---|---|---|
| Alimentación de tensión Caja de manejo vallado de protección | | BN | | -BG1 | 1 | ib 2,5 | -KA2<br>-PB1 | -X1:1<br>-X60:L+ | | | /2.1 |
| = | | | | | | ic 2,5 | | | | | /2.1 |
| = | | | | | | id 2,5 | | | | | /2.2 |
| = | | | | | | ie 2,5 | | | | | /2.2 |
| = | 2 | | | ++2BS+21-XL | 2 | n 2,5 | -KA1<br>-KA11 | 1M<br>3 | | | /2.3 |
| = | | BU | | -BG1 | 3 | nb 2,5 | -KA2<br>-PB1 | -X1:2<br>-X60:M | | | /2.3 |
| = | | | | | | nc 2,5 | -I1 | | | | /2.4 |
| = | | | | | | nd 2,5 | | | | | /2.4 |
| = | | | | | | ne 2,5 | | | | | /2.4 |
| = | GNYE | | | ++2BS+21-XL | 3 | PE ⏚ 2,5 | -XPE<br>-KA11 | PE<br>A4 | | *<br>* | /2.5 |
| = | | | | | | PEb ⏚ 2,5 | | PE | | * | /2.6 |

* Sección transversal del dimensionado del bornero



Larguero delantero izquierdo ARG2, 211310-221300
Emplaza Planta: 66 Nave: 102 Campo: F04

Diagrama de bornes

No. inv./No. equipo: 66-96D-313785
Nombre de Proyecto / No. de dibujo: 66-E02-01EKJLTVL2

FFT MÉXICO S.A. DE C.V.
Dibuj.: PMP-A/B fecha: 12.03.14
Modif.: FFT FFT fecha: 22.01.18
Fecha de impresión: 26.05.23

Larguero delantero Izquierdo | = KJLTVL | == ET
Zona de seguridad 1 | ++ 21 | Página:
SG Caja de manejo | + I1 | 11

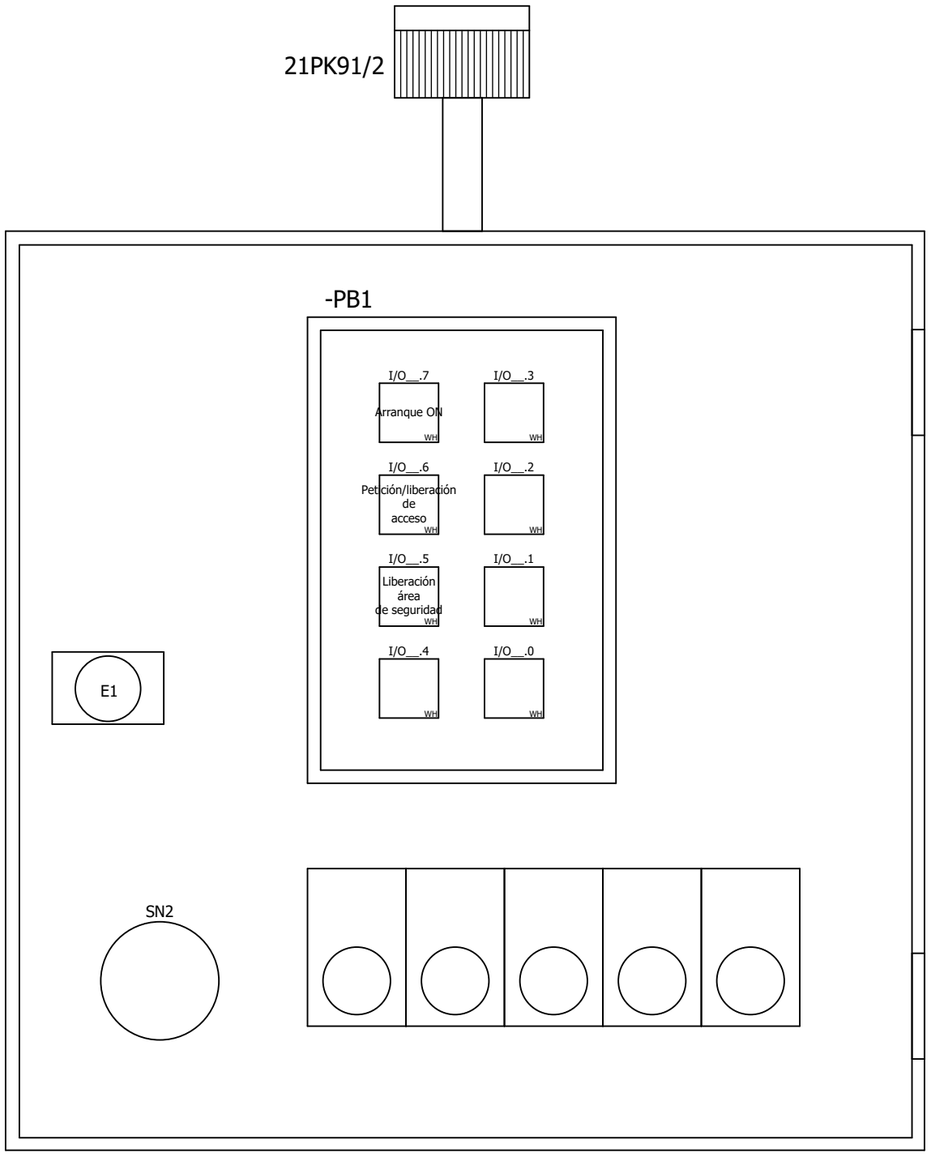


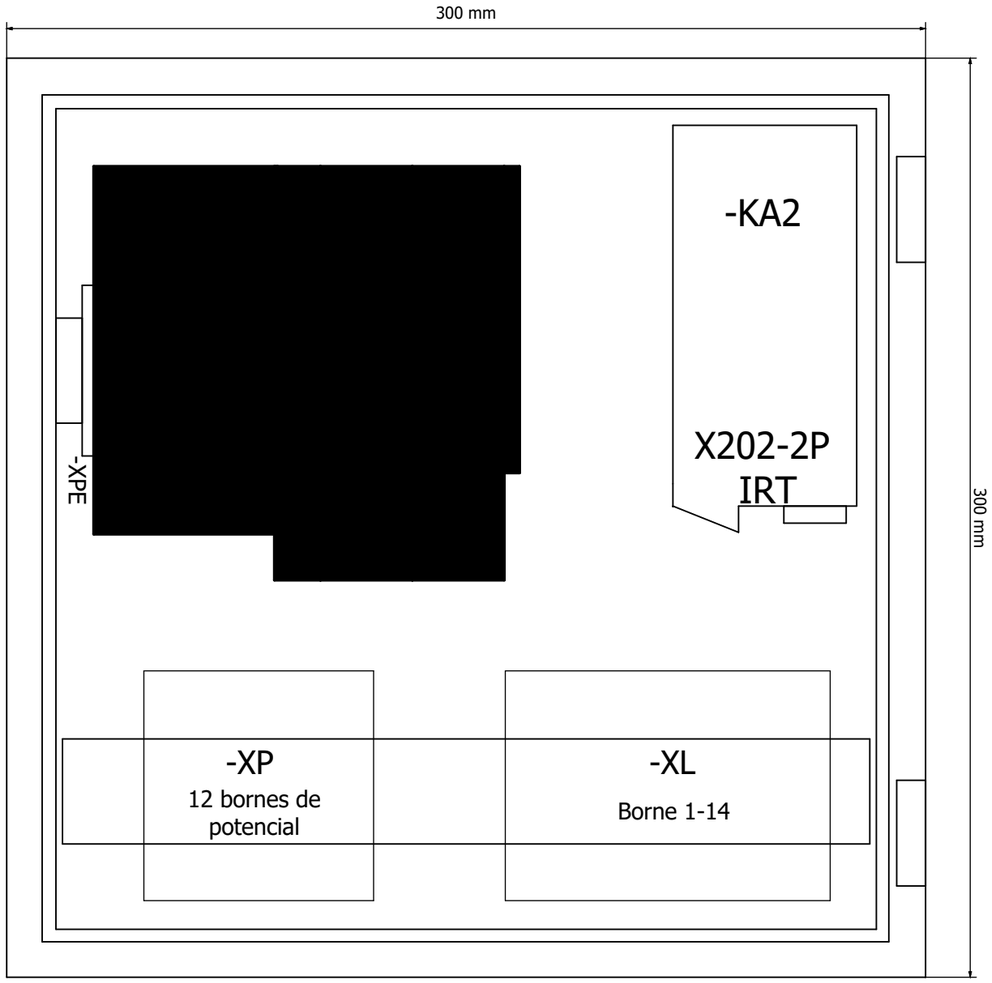




| | | | | | | |
|---|---|---|---|---|---|---|
| Larguero delantero izquierdo ARG2, 211310-221300<br>Emplaza Planta: 66 Nave: 102 Campo: F04 | Construcción caja de manejo vallado de protección | No. inv./No. equipo: 66-96D-313785<br>Nombre de Proyecto / No. de dibujo:<br>66-E02-01EKJLTVL2 | FFT MÉXICO S.A. DE C.V.<br>Dibuj.: PMP-A/B fecha: 12.03.14<br>Modif.: FFT FFT fecha: 12.05.17<br>Fecha de impresión: 26.05.23 | Larguero delantero Izquierdo<br>Zona de seguridad 1<br>SG Caja de manejo | = KJLTVL<br>++ 21<br>+ I2 | == ET<br>Página:<br>1 |

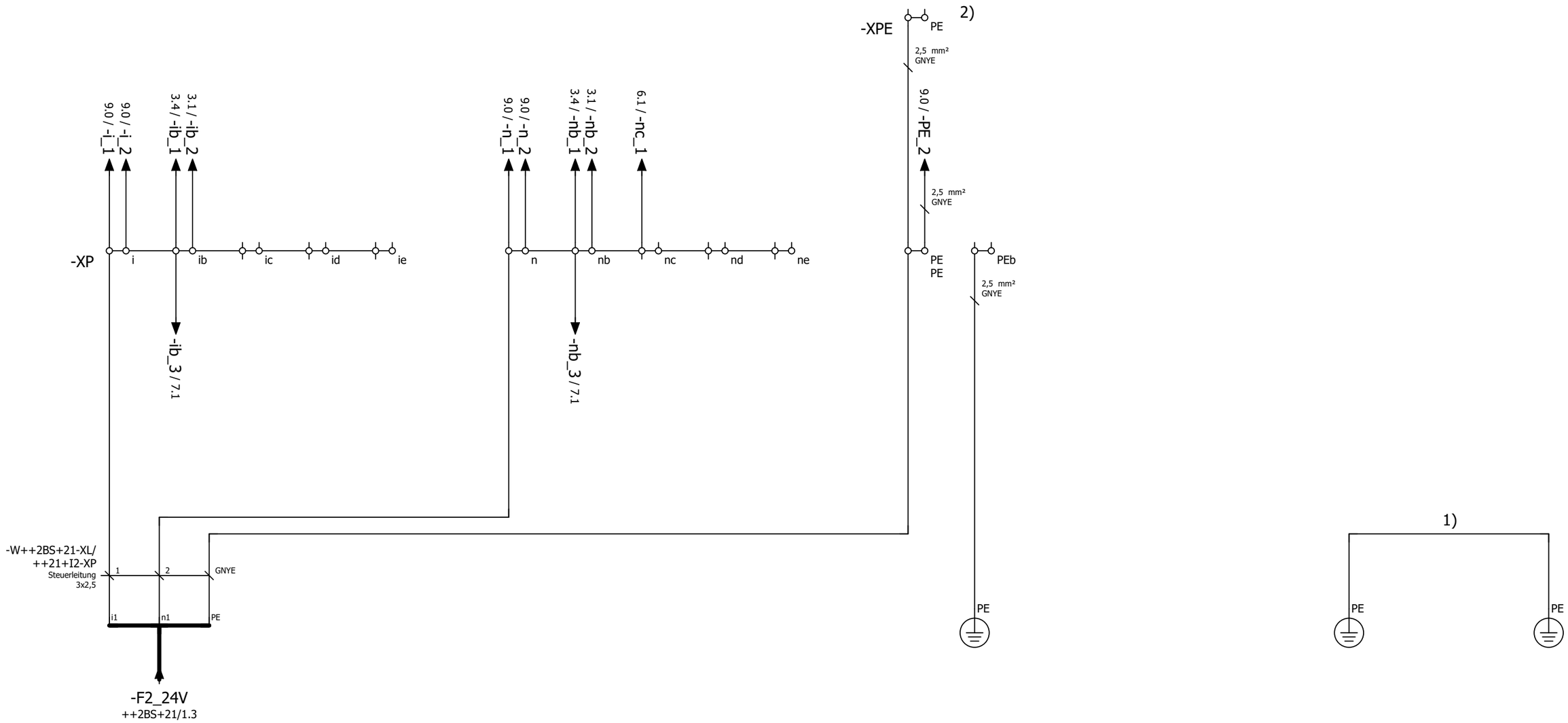


24V
Alimentación de tensión Caja de manejo vallado de protección

Perno de la carcasa

Perno de la carcasa

Perno de la puerta

Definición de
los puntos de conexión
de borne 3-Conexiones de cable

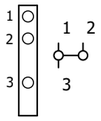


1) Banda de tierra 10mm² (Largo 200mm)
2) PE-Borne en Riel ET200

| | | | | | | | |
|---|---|---|---|---|---|---|---|
| Larguero delantero izquierdo ARG2, 211310-221300<br>Emplaza Planta: 66 Nave: 102 Campo: F04 | Distribución de potencial | No. inv./No. equipo: 66-96D-313785<br>Nombre de Proyecto / No. de dibujo:<br>66-E02-01EKJLTVL2 | FFT MÉXICO S.A. DE C.V.<br>Dibuj.: PMP-A/B fecha: 12.03.14<br>Modif.: FFT FFT fecha: 13.07.17<br>Fecha de impresión: 26.05.23 | Larguero delantero Izquierdo | = KJLTVL | == ET | |
| | | | | Zona de seguridad 1 | ++ 21 | Página: 2 | |
| | | | | SG Caja de manejo | + I2 | | |

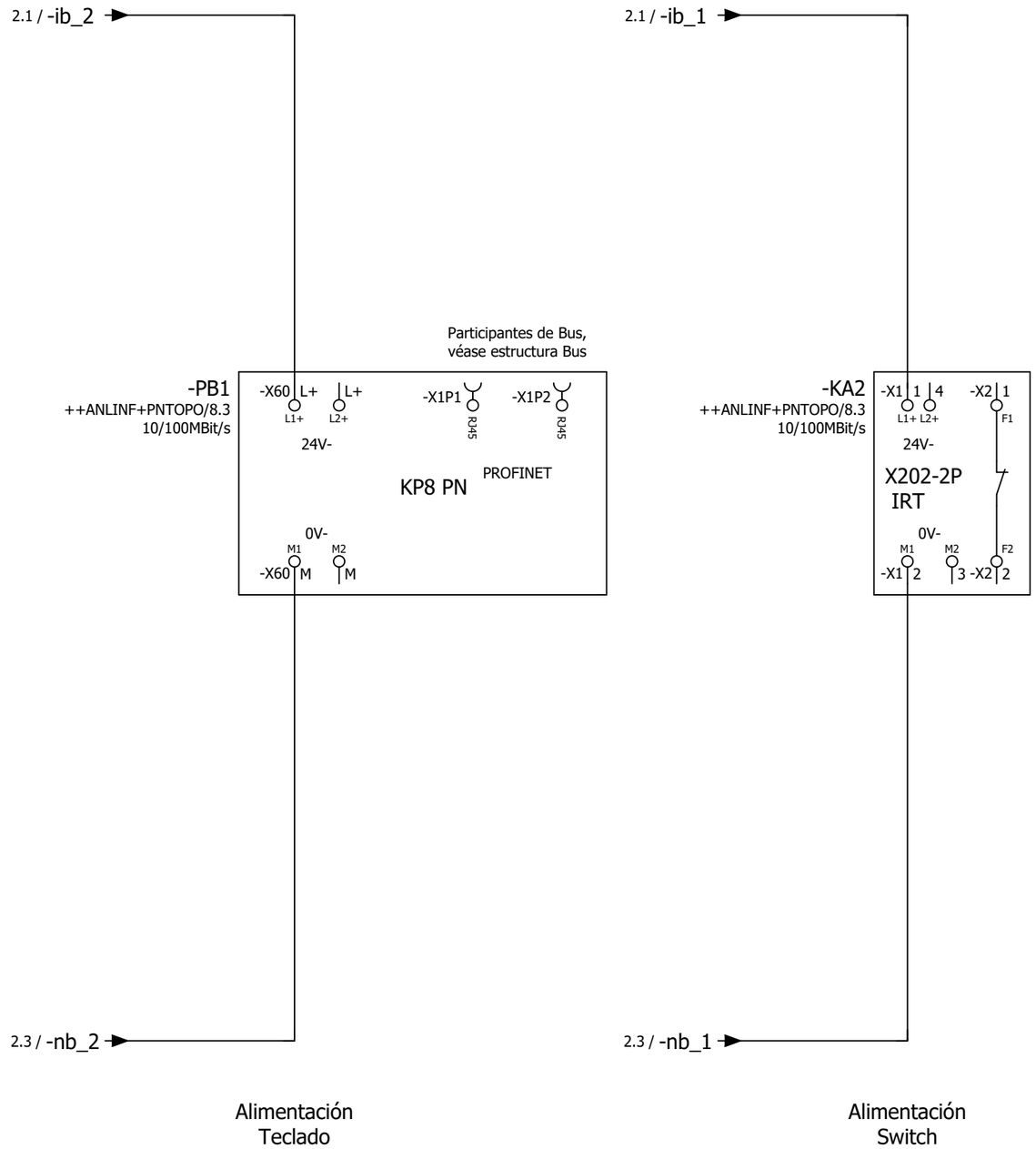


| 2 | 0 | 1 | 2 | 3 | 4 | 5 | 6 | 7 | 8 | 9 | 4 |
|---|---|---|---|---|---|---|---|---|---|---|---|

Larguero delantero
izquierdo ARG2, 211310-221300
Emplaza Planta: 66 Nave: 102 Campo: F04

Teclado - KP 8 PN

No. inv./No. equipo: 66-96D-313785
Nombre de Proyecto / No. de dibujo:
66-E02-01EKJLTVL2

FFT MÉXICO S.A. DE C.V.
Dibuj.: PMP-A/B fecha: 12.03.14
Modif.: CARLO fecha: 30.01.23
Fecha de impresión: 26.05.23

| | | |
|---|---|---|
| Larguero delantero Izquierdo | = KJLTVL | == ET |
| Zona de seguridad 1 | ++ 21 | Página: |
| SG Caja de manejo | + I2 | 3 |

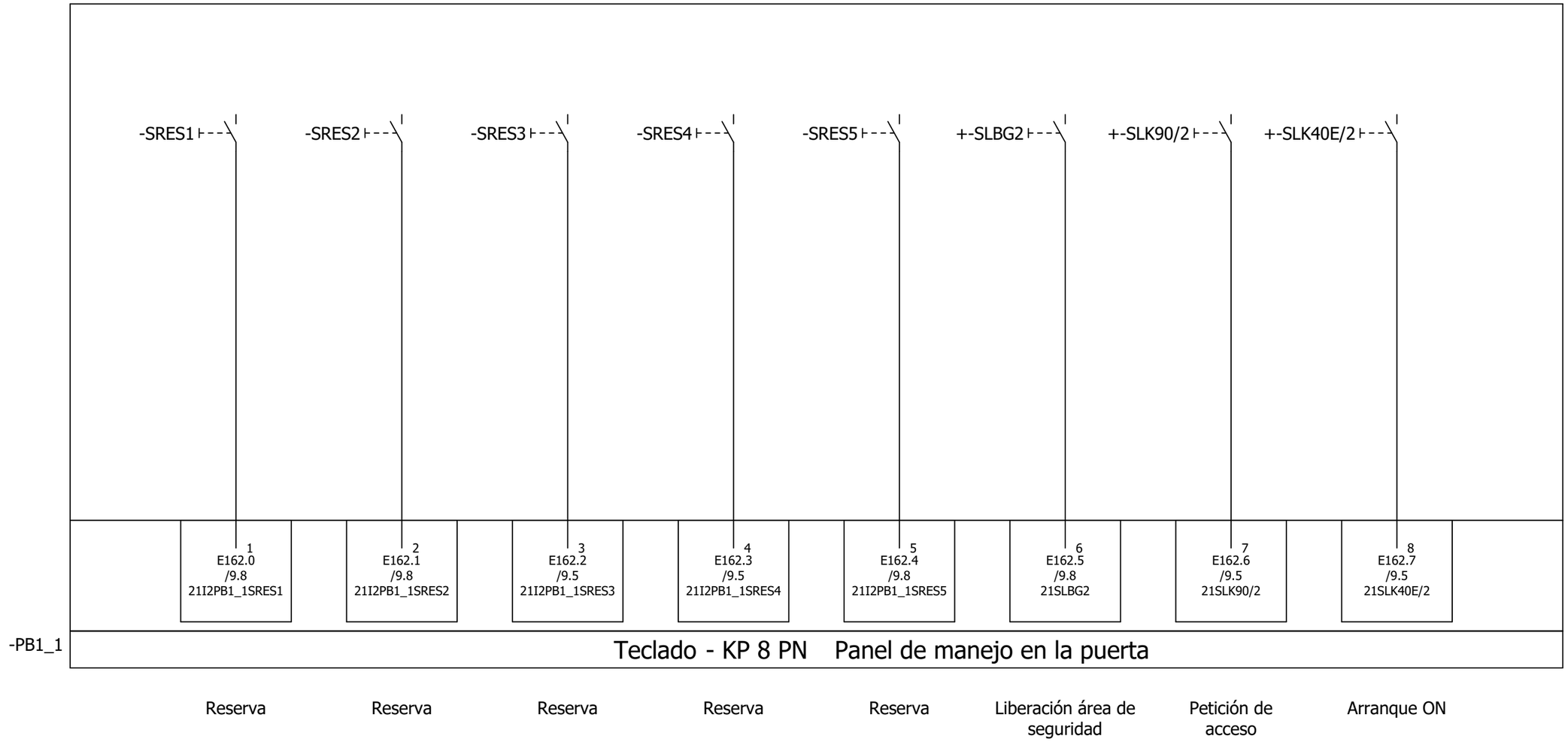
-SRES1
-SRES2
-SRES3
-SRES4
-SRES5
+-SLBG2
+-SLK90/2
+-SLK40E/2
1 E162.0 /9.8 21I2PB1_1SRES1
2 E162.1 /9.8 21I2PB1_1SRES2
3 E162.2 /9.5 21I2PB1_1SRES3
4 E162.3 /9.5 21I2PB1_1SRES4
5 E162.4 /9.8 21I2PB1_1SRES5
6 E162.5 /9.8 21SLBG2
7 E162.6 /9.5 21SLK90/2
8 E162.7 /9.5 21SLK40E/2
-PB1_1
Teclado - KP 8 PN Panel de manejo en la puerta
Reserva
Reserva
Reserva
Reserva
Reserva
Liberación área de seguridad
Petición de acceso
Arranque ON

-PB1_1

# Teclado - KP 8 PN Panel de manejo en la puerta

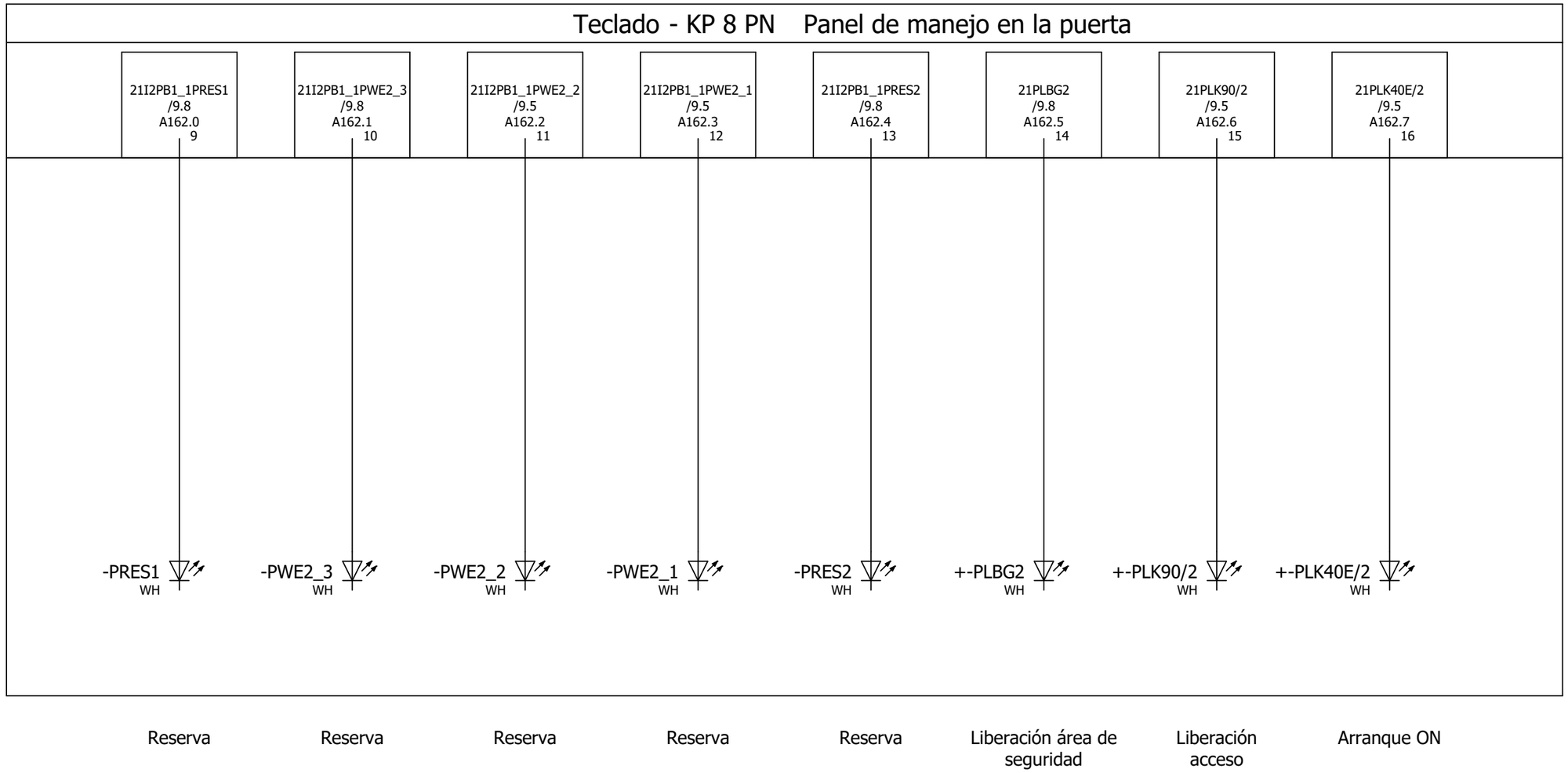


| Bit R x (Rot, Byte 0) | Bit G x (Grün, Byte 1) | Bit B x (Blau, Byte 2) | LED | Bit R x (Rot, Byte 0) | Bit G x (Grün, Byte 1) | Bit B x (Blau, Byte 2) | LED |
|---|---|---|---|---|---|---|---|
| 1 | 0 | 0 | Rot | 1 | 1 | 1 | Weiß |
| 0 | 1 | 0 | Grün | 0 | 0 | 0 | Aus |
| 0 | 0 | 1 | Blau | 1 | 0 | 1 | Aus |
| 1 | 1 | 0 | Gelb | 0 | 1 | 1 | Aus |

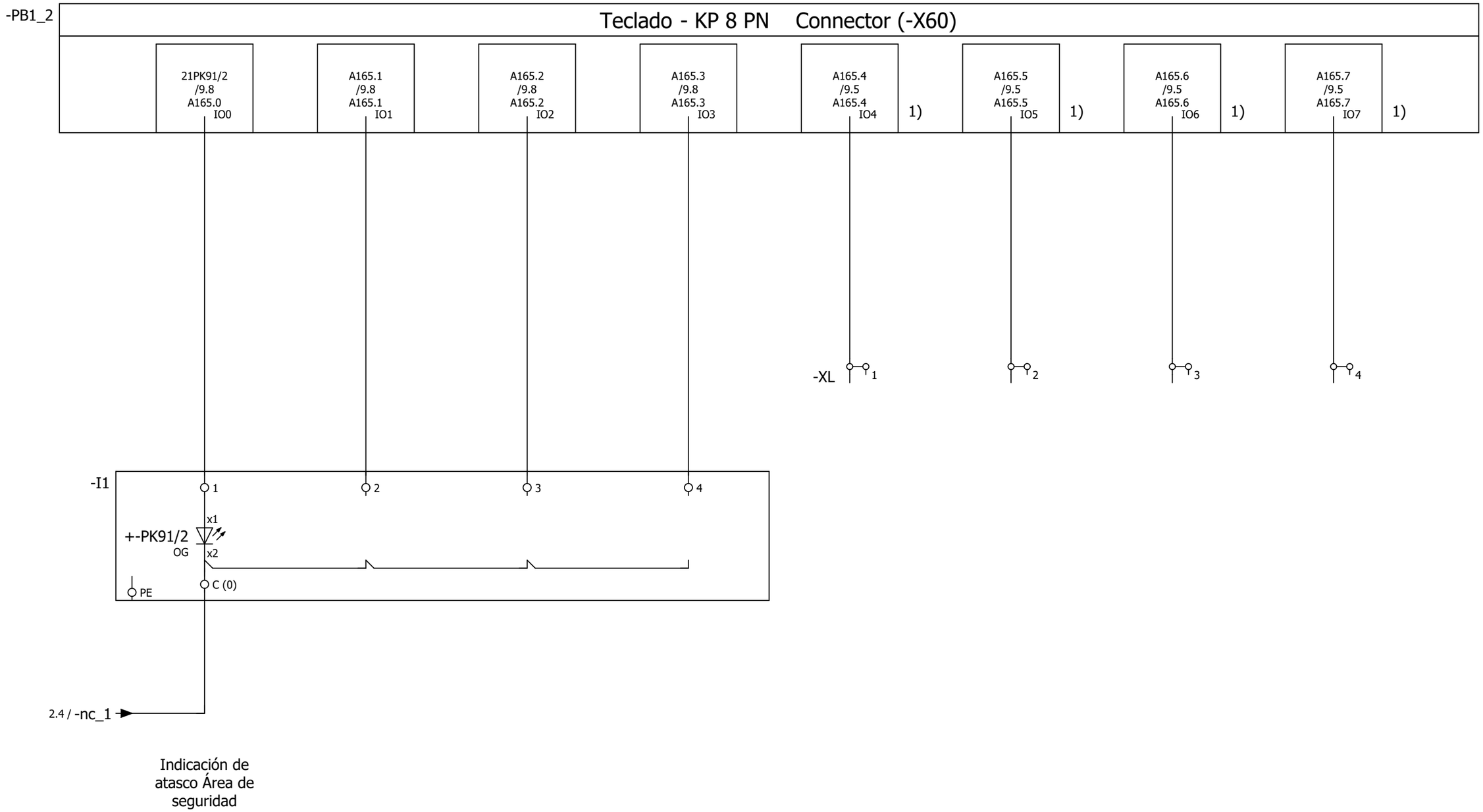


Definición de
los puntos de conexión
de borne 3-Conexiones de cable

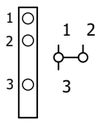


1) Conexión opcional como salida o entrada utilizable.

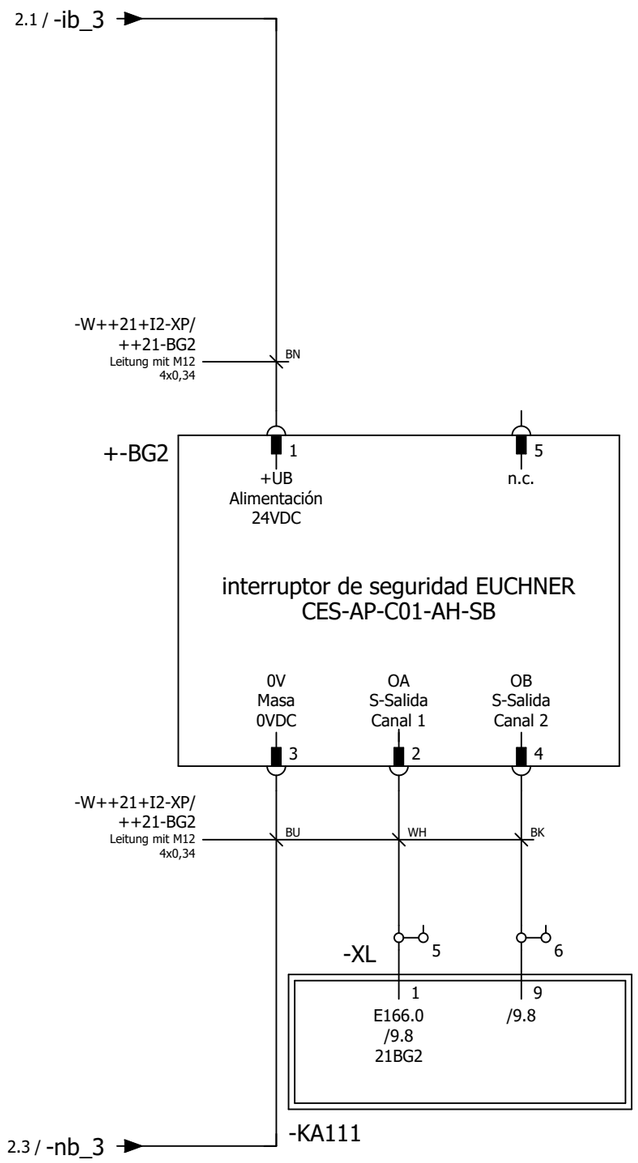


Vallado de
protección cerrado

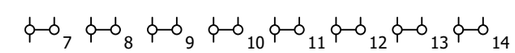


Reserva

Definición de
los puntos de conexión
de borne 3-Conexiones de cable

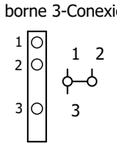


| | | | | | | | |
|---|---|---|---|---|---|---|---|
| Larguero delantero izquierdo ARG2, 211310-221300<br>Emplaza Planta: 66 Nave: 102 Campo: F04 | Interruptor del vallado de protección | No. inv./No. equipo: 66-96D-313785<br>Nombre de Proyecto / No. de dibujo:<br>66-E02-01EKJLTVL2 | FFT MÉXICO S.A. DE C.V.<br>Dibuj.: PMP-A/B fecha: 12.03.14<br>Modif.: CARLO fecha: 30.01.23<br>Fecha de impresión: 26.05.23 | Larguero delantero Izquierdo<br>Zona de seguridad 1<br>SG Caja de manejo | = KJLTVL<br>++ 21<br>+ I2 | == ET<br>Página:<br>7 |

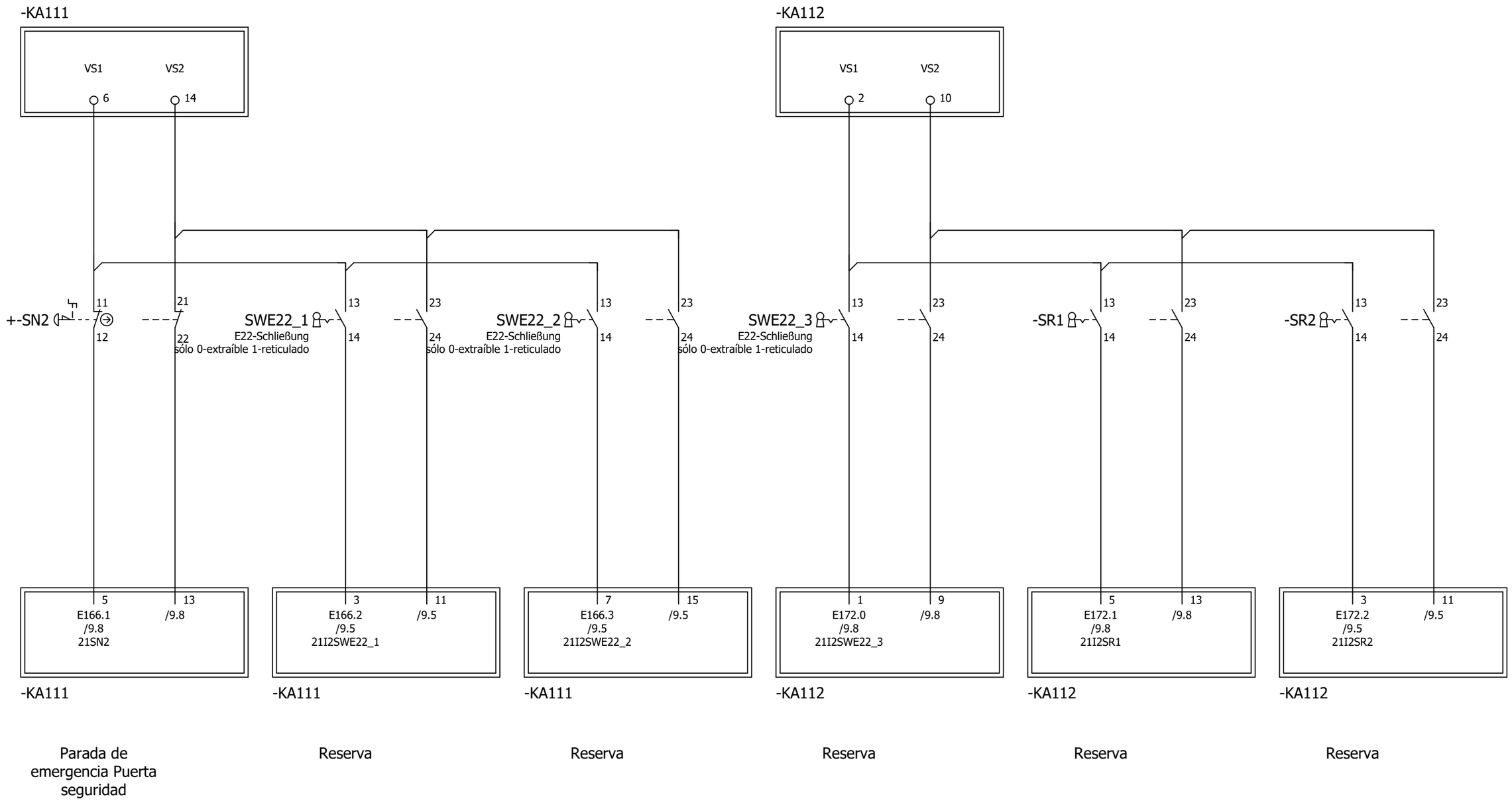


| | | | | | | | | | | | |
|---|---|---|---|---|---|---|---|---|---|---|---|
| Larguero delantero izquierdo ARG2, 211310-221300<br>Emplaza Planta: 66 Nave: 102 Campo: F04 | Parada de emergencia/Interruptor llave | No. inv./No. equipo: 66-96D-313785<br>Nombre de Proyecto / No. de dibujo:<br>66-E02-01EKJLTVL2 | FFT MÉXICO S.A. DE C.V.<br>Dibuj.: PMP-A/B fecha: 12.03.14<br>Modif.: CARLO fecha: 30.01.23<br>Fecha de impresión: 26.05.23 | Larguero delantero Izquierdo | = KJLTVL | == ET | Zona de seguridad 1 | ++ 21 | SG Caja de manejo | + I2 | Página: 8 |

## -PB1_1

| | | | | | | | | |
|---|---|---|---|---|---|---|---|---|
| Reserva | 21I2PB1_1SRES3 | /4.3 | 3 E162.2 | Reserva | 21I2PB1_1SRES1 | /4.1 | 1 E162.0 | Teclado - KP 8 PN Panel de manejo en la puerta |
| Reserva | 21I2PB1_1SRES4 | /4.4 | 4 E162.3 | Reserva | 21I2PB1_1SRES2 | /4.2 | 2 E162.1 | |
| Petición de acceso | 21SLK90/2 | /4.6 | 7 E162.6 | Reserva | 21I2PB1_1SRES5 | /4.5 | 5 E162.4 | |
| Arranque ON | 21SLK40E/2 | /4.7 | 8 E162.7 | Liberación área de seguridad | 21SLBG2 | /4.5 | 6 E162.5 | |
| Reserva | 21I2PB1_1PWE2_2 | /5.3 | 11 A162.2 | Reserva | 21I2PB1_1PRES1 | /5.1 | 9 A162.0 | |
| Reserva | 21I2PB1_1PWE2_1 | /5.4 | 12 A162.3 | Reserva | 21I2PB1_1PWE2_3 | /5.2 | 10 A162.1 | |
| Liberación acceso | 21PLK90/2 | /5.6 | 15 A162.6 | Reserva | 21I2PB1_1PRES2 | /5.5 | 13 A162.4 | |
| Arranque ON | 21PLK40E/2 | /5.7 | 16 A162.7 | Liberación área de seguridad | 21PLBG2 | /5.5 | 14 A162.5 | |

## -PB1_2

| | | | | | | | | |
|---|---|---|---|---|---|---|---|---|
| | A165.4 | /6.5 | IO4 A165.4 | Utilizable opcionalmente también como entradas | Indicación de atasco Área de seguridad | 21PK91/2 | /6.1 | IO0 A165.0 | Teclado - KP 8 PN conector (-X60) |
| | A165.5 | /6.6 | IO5 A165.5 | | | A165.1 | /6.2 | IO1 A165.1 | |
| | A165.6 | /6.7 | IO6 A165.6 | | | A165.2 | /6.3 | IO2 A165.2 | |
| | A165.7 | /6.8 | IO7 A165.7 | | | A165.3 | /6.4 | IO3 A165.3 | |

## -KA1

++ANLINF+PNTOPO/8.4

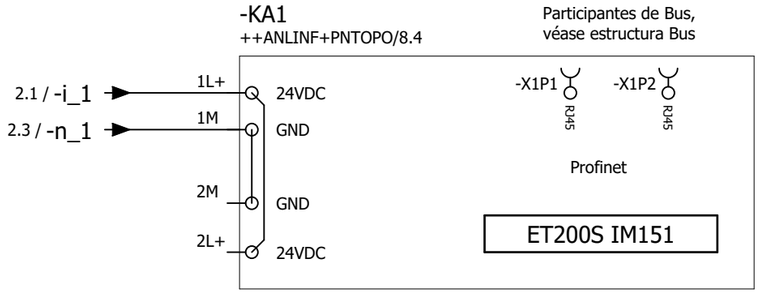


## -KA11

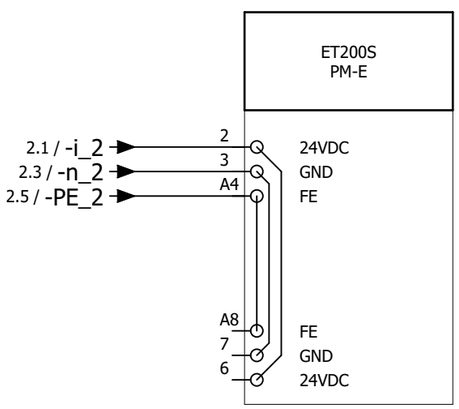


## -KA111

| | | | | | | | | |
|---|---|---|---|---|---|---|---|---|
| Reserva | 21I2SWE22_1 | /8.2 | 3 E166.2<br>4 VS1 | Vallado de protección cerrado | 21BG2 | /7.2 | 1 E166.0<br>2 VS1 | ET200S Safety 4/8F-DI<br>Módulo ocupado 6 Bytes DI y DO |
| Reserva | 21I2SWE22_2 | /8.4 | 7 E166.3<br>8 VS1 | Parada de emergencia Puerta seguridad | 21SN2 | /8.1 | 5 E166.1<br>6 VS1 | |
| Reserva | | /8.3 | 11<br>12 VS2 | Vallado de protección cerrado | | /7.2 | 9<br>10 VS2 | |
| Reserva | | /8.4 | 15<br>16 VS2 | Parada de emergencia Puerta seguridad | | /8.1 | 13<br>14 VS2 | |

## -KA112

| | | | | | | | | |
|---|---|---|---|---|---|---|---|---|
| Reserva | 21I2SR2 | /8.8 | 3 E172.2<br>4 VS1 | Reserva | 21I2SWE22_3 | /8.5 | 1 E172.0<br>2 VS1 | ET200S Safety 4/8F-DI<br>Módulo ocupado 6 Bytes DI y DO |
| | | | 7 E172.3<br>8 VS1 | Reserva | 21I2SR1 | /8.7 | 5 E172.1<br>6 VS1 | |
| Reserva | | /8.9 | 11<br>12 VS2 | Reserva | | /8.6 | 9<br>10 VS2 | |
| | | | 15<br>16 VS2 | Reserva | | /8.7 | 13<br>14 VS2 | |

## Denominación Regletero
# =KJLTVL++21+I2-XL

| Textos de función | Designación de cable / Tipo de cable: -W++21+I2-XP/++21-BG2 4x0,34 mm² Leitung mit M12 | Denominación destino exterior y Conexión | | Número de bornes [mm²]* | Denominación destino interior y Conexión | | Designación de cable / Tipo de cable | Página / ruta |
|---|---|---|---|---|---|---|---|---|
| | | | | 1 2,5 | -PB1_2 | IO4 | | /6.5 |
| | | | | 2 2,5 | -PB1_2 | IO5 | | /6.6 |
| | | | | 3 2,5 | -PB1_2 | IO6 | | /6.7 |
| | | | | 4 2,5 | -PB1_2 | IO7 | | /6.8 |
| Vallado de protección cerrado | WH | -BG2 | 2 | 5 2,5 | -KA111 | 1 | | /7.2 |
| = | BK | -BG2 | 4 | 6 2,5 | -KA111 | 9 | | /7.2 |
| Reserva | | | | 7 2,5 | | | | /7.7 |
| = | | | | 8 2,5 | | | | /7.7 |
| = | | | | 9 2,5 | | | | /7.7 |
| = | | | | 10 2,5 | | | | /7.8 |
| = | | | | 11 2,5 | | | | /7.8 |
| = | | | | 12 2,5 | | | | /7.8 |
| = | | | | 13 2,5 | | | | /7.8 |
| = | | | | 14 2,5 | | | | /7.9 |

## Denominación Regletero
# =KJLTVL++21+I2-XP

| Textos de función | Designación de cable / Tipo de cable: -W++2BS+21-XL/++21+I2-XP 3x2,5 mm² Steuerleitung | Denominación destino exterior y Conexión | | Número de bornes [mm²]* | Denominación destino interior y Conexión | | Designación de cable / Tipo de cable | Página / ruta |
|---|---|---|---|---|---|---|---|---|
| 24V | 1 | ++2BS+21-XL | 4 | i 2,5 | -KA1<br>-KA11 | 1L+<br>2 | | /2.1 |

* Sección transversal del dimensionado del bornero



Larguero delantero izquierdo ARG2, 211310-221300
Emplaza Planta: 66 Nave: 102 Campo: F04

Diagrama de bornes

No. inv./No. equipo: 66-96D-313785
Nombre de Proyecto / No. de dibujo: 66-E02-01EKJLTVL2

FFT MÉXICO S.A. DE C.V.
Dibuj.: PMP-A/B fecha: 12.03.14
Modif.: FFT FFT fecha: 22.01.18
Fecha de impresión: 26.05.23

| | | |
|---|---|---|
| Larguero delantero Izquierdo | = KJLTVL | == ET |
| Zona de seguridad 1 | ++ 21 | Página: 10 |
| SG Caja de manejo | + I2 | |

# Denominación Regletero
# =KJLTVL++21+I2-XP

| Textos de función | -W++2BS+21-XL/+21+I2-XP 3x2,5 mm² Steuerleitung | -W++21+I2-XP/++21-BG2 4x0,34 mm² Leitung mit M12 | Designación de cable Tipo de cable | Denominación destino exterior y Conexión | | Número de bornes [mm²]* | Denominación destino interior y Conexión | | Designación de cable Tipo de cable | 2,5 mm² GNYE | Página / ruta |
|---|---|---|---|---|---|---|---|---|---|---|---|
| Alimentación de tensión Caja de manejo vallado de protección | | BN | | -BG2 | 1 | ib 2,5 | -KA2<br>-PB1 | -X1:1<br>-X60:L+ | | | /2.1 |
| = | | | | | | ic 2,5 | | | | | /2.1 |
| = | | | | | | id 2,5 | | | | | /2.2 |
| = | | | | | | ie 2,5 | | | | | /2.2 |
| = | 2 | | | ++2BS+21-XL | 5 | n 2,5 | -KA1<br>-KA11 | 1M<br>3 | | | /2.3 |
| = | | BU | | -BG2 | 3 | nb 2,5 | -KA2<br>-PB1 | -X1:2<br>-X60:M | | | /2.3 |
| = | | | | | | nc 2,5 | -I1 | | | | /2.4 |
| = | | | | | | nd 2,5 | | | | | /2.4 |
| = | | | | | | ne 2,5 | | | | | /2.4 |
| = | GNYE | | | ++2BS+21-XL | 6 | PE ⏚ 2,5 | -XPE<br>-KA11 | PE<br>A4 | | *<br>* | /2.5 |
| = | | | | | | PEb ⏚ 2,5 | | PE | | * | /2.6 |

* Sección transversal del dimensionado del bornero



Larguero delantero izquierdo ARG2, 211310-221300
Emplaza Planta: 66 Nave: 102 Campo: F04

Diagrama de bornes

No. inv./No. equipo: 66-96D-313785
Nombre de Proyecto / No. de dibujo: 66-E02-01EKJLTVL2

FFT MÉXICO S.A. DE C.V.
Dibuj.: PMP-A/B fecha: 12.03.14
Modif.: FFT FFT fecha: 22.01.18
Fecha de impresión: 26.05.23

Larguero delantero Izquierdo | = KJLTVL | == ET
Zona de seguridad 1 | ++ 21 | Página:
SG Caja de manejo | + I2 | 11

Cliente: (Propietario de la instalación)

# Volkswagen de México

Nombre de Proyecto / No. de dibujo: 66-E02-01EKJLTVL2

Instalación: =KJLTVL

Lugar de instalación: ++21HP

Descripción lugar de instalación: Panoplia de Fluidos de Zona (HIP)

Informaciones de la instalación:

Año de fabricación: 2016

Sistema de PLC: Siemens CPU319-F
Sistema de Bus: Profinet

| | Red general: | Red soldadura (si se dispone): |
|---|---|---|
| Tensión: | 440V | 440V |
| Intensidad nominal: | 36.5A | 82.7A |
| Potencia | 27.9kVA | 63kVA |
| Punto de aliment: | UKVG-06 SAL.65 | SVG-06A SAL.7 |
| Fusible previo: | 100A | 100A |

Informaciones EPLAN:

| | |
|---|---|
| Cantidad total de hojas: | 447 |
| Última modificación: | 20.04.23 |
| Último adaptador: | CARLO |
| Última versión de EPLAN usada: | 2.7.3 |
| Última versión Build de EPLAN usada: | 11418 |
| Tipo de proyecto: | Projeto do esquema |

Encadenado con controles de terceros:

| | |
|---|---|
| Instalación(es): | Larguero delantero Izquierdo |
| Número(s) de dibujo(s): | 66-E00-01EKJLTVL1, 66-E00-01EKJLTVL3 |
| No. inv./No. equipo: | 66-96D-313785 |

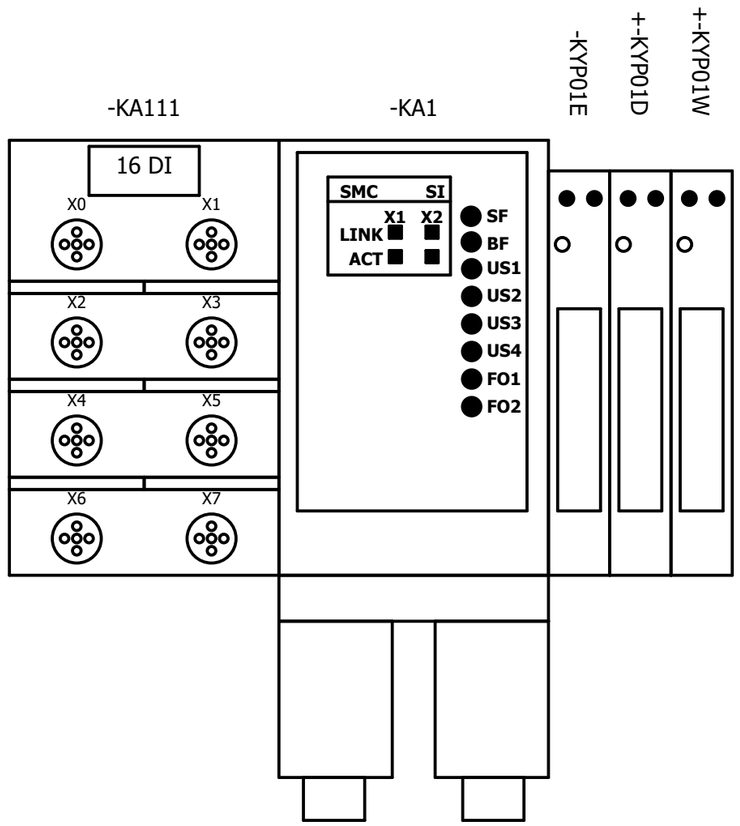




Larguero delantero izquierdo ARG2, 211310-221300
Emplaza Planta: 66 Nave: 102 Campo: F04

Esquema de montaje

No. inv./No. equipo: 66-96D-313785

Nombre de Proyecto / No. de dibujo:
66-E02-01EKJLTVL2

FFT MÉXICO S.A. DE C.V.
Dibuj.: PMP-A/B fecha: 12.03.14
Modif.: FFT FFT fecha: 30.01.17
Fecha de impresión: 26.05.23

| | | |
|---|---|---|
| Larguero delantero Izquierdo | = KJLTVL | == ET |
| Panoplia de Fluidos de Zona (H IP) | ++ 21HP | Página: 1 |
| Vario Interface | + VI1 | |

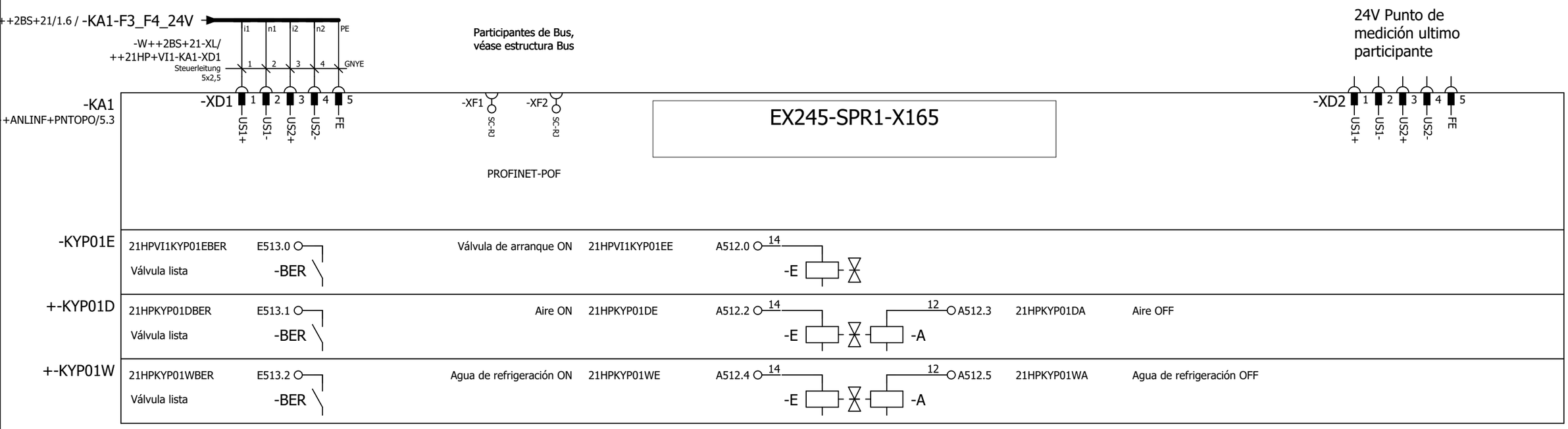




Larguero delantero
izquierdo ARG2, 211310-221300
Emplaza Planta: 66 Nave: 102 Campo: F04

24V-Alimentación y válvulas

No. inv./No. equipo: 66-96D-313785
Nombre de Proyecto / No. de dibujo:
66-E02-01EKJLTVL2

FFT MÉXICO S.A. DE C.V.
Dibuj.: PMP-A/B fecha: 12.03.14
Modif.: CARLO fecha: 30.01.23
Fecha de impresión: 26.05.23

| | | |
|---|---|---|
| Larguero delantero Izquierdo | = KJLTVL | == ET |
| Panoplia de Fluidos de Zona (H IP) | ++ 21HP | Página: 2 |
| Vario Interface | + VI1 | |

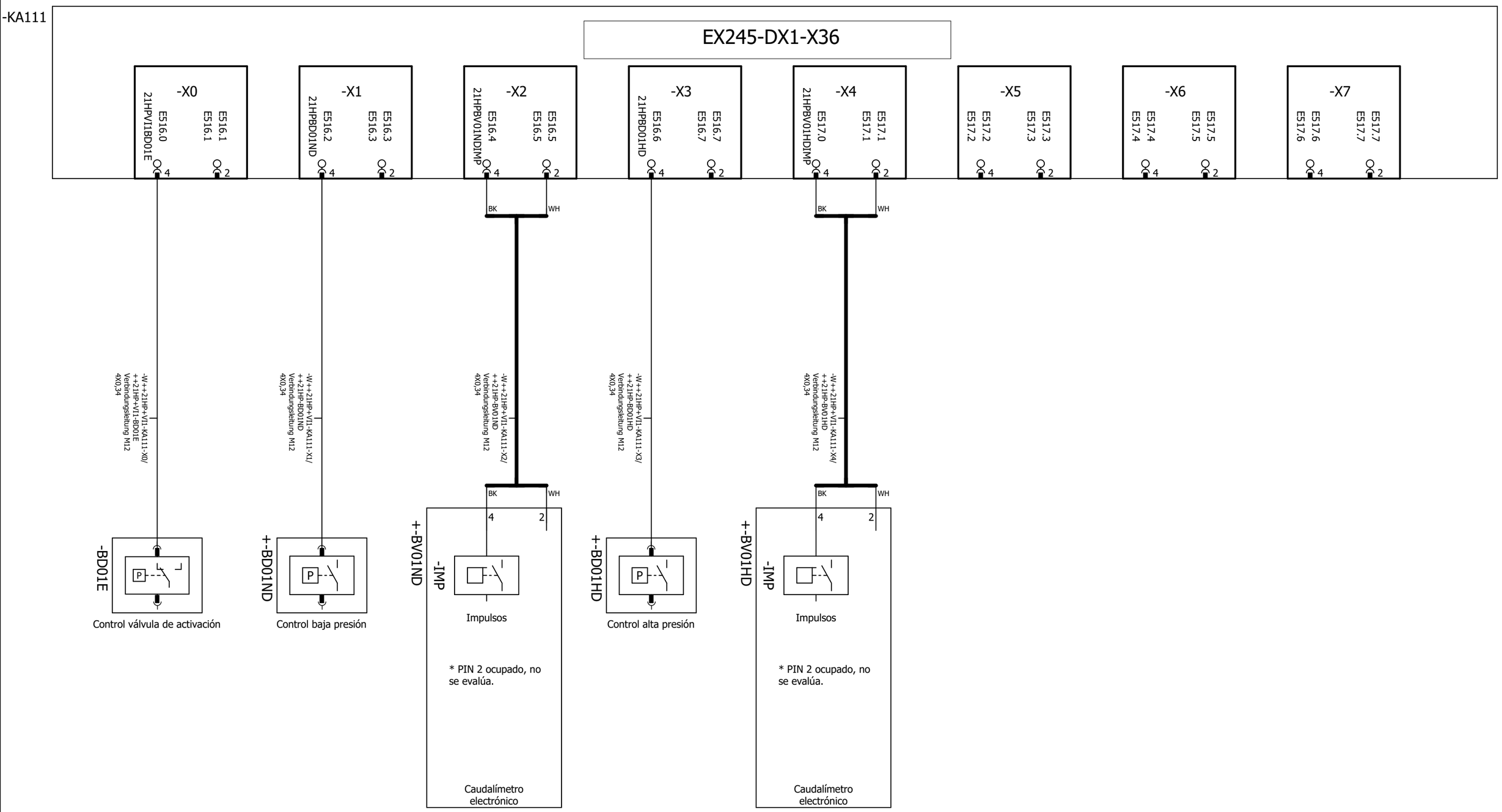




Larguero delantero izquierdo ARG2, 211310-221300
Emplaza Planta: 66 Nave: 102 Campo: F04

Entradas HIP

No. inv./No. equipo: 66-96D-313785
Nombre de Proyecto / No. de dibujo:
66-E02-01EKJLTVL2

FFT MÉXICO S.A. DE C.V.
Dibuj.: PMP-A/B fecha: 12.03.14
Modif.: CARLO fecha: 30.01.23
Fecha de impresión: 26.05.23

| | | |
|---|---|---|
| Larguero delantero Izquierdo | = KJLTVL | == ET |
| Panoplia de Fluidos de Zona (H IP) | ++ 21HP | Página: |
| Vario Interface | + VI1 | 3 |

Cliente: (Propietario de la instalación)

# Volkswagen de México

Nombre de Proyecto / No. de dibujo: 66-E02-01EKJLTVL2

Instalación: =KJLTVL

Lugar de instalación: ++211320

Descripción lugar de instalación: Estación Útil

Informaciones de la instalación:

| | | |
|---|---|---|
| Año de fabricación: | 2016 | |
| Sistema de PLC: | Siemens CPU319-F | |
| Sistema de Bus: | Profinet | |
| | Red general: | Red soldadura (si se dispone): |
| Tensión: | 440V | 440V |
| Intensidad nominal: | 36.5A | 82.7A |
| Potencia | 27.9kVA | 63kVA |
| Punto de aliment: | UKVG-06 SAL.65 | SVG-06A SAL.7 |
| Fusible previo: | 100A | 100A |

Informaciones EPLAN:

| | |
|---|---|
| Cantidad total de hojas: | 447 |
| Última modificación: | 20.04.23 |
| Último adaptador: | CARLO |
| Última versión de EPLAN usada: | 2.7.3 |
| Última versión Build de EPLAN usada: | 11418 |
| Tipo de proyecto: | Projeto do esquema |

Encadenado con controles de terceros:

| | |
|---|---|
| Instalación(es): | Larguero delantero Izquierdo |
| Número(s) de dibujo(s): | 66-E00-01EKJLTVL1, 66-E00-01EKJLTVL3 |
| No. inv./No. equipo: | 66-96D-313785 |

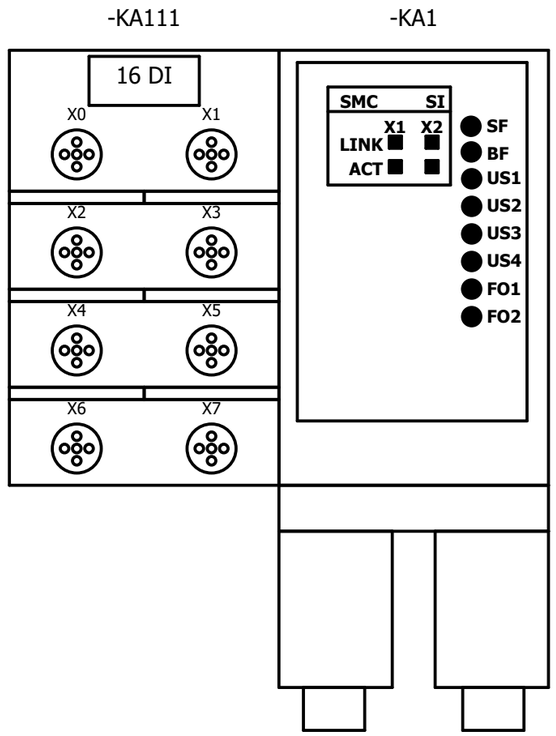




Larguero delantero izquierdo ARG2, 211310-221300
Emplaza Planta: 66 Nave: 102 Campo: F04

Esquema de montaje

No. inv./No. equipo: 66-96D-313785
Nombre de Proyecto / No. de dibujo:
66-E02-01EKJLTVL2

FFT MÉXICO S.A. DE C.V.
Dibuj.: PMP-A/B fecha: 12.03.14
Modif.: FFT FFT fecha: 30.01.17
Fecha de impresión: 26.05.23

| | | |
|---|---|---|
| Larguero delantero Izquierdo | = KJLTVL | == ET |
| Estación Útil | ++ 211320 | Página: 1 |
| Vario Interface | + VI1 | |

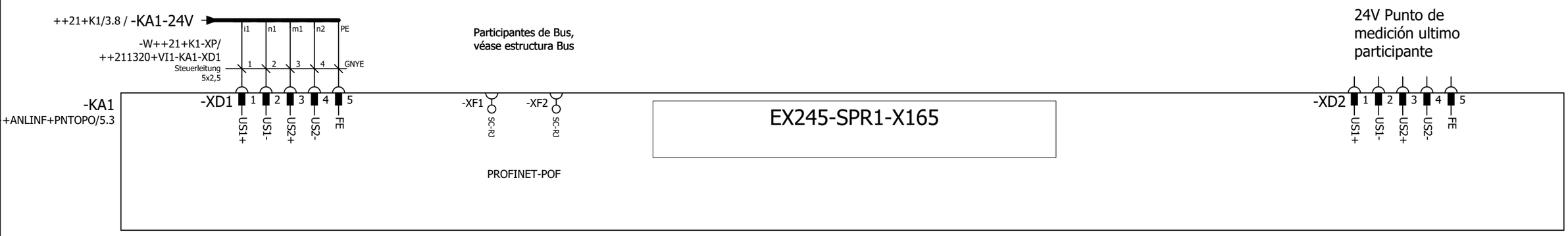


| | | | | | | | | | | | |
|---|---|---|---|---|---|---|---|---|---|---|---|
| ◄ 1 | 0 | 1 | 2 | 3 | 4 | 5 | 6 | 7 | 8 | 9 | 3 ► |

| | | | | | | |
|---|---|---|---|---|---|---|
| Larguero delantero izquierdo ARG2, 211310-221300<br>Emplaza Planta: 66 Nave: 102 Campo: F04 | 24V-Alimentación y válvulas | No. inv./No. equipo: 66-96D-313785<br>Nombre de Proyecto / No. de dibujo:<br>66-E02-01EKJLTVL2 | FFT MÉXICO S.A. DE C.V.<br>Dibuj.: PMP-A/B fecha: 12.03.14<br>Modif.: CARLO fecha: 30.01.23<br>Fecha de impresión: 26.05.23 | Larguero delantero Izquierdo<br>Estación Útil<br>Vario Interface | = KJLTVL<br>++ 211320<br>+ VI1 | == ET<br>Página:<br>2 |

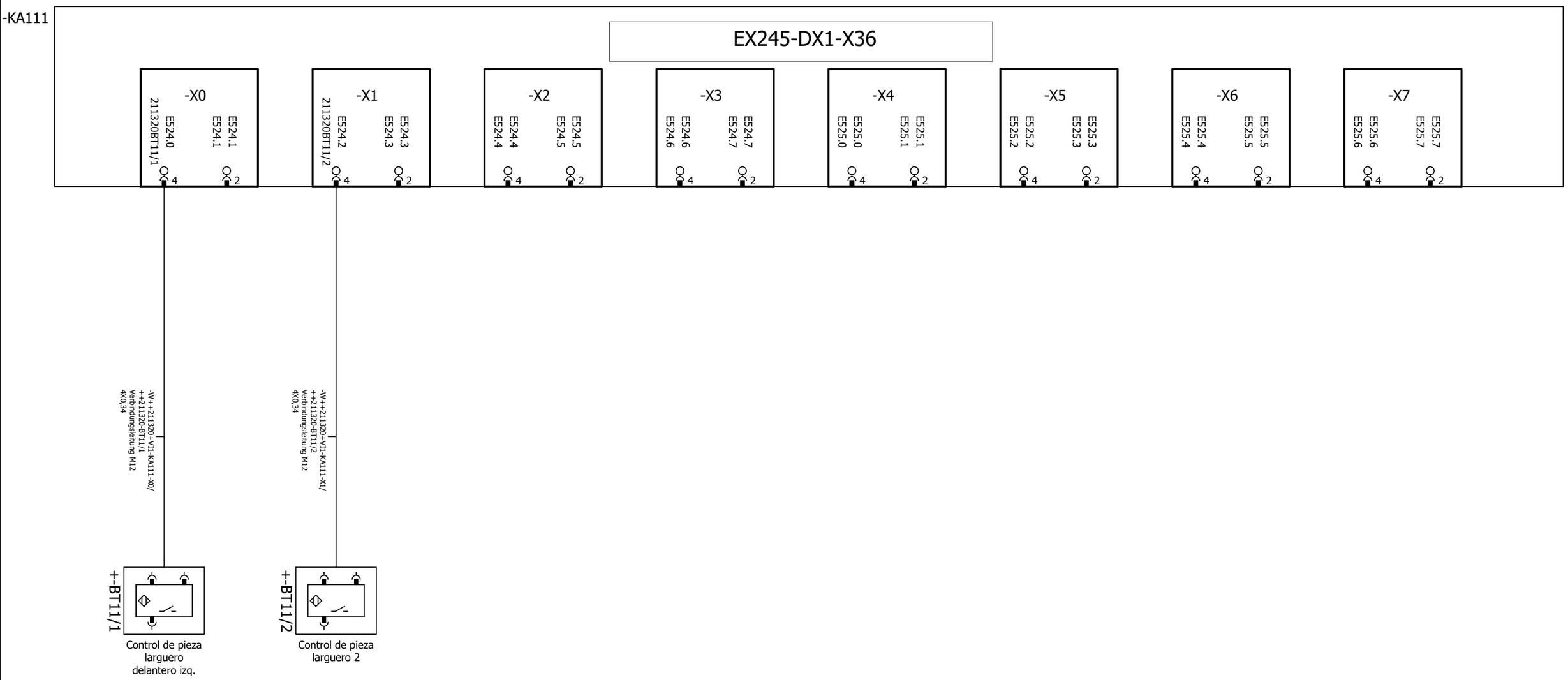


| 2 | 0 | 1 | 2 | 3 | 4 | 5 | 6 | 7 | 8 | 9 | ++211330SB1+/1 |
|---|---|---|---|---|---|---|---|---|---|---|---|

| | | | | | | |
|---|---|---|---|---|---|---|
| Larguero delantero izquierdo ARG2, 211310-221300<br>Emplaza Planta: 66 Nave: 102 Campo: F04 | Isla de válvulas Módulo de entradas 1 6DI | No. inv./No. equipo: 66-96D-313785<br>Nombre de Proyecto / No. de dibujo:<br>66-E02-01EKJLTVL2 | FFT MÉXICO S.A. DE C.V.<br>Dibuj.: PMP-A/B fecha: 12.03.14<br>Modif.: CARLO fecha: 30.01.23<br>Fecha de impresión: 26.05.23 | Larguero delantero Izquierdo<br>Estación Útil<br>Vario Interface | = KJLTVL<br>++ 211320<br>+ VI1 | == ET<br>Página:<br>3 |

Cliente: (Propietario de la instalación)

# Volkswagen de México

Nombre de Proyecto / No. de dibujo: 66-E02-01EKJLTVL2

Instalación: =KJLTVL

Lugar de instalación: ++211330SB1

Descripción lugar de instalación: Cinta de acúmulo

Informaciones de la instalación:

| | | |
|---|---|---|
| Año de fabricación: | 2016 | |
| Sistema de PLC: | Siemens CPU319-F | |
| Sistema de Bus: | Profinet | |
| | Red general: | Red soldadura (si se dispone): |
| Tensión: | 440V | 440V |
| Intensidad nominal: | 36.5A | 82.7A |
| Potencia | 27.9kVA | 63kVA |
| Punto de aliment: | UKVG-06 SAL.65 | SVG-06A SAL.7 |
| Fusible previo: | 100A | 100A |

Informaciones EPLAN:

| | |
|---|---|
| Cantidad total de hojas: | 447 |
| Última modificación: | 20.04.23 |
| Último adaptador: | CARLO |
| Última versión de EPLAN usada: | 2.7.3 |
| Última versión Build de EPLAN usada: | 11418 |
| Tipo de proyecto: | Projeto do esquema |

Encadenado con controles de terceros:

| | |
|---|---|
| Instalación(es): | Larguero delantero Izquierdo |
| Número(s) de dibujo(s): | 66-E00-01EKJLTVL1, 66-E00-01EKJLTVL3 |
| No. inv./No. equipo: | 66-96D-313785 |

## Denominación de conector
# =KJLTVL++211330SB1+-GS1L-X1

| Textos de función | Designación de cable / Tipo de cable | Denominación destino exterior y Conexión | | Base / Clavija Número | Denominación destino interior y Conexión | | Designación de cable / Tipo de cable | -W++211330SB1-XSGS1L/++211330SB1-GS1L-X1 4x0,25 mm² Leitung mit M8 | Página / ruta |
|---|---|---|---|---|---|---|---|---|---|
| Lubricación de cadena conectada | | | | 1 | -XSGS1L | 1 | | BN | +K1/8.1 |
| Lubricación de cadena operativa | | | | 2 | -XSGS1L | 2 | | WH | +K1/8.2 |
| Lubricación de cadena conectada | | | | 3 | -XSGS1L | 3 | | BU | +K1/8.1 |
| Lubricación de cadena diagnosis | | | | 4 | -XSGS1L | 4 | | BK | +K1/8.2 |

## Denominación de conector
# =KJLTVL++211330SB1+-GS1R-X1

| Textos de función | Designación de cable / Tipo de cable | Denominación destino exterior y Conexión | | Base / Clavija Número | Denominación destino interior y Conexión | | Designación de cable / Tipo de cable | -W++211330SB1-XSGS1R/++211330SB1-GS1R-X1 4x0,25 mm² Leitung mit M8 | Página / ruta |
|---|---|---|---|---|---|---|---|---|---|
| Lubricación de cadena conectada | | | | 1 | -XSGS1R | 1 | | BN | +K1/8.4 |
| Lubricación de cadena operativa | | | | 2 | -XSGS1R | 2 | | WH | +K1/8.5 |
| Lubricación de cadena conectada | | | | 3 | -XSGS1R | 3 | | BU | +K1/8.4 |
| Lubricación de cadena diagnosis | | | | 4 | -XSGS1R | 4 | | BK | +K1/8.5 |

## Denominación de conector
# =KJLTVL++211330SB1+-XSGS1L

| Textos de función | -W++211330SB1-XSGS1L/++211330SB1-GS1L-X1 4x0,25 mm² Leitung mit M8 | Designación de cable Tipo de cable | Denominación destino exterior y Conexión | | Base / Clavija Número | Denominación destino interior y Conexión | | Designación de cable Tipo de cable | -W++211330SB1+K1-KA131/++211330SB1-XSGS1L 4x0,25 mm² Leitung mit M8 | Página / ruta |
|---|---|---|---|---|---|---|---|---|---|---|
| Lubricación de cadena conectada | BN | | -GS1L-X1 | 1 | 1 | +K1-KA131 | 1 | | BN | +K1/8.1 |
| Lubricación de cadena operativa | WH | | -GS1L-X1 | 2 | 2 | +K1-KA112 | 1 | | WH | +K1/8.2 |
| Lubricación de cadena conectada | BU | | -GS1L-X1 | 3 | 3 | +K1-KA131 | 3 | | BU | +K1/8.1 |
| Lubricación de cadena diagnosis | BK | | -GS1L-X1 | 4 | 4 | +K1-KA112 | 5 | | BK | +K1/8.2 |

## Denominación de conector
# =KJLTVL++211330SB1+-XSGS1R

| Textos de función | -W++211330SB1-XSGS1R/++211330SB1-GS1R-X1 4x0,25 mm² Leitung mit M8 | Designación de cable Tipo de cable | Denominación destino exterior y Conexión | | Base / Clavija Número | Denominación destino interior y Conexión | | Designación de cable Tipo de cable | -W++211330SB1+K1-KA131/++211330SB1-XSGS1R 4x0,25 mm² Leitung mit M8 | Página / ruta |
|---|---|---|---|---|---|---|---|---|---|---|
| Lubricación de cadena conectada | BN | | -GS1R-X1 | 1 | 1 | +K1-KA131 | 5 | | BN | +K1/8.4 |
| Lubricación de cadena operativa | WH | | -GS1R-X1 | 2 | 2 | +K1-KA112 | 2 | | WH | +K1/8.5 |
| Lubricación de cadena conectada | BU | | -GS1R-X1 | 3 | 3 | +K1-KA131 | 4 | | BU | +K1/8.4 |
| Lubricación de cadena diagnosis | BK | | -GS1R-X1 | 4 | 4 | +K1-KA112 | 6 | | BK | +K1/8.5 |

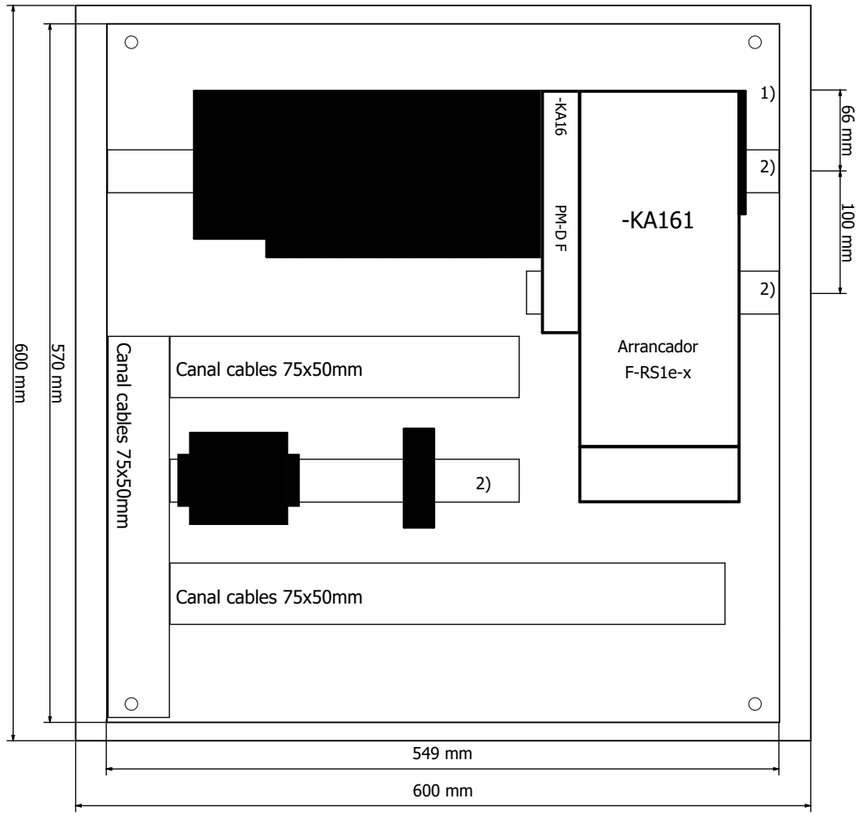


Rittal / AE 1060 VW-7035
Armario compacto 600x600x210
RAL 7035 Estructura

1) Módulos ET200 disponer enrasados a la derecha!
   Distancia mínima para montaje y cableado
   Mantener desde 20mm derecha junto al módulo de cierre!

2) Riel 35x7,5

3) ST2,5-Quattro

## Placa embridada

Tamaño 5

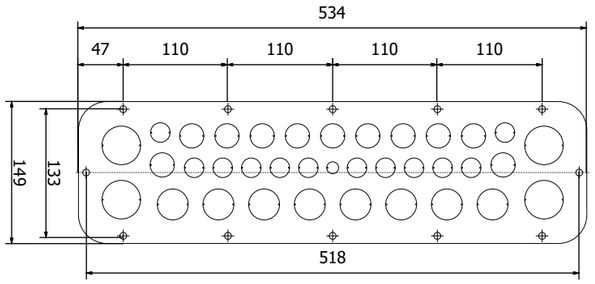


Placa metálica abridada
Con agujeros premarcados:
1x M12; 12x M20
11x M25; 8x M32
4x M40

Escala 1:5

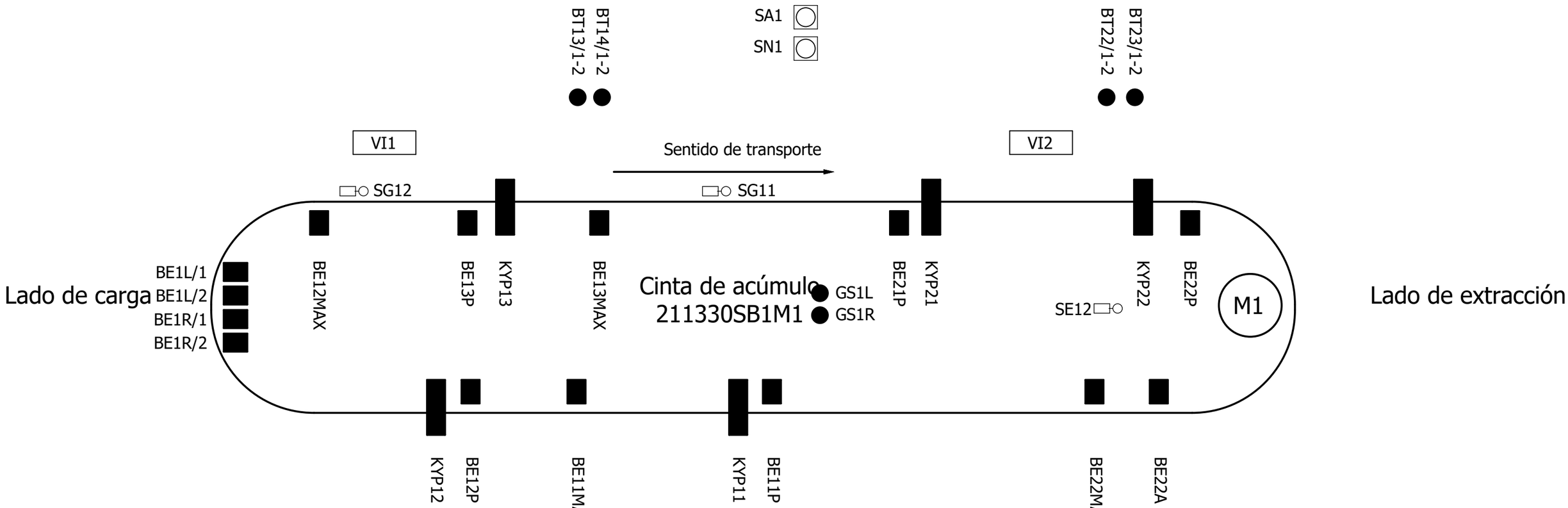


| | |
|---|---|
| BE11P | Paleta en posición |
| KYP11 | Cilindro separador |
| BE11MAX | Retención de paleta MZ11 |
| BE12P | Paleta en posición |
| KYP12 | Cilindro separador |
| BE12MAX | Retención de paleta MZ12 |
| BE13P | Paleta en posición |
| KYP13 | Cilindro separador |
| BE13MAX | Retención de paleta MZ13 |
| BT13/1-2 | Control de pieza Pieza en paleta |
| BT14/1-2 | Control de pieza Pieza en paleta |

| | |
|---|---|
| M1 | Accionamiento de cinta de acúmulo |
| SE12 | Supervisión de par de giro |
| GS1L | Lubricación de cadena izq. |
| GS1R | Lubricación de cadena der. |
| BE1L/1 | Alargamiento de cadena paro derecha |
| BE1L/2 | Alargamiento de cadena preaviso derecha |
| BE1R/1 | Alargamiento de cadena paro derecha |
| BE1R/2 | Alargamiento de cadena preaviso derecha |
| SG11 | Trampilla basculante |
| SG12 | Trampilla basculante |
| SA1 | Accionamientos |
| SN1 | Paro de emergencia Cto.1 |

| | |
|---|---|
| BE21P | Paleta en posición |
| KYP21 | Cilindro separador |
| BE22P | Paleta en posición |
| KYP22 | Cilindro de paro |
| BE22A | Paleta salida |
| BE22MAX | Retención de paleta MZ22 |
| BT22/1-2 | Control de pieza Pieza en paleta |
| BT23/1-2 | Control de pieza Pieza en paleta |

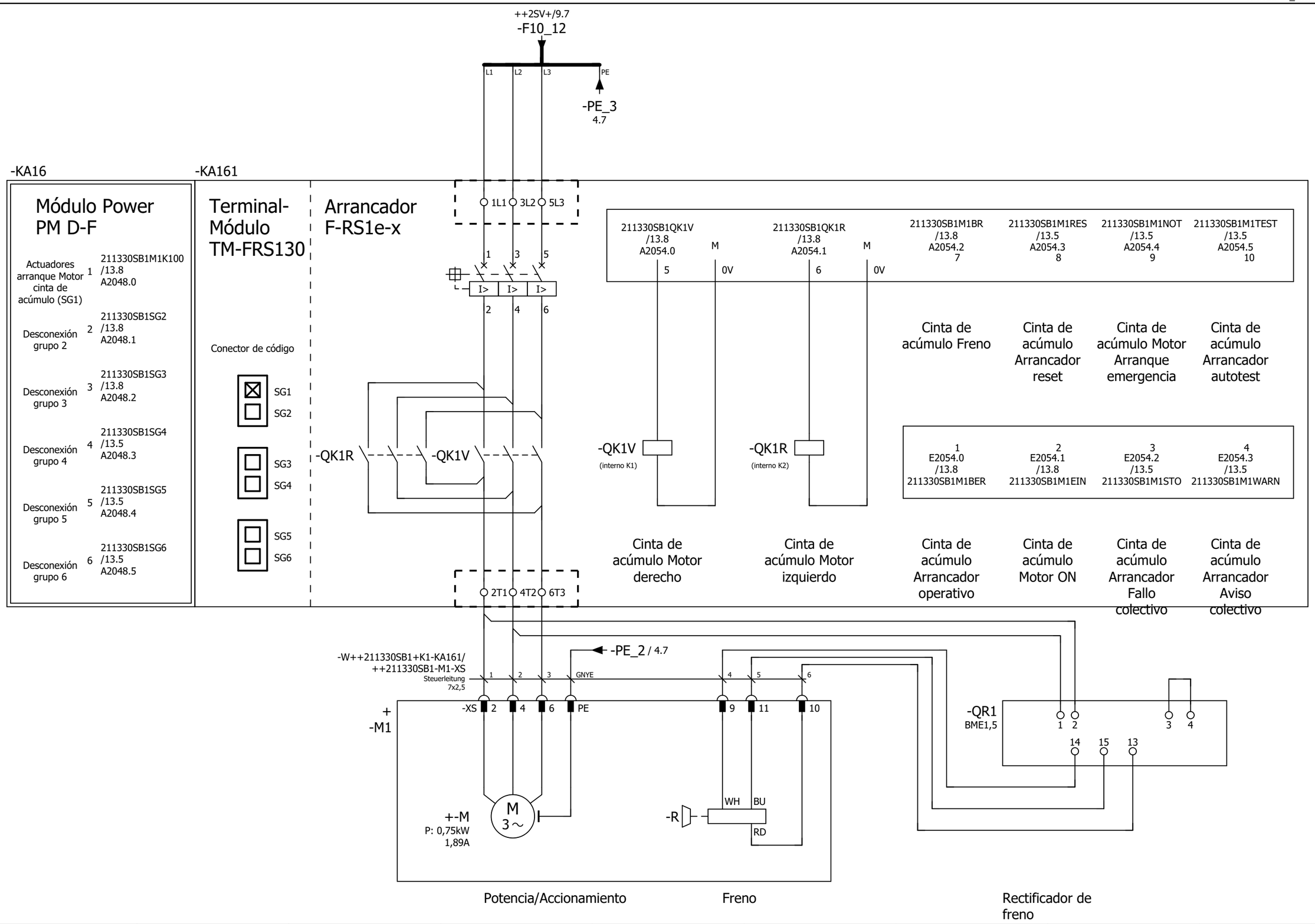


| | | | | | | | |
|---|---|---|---|---|---|---|---|
| Larguero delantero izquierdo ARG2, 211310-221300<br>Emplaza Planta: 66 Nave: 102 Campo: F04 | Arrancador, unidad de potencia cinta de acúmulo | No. inv./No. equipo: 66-96D-313785<br>Nombre de Proyecto / No. de dibujo:<br>66-E02-01EKJLTVL2 | FFT MÉXICO S.A. DE C.V.<br>Dibuj.: PMP-A/B fecha: 12.03.14<br>Modif.: CARLO fecha: 30.01.23<br>Fecha de impresión: 26.05.23 | Larguero delantero Izquierdo<br>Cinta de acúmulo<br>Caja de bornes / Caja de módulos | = KJLTVL<br>++ 211330SB1<br>+ K1 | == ET<br>Página:<br>3 | |

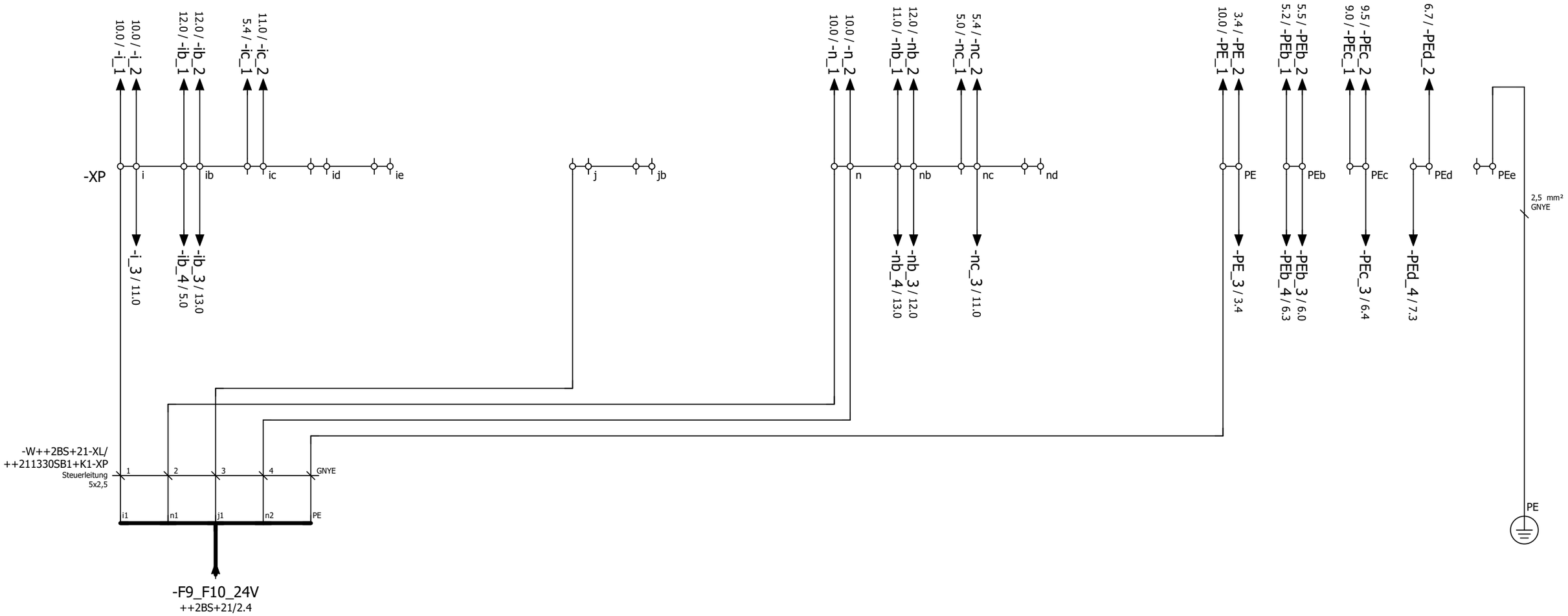


24V
Alimentación de tensión Cinta de acúmulo

Perno de la carcasa

Definición de
los puntos de conexión
de borne 4-Conexiones de cable

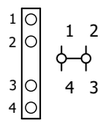


| | | | | | | | | | | | |
|---|---|---|---|---|---|---|---|---|---|---|---|
| Larguero delantero izquierdo ARG2, 211310-221300<br>Emplaza Planta: 66 Nave: 102 Campo: F04 | Distribución de potencial | No. inv./No. equipo: 66-96D-313785<br>Nombre de Proyecto / No. de dibujo:<br>66-E02-01EKJLTVL2 | FFT MÉXICO S.A. DE C.V.<br>Dibuj.: PMP-A/B fecha: 12.03.14<br>Modif.: FFT FFT fecha: 13.07.17<br>Fecha de impresión: 26.05.23 | Larguero delantero Izquierdo | = KJLTVL | == ET |
| | | | | Cinta de acúmulo | ++ 211330SB1 | Página: 4 |
| | | | | Caja de bornes / Caja de módulos | + K1 | |

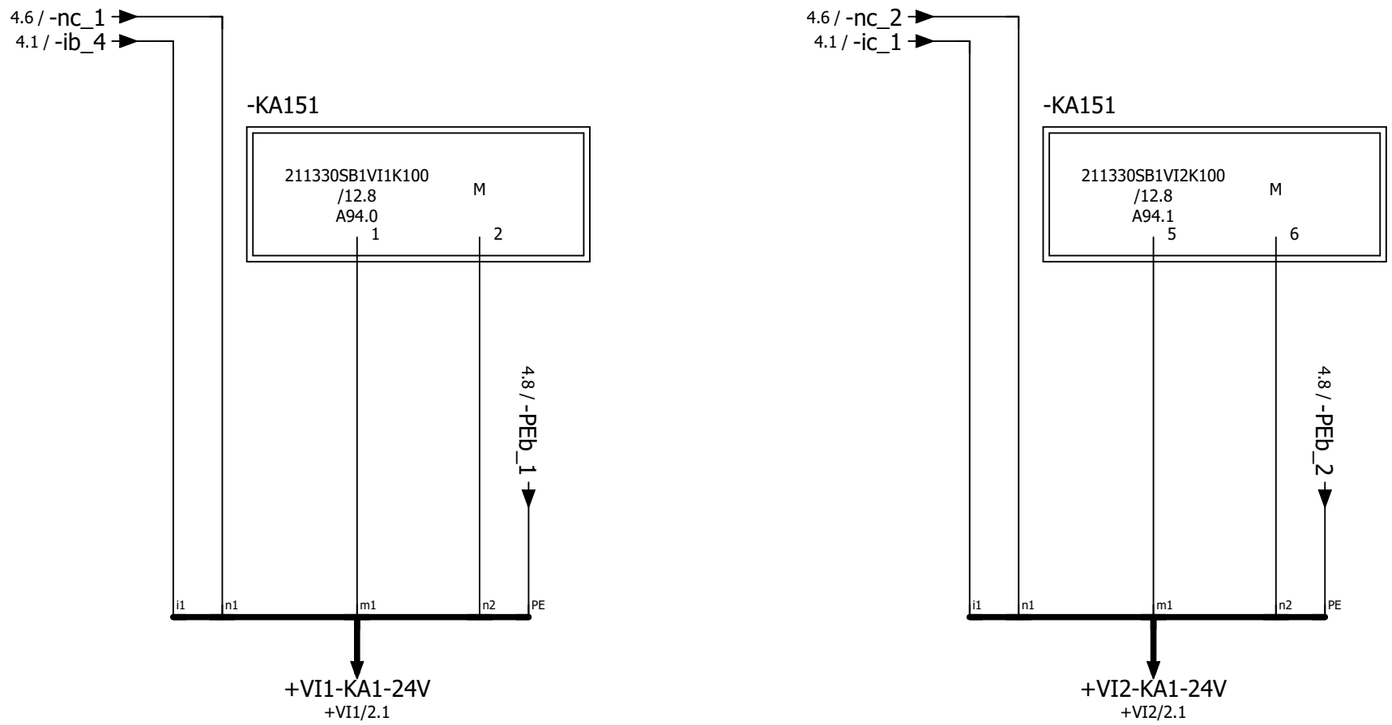


Actuadores arranque Isla de válvulas Inicio de cinta

Actuadores arranque Isla de válvulas Final de cinta

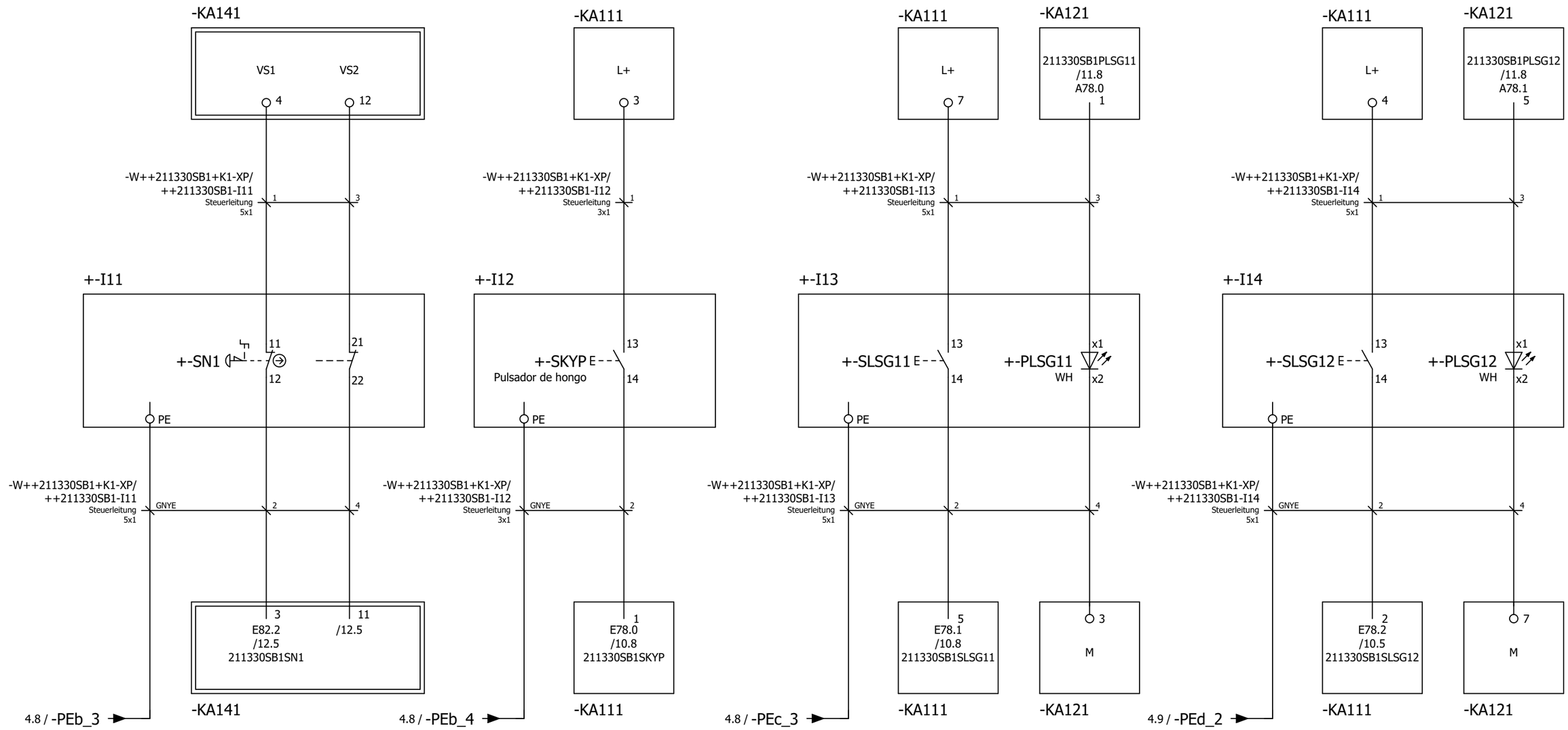


Parada de emergencia

Liberación paleta

Liberación trampilla basculante 1

Liberación trampilla basculante 1

Liberación trampilla basculante 2

Liberación trampilla basculante 2

Leyenda combinación de teclas

__SB1S/PLSG1_

| | | | | | |
|---|---|---|---|---|---|
| Larguero delantero izquierdo ARG2, 211310-221300<br>Emplaza Planta: 66 Nave: 102 Campo: F04 | Elementos de manejo | No. inv./No. equipo: 66-96D-313785<br>Nombre de Proyecto / No. de dibujo:<br>66-E02-01EKJLTVL2 | FFT MÉXICO S.A. DE C.V.<br>Dibuj.: PMP-A/B fecha: 12.03.14<br>Modif.: CARLO fecha: 30.01.23<br>Fecha de impresión: 26.05.23 | Larguero delantero Izquierdo<br>Cinta de acúmulo<br>Caja de bornes / Caja de módulos | = KJLTVL<br>++ 211330SB1<br>+ K1 | == ET<br>Página:<br>6 |

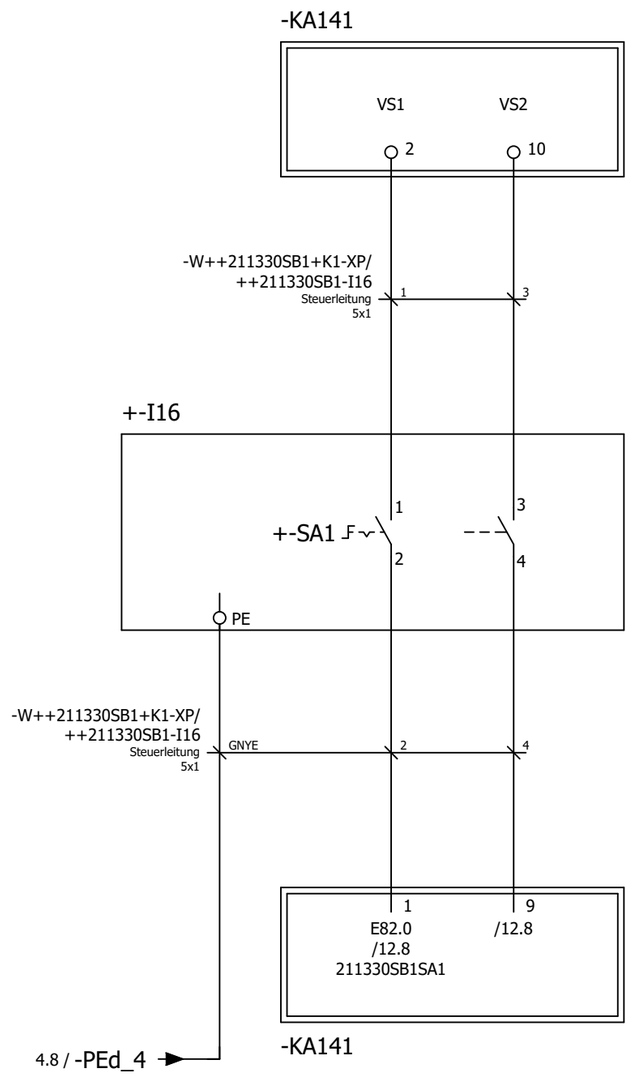


Accionamientos
ON

Leyenda
combinación de
teclas

__SB1S/PLSG1_

| | | | | | | | | | | | |
|---|---|---|---|---|---|---|---|---|---|---|---|
| ◄ 6 | 0 | 1 | 2 | 3 | 4 | 5 | 6 | 7 | 8 | 9 | 8 ► |

| | | | | | | |
|---|---|---|---|---|---|---|
| Larguero delantero izquierdo ARG2, 211310-221300<br>Emplaza Planta: 66 Nave: 102 Campo: F04 | Elementos de manejo | No. inv./No. equipo: 66-96D-313785<br>Nombre de Proyecto / No. de dibujo:<br>66-E02-01EKJLTVL2 | FFT MÉXICO S.A. DE C.V.<br>Dibuj.: PMP-A/B fecha: 12.03.14<br>Modif.: CARLO fecha: 30.01.23<br>Fecha de impresión: 26.05.23 | Larguero delantero Izquierdo<br>Cinta de acúmulo<br>Caja de bornes / Caja de módulos | = KJLTVL<br>++ 211330SB1<br>+ K1 | == ET<br>Página:<br>7 |

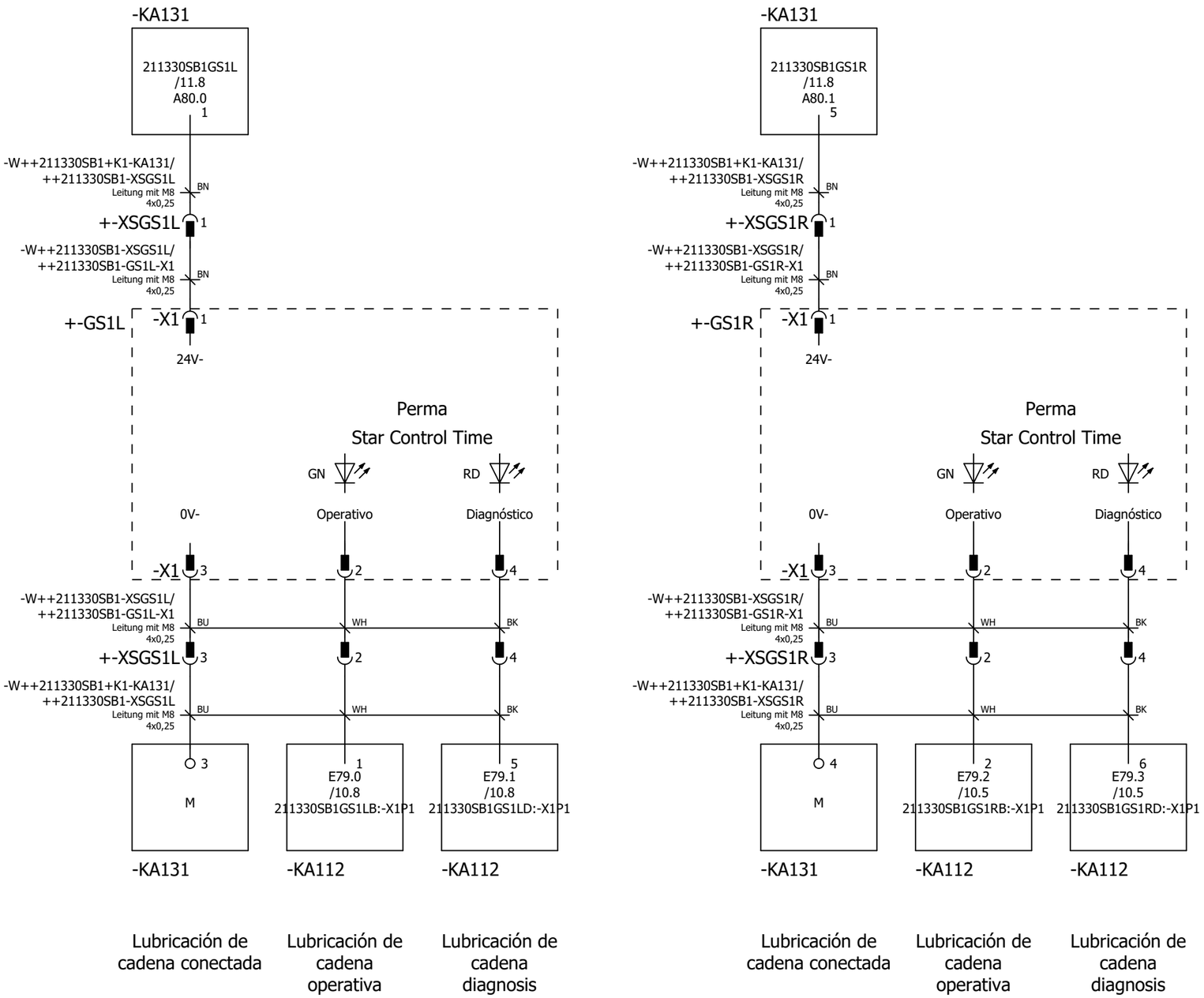


| Ocupación de conector | | | Indicación de función | | | Interruptor de codificación 4-veces | | |
|---|---|---|---|---|---|---|---|---|
| PIN | Color del hilo | Señal | LED | Señal | Estado de funcionamiento | DIP-Schalter | Denominación | Ajuste |
| 1 | BN | 24V- | GN | Señal continua | "OK Sistema trabajando" | 1 | TIME | Cantidad dispensador |
| 2 | WH | LED GN (DO) | RD | Señal continua <30s con motor func | Proceso de dispensado | 2 | | |
| 3 | BU | 0V- | RD | Señal continua >30s | Error / avería | 3 | VOL | Tamaño unidad LC |
| 4 | BK | LED RD (DO) | GN + RD | Señal continua | Unidad LC vacía | 4 | | |



Larguero delantero izquierdo ARG2, 211310-221300
Emplaza Planta: 66 Nave: 102 Campo: F04

Lubricación

No. inv./No. equipo: 66-96D-313785
Nombre de Proyecto / No. de dibujo:
66-E02-01EKJLTVL2

FFT MÉXICO S.A. DE C.V.
Dibuj.: PMP-A/B fecha: 12.03.14
Modif.: CARLO fecha: 30.01.23
Fecha de impresión: 26.05.23

Larguero delantero Izquierdo = KJLTVL == ET
Cinta de acúmulo ++ 211330SB1
Caja de bornes / Caja de módulos + K1
Página: 8

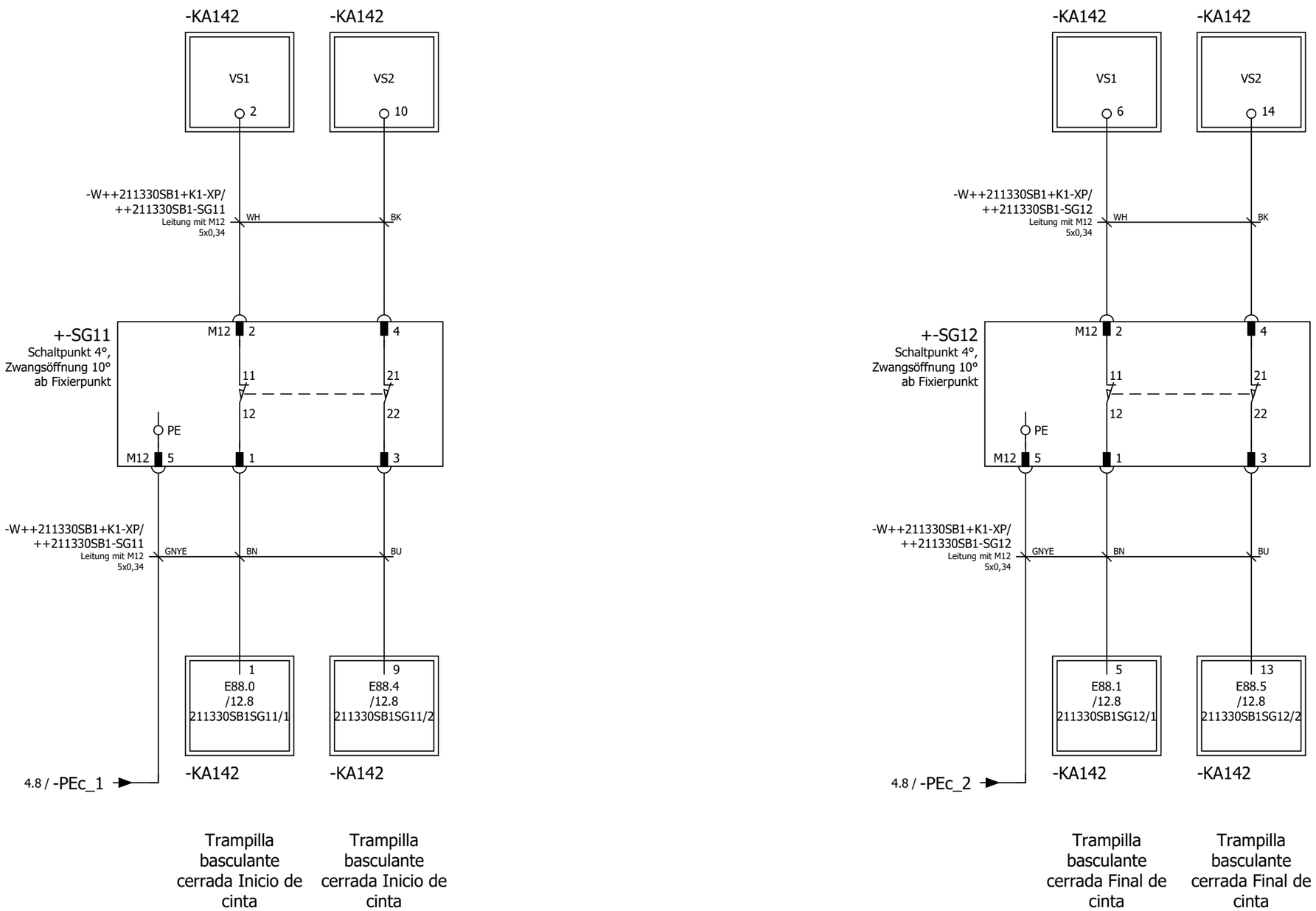


| | | | | | | | | | | | |
|---|---|---|---|---|---|---|---|---|---|---|---|
| Larguero delantero izquierdo ARG2, 211310-221300<br>Emplaza Planta: 66 Nave: 102 Campo: F04 | Trampilla basculante | No. inv./No. equipo: 66-96D-313785<br>Nombre de Proyecto / No. de dibujo:<br>66-E02-01EKJLTVL2 | FFT MÉXICO S.A. DE C.V.<br>Dibuj.: PMP-A/B fecha: 12.03.14<br>Modif.: CARLO fecha: 30.01.23<br>Fecha de impresión: 26.05.23 | Larguero delantero Izquierdo | = KJLTVL | == ET | Página: 9 |
| | | | | Cinta de acúmulo | ++ 211330SB1 | | |
| | | | | Caja de bornes / Caja de módulos | + K1 | | |

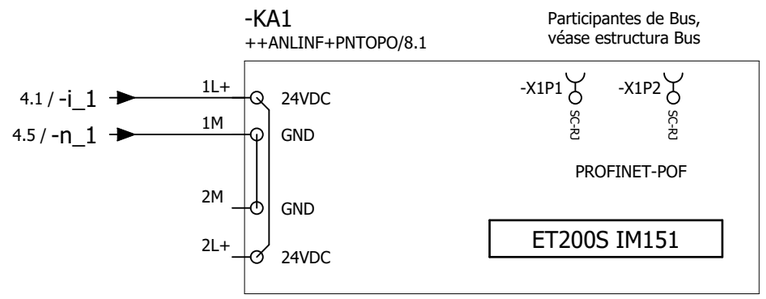


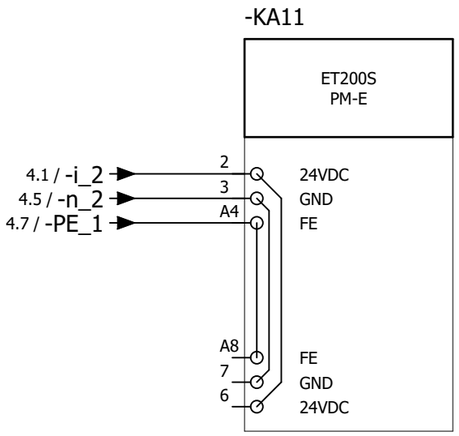


-KA111

| | | | | | | | | | |
|---|---|---|---|---|---|---|---|---|---|
| Liberación trampilla basculante 2 | 211330SB1SLSG12 | /6.8 | 2 E78.2<br>4 L+ | Liberación paleta | 211330SB1SKYP | /6.3 | 1 E78.0<br>3 L+ | | ET200S<br>4DI |
| | | | 6 E78.3<br>8 L+ | Liberación trampilla basculante 1 | 211330SB1SLSG11 | /6.5 | 5 E78.1<br>7 L+ | | |

-KA112

| | | | | | | | | | |
|---|---|---|---|---|---|---|---|---|---|
| Lubricación de cadena operativa | 211330SB1GS1RB:-X1P1 | /8.5 | 2 E79.2<br>4 L+ | Lubricación de cadena operativa | 211330SB1GS1LB:-X1P1 | /8.2 | 1 E79.0<br>3 L+ | | ET200S<br>4DI |
| Lubricación de cadena diagnosis | 211330SB1GS1RD:-X1P1 | /8.5 | 6 E79.3<br>8 L+ | Lubricación de cadena diagnosis | 211330SB1GS1LD:-X1P1 | /8.2 | 5 E79.1<br>7 L+ | | |

## -KA12

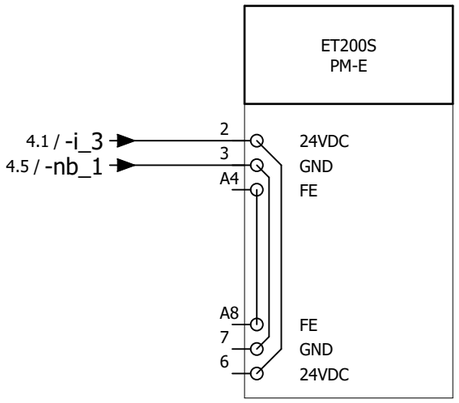


## -KA121

| | | | | | | | |
|---|---|---|---|---|---|---|---|
| 2 A78.2 | Liberación trampilla basculante 1 | 211330SB1PLSG11 | /6.6 | 1 A78.0 | | ET200S 4DO |
| 4 M | | | | 3 M | | |
| 6 A78.3 | Liberación trampilla basculante 2 | 211330SB1PLSG12 | /6.8 | 5 A78.1 | | |
| 8 M | | | | 7 M | | |

## -KA13

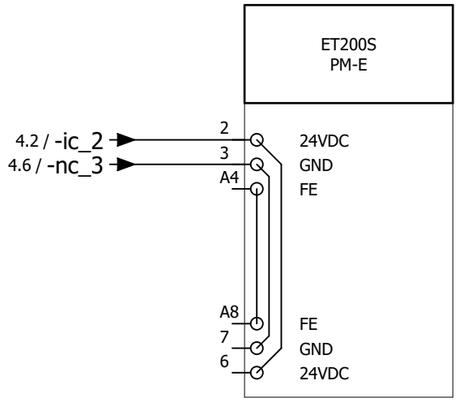


## -KA131

| | | | | | | |
|---|---|---|---|---|---|---|
| 2 A80.2 | Lubricación de cadena conectada | 211330SB1GS1L | /8.1 | 1 A80.0 | | ET200S 4DO/2A |
| 4 M | | | | 3 M | | |
| 6 A80.3 | Lubricación de cadena conectada | 211330SB1GS1R | /8.4 | 5 A80.1 | | |
| 8 M | | | | 7 M | | |

## -KA14

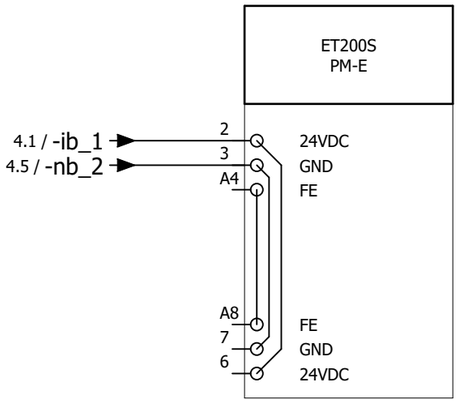


## -KA141

| | | | | | | | | | |
|---|---|---|---|---|---|---|---|---|---|
| Parada de emergencia | 211330SB1SN1 | /6.1 | 3 E82.2 | Accionamientos ON | 211330SB1SA1 | /7.4 | 1 E82.0 | ET200S Safety 4/8F-DI | |
| | | | 4 VS1 | | | | 2 VS1 | | |
| | | | 7 E82.3 | | | | 5 E82.1 | Módulo ocupado 6 Bytes DI y DO | |
| | | | 8 VS1 | | | | 6 VS1 | | |
| Parada de emergencia | | /6.2 | 11 | Accionamientos ON | | /7.4 | 9 | | |
| | | | 12 VS2 | | | | 10 VS2 | | |
| | | | 15 | | | | 13 | | |
| | | | 16 VS2 | | | | 14 VS2 | | |

## -KA142

| | | | | | | | | |
|---|---|---|---|---|---|---|---|---|
| 3 E88.2 | Trampilla basculante cerrada Inicio de cinta | 211330SB1SG11/1 | /9.1 | 1 E88.0 | ET200S Safety 4/8F-DI | |
| 4 VS1 | | | | 2 VS1 | | |
| 7 E88.3 | Trampilla basculante cerrada Final de cinta | 211330SB1SG12/1 | /9.5 | 5 E88.1 | Módulo ocupado 6 Bytes DI y DO | |
| 8 VS1 | | | | 6 VS1 | | |
| 11 E88.6 | Trampilla basculante cerrada Inicio de cinta | 211330SB1SG11/2 | /9.2 | 9 E88.4 | | |
| 12 VS2 | | | | 10 VS2 | | |
| 15 E88.7 | Trampilla basculante cerrada Final de cinta | 211330SB1SG12/2 | /9.6 | 13 E88.5 | | |
| 16 VS2 | | | | 14 VS2 | | |

## -KA15

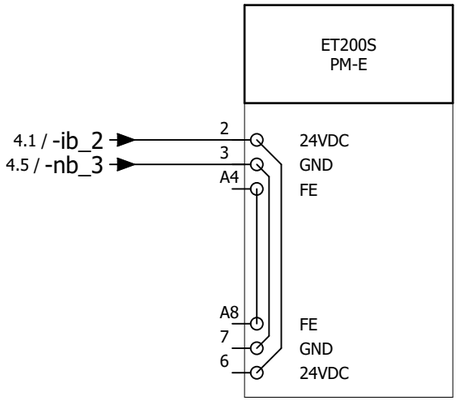


## -KA151

| | | | | | |
|---|---|---|---|---|---|
| Actuadores arranque Isla de válvulas Inicio de cinta | 211330SB1VI1K100 | /5.1 | 1 A94.0 | ET200S Safety 4F-DO | |
| | | | 2 M | | |
| Actuadores arranque Isla de válvulas Final de cinta | 211330SB1VI2K100 | /5.4 | 5 A94.1 | Módulo ocupado 5 Bytes DI y DO | |
| | | | 6 M | | |
| | | | 9 A94.2 | | |
| | | | 10 M | | |
| | | | 13 A94.3 | | |
| | | | 14 M | | |

## -KA16

ET200S
PM-D F

4.1 / -ib_3 → 20 — 24VDC
4.5 / -nb_4 → 21 — GND
28 — GND
27 — 24VDC

| | | | | | | | |
|---|---|---|---|---|---|---|---|
| Desconexión grupo 4 | 211330SB1SG4 | /3.0 | 4 A2048.3 | Actuadores arranque Motor cinta de acúmulo (SG1) | 211330SB1M1K100 | /3.0 | 1 A2048.0 |
| Desconexión grupo 5 | 211330SB1SG5 | /3.0 | 5 A2048.4 | Desconexión grupo 2 | 211330SB1SG2 | /3.0 | 2 A2048.1 |
| Desconexión grupo 6 | 211330SB1SG6 | /3.0 | 6 A2048.5 | Desconexión grupo 3 | 211330SB1SG3 | /3.0 | 3 A2048.2 |

ET200S Safety
PM D-F

Grupos de desconexión
SG1-SG6

## -KA161

| | | | | | | | |
|---|---|---|---|---|---|---|---|
| Cinta de acúmulo Arrancador Fallo colectivo | 211330SB1M1STO | /3.7 | 3 E2054.2 | Cinta de acúmulo Arrancador operativo | 211330SB1M1BER | /3.6 | 1 E2054.0 |
| Cinta de acúmulo Arrancador Aviso colectivo | 211330SB1M1WARN | /3.8 | 4 E2054.3 | Cinta de acúmulo Motor ON | 211330SB1M1EIN | /3.7 | 2 E2054.1 |
| Cinta de acúmulo Arrancador reset | 211330SB1M1RES | /3.7 | 8 A2054.3 | Cinta de acúmulo Motor derecho | 211330SB1QK1V | /3.4 | 5 A2054.0 |
| Cinta de acúmulo Motor Arranque emergencia | 211330SB1M1NOT | /3.7 | 9 A2054.4 | Cinta de acúmulo Motor izquierdo | 211330SB1QK1R | /3.5 | 6 A2054.1 |
| Cinta de acúmulo Arrancador autotest | 211330SB1M1TEST | /3.8 | 10 A2054.5 | Cinta de acúmulo Freno | 211330SB1M1BR | /3.6 | 7 A2054.2 |

ET200S
F-RS1e-x
Entradas

ET200S
F-RS1e-x
Salidas

# Denominación Regletero
# =KJLTVL++211330SB1+K1-XP

| Textos de función | | | | | | | | | | | Designación de cable / Tipo de cable | Denominación destino exterior y Conexión | | Número de bornes [mm²]* | | Denominación destino interior y Conexión | | Designación de cable / Tipo de cable | | | | | | | | | | | Página / ruta |
|---|---|---|---|---|---|---|---|---|---|---|---|---|---|---|---|---|---|---|---|---|---|---|---|---|---|---|---|---|---|---|
| | | | | -W++211330SB1+K1-XP/++211330SB1-I16 5x1 mm² Steuerleitung | -W++211330SB1+K1-XP/++211330SB1-I13 5x1 mm² Steuerleitung | -W++211330SB1+K1-XP/++211330SB1-I11 5x1 mm² Steuerleitung | -W++211330SB1+K1-XP/++211330SB1-I12 3x1 mm² Steuerleitung | -W++2SV-XL/++211330SB1+K1-KA161 4x1.5 mm² Steuerleitung | -W++211330SB1+K1-XP/++211330SB1+VI1-KA1-XD1 5x2,5 mm² Steuerleitung | -W++2BS+21-XL/++211330SB1+K1-XP 5x2,5 mm² Steuerleitung | | | | | | | | -W++211330SB1+K1-XP/++211330SB1+VI2-KA1-XD1 5x2,5 mm² Steuerleitung | -W++211330SB1+K1-XP/++211330SB1+VI1-KA1-XD1 5x2,5 mm² Steuerleitung | -W++211330SB1+K1-KA16I/++211330SB1-M1-XS 7x2,5 mm² Steuerleitung | 5x0,34 mm² Leitung mit M12 -W++211330SB1+K1-XP/++211330SB1-SG12 | 5x0,34 mm² Leitung mit M12 -W++211330SB1+K1-XP/++211330SB1-SG11 | 5x1 mm² Steuerleitung -W++211330SB1+K1-XP/++211330SB1-I14 | | 2,5 mm² GNYE | | |
| 24V | | | | | | | | | | 1 | | ++2BS+21-XL<br>-KA12 | 22<br>2 | i | 2,5 | -KA1<br>-KA11 | 1L+<br>2 | | | | | | | | | | | | /4.1 |
| Alimentación de tensión Cinta de acúmulo | | | | | | | | | 1 | | | +VI1-KA1-XD1<br>-KA16 | 1:US1+<br>20 | ib | 2,5 | -KA14<br>-KA15 | 2<br>2 | | | | | | | | | | | | | /4.1 |
| = | | | | | | | | | | | | | | ic | 2,5 | +VI2-KA1-XD1<br>-KA13 | 1:US1+<br>2 | | 1 | | | | | | | | | | | /4.1 |
| = | | | | | | | | | | | | | | id | 2,5 | | | | | | | | | | | | | | | /4.2 |
| = | | | | | | | | | | | | | | ie | 2,5 | | | | | | | | | | | | | | | /4.2 |
| = | | | | | | | | | | 3 | | ++2BS+21-XL | 24 | j | 2,5 | | | | | | | | | | | | | | | /4.3 |
| = | | | | | | | | | | | | | | jb | 2,5 | | | | | | | | | | | | | | | /4.4 |
| = | | | | | | | | | | 2<br>4 | | ++2BS+21-XL<br>++2BS+21-XL | 23<br>25 | n | 2,5 | -KA1<br>-KA11 | 1M<br>3 | | | | | | | | | | | | | /4.5 |
| = | | | | | | | | | | | | -KA16<br>-KA15 | 21<br>3 | nb | 2,5 | -KA12<br>-KA14 | 3<br>3 | | | | | | | | | | | | | /4.5 |
| = | | | | | | | | | | | | -KA13 | 3 | nc | 2,5 | +VI1-KA1-XD1<br>+VI2-KA1-XD1 | 2:US1-<br>2:US1- | | 2<br>2 | | | | | | | | | | | /4.6 |
| = | | | | | | | | | | | | | | nd | 2,5 | | | | | | | | | | | | | | | /4.6 |
| = | | | | | | | | GNYE | | GNYE | | ++2BS+21-XL<br>++2SV-XL | 26<br>30 | PE | 2,5 | -KA11<br>-M1-XS | A4<br>PE | | | | GNYE | | | | | | | | | /4.7 |
| = | | | | | | GNYE | GNYE | | | | | -I12<br>-I11 | | PEb | 2,5 | +VI1-KA1-XD1<br>+VI2-KA1-XD1 | 5:FE<br>5:FE | | GNYE<br>GNYE | | | | | | | | | | | /4.8 |
| = | | | | | GNYE | | | | | | | -I13 | | PEc | 2,5 | -SG11<br>-SG12 | 5<br>5 | | | | | | GNYE<br>GNYE | GNYE | | | | | | /4.8 |
| = | | | | GNYE | | | | | | | | -I16 | | PEd | 2,5 | -I14 | | | | | | | | | GNYE | | | | | /4.8 |
| = | | | | | | | | | | | | | | PEe | 2,5 | | PE | | | | | | | | | | | | * | /4.9 |

* Sección transversal del dimensionado del bornero



Larguero delantero izquierdo ARG2, 211310-221300
Emplaza Planta: 66 Nave: 102 Campo: F04

Diagrama de bornes

No. inv./No. equipo: 66-96D-313785
Nombre de Proyecto / No. de dibujo: 66-E02-01EKJLTVL2

FFT MÉXICO S.A. DE C.V.
Dibuj.: PMP-A/B fecha: 12.03.14
Modif.: FFT FFT fecha: 22.01.18
Fecha de impresión: 26.05.23

Larguero delantero Izquierdo = KJLTVL == ET
Cinta de acúmulo ++ 211330SB1
Caja de bornes / Caja de módulos + K1
Página: 14

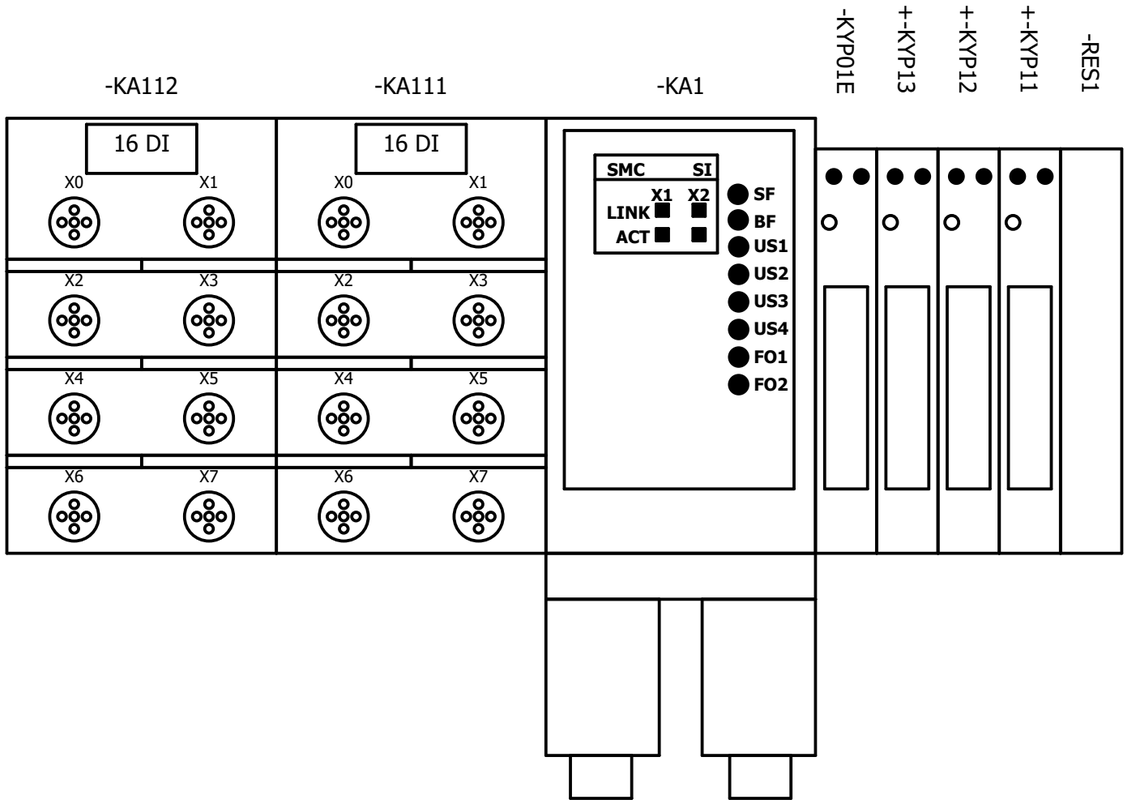




Larguero delantero izquierdo ARG2, 211310-221300
Emplaza Planta: 66 Nave: 102 Campo: F04

Esquema de montaje

No. inv./No. equipo: 66-96D-313785
Nombre de Proyecto / No. de dibujo:
66-E02-01EKJLTVL2

FFT MÉXICO S.A. DE C.V.
Dibuj.: PMP-A/B fecha: 12.03.14
Modif.: FFT FFT fecha: 30.01.17
Fecha de impresión: 26.05.23

| | | |
|---|---|---|
| Larguero delantero Izquierdo | = KJLTVL | == ET |
| Cinta de acúmulo | ++ 211330SB1 | Página: 1 |
| Vario Interface | + VI1 | |

+K1/5.1 / -KA1-24V

-W++211330SB1+K1-XP/
++211330SB1+VI1-KA1-XD1
Steuerleitung
5x2,5

i1 n1 m1 n2 PE
1 2 3 4 GNYE

Participantes de Bus,
véase estructura Bus

24V Punto de
medición ultimo
participante

-KA1
+ANLINF+PNTOPO/8.1

-XD1 1 US1+ 2 US1- 3 US2+ 4 US2- 5 FE

-XF1 SC-RJ -XF2 SC-RJ

PROFINET-POF

EX245-SPR1-X165

-XD2 1 US1+ 2 US1- 3 US2+ 4 US2- 5 FE

| | | | | | | | | | |
|---|---|---|---|---|---|---|---|---|---|
| -KYP01E | 211330SB1VI1KYP01EBER | E531.0 | Válvula lista | -BER | Válvula de arranque ON | 211330SB1VI1KYP01EE | A530.0 14 | -E | |
| +-KYP13 | 211330SB1KYP13BER | E531.1 | Válvula lista | -BER | Cilindro separador avance | 211330SB1KYP13V | A530.2 14 | -V | 12 A530.3 -R 211330SB1KYP13R Cilindro separador retroceso |
| +-KYP12 | 211330SB1KYP12BER | E531.2 | Válvula lista | -BER | Cilindro separador avance | 211330SB1KYP12V | A530.4 14 | -V | 12 A530.5 -R 211330SB1KYP12R Cilindro separador retroceso |
| +-KYP11 | 211330SB1KYP11BER | E531.3 | Válvula lista | -BER | Cilindro separador avance | 211330SB1KYP11V | A530.6 14 | -V | 12 A530.7 -R 211330SB1KYP11R Cilindro separador retroceso |
| -RES1 | 211330SB1VI1RES1BER | E531.4 | Válvula lista | -BER | Reserva | A531.0 | A531.0 14 | | 12 A531.1 A531.1 Reserva |

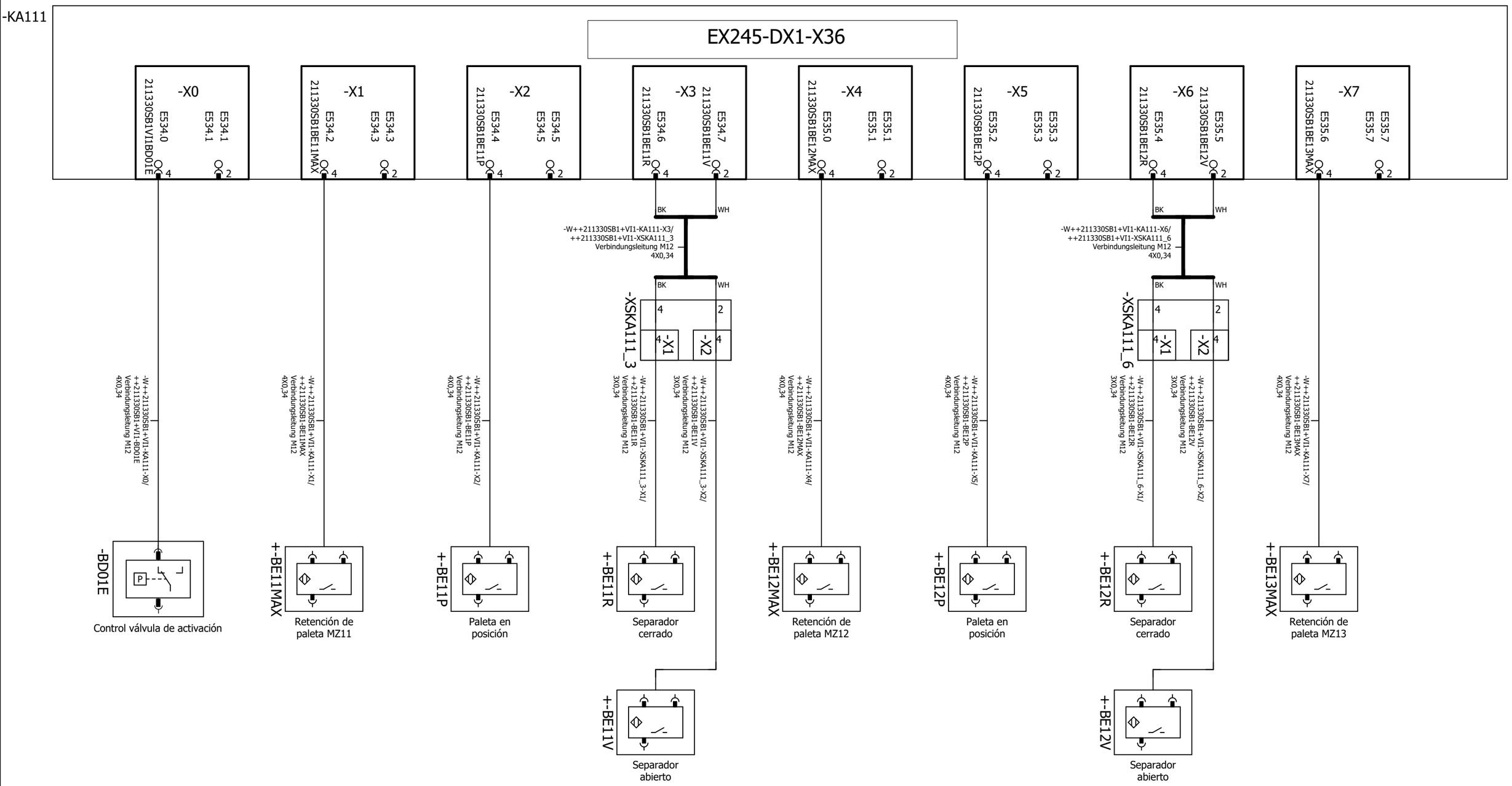


| | | | | | | | | | | | | | | | |
|---|---|---|---|---|---|---|---|---|---|---|---|---|---|---|---|
| ◄ 2 | 0 | 1 | 2 | 3 | 4 | 5 | 6 | 7 | 8 | 9 | 4 ► | | | | |

| | | | | | | |
|---|---|---|---|---|---|---|
| Larguero delantero izquierdo ARG2, 211310-221300<br>Emplaza Planta: 66 Nave: 102 Campo: F04 | Isla de válvulas Módulo de entradas 1 6DI | No. inv./No. equipo: 66-96D-313785<br>Nombre de Proyecto / No. de dibujo:<br>66-E02-01EKJLTVL2 | FFT MÉXICO S.A. DE C.V.<br>Dibuj.: PMP-A/B fecha: 12.03.14<br>Modif.: CARLO fecha: 30.01.23<br>Fecha de impresión: 26.05.23 | Larguero delantero Izquierdo<br>Cinta de acúmulo<br>Vario Interface | = KJLTVL<br>++ 211330SB1<br>+ VI1 | == ET<br>Página:<br>3 |

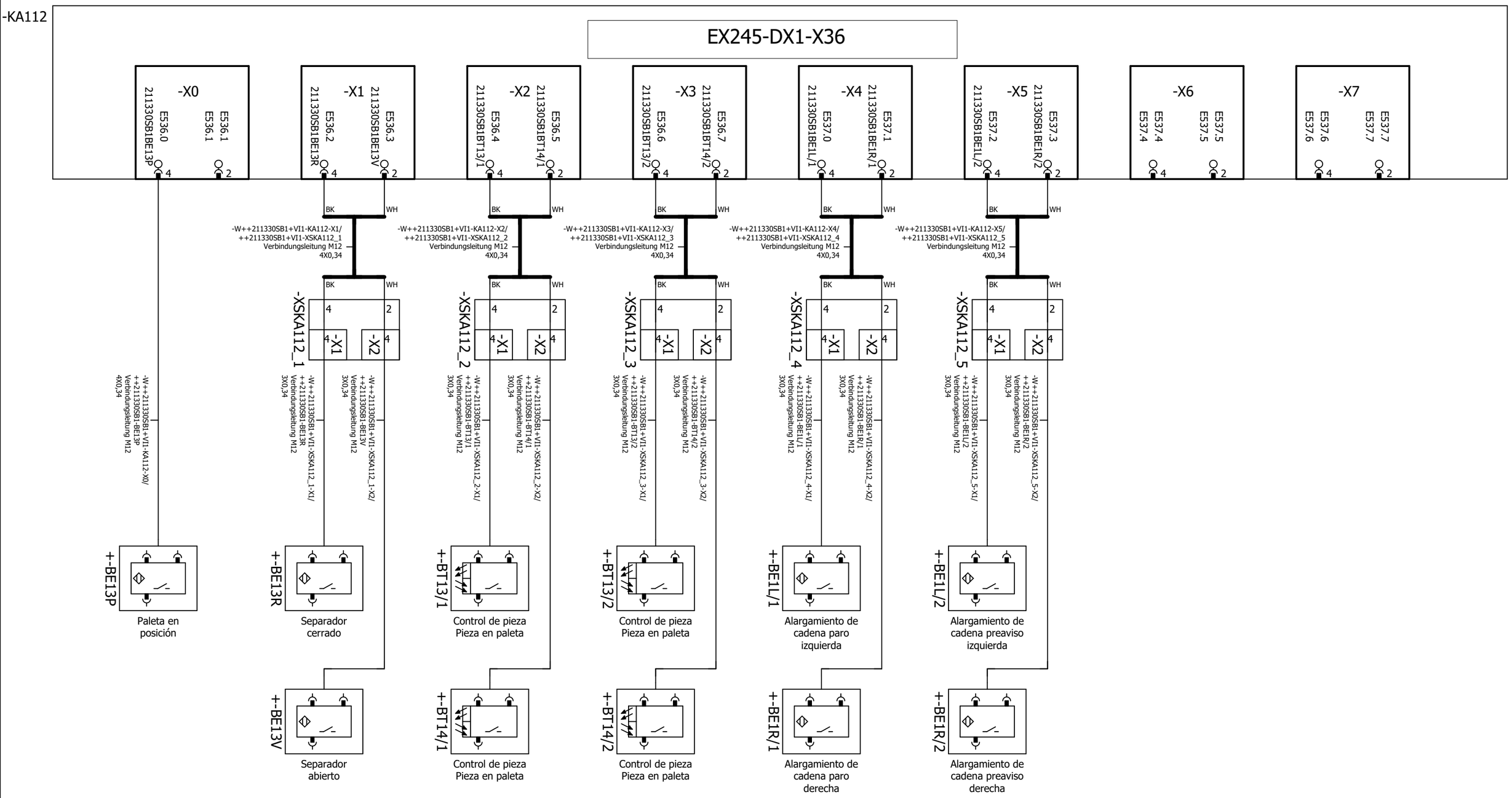




Larguero delantero izquierdo ARG2, 211310-221300
Emplaza Planta: 66 Nave: 102 Campo: F04

Isla de válvulas Módulo de entradas 1 6DI

No. inv./No. equipo: 66-96D-313785
Nombre de Proyecto / No. de dibujo:
66-E02-01EKJLTVL2

FFT MÉXICO S.A. DE C.V.
Dibuj.: PMP-A/B fecha: 12.03.14
Modif.: CARLO fecha: 30.01.23
Fecha de impresión: 26.05.23

| | | |
|---|---|---|
| Larguero delantero Izquierdo | = KJLTVL | == ET |
| Cinta de acúmulo | ++ 211330SB1 | Página: 4 |
| Vario Interface | + VI1 | |

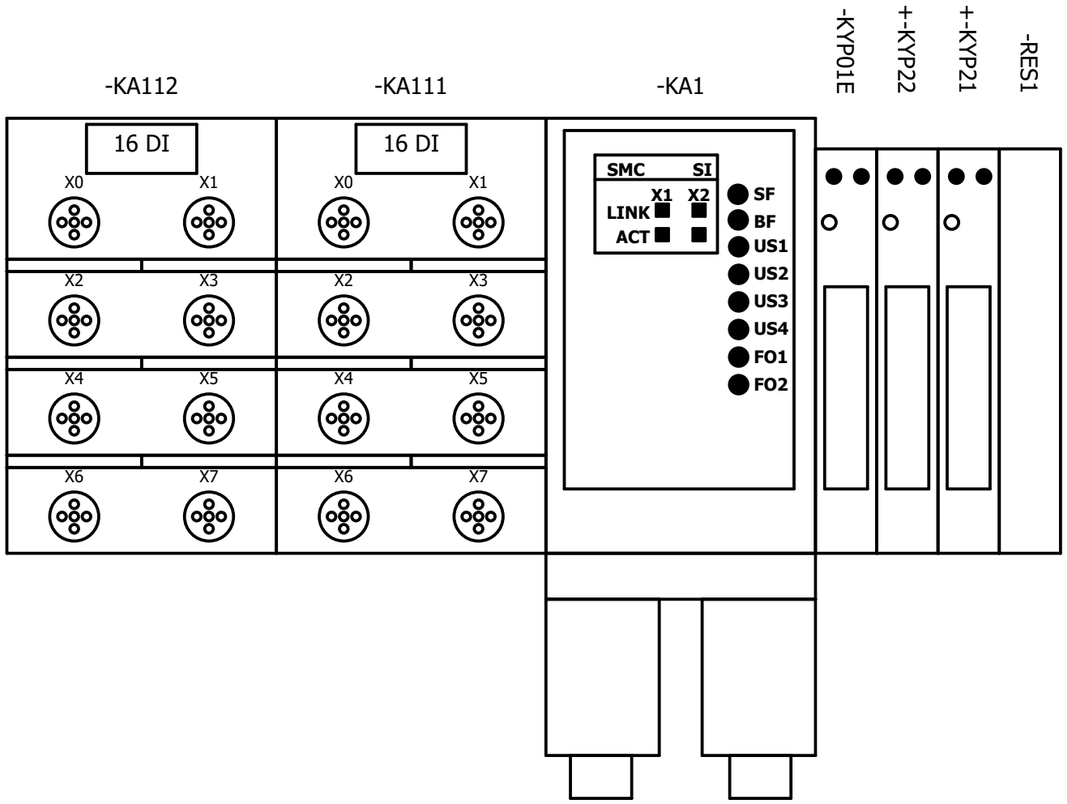




| | | | | | | |
|---|---|---|---|---|---|---|
| Larguero delantero izquierdo ARG2, 211310-221300<br>Emplaza Planta: 66 Nave: 102 Campo: F04 | Esquema de montaje | No. inv./No. equipo: 66-96D-313785<br>Nombre de Proyecto / No. de dibujo:<br>66-E02-01EKJLTVL2 | FFT MÉXICO S.A. DE C.V.<br>Dibuj.: PMP-A/B fecha: 12.03.14<br>Modif.: FFT FFT fecha: 30.01.17<br>Fecha de impresión: 26.05.23 | Larguero delantero Izquierdo<br>Cinta de acúmulo<br>Vario Interface | = KJLTVL<br>++ 211330SB1<br>+ VI2 | == ET<br>Página:<br>1 |

+K1/5.4 / -KA1-24V

-W++211330SB1+K1-XP/
++211330SB1+VI2-KA1-XD1
Steuerleitung
5x2,5

i1 n1 m1 n2 PE
1 2 3 4 GNYE

Participantes de Bus,
véase estructura Bus

24V Punto de
medición ultimo
participante

-KA1
+ANLINF+PNTOPO/8.1

-XD1 1 US1+ 2 US1- 3 US2+ 4 US2- 5 FE

-XF1 SC-RJ -XF2 SC-RJ

PROFINET-POF

EX245-SPR1-X165

-XD2 1 US1+ 2 US1- 3 US2+ 4 US2- 5 FE

| | | | | | | | | | |
|---|---|---|---|---|---|---|---|---|---|
| -KYP01E | 211330SB1VI2KYP01EBER | E541.0 | Válvula lista | -BER | Válvula de arranque ON | 211330SB1VI2KYP01EE | A540.0 | 14 -E | |
| +-KYP22 | 211330SB1KYP22BER | E541.1 | Válvula lista | -BER | Cilindro de paro avance | 211330SB1KYP22V | A540.2 | 14 -V | 12 A540.3 -R 211330SB1KYP22R Cilindro de paro retroceso |
| +-KYP21 | 211330SB1KYP21BER | E541.2 | Válvula lista | -BER | Cilindro separador avance | 211330SB1KYP21V | A540.4 | 14 -V | 12 A540.5 -R 211330SB1KYP21R Cilindro separador retroceso |
| -RES1 | 211330SB1VI2RES1BER | E541.3 | Válvula lista | -BER | Reserva | A540.6 | A540.6 | 14 | 12 A540.7 A540.7 Reserva |

◄ 1 0 1 2 3 4 5 6 7 8 9 3 ►

Larguero delantero
izquierdo ARG2, 211310-221300
Emplaza Planta: 66 Nave: 102 Campo: F04

24V-Alimentación y válvulas

No. inv./No. equipo: 66-96D-313785
Nombre de Proyecto / No. de dibujo:
66-E02-01EKJLTVL2

FFT MÉXICO S.A. DE C.V.
Dibuj.: PMP-A/B fecha: 12.03.14
Modif.: CARLO fecha: 30.01.23
Fecha de impresión: 26.05.23

| | | |
|---|---|---|
| Larguero delantero Izquierdo | = KJLTVL | == ET |
| Cinta de acúmulo | ++ 211330SB1 | Página: |
| Vario Interface | + VI2 | 2 |

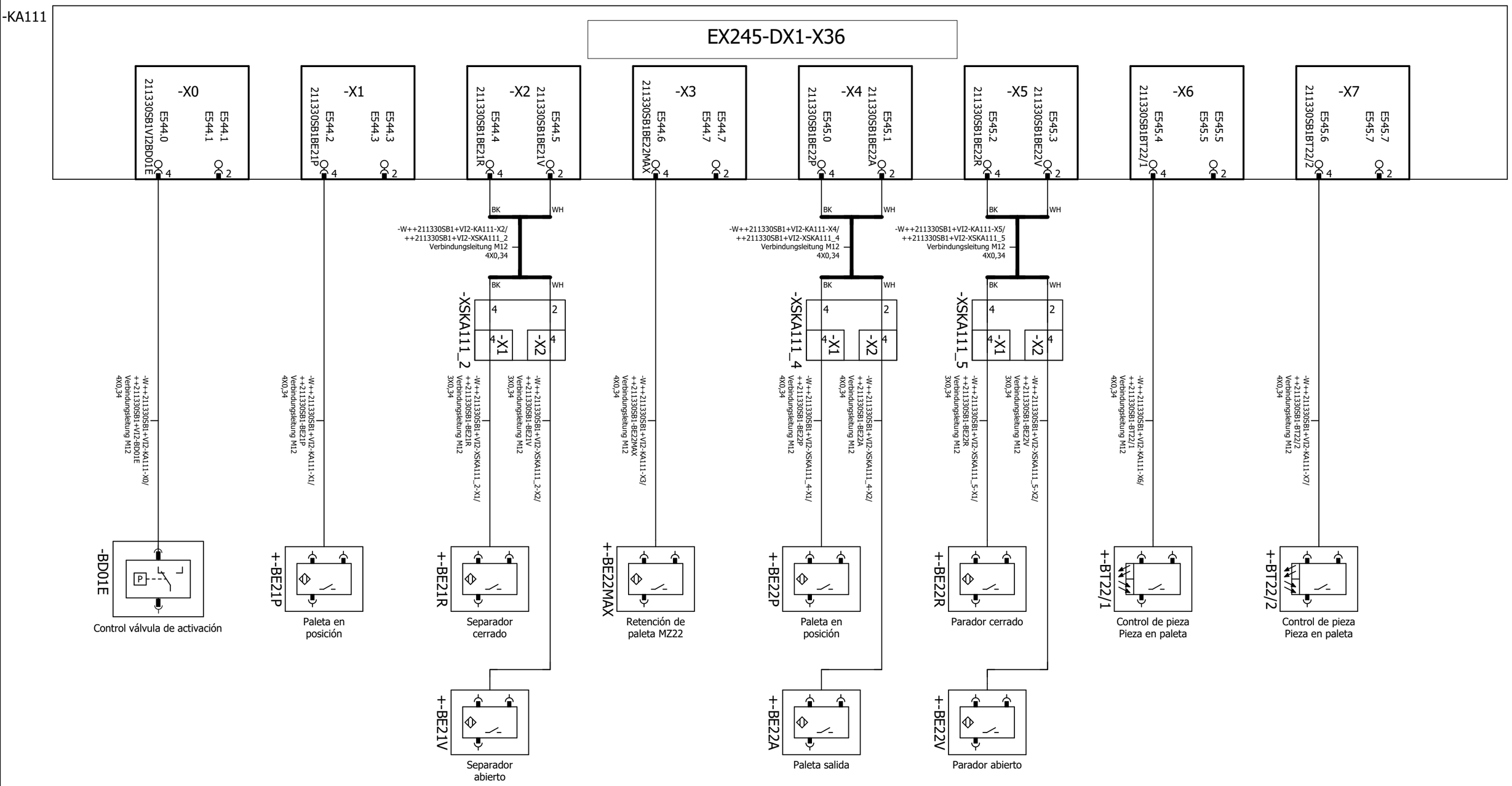


| | | | | | | | | | | | | | | | | |
|---|---|---|---|---|---|---|---|---|---|---|---|---|---|---|---|---|
| ◄ 2 | 0 | 1 | 2 | 3 | 4 | 5 | 6 | 7 | 8 | 9 | 4 ► | | | | | |

Larguero delantero izquierdo ARG2, 211310-221300
Emplaza Planta: 66 Nave: 102 Campo: F04

Isla de válvulas Módulo de entradas 1 6DI

No. inv./No. equipo: 66-96D-313785

Nombre de Proyecto / No. de dibujo:
66-E02-01EKJLTVL2

FFT MÉXICO S.A. DE C.V.
Dibuj.: PMP-A/B fecha: 12.03.14
Modif.: CARLO fecha: 30.01.23
Fecha de impresión: 26.05.23

| | | |
|---|---|---|
| Larguero delantero Izquierdo | = KJLTVL | == ET |
| Cinta de acúmulo | ++ 211330SB1 | Página: 3 |
| Vario Interface | + VI2 | |

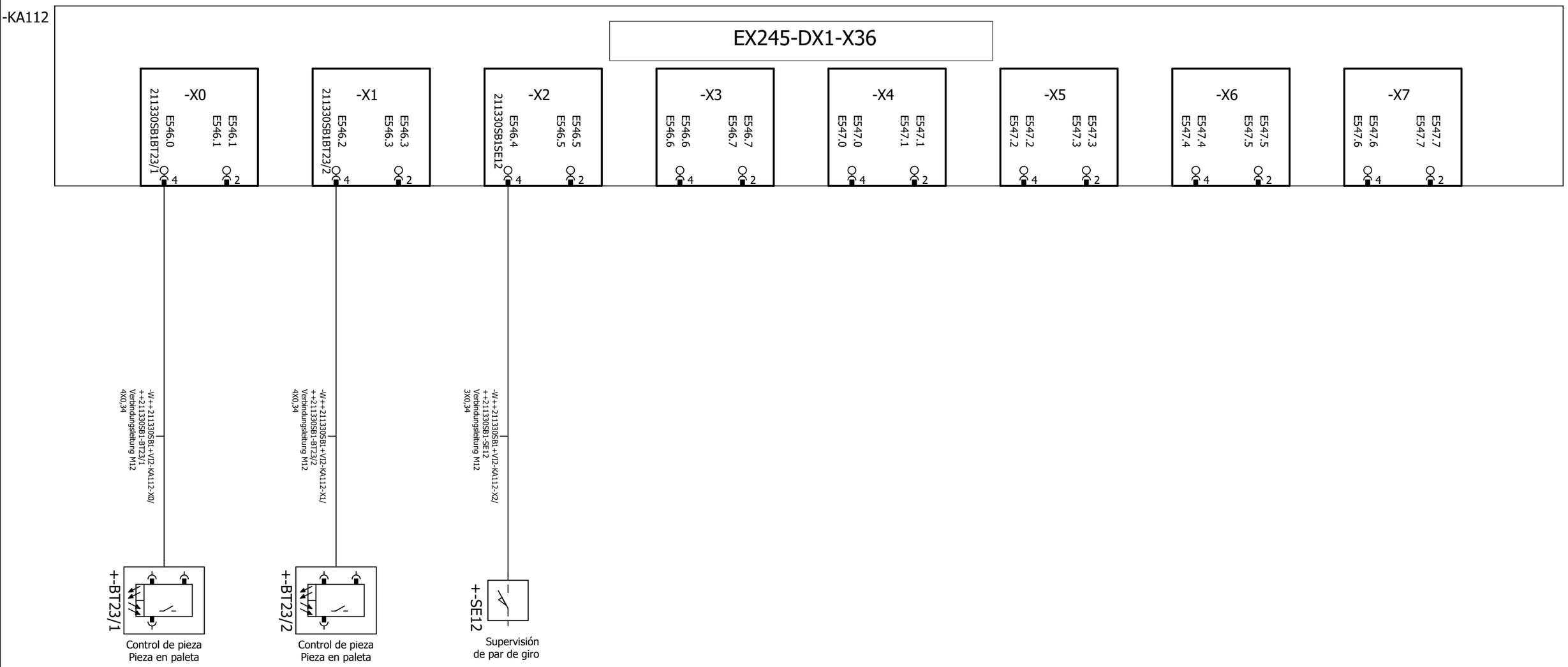


| 3 | 0 | 1 | 2 | 3 | 4 | 5 | 6 | 7 | 8 | 9 | ++211350DT1+/1 |
|---|---|---|---|---|---|---|---|---|---|---|---|

| | | | | | | |
|---|---|---|---|---|---|---|
| Larguero delantero izquierdo ARG2, 211310-221300<br>Emplaza Planta: 66 Nave: 102 Campo: F04 | Isla de válvulas Módulo de entradas 1 6DI | No. inv./No. equipo: 66-96D-313785<br>Nombre de Proyecto / No. de dibujo:<br>66-E02-01EKJLTVL2 | FFT MÉXICO S.A. DE C.V.<br>Dibuj.: PMP-A/B fecha: 12.03.14<br>Modif.: CARLO fecha: 30.01.23<br>Fecha de impresión: 26.05.23 | Larguero delantero Izquierdo<br>Cinta de acúmulo<br>Vario Interface | = KJLTVL<br>++ 211330SB1<br>+ VI2 | == ET<br>Página:<br>4 |

Cliente: (Propietario de la instalación)

# Volkswagen de México

Nombre de Proyecto / No. de dibujo: 66-E02-01EKJLTVL2

Instalación: =KJLTVL

Lugar de instalación: ++211350DT1

Descripción lugar de instalación: Mesa giratoria

Informaciones de la instalación:

| | | |
|---|---|---|
| Año de fabricación: | 2016 | |
| Sistema de PLC: | Siemens CPU319-F | |
| Sistema de Bus: | Profinet | |
| | Red general: | Red soldadura (si se dispone): |
| Tensión: | 440V | 440V |
| Intensidad nominal: | 36.5A | 82.7A |
| Potencia | 27.9kVA | 63kVA |
| Punto de aliment: | UKVG-06 SAL.65 | SVG-06A SAL.7 |
| Fusible previo: | 100A | 100A |

Informaciones EPLAN:

| | |
|---|---|
| Cantidad total de hojas: | 447 |
| Última modificación: | 20.04.23 |
| Último adaptador: | CARLO |
| Última versión de EPLAN usada: | 2.7.3 |
| Última versión Build de EPLAN usada: | 11418 |
| Tipo de proyecto: | Projeto do esquema |

Encadenado con controles de terceros:

| | |
|---|---|
| Instalación(es): | Larguero delantero Izquierdo |
| Número(s) de dibujo(s): | 66-E00-01EKJLTVL1, 66-E00-01EKJLTVL3 |
| No. inv./No. equipo: | 66-96D-313785 |

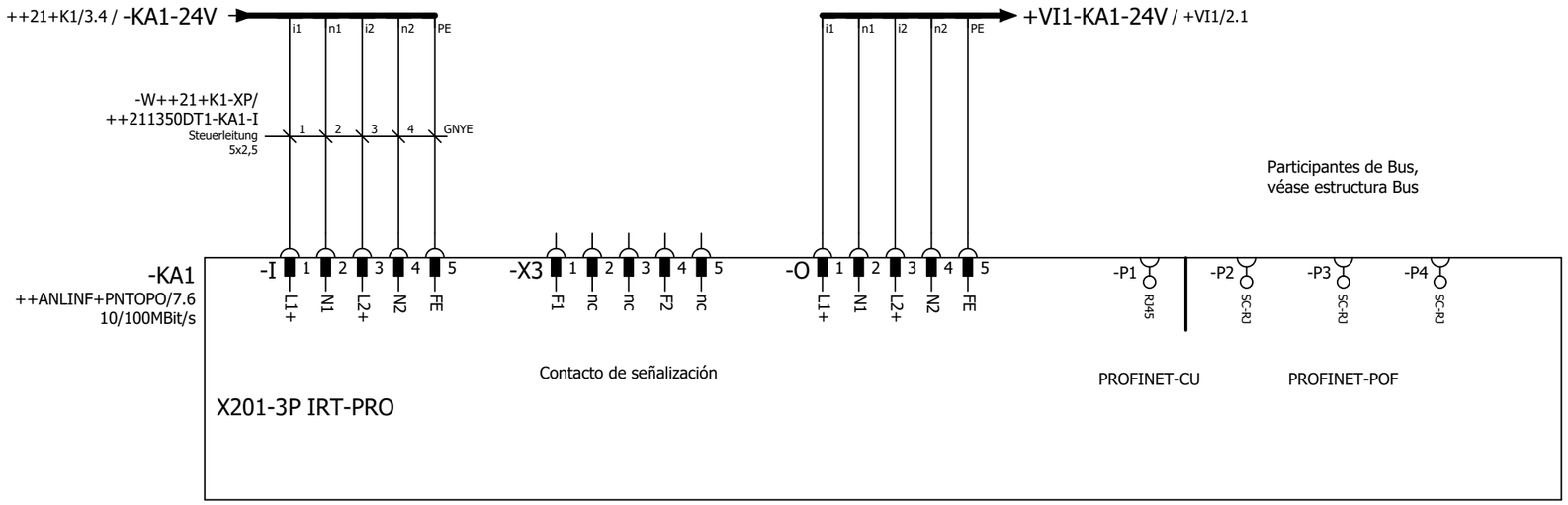


Alimentación de tensión
POF-Switch

| | | | | | | | | | | | | | |
|---|---|---|---|---|---|---|---|---|---|---|---|---|---|
| ◄ 1 | 0 | 1 | 2 | 3 | 4 | 5 | 6 | 7 | 8 | 9 | | | 3 ► |

| | | | | | | |
|---|---|---|---|---|---|---|
| Larguero delantero izquierdo ARG2, 211310-221300<br>Emplaza Planta: 66 Nave: 102 Campo: F04 | POF-Switch IP65 | No. inv./No. equipo: 66-96D-313785<br>Nombre de Proyecto / No. de dibujo:<br>66-E02-01EKJLTVL2 | FFT MÉXICO S.A. DE C.V.<br>Dibuj.: PMP-A/B fecha: 12.03.14<br>Modif.: CARLO fecha: 30.01.23<br>Fecha de impresión: 26.05.23 | Larguero delantero Izquierdo<br>Mesa giratoria | = KJLTVL<br>++ 211350DT1<br>+ | == ET<br>Página:<br>2 |

## Denominación de conector
# =KJLTVL++211350DT1+-XS1.1

| Textos de función | -W++211350DT1-XS1.1/++211350DT1-XS1.2 12x2,5 mm² Steuerleitung hochflexibel | Designación de cable Tipo de cable | Denominación destino exterior y Conexión | | Base / Clavija Número | Denominación destino interior y Conexión | | Designación de cable Tipo de cable | -W++21+K1-XP/++211350DT1-XS1.1 12x2,5 mm² Steuerleitung | Página / ruta |
|---|---|---|---|---|---|---|---|---|---|---|
| Actuadores arranque Isla de válvulas | 1 | | -XS1.2 | A1 | A1 | ++21+K1-XP | ic | | 1 | ++21+K1/4.1 |
| = | 2 | | -XS1.2 | A2 | A2 | ++21+K1-XP | nc | | 2 | ++21+K1/4.1 |
| = | 3 | | -XS1.2 | A3 | A3 | ++21+K1-KA132 | 1 | | 3 | ++21+K1/4.1 |
| = | 4 | | -XS1.2 | A4 | A4 | ++21+K1-KA132 | 2 | | 4 | ++21+K1/4.2 |
| = | 5 | | -XS1.2 | B1 | B1 | ++21+K1-XP | ic | | 5 | ++21+K1/4.4 |
| = | 6 | | -XS1.2 | B2 | B2 | ++21+K1-XP | nc | | 6 | ++21+K1/4.4 |
| = | 7 | | -XS1.2 | B3 | B3 | ++21+K1-KA132 | 5 | | 7 | ++21+K1/4.5 |
| = | 8 | | -XS1.2 | B4 | B4 | ++21+K1-KA132 | 6 | | 8 | ++21+K1/4.5 |
| = | GNYE | | -XS1.2 | PE | PE ⏚ | ++21+K1-XP | PEb | | GNYE | ++21+K1/4.6 |

## Denominación de conector
# =KJLTVL++211350DT1+-XS1.2

| Textos de función | -W++211350DT1-XS1.2/++211350V01+VI2-KA1-XD1 5x2,5 mm² Steuerleitung | -W++211350DT1-XS1.2/++211350V01+VI1-KA1-XD1 5x2,5 mm² Steuerleitung | Designación de cable Tipo de cable | Denominación destino exterior y Conexión | | Base / Clavija Número | Denominación destino interior y Conexión | | Designación de cable Tipo de cable | -W++211350DT1-XS1.1/++211350DT1-XS1.2 12x2,5 mm² Steuerleitung hochflexibel | Página / ruta |
|---|---|---|---|---|---|---|---|---|---|---|---|
| Actuadores arranque Isla de válvulas | | 1 | | ++211350V01+VI1-KA1-XD1 | 1:US1+ | A1 | -XS1.1 | A1 | | 1 | ++21+K1/4.1 |
| = | | 2 | | ++211350V01+VI1-KA1-XD1 | 2:US1- | A2 | -XS1.1 | A2 | | 2 | ++21+K1/4.1 |
| = | | 3 | | ++211350V01+VI1-KA1-XD1 | 3:US2+ | A3 | -XS1.1 | A3 | | 3 | ++21+K1/4.1 |
| = | | 4 | | ++211350V01+VI1-KA1-XD1 | 4:US2- | A4 | -XS1.1 | A4 | | 4 | ++21+K1/4.2 |
| = | 1 | | | ++211350V01+VI2-KA1-XD1 | 1:US1+ | B1 | -XS1.1 | B1 | | 5 | ++21+K1/4.4 |
| = | 2 | | | ++211350V01+VI2-KA1-XD1 | 2:US1- | B2 | -XS1.1 | B2 | | 6 | ++21+K1/4.4 |

# Denominación de conector
# =KJLTVL++211350DT1+-XS1.2

| Textos de función | | | | | | | | | -W++211350DT1-XS1.2/++211350V01+VI1-KA1-XD1 5x2,5 mm² Steuerleitung | -W++211350DT1-XS1.2/++211350V01+VI2-KA1-XD1 5x2,5 mm² Steuerleitung | Designación de cable Tipo de cable | Denominación destino exterior y Conexión | | Base / Clavija Número | Denominación destino interior y Conexión | | Designación de cable Tipo de cable | -W++211350DT1-XS1.1/++211350DT1-XS1.2 12x2,5 mm² Steuerleitung hochflexibel | | | | | | | | | Página / ruta |
|---|---|---|---|---|---|---|---|---|---|---|---|---|---|---|---|---|---|---|---|---|---|---|---|---|---|---|---|
| Actuadores arranque Isla de válvulas | | | | | | | | | | 3 | | ++211350V01+VI2-KA1-XD1 | 3:US2+ | B3 | -XS1.1 | B3 | | 7 | | | | | | | | | ++21+K1/4.5 |
| = | | | | | | | | | | 4 | | ++211350V01+VI2-KA1-XD1 | 4:US2- | B4 | -XS1.1 | B4 | | 8 | | | | | | | | | ++21+K1/4.5 |
| = | | | | | | | | | GNYE | GNYE | | ++211350V01+VI1-KA1-XD1<br>++211350V01+VI2-KA1-XD1 | 5:FE<br>5:FE | PE ⏚ | -XS1.1 | PE | | GNYE | | | | | | | | | ++21+K1/4.6 |



Larguero delantero izquierdo ARG2, 211310-221300
Emplaza Planta: 66 Nave: 102 Campo: F04

Esquema de conector

No. inv./No. equipo: 66-96D-313785
Nombre de Proyecto / No. de dibujo: 66-E02-01EKJLTVL2

FFT MÉXICO S.A. DE C.V.
Dibuj.: PMP-A/B fecha: 12.03.14
Modif.: FFT FFT fecha: 22.01.18
Fecha de impresión: 26.05.23

Larguero delantero Izquierdo | = KJLTVL | == ET
Mesa giratoria | ++ 211350DT1 | Página: 4
+

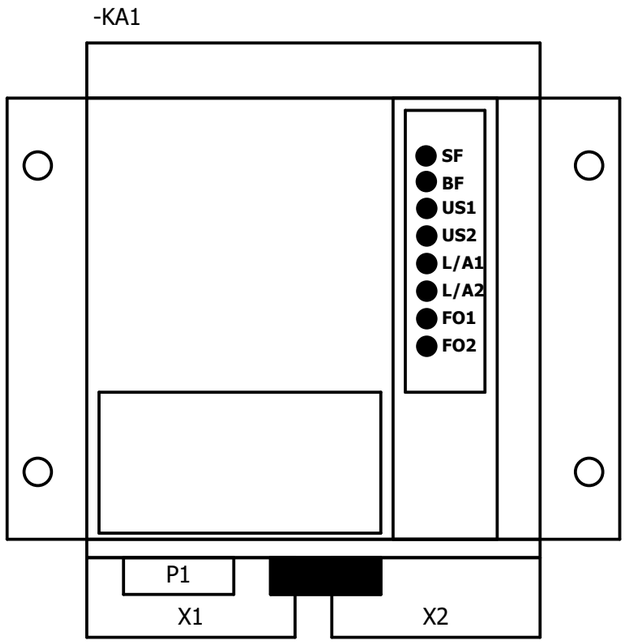




| | | | | | | |
|---|---|---|---|---|---|---|
| Larguero delantero izquierdo ARG2, 211310-221300<br>Emplaza Planta: 66 Nave: 102 Campo: F04 | Esquema de montaje | No. inv./No. equipo: 66-96D-313785<br>Nombre de Proyecto / No. de dibujo:<br>66-E02-01EKJLTVL2 | FFT MÉXICO S.A. DE C.V.<br>Dibuj.: PMP-A/B fecha: 12.03.14<br>Modif.: FFT FFT fecha: 04.03.17<br>Fecha de impresión: 26.05.23 | Larguero delantero Izquierdo<br>Mesa giratoria<br>Vario Interface | = KJLTVL<br>++ 211350DT1<br>+ VI1 | == ET<br>Página:<br>1 |

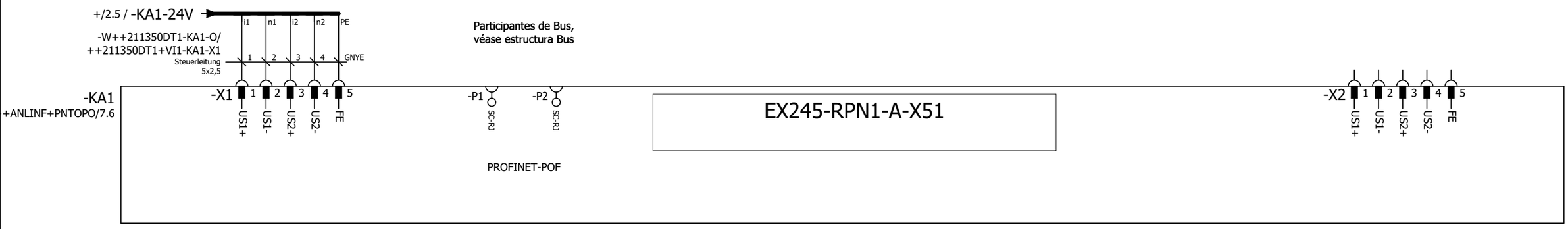




Larguero delantero
izquierdo ARG2, 211310-221300
Emplaza Planta: 66 Nave: 102 Campo: F04

24V-Alimentación y válvulas

No. inv./No. equipo: 66-96D-313785
Nombre de Proyecto / No. de dibujo:
66-E02-01EKJLTVL2

FFT MÉXICO S.A. DE C.V.
Dibuj.: PMP-A/B fecha: 12.03.14
Modif.: CARLO fecha: 30.01.23
Fecha de impresión: 26.05.23

| | | |
|---|---|---|
| Larguero delantero Izquierdo | = KJLTVL | == ET |
| Mesa giratoria | ++ 211350DT1 | Página: |
| Vario Interface | + VI1 | 2 |

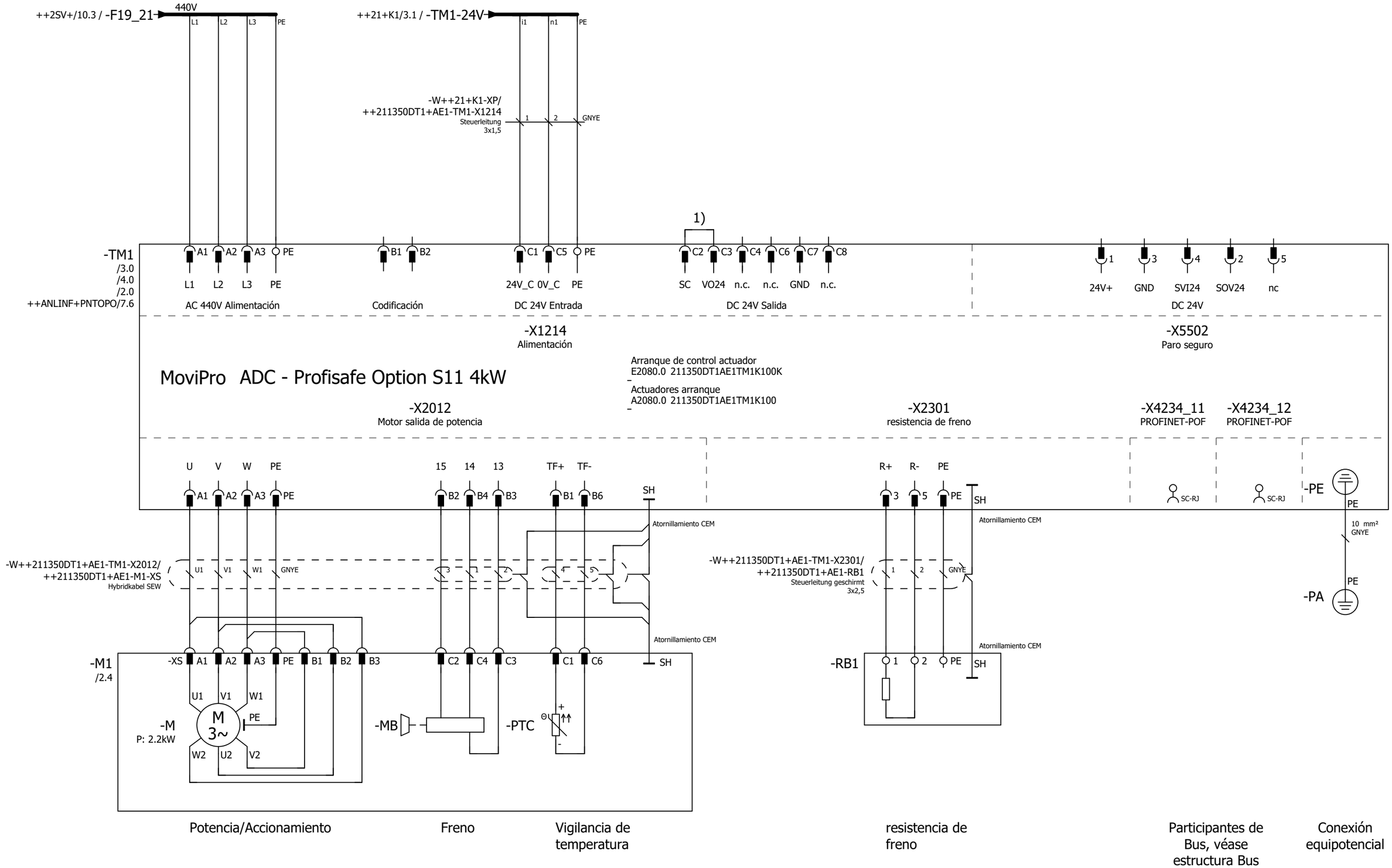


Módulo de Aplicación AMA0801 en el modo operativo „Especificación binaria del valor consigna"

1) Puentear contacto de señalización (SC) en el conector, si no hay interruptor de mantenimie

◄ +VI1/2 | 0 | 1 | 2 | 3 | 4 | 5 | 6 | 7 | 8 | 9 | 2 ►

| | | | | | | |
|---|---|---|---|---|---|---|
| Larguero delantero izquierdo ARG2, 211310-221300<br>Emplaza Planta: 66 Nave: 102 Campo: F04 | MoviPro variador de frecuencia unidad de potencia | No. inv./No. equipo: 66-96D-313785<br>Nombre de Proyecto / No. de dibujo:<br>66-E02-01EKJLTVL2 | FFT MÉXICO S.A. DE C.V.<br>Dibuj.: PMP-A/B fecha: 12.03.14<br>Modif.: CARLO fecha: 30.01.23<br>Fecha de impresión: 26.05.23 | Larguero delantero Izquierdo<br>Mesa giratoria<br>Unidad motriz | = KJLTVL<br>++ 211350DT1<br>+ AE1 | == ET<br>Página:<br>1 |

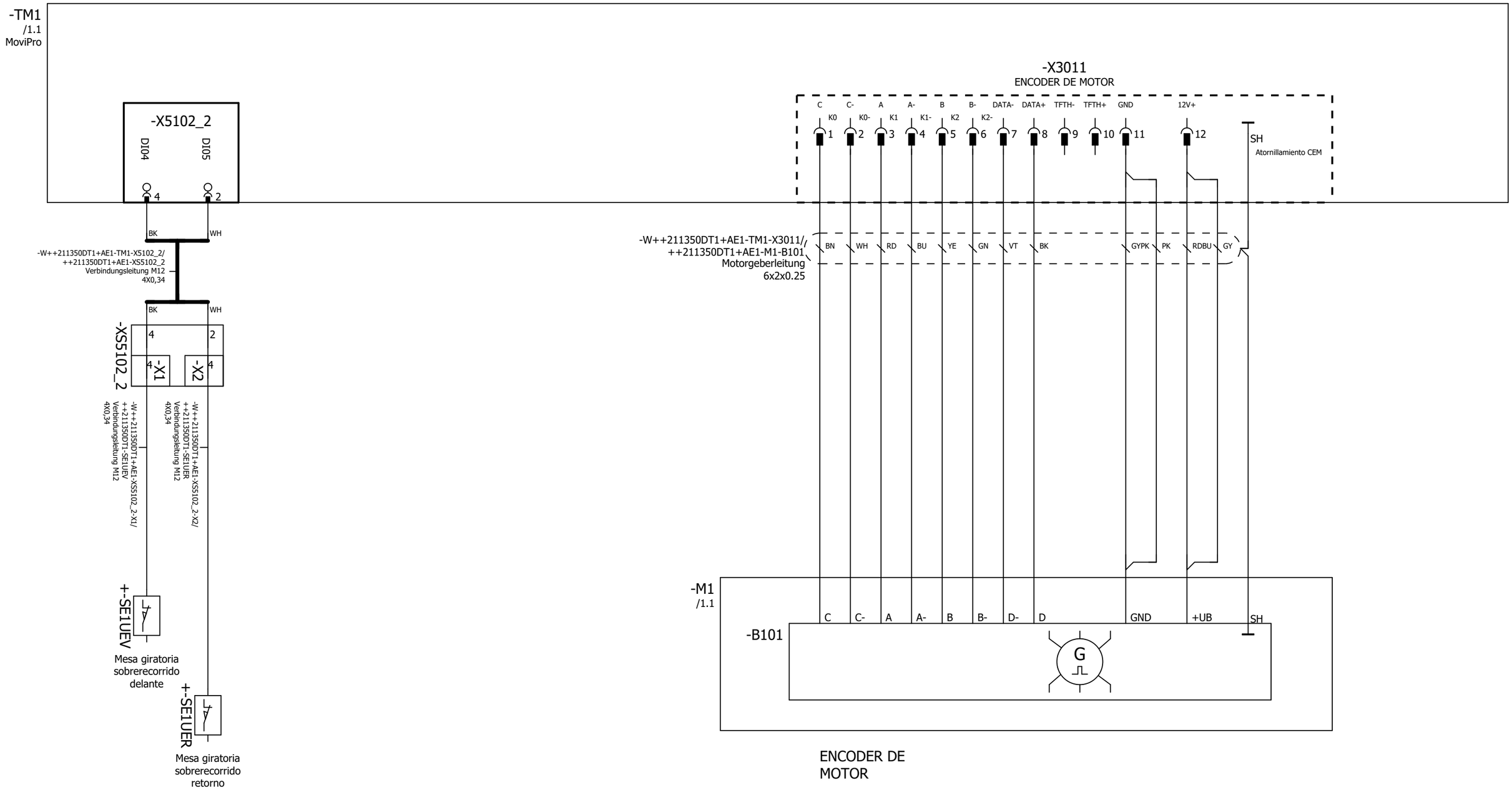


| | | | | | | | | | | | | | |
|---|---|---|---|---|---|---|---|---|---|---|---|---|---|
| ◄ 1 | 0 | 1 | 2 | 3 | 4 | 5 | 6 | 7 | 8 | 9 | 3 ► | | |

Larguero delantero izquierdo ARG2, 211310-221300
Emplaza Planta: 66 Nave: 102 Campo: F04

MoviPro variador de frecuencia encoder

No. inv./No. equipo: 66-96D-313785
Nombre de Proyecto / No. de dibujo:
66-E02-01EKJLTVL2

FFT MÉXICO S.A. DE C.V.
Dibuj.: PMP-A/B fecha: 12.03.14
Modif.: FFT FFT fecha: 13.07.17
Fecha de impresión: 26.05.23

| | | |
|---|---|---|
| Larguero delantero Izquierdo | = KJLTVL | == ET |
| Mesa giratoria | ++ 211350DT1 | Página: |
| Unidad motriz | + AE1 | 2 |

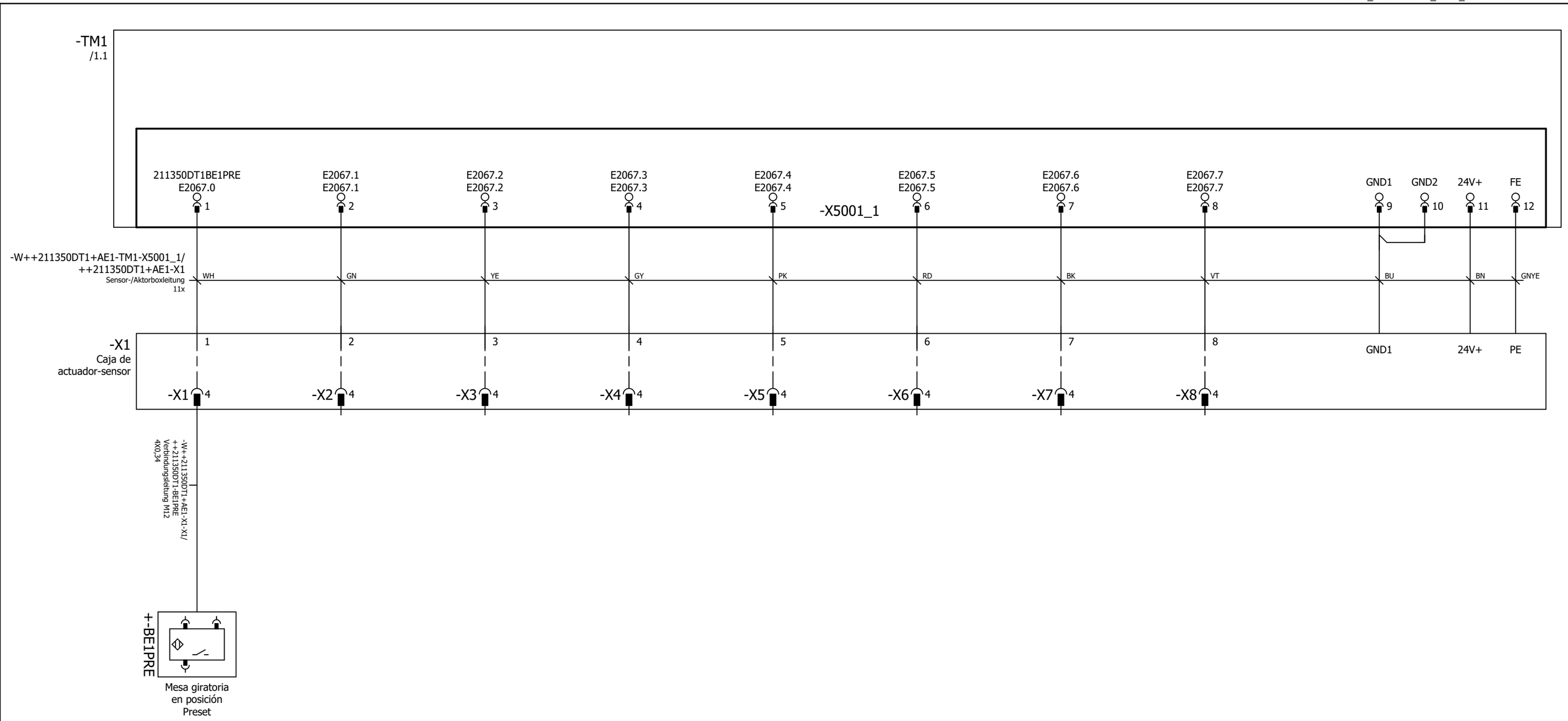


24V
Alimentación de
tensión

| | | | | | | | | | | | |
|---|---|---|---|---|---|---|---|---|---|---|---|
| Larguero delantero izquierdo ARG2, 211310-221300<br>Emplaza Planta: 66 Nave: 102 Campo: F04 | MoviPro variador de frecuencia entradas/salidas digitales | No. inv./No. equipo: 66-96D-313785<br>Nombre de Proyecto / No. de dibujo:<br>66-E02-01EKJLTVL2 | FFT MÉXICO S.A. DE C.V.<br>Dibuj.: PMP-A/B fecha: 12.03.14<br>Modif.: CARLO fecha: 30.01.23<br>Fecha de impresión: 26.05.23 | Larguero delantero Izquierdo | = KJLTVL | == ET | Página: 3 |
| | | | | Mesa giratoria | ++ 211350DT1 | | |
| | | | | Unidad motriz | + AE1 | | |

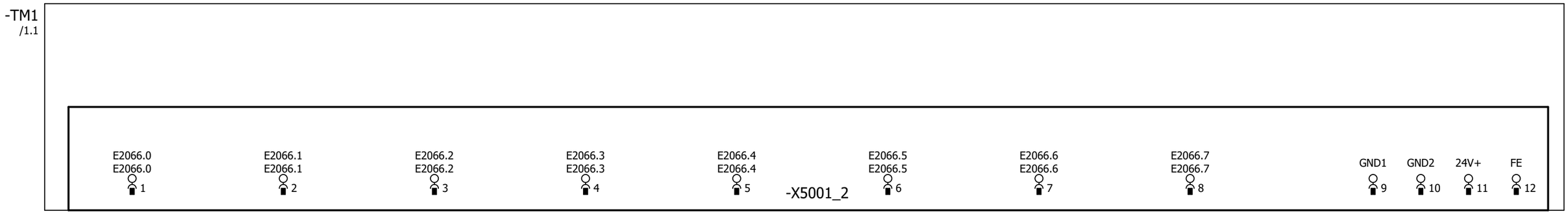


24V
Alimentación de
tensión

| | | | | | | | | | | | |
|---|---|---|---|---|---|---|---|---|---|---|---|
| Larguero delantero izquierdo ARG2, 211310-221300<br>Emplaza Planta: 66 Nave: 102 Campo: F04 | MoviPro variador de frecuencia entradas/salidas digitales | No. inv./No. equipo: 66-96D-313785<br>Nombre de Proyecto / No. de dibujo:<br>66-E02-01EKJLTVL2 | FFT MÉXICO S.A. DE C.V.<br>Dibuj.: PMP-A/B fecha: 12.03.14<br>Modif.: CARLO fecha: 30.01.23<br>Fecha de impresión: 26.05.23 | Larguero delantero Izquierdo | = KJLTVL | == ET | Página: 4 |
| | | | | Mesa giratoria | ++ 211350DT1 | | |
| | | | | Unidad motriz | + AE1 | | |

## Denominación de conector
# =KJLTVL++211350DT1+AE1-M1-XS

| Textos de función | -W++211350DT1+AE1-TM1-X2012/++211350DT1+AE1-M1-XS 9x Hybridkabel SEW | Designación de cable / Tipo de cable | Denominación destino exterior y Conexión | | Base / Clavija Número | Denominación destino interior y Conexión | | Designación de cable / Tipo de cable | Página / ruta |
|---|---|---|---|---|---|---|---|---|---|
| Potencia/Accionamiento | | | -M1-XS<br>-TM1-X2012 | B3<br>A1 | A1 | -M1-M | U1 | | /1.1 |
| = | V1 | | -M1-XS<br>-TM1-X2012 | B2<br>A2 | A2 | -M1-M | V1 | | /1.1 |
| = | W1 | | -M1-XS<br>-TM1-X2012 | B1<br>A3 | A3 | -M1-M | W1 | | /1.2 |
| = | | | -M1-XS | A3 | B1 | -M1-M | V2 | | /1.2 |
| = | | | -M1-XS | A2 | B2 | -M1-M | U2 | | /1.2 |
| = | | | -M1-XS | A1 | B3 | -M1-M | W2 | | /1.2 |
| Vigilancia de temperatura | 4 | | -TM1-X2012 | B1 | C1 | -M1-PTC | + | | /1.4 |
| Freno | 3 | | -TM1-X2012 | B2 | C2 | -M1-MB | BU | | /1.3 |
| = | 2 | | -TM1-X2012 | B3 | C3 | -M1-MB | RD | | /1.3 |
| = | 1 | | -TM1-X2012 | B4 | C4 | -M1-MB | WH | | /1.3 |
| Vigilancia de temperatura | 5 | | -TM1-X2012 | B6 | C6 | -M1-PTC | - | | /1.4 |
| Potencia/Accionamiento | GNYE | | -TM1-X2012 | PE | PE ⏚ | -M1-M | PE | | /1.2 |

## Denominación de conector
# =KJLTVL++211350DT1+AE1-TM1-X1214

| Textos de función | -W++2SV-XL/++211350DT1+AE1-TM1-X1214 4x2.5 mm² Steuerleitung | Designación de cable / Tipo de cable | Denominación destino exterior y Conexión | | Base / Clavija Número | Denominación destino interior y Conexión | | Designación de cable / Tipo de cable | Página / ruta |
|---|---|---|---|---|---|---|---|---|---|
| Potencia/Accionamiento | 1 | | ++2SV-XL | 41 | A1 | -TM1 | L1 | | /1.1 |
| = | 2 | | ++2SV-XL | 42 | A2 | -TM1 | L2 | | /1.1 |
| = | 3 | | ++2SV-XL | 43 | A3 | -TM1 | L3 | | /1.2 |



Larguero delantero izquierdo ARG2, 211310-221300
Emplaza Planta: 66 Nave: 102 Campo: F04

Esquema de conector

No. inv./No. equipo: 66-96D-313785
Nombre de Proyecto / No. de dibujo: 66-E02-01EKJLTVL2

FFT MÉXICO S.A. DE C.V.
Dibuj.: PMP-A/B fecha: 12.03.14
Modif.: FFT FFT fecha: 22.01.18
Fecha de impresión: 26.05.23

| | | |
|---|---|---|
| Larguero delantero Izquierdo | = KJLTVL | == ET |
| Mesa giratoria | ++ 211350DT1 | Página: |
| Unidad motriz | + AE1 | 5 |

## Denominación de conector
# =KJLTVL++211350DT1+AE1-TM1-X1214

| Textos de función | Designación de cable / Tipo de cable: -W++21+K1-XP/++211350DT1+AE1-TM1-X1214 3x1,5 mm² Steuerleitung | Denominación destino exterior y Conexión | | Base / Clavija Número | Denominación destino interior y Conexión | | Página / ruta |
|---|---|---|---|---|---|---|---|
| Potencia/Accionamiento | | | | B1 | | | /1.2 |
| = | | | | B2 | | | /1.3 |
| Freno | 1 | ++21+K1-XP | ib | C1 | -TM1 | 24V_C | /1.3 |
| Vigilancia de temperatura | | -TM1-X1214 | C3 | C2 | -TM1 | SC | /1.4 |
| = | | -TM1-X1214 | C2 | C3 | -TM1 | VO24 | /1.5 |
| = | | | | C4 | -TM1 | n.c. | /1.5 |
| Freno | 2 | ++21+K1-XP | nb | C5 | -TM1 | 0V_C | /1.4 |
| Vigilancia de temperatura | | | | C6 | -TM1 | n.c. | /1.5 |
| = | | | | C7 | -TM1 | GND | /1.5 |
| = | | | | C8 | -TM1 | n.c. | /1.5 |

## Denominación de conector
# =KJLTVL++211350DT1+AE1-TM1-X2012

| Textos de función | Designación de cable / Tipo de cable: -W++211350DT1+AE1-TM1-X2012/++211350DT1+AE1-M1-XS 9x Hybridkabel SEW | Denominación destino exterior y Conexión | | Base / Clavija Número | Denominación destino interior y Conexión | | Página / ruta |
|---|---|---|---|---|---|---|---|
| Potencia/Accionamiento | U1 | -M1-XS | A1 | A1 | -TM1 | U | /1.1 |
| Motor salida de potencia | V1 | -M1-XS | A2 | A2 | -TM1 | V | /1.1 |
| = | W1 | -M1-XS | A3 | A3 | -TM1 | W | /1.2 |
| Vigilancia de temperatura | 4 | -M1-XS | C1 | B1 | -TM1 | TF+ | /1.4 |
| Freno | 3 | -M1-XS | C2 | B2 | -TM1 | 15 | /1.3 |



Larguero delantero izquierdo ARG2, 211310-221300
Emplaza Planta: 66 Nave: 102 Campo: F04

Esquema de conector

No. inv./No. equipo: 66-96D-313785
Nombre de Proyecto / No. de dibujo: 66-E02-01EKJLTVL2

FFT MÉXICO S.A. DE C.V.
Dibuj.: PMP-A/B fecha: 12.03.14
Modif.: FFT FFT fecha: 22.01.18
Fecha de impresión: 26.05.23

| | | |
|---|---|---|
| Larguero delantero Izquierdo | = KJLTVL | == ET |
| Mesa giratoria | ++ 211350DT1 | Página: |
| Unidad motriz | + AE1 | 6 |

## Denominación de conector
# =KJLTVL++211350DT1+AE1-TM1-X2012

| Textos de función | Designación de cable -W++211350DT1+AE1-TM1-X2012/++211350DT1+AE1-M1-XS 9x Hybridkabel SEW | Tipo de cable | Denominación destino exterior y Conexión | | Base / Clavija Número | Denominación destino interior y Conexión | | Designación de cable Tipo de cable | Página / ruta |
|---|---|---|---|---|---|---|---|---|---|
| Freno | | | -M1-XS | C3 | B3 | -TM1 | 13 | | /1.3 |
| = | 1 | | -M1-XS | C4 | B4 | -TM1 | 14 | | /1.3 |
| Vigilancia de temperatura | 5 | | -M1-XS | C6 | B6 | -TM1 | TF- | | /1.4 |
| PE | GNYE | | -M1-XS | PE | PE ⏚ | -TM1 | PE | | /1.2 |

## Denominación de conector
# =KJLTVL++211350DT1+AE1-TM1-X2301

| Textos de función | Designación de cable -W++211350DT1+AE1-TM1-X2301/++211350DT1+AE1-RB1 3x2,5 mm² Steuerleitung geschirmt | Tipo de cable | Denominación destino exterior y Conexión | | Base / Clavija Número | Denominación destino interior y Conexión | | Designación de cable Tipo de cable | Página / ruta |
|---|---|---|---|---|---|---|---|---|---|
| resistencia de freno | 1 | | -RB1 | 1 | 3 | -TM1 | R+ | | /1.6 |
| = | 2 | | -RB1 | 2 | 5 | -TM1 | R- | | /1.6 |
| PE | GNYE | | -RB1 | PE | PE ⏚ | -TM1 | PE | | /1.6 |



Larguero delantero
izquierdo ARG2, 211310-221300
Emplaza Planta: 66 Nave: 102 Campo: F04

Esquema de conector

No. inv./No. equipo: 66-96D-313785
Nombre de Proyecto / No. de dibujo:
66-E02-01EKJLTVL2

FFT MÉXICO S.A. DE C.V.
Dibuj.: PMP-A/B fecha: 12.03.14
Modif.: FFT FFT fecha: 22.01.18
Fecha de impresión: 26.05.23

| | | |
|---|---|---|
| Larguero delantero Izquierdo | = KJLTVL | == ET |
| Mesa giratoria | ++ 211350DT1 | Página: 7 |
| Unidad motriz | + AE1 | |

## Denominación de conector
# =KJLTVL++211350DT1+AE1-TM1-X3011

| Textos de función | -W++211350DT1+AE1-TM1-X3011/++211350DT1+AE1-M1-B101 6x2x0.25 mm² Motorgeberleitung | Designación de cable / Tipo de cable | Denominación destino exterior y Conexión | | Base / Clavija Número | Denominación destino interior y Conexión | | Designación de cable / Tipo de cable | Página / ruta |
|---|---|---|---|---|---|---|---|---|---|
| ENCODER DE MOTOR | BK | | -M1-B101 | C | 1 | -TM1 | C | | /2.5 |
| = | WH | | -M1-B101 | C- | 2 | -TM1 | C- | | /2.5 |
| = | RD | | -M1-B101 | A | 3 | -TM1 | A | | /2.5 |
| = | BU | | -M1-B101 | A- | 4 | -TM1 | A- | | /2.6 |
| = | YE | | -M1-B101 | B | 5 | -TM1 | B | | /2.6 |
| = | GN | | -M1-B101 | B- | 6 | -TM1 | B- | | /2.6 |
| = | VT | | -M1-B101 | D- | 7 | -TM1 | DATA- | | /2.6 |
| = | BK | | -M1-B101 | D | 8 | -TM1 | DATA+ | | /2.6 |
| = | | | | | 9 | -TM1 | TFTH- | | /2.7 |
| = | | | | | 10 | -TM1 | TFTH+ | | /2.7 |
| = | PK<br>GYPK | | -M1-B101<br>-M1-B101 | GND<br>GND | 11 | -TM1 | GND | | /2.7 |
| = | GY<br>RDBU | | -M1-B101<br>-M1-B101 | +UB<br>+UB | 12 | -TM1 | 12V+ | | /2.7 |

## Denominación de conector
# =KJLTVL++211350DT1+AE1-TM1-X5502

| Textos de función | Designación de cable / Tipo de cable | Denominación destino exterior y Conexión | | Base / Clavija Número | Denominación destino interior y Conexión | | Designación de cable / Tipo de cable | Página / ruta |
|---|---|---|---|---|---|---|---|---|
| resistencia de freno | | | | 1 | -TM1 | 24V+ | | /1.7 |
| = | | | | 2 | -TM1 | SOV24 | | /1.8 |
| = | | | | 3 | -TM1 | GND | | /1.8 |



| | | | | | |
|---|---|---|---|---|---|
| Larguero delantero izquierdo ARG2, 211310-221300<br>Emplaza Planta: 66 Nave: 102 Campo: F04 | Esquema de conector | No. inv./No. equipo: 66-96D-313785<br>Nombre de Proyecto / No. de dibujo:<br>66-E02-01EKJLTVL2 | FFT MÉXICO S.A. DE C.V.<br>Dibuj.: PMP-A/B fecha: 12.03.14<br>Modif.: FFT FFT fecha: 22.01.18<br>Fecha de impresión: 26.05.23 | Larguero delantero Izquierdo<br>Mesa giratoria<br>Unidad motriz | = KJLTVL<br>++ 211350DT1<br>+ AE1 | == ET<br>Página:<br>8 |

# Denominación de conector
# =KJLTVL++211350DT1+AE1-TM1-X5502

| Textos de función | Designación de cable / Tipo de cable | Denominación destino exterior y Conexión | | Base / Clavija Número | Denominación destino interior y Conexión | | Designación de cable / Tipo de cable | Página / ruta |
|---|---|---|---|---|---|---|---|---|
| resistencia de freno | | | | 4 | -TM1 | SVI24 | | /1.8 |
| = | | | | 5 | -TM1 | nc | | /1.8 |



Larguero delantero izquierdo ARG2, 211310-221300
Emplaza Planta: 66 Nave: 102 Campo: F04

Esquema de conector

No. inv./No. equipo: 66-96D-313785
Nombre de Proyecto / No. de dibujo: 66-E02-01EKJLTVL2

FFT MÉXICO S.A. DE C.V.
Dibuj.: PMP-A/B fecha: 12.03.14
Modif.: FFT FFT fecha: 22.01.18
Fecha de impresión: 26.05.23

| | | |
|---|---|---|
| Larguero delantero Izquierdo | = KJLTVL | == ET |
| Mesa giratoria | ++ 211350DT1 | Página: 9 |
| Unidad motriz | + AE1 | |

Cliente: (Propietario de la instalación)

# Volkswagen de México

Nombre de Proyecto / No. de dibujo: 66-E02-01EKJLTVL2

Instalación: =KJLTVL

Lugar de instalación: ++211350V01

Descripción lugar de instalación: Dispositivo Mesa Giratoria

Informaciones de la instalación:

Año de fabricación: 2016

Sistema de PLC: Siemens CPU319-F
Sistema de Bus: Profinet

| | Red general: | Red soldadura (si se dispone): |
|---|---|---|
| Tensión: | 440V | 440V |
| Intensidad nominal: | 36.5A | 82.7A |
| Potencia | 27.9kVA | 63kVA |
| Punto de aliment: | UKVG-06 SAL.65 | SVG-06A SAL.7 |
| Fusible previo: | 100A | 100A |

Informaciones EPLAN:

| | |
|---|---|
| Cantidad total de hojas: | 447 |
| Última modificación: | 20.04.23 |
| Último adaptador: | CARLO |
| Última versión de EPLAN usada: | 2.7.3 |
| Última versión Build de EPLAN usada: | 11418 |
| Tipo de proyecto: | Projeto do esquema |

Encadenado con controles de terceros:

| | |
|---|---|
| Instalación(es): | Larguero delantero Izquierdo |
| Número(s) de dibujo(s): | 66-E00-01EKJLTVL1, 66-E00-01EKJLTVL3 |
| No. inv./No. equipo: | 66-96D-313785 |

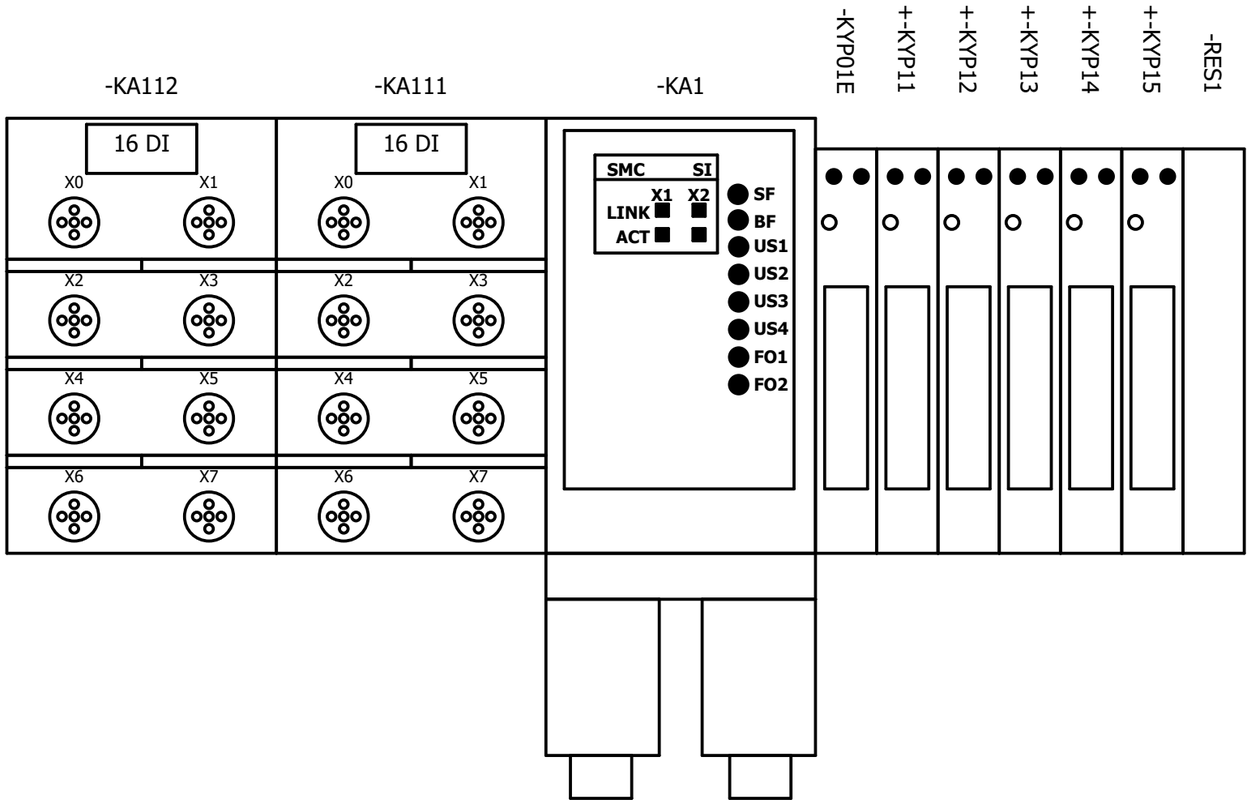




Larguero delantero izquierdo ARG2, 211310-221300
Emplaza Planta: 66 Nave: 102 Campo: F04

Esquema de montaje

No. inv./No. equipo: 66-96D-313785
Nombre de Proyecto / No. de dibujo:
66-E02-01EKJLTVL2

FFT MÉXICO S.A. DE C.V.
Dibuj.: PMP-A/B fecha: 12.03.14
Modif.: FFT FFT fecha: 30.01.17
Fecha de impresión: 26.05.23

| | | |
|---|---|---|
| Larguero delantero Izquierdo | = KJLTVL | == ET |
| Dispositivo Mesa Giratoria | ++ 211350V01 | Página: |
| Vario Interface | + VI1 | 1 |

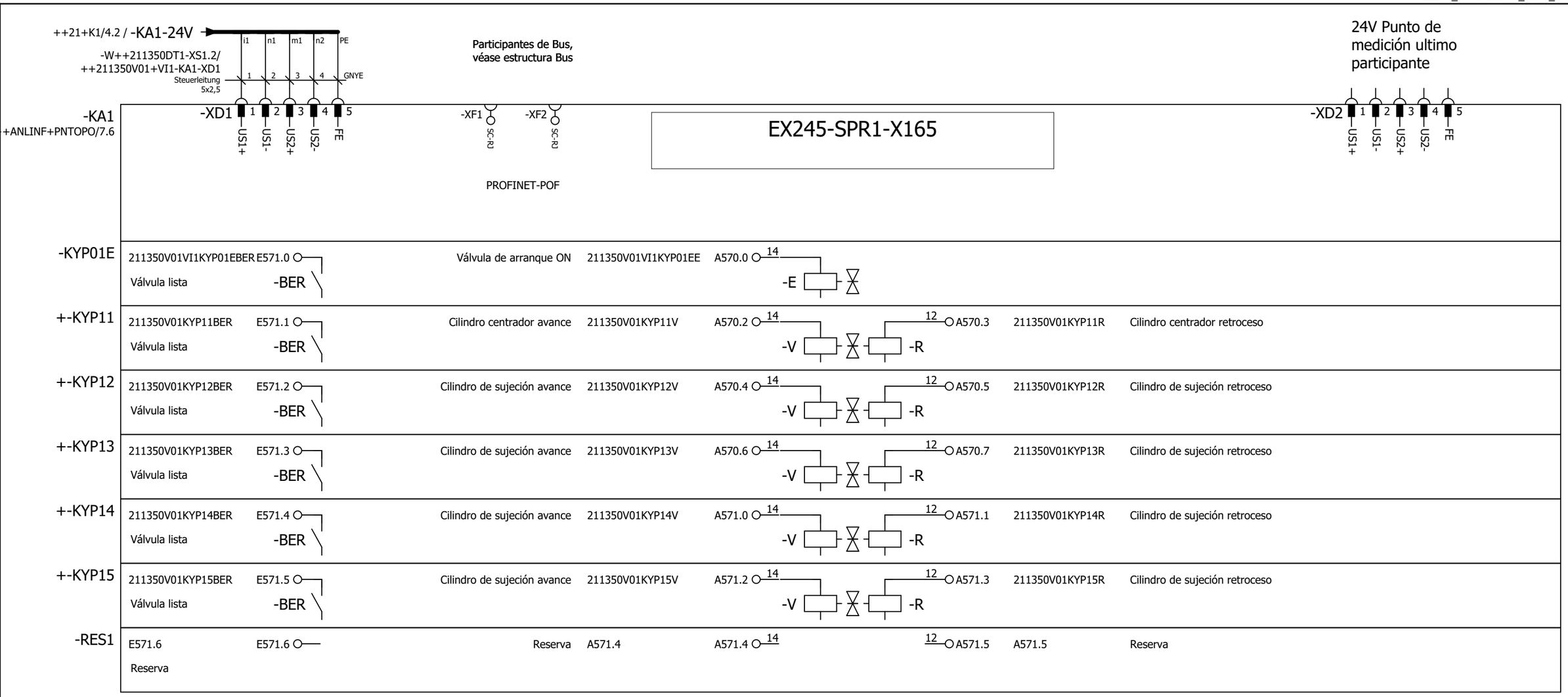


| | | | | | | | |
|---|---|---|---|---|---|---|---|
| Larguero delantero izquierdo ARG2, 211310-221300<br>Emplaza Planta: 66 Nave: 102 Campo: F04 | 24V-Alimentación y válvulas | No. inv./No. equipo: 66-96D-313785<br>Nombre de Proyecto / No. de dibujo:<br>66-E02-01EKJLTVL2 | FFT MÉXICO S.A. DE C.V.<br>Dibuj.: PMP-A/B fecha: 12.03.14<br>Modif.: CARLO fecha: 30.01.23<br>Fecha de impresión: 26.05.23 | Larguero delantero Izquierdo<br>Dispositivo Mesa Giratoria<br>Vario Interface | = KJLTVL<br>++ 211350V01<br>+ VI1 | == ET<br>Página:<br>2 | |

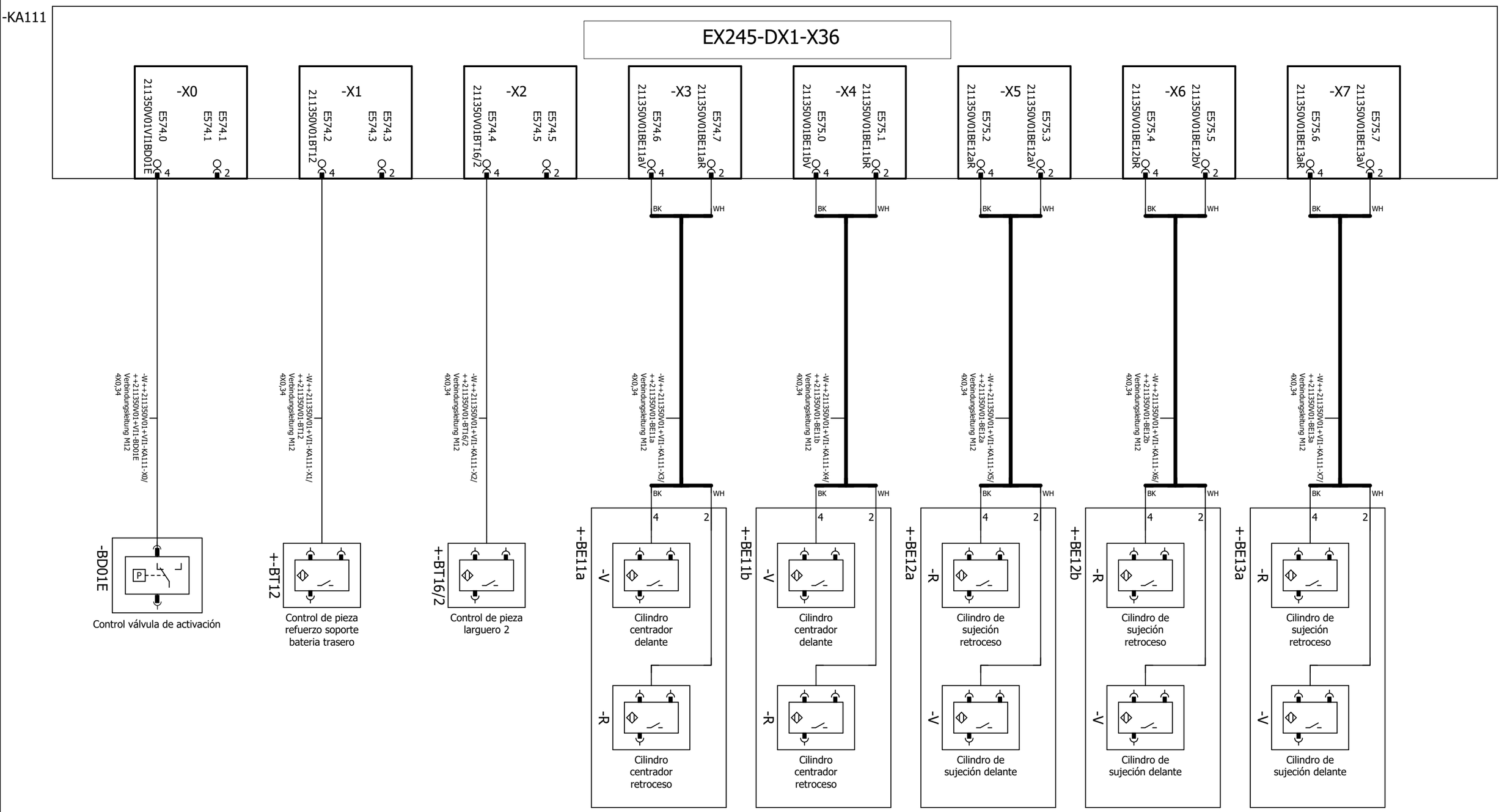


| | | | | | | | |
|---|---|---|---|---|---|---|---|
| Larguero delantero izquierdo ARG2, 211310-221300<br>Emplaza Planta: 66 Nave: 102 Campo: F04 | Isla de válvulas Módulo de entradas 1 6DI | No. inv./No. equipo: 66-96D-313785<br>Nombre de Proyecto / No. de dibujo:<br>66-E02-01EKJLTVL2 | FFT MÉXICO S.A. DE C.V.<br>Dibuj.: PMP-A/B fecha: 12.03.14<br>Modif.: CARLO fecha: 30.01.23<br>Fecha de impresión: 26.05.23 | Larguero delantero Izquierdo<br>Dispositivo Mesa Giratoria<br>Vario Interface | = KJLTVL<br>++ 211350V01<br>+ VI1 | == ET<br>Página:<br>3 | |

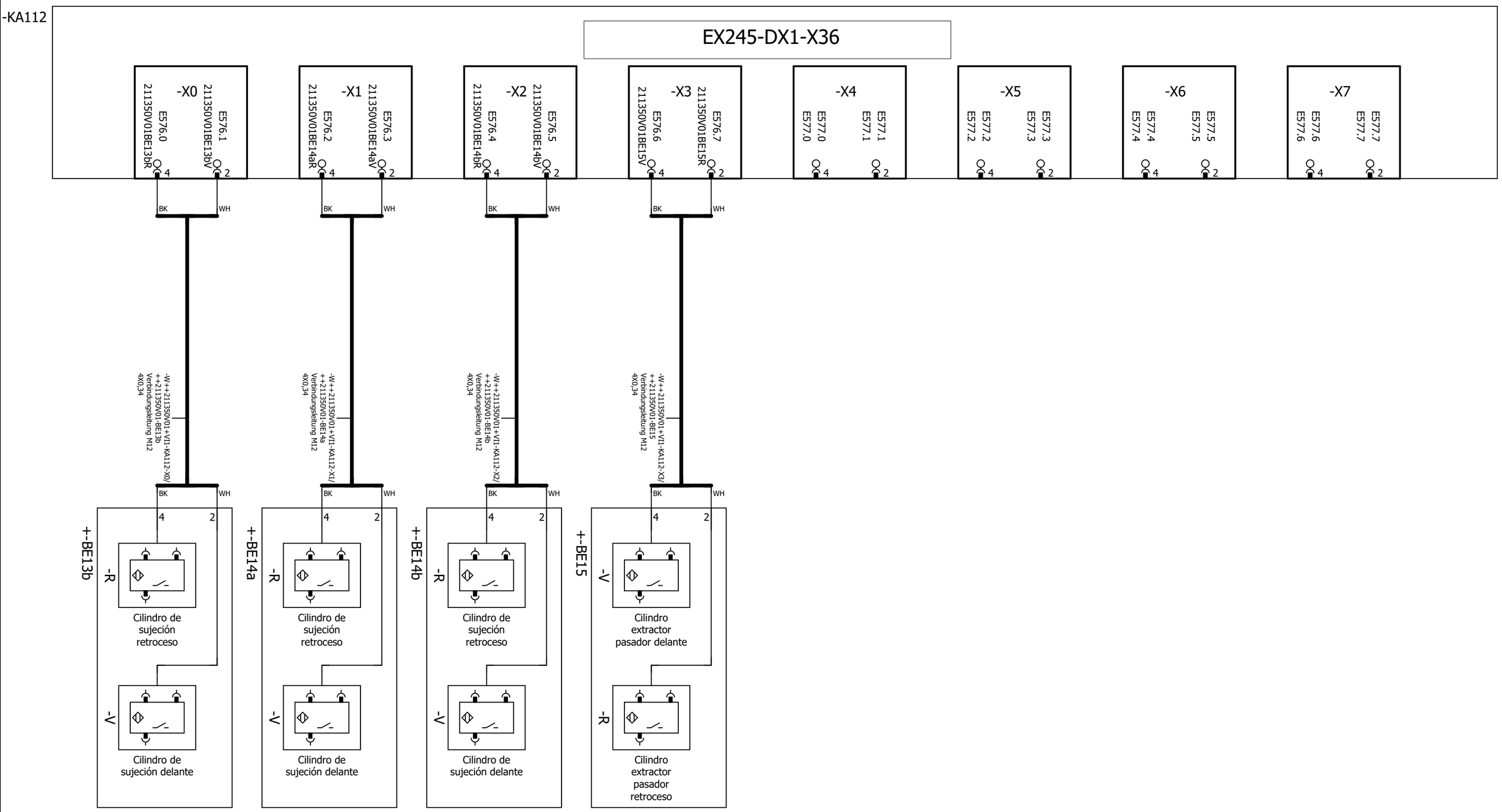


| | | | | | | | | | | | |
|---|---|---|---|---|---|---|---|---|---|---|---|
| Larguero delantero izquierdo ARG2, 211310-221300<br>Emplaza Planta: 66 Nave: 102 Campo: F04 | Isla de válvulas Módulo de entradas 1 6DI | No. inv./No. equipo: 66-96D-313785<br>Nombre de Proyecto / No. de dibujo:<br>66-E02-01EKJLTVL2 | FFT MÉXICO S.A. DE C.V.<br>Dibuj.: PMP-A/B fecha: 12.03.14<br>Modif.: CARLO fecha: 30.01.23<br>Fecha de impresión: 26.05.23 | Larguero delantero Izquierdo<br>Dispositivo Mesa Giratoria<br>Vario Interface | = KJLTVL<br>++ 211350V01<br>+ VI1 | == ET<br>Página:<br>4 | | | | | |

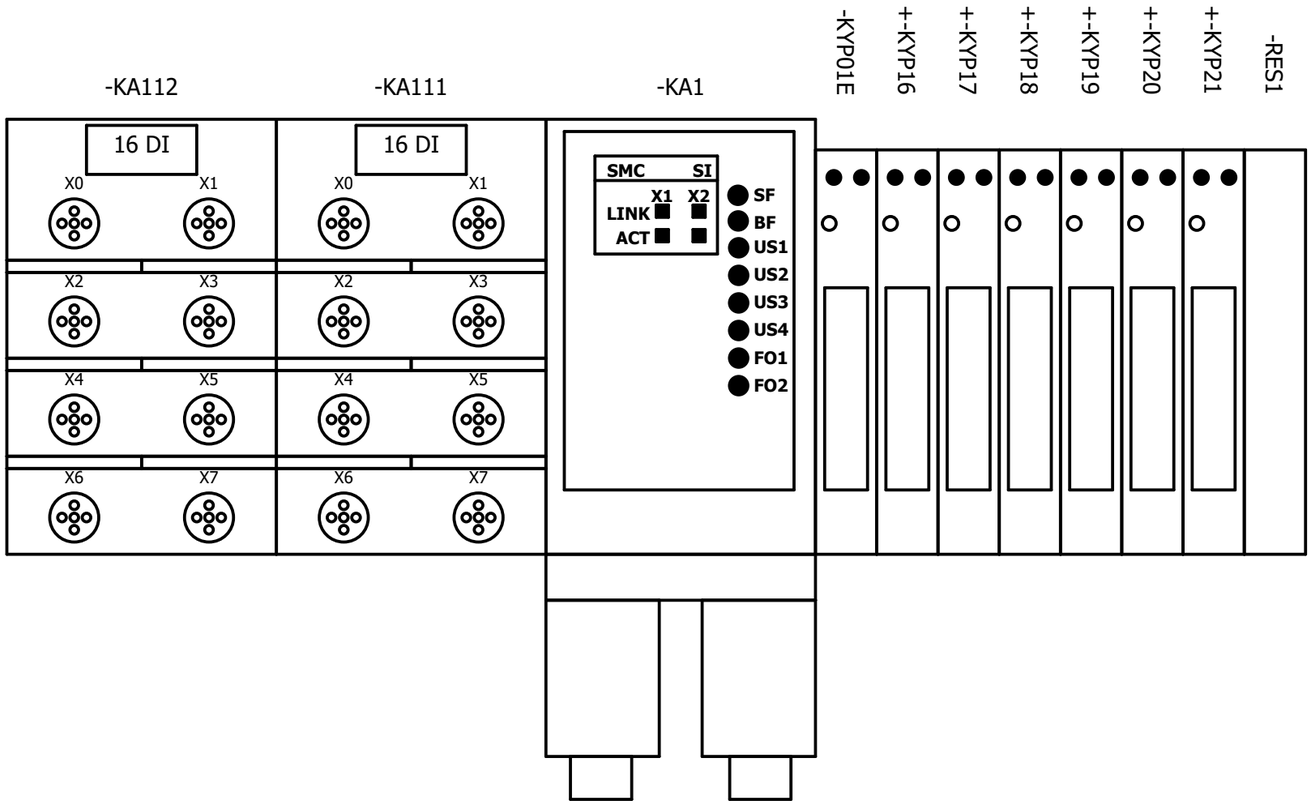




| | | | | | | |
|---|---|---|---|---|---|---|
| Larguero delantero izquierdo ARG2, 211310-221300<br>Emplaza Planta: 66 Nave: 102 Campo: F04 | Esquema de montaje | No. inv./No. equipo: 66-96D-313785<br>Nombre de Proyecto / No. de dibujo:<br>66-E02-01EKJLTVL2 | FFT MÉXICO S.A. DE C.V.<br>Dibuj.: PMP-A/B fecha: 12.03.14<br>Modif.: FFT FFT fecha: 30.01.17<br>Fecha de impresión: 26.05.23 | Larguero delantero Izquierdo<br>Dispositivo Mesa Giratoria<br>Vario Interface | = KJLTVL<br>++ 211350V01<br>+ VI2 | == ET<br>Página:<br>1 |

++21+K1/4.5 / -KA1-24V

-W++211350DT1-XS1.2/
++211350V01+VI2-KA1-XD1
Steuerleitung
5x2,5

i1 n1 m1 n2 PE
1 2 3 4 GNYE

Participantes de Bus,
véase estructura Bus

24V Punto de
medición ultimo
participante

-KA1
+ANLINF+PNTOPO/7.6

-XD1 1 US1+ 2 US1- 3 US2+ 4 US2- 5 FE

-XF1 SC-RJ -XF2 SC-RJ

PROFINET-POF

EX245-SPR1-X165

-XD2 1 US1+ 2 US1- 3 US2+ 4 US2- 5 FE

| | | | | | | | | | |
|---|---|---|---|---|---|---|---|---|---|
| -KYP01E | 211350V01VI2KYP01EBER<br>Válvula lista | E583.0<br>-BER | Válvula de arranque ON | 211350V01VI2KYP01EE | A582.0 14<br>-E | | | | |
| +-KYP16 | 211350V01KYP16BER<br>Válvula lista | E583.1<br>-BER | Cilindro de sujeción avance | 211350V01KYP16V | A582.2 14<br>-V | 12 A582.3<br>-R | 211350V01KYP16R | Cilindro de sujeción retroceso | |
| +-KYP17 | 211350V01KYP17BER<br>Válvula lista | E583.2<br>-BER | Cilndro de desplazamiento hacia adelante | 211350V01KYP17V | A582.4 14<br>-V | 12 A582.5<br>-R | 211350V01KYP17R | Cilndro de desplazamiento atrás | |
| +-KYP18 | 211350V01KYP18BER<br>Válvula lista | E583.3<br>-BER | Cilindro de sujeción avance | 211350V01KYP18V | A582.6 14<br>-V | 12 A582.7<br>-R | 211350V01KYP18R | Cilindro de sujeción retroceso | |
| +-KYP19 | 211350V01KYP19BER<br>Válvula lista | E583.4<br>-BER | Cilindro de sujeción avance | 211350V01KYP19V | A583.0 14<br>-V | 12 A583.1<br>-R | 211350V01KYP19R | Cilindro de sujeción retroceso | |
| +-KYP20 | 211350V01KYP20BER<br>Válvula lista | E583.5<br>-BER | Cilindro de sujeción avance | 211350V01KYP20V | A583.2 14<br>-V | 12 A583.3<br>-R | 211350V01KYP20R | Cilindro de sujeción retroceso | |
| +-KYP21 | 211350V01KYP21BER<br>Válvula lista | E583.6<br>-BER | Cilindro de sujeción avance | 211350V01KYP21V | A583.4 14<br>-V | 12 A583.5<br>-R | 211350V01KYP21R | Cilindro de sujeción retroceso | |
| -RES1 | E583.7<br>Reserva | E583.7 | Reserva | A571.6 | A571.6 14 | 12 A571.7 | A571.7 | Reserva | |

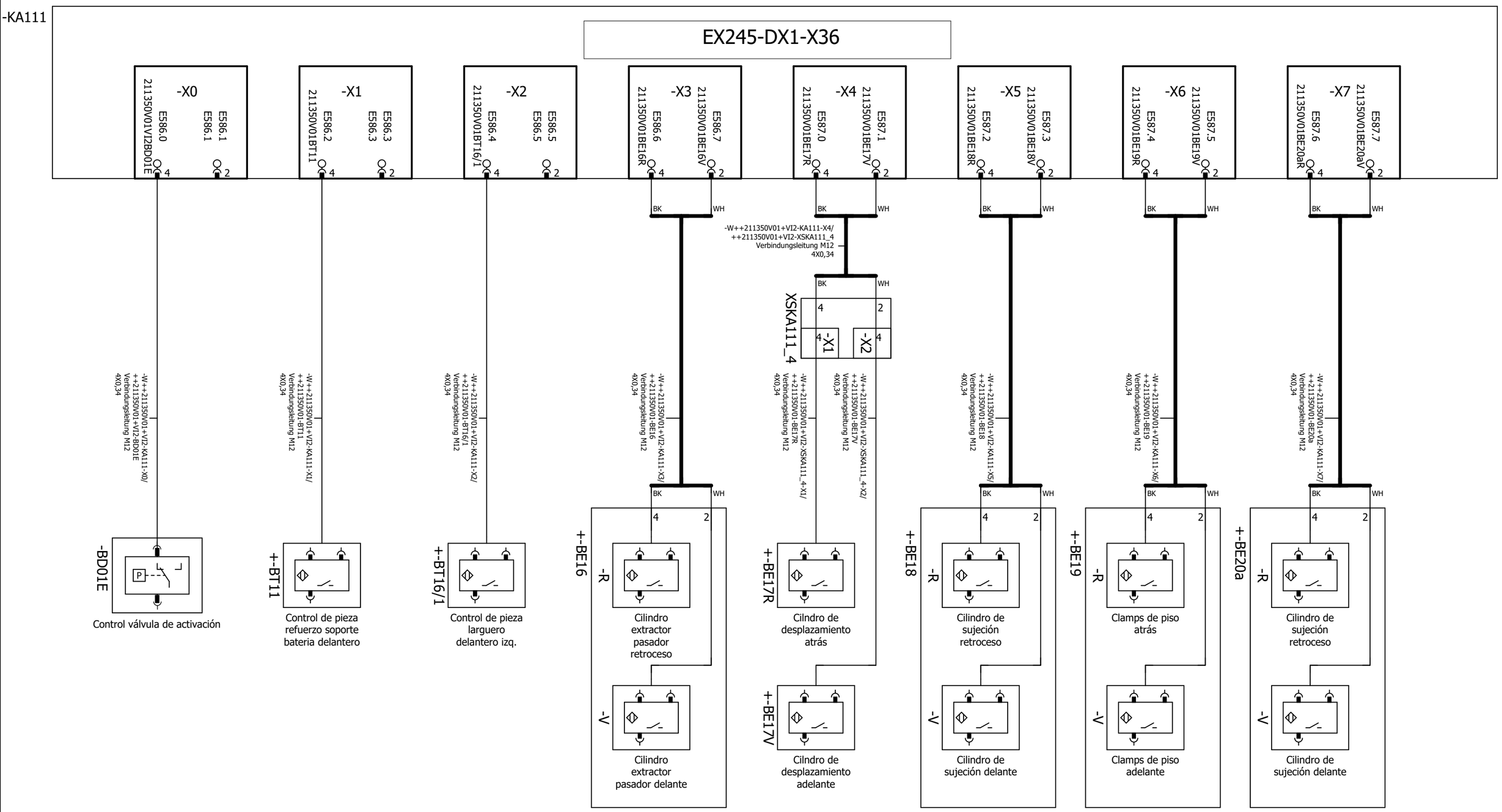


| | | | | | | |
|---|---|---|---|---|---|---|
| Larguero delantero izquierdo ARG2, 211310-221300<br>Emplaza Planta: 66 Nave: 102 Campo: F04 | Isla de válvulas Módulo de entradas 1 6DI | No. inv./No. equipo: 66-96D-313785<br>Nombre de Proyecto / No. de dibujo:<br>66-E02-01EKJLTVL2 | FFT MÉXICO S.A. DE C.V.<br>Dibuj.: PMP-A/B fecha: 12.03.14<br>Modif.: CARLO fecha: 30.01.23<br>Fecha de impresión: 26.05.23 | Larguero delantero Izquierdo<br>Dispositivo Mesa Giratoria<br>Vario Interface | = KJLTVL<br>++ 211350V01<br>+ VI2 | == ET<br>Página: 3 |

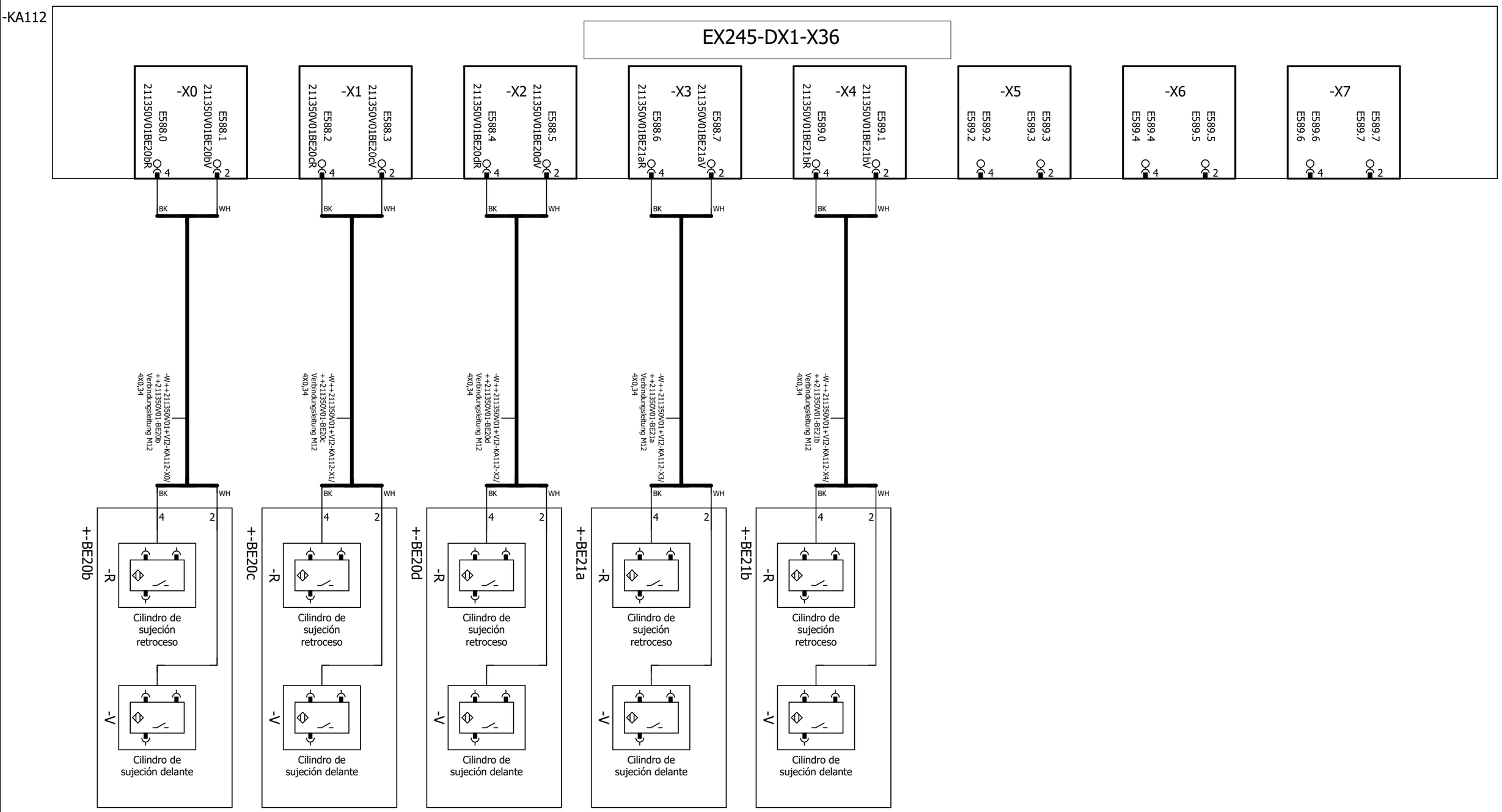


| | | | | | | | | | | | | |
|---|---|---|---|---|---|---|---|---|---|---|---|---|
| ◄ 3 | 0 | 1 | 2 | 3 | 4 | 5 | 6 | 7 | 8 | 9 | ++221300SB1+/1 ► | |
| Larguero delantero izquierdo ARG2, 211310-221300<br>Emplaza Planta: 66 Nave: 102 Campo: F04 | | | | Isla de válvulas Módulo de entradas 1 6DI | No. inv./No. equipo: 66-96D-313785<br>Nombre de Proyecto / No. de dibujo:<br>66-E02-01EKJLTVL2 | | FFT MÉXICO S.A. DE C.V.<br>Dibuj.: PMP-A/B fecha: 12.03.14<br>Modif.: CARLO fecha: 30.01.23<br>Fecha de impresión: 26.05.23 | Larguero delantero Izquierdo<br>Dispositivo Mesa Giratoria<br>Vario Interface | = KJLTVL<br>++ 211350V01<br>+ VI2 | == ET<br>Página:<br>4 | | |

Cliente: (Propietario de la instalación)

# Volkswagen de México

Nombre de Proyecto / No. de dibujo: 66-E02-01EKJLTVL2

Instalación: =KJLTVL

Lugar de instalación: ++221300SB1

Descripción lugar de instalación: Cinta de acúmulo

Informaciones de la instalación:

Año de fabricación: 2016

Sistema de PLC: Siemens CPU319-F
Sistema de Bus: Profinet

| | Red general: | Red soldadura (si se dispone): |
|---|---|---|
| Tensión: | 440V | 440V |
| Intensidad nominal: | 36.5A | 82.7A |
| Potencia | 27.9kVA | 63kVA |
| Punto de aliment: | UKVG-06 SAL.65 | SVG-06A SAL.7 |
| Fusible previo: | 100A | 100A |

Informaciones EPLAN:

| | |
|---|---|
| Cantidad total de hojas: | 447 |
| Última modificación: | 20.04.23 |
| Último adaptador: | CARLO |
| Última versión de EPLAN usada: | 2.7.3 |
| Última versión Build de EPLAN usada: | 11418 |
| Tipo de proyecto: | Projeto do esquema |

Encadenado con controles de terceros:

| | |
|---|---|
| Instalación(es): | Larguero delantero Izquierdo |
| Número(s) de dibujo(s): | 66-E00-01EKJLTVL1, 66-E00-01EKJLTVL3 |
| No. inv./No. equipo: | 66-96D-313785 |

## Denominación de conector
# =KJLTVL++221300SB1+-GS1L-X1

| Textos de función | Designación de cable / Tipo de cable | Denominación destino exterior y Conexión | | Base / Clavija Número | Denominación destino interior y Conexión | | Designación de cable / Tipo de cable | -W++221300SB1-XSGS1L/++221300SB1-GS1L-X1 4x0,25 mm² Leitung mit M8 | Página / ruta |
|---|---|---|---|---|---|---|---|---|---|
| Lubricación de cadena conectada | | | | 1 | -XSGS1L | 1 | | BN | +K1/7.1 |
| Lubricación de cadena operativa | | | | 2 | -XSGS1L | 2 | | WH | +K1/7.2 |
| Lubricación de cadena conectada | | | | 3 | -XSGS1L | 3 | | BU | +K1/7.1 |
| Lubricación de cadena diagnosis | | | | 4 | -XSGS1L | 4 | | BK | +K1/7.2 |

## Denominación de conector
# =KJLTVL++221300SB1+-GS1R-X1

| Textos de función | Designación de cable / Tipo de cable | Denominación destino exterior y Conexión | | Base / Clavija Número | Denominación destino interior y Conexión | | Designación de cable / Tipo de cable | -W++221300SB1-XSGS1R/++221300SB1-GS1R-X1 4x0,25 mm² Leitung mit M8 | Página / ruta |
|---|---|---|---|---|---|---|---|---|---|
| Lubricación de cadena conectada | | | | 1 | -XSGS1R | 1 | | BN | +K1/7.4 |
| Lubricación de cadena operativa | | | | 2 | -XSGS1R | 2 | | WH | +K1/7.5 |
| Lubricación de cadena conectada | | | | 3 | -XSGS1R | 3 | | BU | +K1/7.4 |
| Lubricación de cadena diagnosis | | | | 4 | -XSGS1R | 4 | | BK | +K1/7.5 |

## Denominación de conector
# =KJLTVL++221300SB1+-XSGS1L

| Textos de función | -W++221300SB1-XSGS1L/++221300SB1-GS1L-X1 4x0,25 mm² Leitung mit M8 | Designación de cable / Tipo de cable | Denominación destino exterior y Conexión | | Base / Clavija Número | Denominación destino interior y Conexión | | Designación de cable / Tipo de cable | -W++221300SB1+K1-KA121/++221300SB1-XSGS1L 4x0,25 mm² Leitung mit M8 | Página / ruta |
|---|---|---|---|---|---|---|---|---|---|---|
| Lubricación de cadena conectada | BN | | -GS1L-X1 | 1 | 1 | +K1-KA121 | 1 | | BN | +K1/7.1 |
| Lubricación de cadena operativa | WH | | -GS1L-X1 | 2 | 2 | +K1-KA111 | 1 | | WH | +K1/7.2 |
| Lubricación de cadena conectada | BU | | -GS1L-X1 | 3 | 3 | +K1-KA121 | 3 | | BU | +K1/7.1 |
| Lubricación de cadena diagnosis | BK | | -GS1L-X1 | 4 | 4 | +K1-KA111 | 5 | | BK | +K1/7.2 |

## Denominación de conector
# =KJLTVL++221300SB1+-XSGS1R

| Textos de función | -W++221300SB1-XSGS1R/++221300SB1-GS1R-X1 4x0,25 mm² Leitung mit M8 | Designación de cable / Tipo de cable | Denominación destino exterior y Conexión | | Base / Clavija Número | Denominación destino interior y Conexión | | Designación de cable / Tipo de cable | -W++221300SB1+K1-KA121/++221300SB1-XSGS1R 4x0,25 mm² Leitung mit M8 | Página / ruta |
|---|---|---|---|---|---|---|---|---|---|---|
| Lubricación de cadena conectada | BN | | -GS1R-X1 | 1 | 1 | +K1-KA121 | 5 | | BN | +K1/7.4 |
| Lubricación de cadena operativa | WH | | -GS1R-X1 | 2 | 2 | +K1-KA111 | 2 | | WH | +K1/7.5 |
| Lubricación de cadena conectada | BU | | -GS1R-X1 | 3 | 3 | +K1-KA121 | 4 | | BU | +K1/7.4 |
| Lubricación de cadena diagnosis | BK | | -GS1R-X1 | 4 | 4 | +K1-KA111 | 6 | | BK | +K1/7.5 |

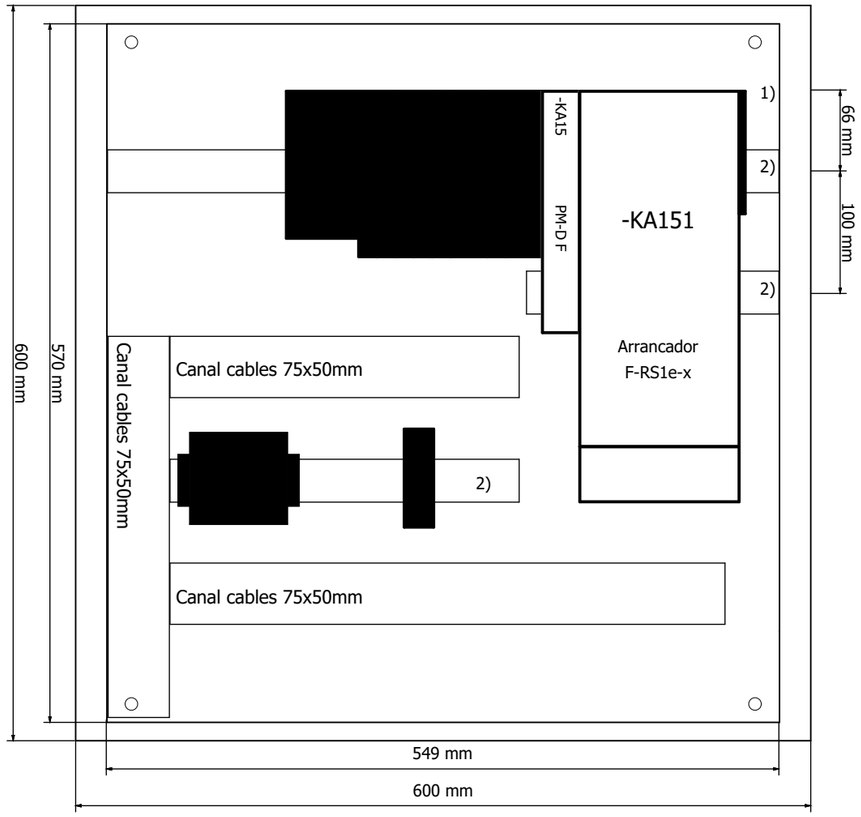


Rittal / AE 1060 VW-7035
Armario compacto 600x600x210
RAL 7035 Estructura

1) Módulos ET200 disponer enrasados a la derecha!
   Distancia mínima para montaje y cableado
   Mantener desde 20mm derecha junto al módulo de cierre!

2) Riel 35x7,5

3) ST2,5-Quattro

## Placa embridada

Tamaño 5

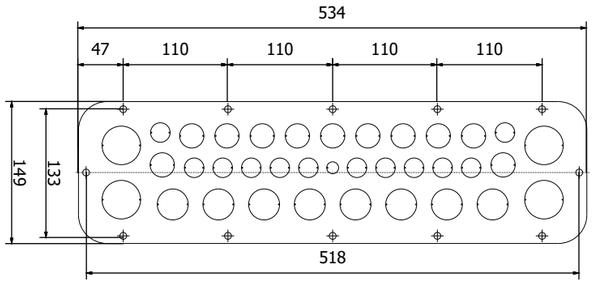


Placa metálica abridada
Con agujeros premarcados:
1x M12; 12x M20
11x M25; 8x M32
4x M40

Escala 1:5

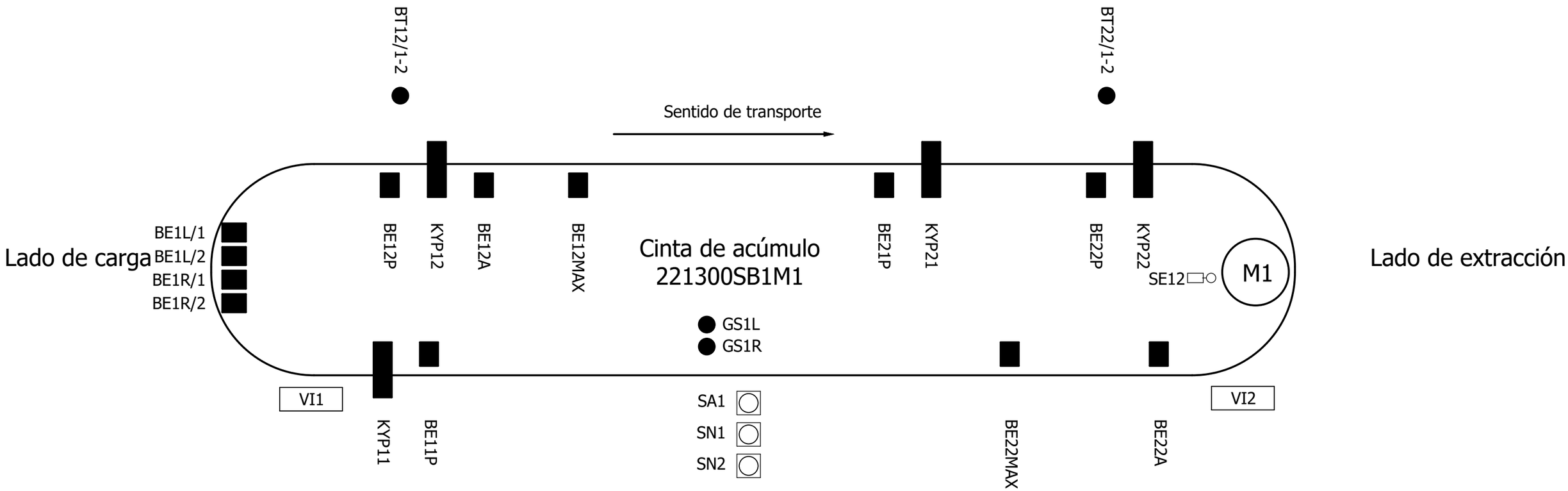


| | |
|---|---|
| BE11P | Paleta en posición |
| KYP11 | Cilindro separador |
| BT12/1-2 | Control de pieza Pieza en paleta |
| BE12P | Paleta en posición |
| KYP12 | Cilindro de paro |
| BE12A | Paleta salida |
| BE12MAX | Retención de paleta antes de la toma |

| | |
|---|---|
| M1 | Accionamiento de cinta de acúmulo |
| SE12 | Supervisión de par de giro |
| GS1L | Lubricación de cadena izq. |
| GS1R | Lubricación de cadena der. |
| BE1L/1 | Alargamiento de cadena paro izquierda |
| BE1L/2 | Alargamiento de cadena preaviso izquierda |
| BE1R/1 | Alargamiento de cadena paro derecha |
| BE1R/2 | Alargamiento de cadena preaviso derecha |
| SA1 | Accionamientos |
| SN1 | Paro de emergencia Cto.1 |
| SN2 | Paro de emergencia Cto.2 |

| | |
|---|---|
| BE21P | Paleta en posición |
| KYP21 | Cilindro separador |
| BT22/1-2 | Control de pieza Pieza en paleta |
| BE22P | Paleta en posición |
| KYP22 | Cilindro de paro |
| BE22A | Paleta salida |
| BE22MAX | Retención de paleta antes de la carga |

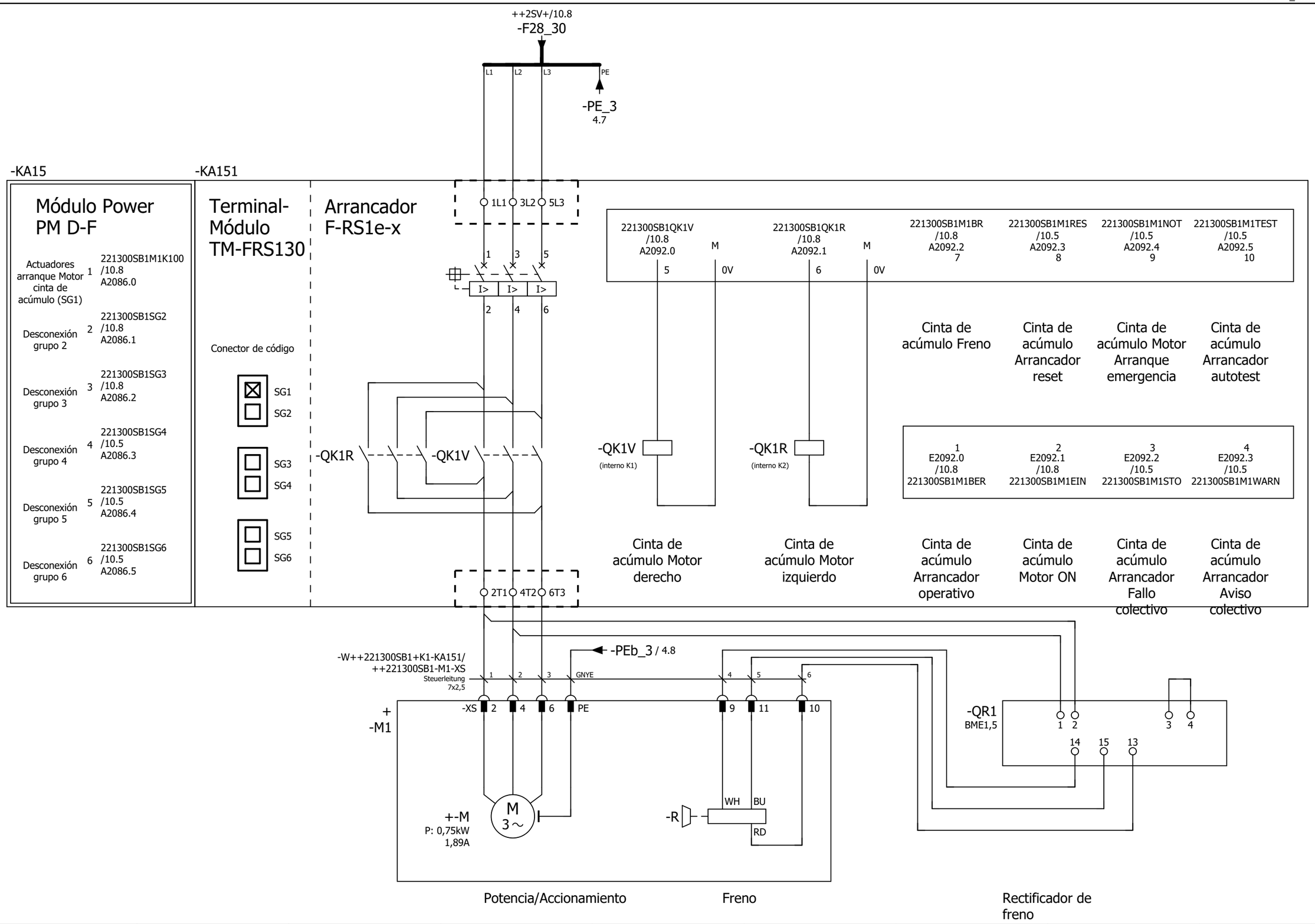


| | | | | | | | |
|---|---|---|---|---|---|---|---|
| Larguero delantero izquierdo ARG2, 211310-221300<br>Emplaza Planta: 66 Nave: 102 Campo: F04 | Arrancador, unidad de potencia cinta de acúmulo | No. inv./No. equipo: 66-96D-313785<br>Nombre de Proyecto / No. de dibujo:<br>66-E02-01EKJLTVL2 | FFT MÉXICO S.A. DE C.V.<br>Dibuj.: PMP-A/B fecha: 12.03.14<br>Modif.: CARLO fecha: 30.01.23<br>Fecha de impresión: 26.05.23 | Larguero delantero Izquierdo<br>Cinta de acúmulo<br>Caja de bornes / Caja de módulos | = KJLTVL<br>++ 221300SB1<br>+ K1 | == ET<br>Página:<br>3 | |

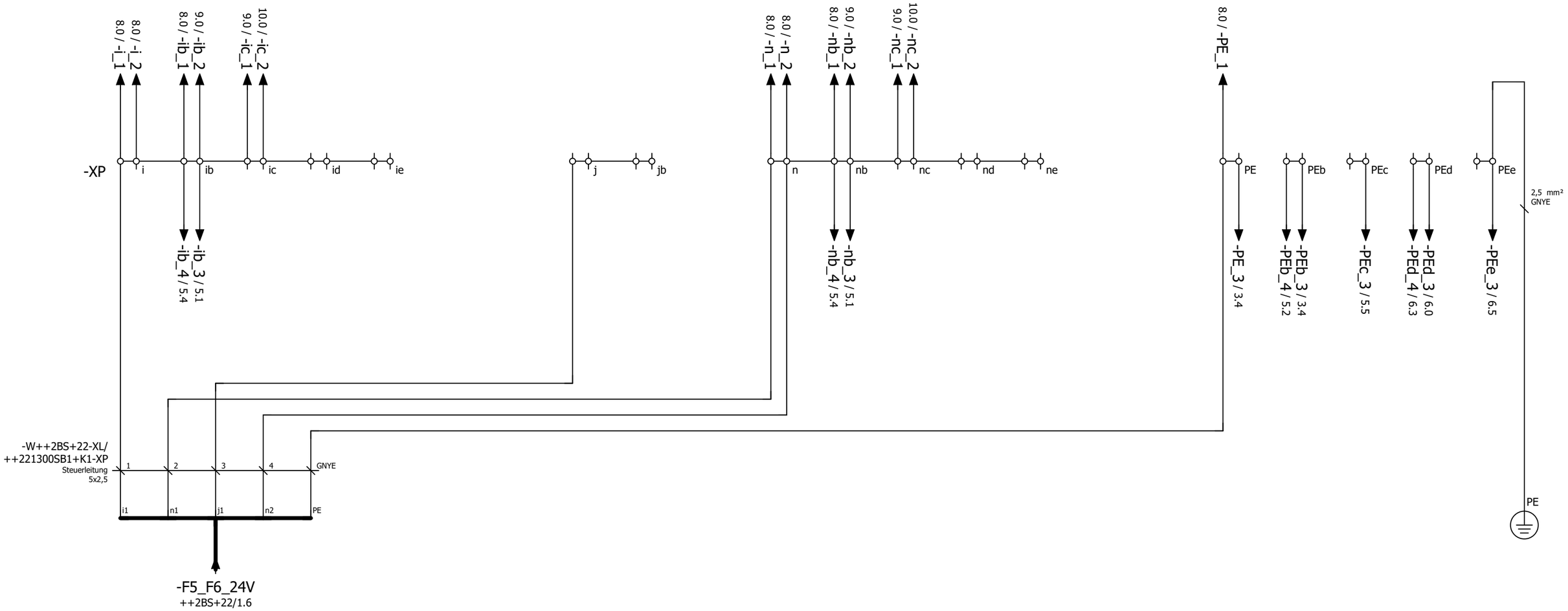


24V
Alimentación de
tensión Cinta de
acúmulo

Perno de la
carcasa

Definición de
los puntos de conexión
de borne 4-Conexiones de cable

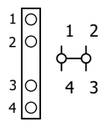


| | | | | | | | | | | | |
|---|---|---|---|---|---|---|---|---|---|---|---|
| Larguero delantero izquierdo ARG2, 211310-221300<br>Emplaza Planta: 66 Nave: 102 Campo: F04 | Distribución de potencial | No. inv./No. equipo: 66-96D-313785<br>Nombre de Proyecto / No. de dibujo:<br>66-E02-01EKJLTVL2 | FFT MÉXICO S.A. DE C.V.<br>Dibuj.: PMP-A/B fecha: 12.03.14<br>Modif.: FFT FFT fecha: 13.07.17<br>Fecha de impresión: 26.05.23 | Larguero delantero Izquierdo | = KJLTVL | == ET |
| | | | | Cinta de acúmulo | ++ 221300SB1 | Página: 4 |
| | | | | Caja de bornes / Caja de módulos | + K1 | |

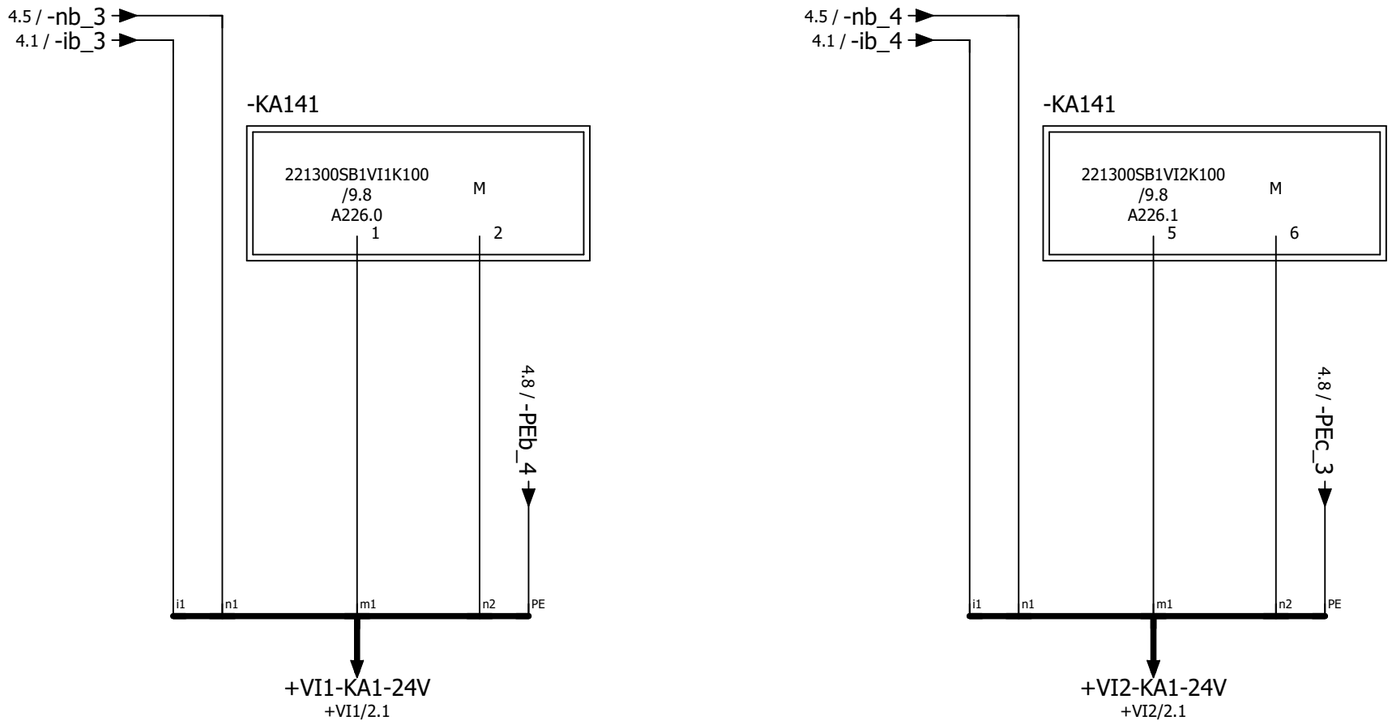


Actuadores arranque Isla de válvulas Lado de carga

Actuadores arranque Isla de válvulas Lado extracción

| | | | | | | | | | | | | | | | | | |
|---|---|---|---|---|---|---|---|---|---|---|---|---|---|---|---|---|---|
| ◄ 4 | 0 | 1 | 2 | 3 | 4 | 5 | 6 | 7 | 8 | 9 | 6 ► | | | | | | |

Larguero delantero izquierdo ARG2, 211310-221300
Emplaza Planta: 66 Nave: 102 Campo: F04

Alimentación de bus instalación

No. inv./No. equipo: 66-96D-313785
Nombre de Proyecto / No. de dibujo:
66-E02-01EKJLTVL2

FFT MÉXICO S.A. DE C.V.
Dibuj.: PMP-A/B fecha: 12.03.14
Modif.: CARLO fecha: 30.01.23
Fecha de impresión: 26.05.23

| | | |
|---|---|---|
| Larguero delantero Izquierdo | = KJLTVL | == ET |
| Cinta de acúmulo | ++ 221300SB1 | Página: |
| Caja de bornes / Caja de módulos | + K1 | 5 |

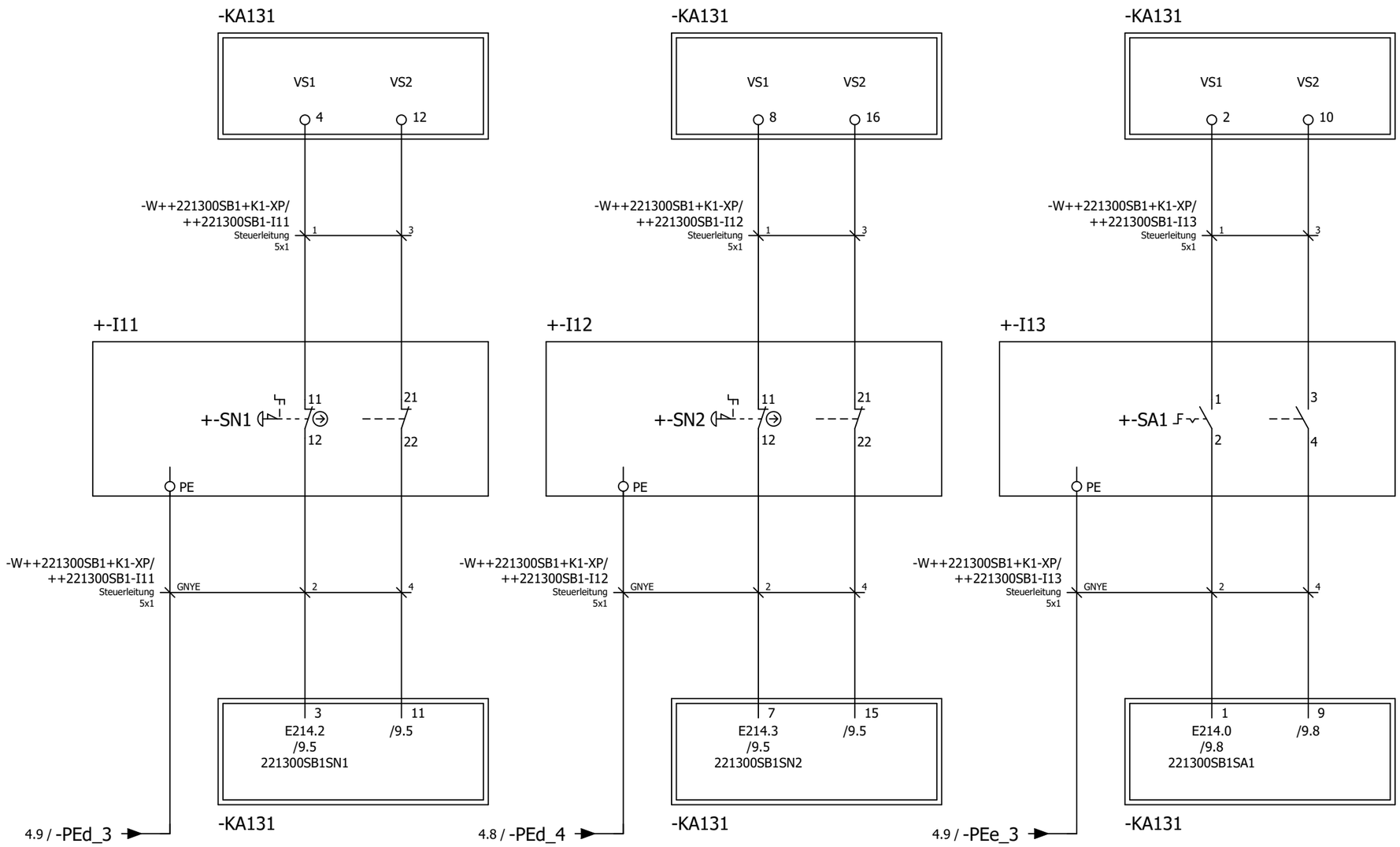


Parada de emergencia

Parada de emergencia

Accionamientos ON

| | | | | | | | |
|---|---|---|---|---|---|---|---|
| Larguero delantero izquierdo ARG2, 211310-221300<br>Emplaza Planta: 66 Nave: 102 Campo: F04 | Elementos de manejo | No. inv./No. equipo: 66-96D-313785<br>Nombre de Proyecto / No. de dibujo:<br>66-E02-01EKJLTVL2 | FFT MÉXICO S.A. DE C.V.<br>Dibuj.: PMP-A/B fecha: 12.03.14<br>Modif.: CARLO fecha: 30.01.23<br>Fecha de impresión: 26.05.23 | Larguero delantero Izquierdo<br>Cinta de acúmulo<br>Caja de bornes / Caja de módulos | = KJLTVL<br>++ 221300SB1<br>+ K1 | == ET<br>Página:<br>6 | |

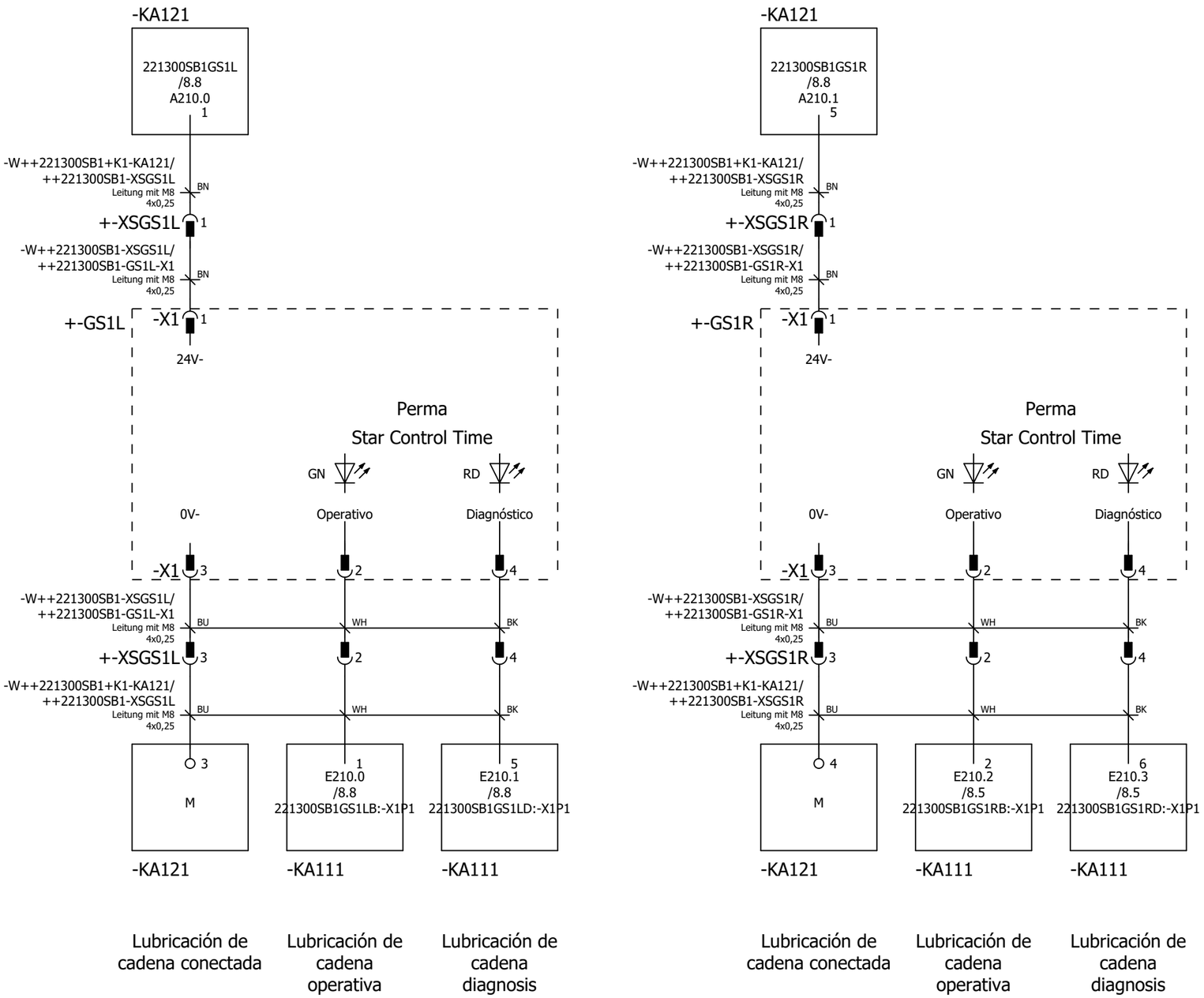


| Ocupación de conector | | | Indicación de función | | | Interruptor de codificación 4-veces | | |
|---|---|---|---|---|---|---|---|---|
| PIN | Color del hilo | Señal | LED | Señal | Estado de funcionamiento | DIP-Schalter | Denominación | Ajuste |
| 1 | BN | 24V- | GN | Señal continua | "OK Sistema trabajando" | 1 | TIME | Cantidad dispensador |
| 2 | WH | LED GN (DO) | RD | Señal continua <30s con motor func | Proceso de dispensado | 2 | | |
| 3 | BU | 0V- | RD | Señal continua >30s | Error / avería | 3 | VOL | Tamaño unidad LC |
| 4 | BK | LED RD (DO) | GN + RD | Señal continua | Unidad LC vacía | 4 | | |



Larguero delantero izquierdo ARG2, 211310-221300
Emplaza Planta: 66 Nave: 102 Campo: F04

Lubricación

No. inv./No. equipo: 66-96D-313785
Nombre de Proyecto / No. de dibujo:
66-E02-01EKJLTVL2

FFT MÉXICO S.A. DE C.V.
Dibuj.: PMP-A/B fecha: 12.03.14
Modif.: CARLO fecha: 30.01.23
Fecha de impresión: 26.05.23

Larguero delantero Izquierdo = KJLTVL == ET
Cinta de acúmulo ++ 221300SB1
Caja de bornes / Caja de módulos + K1
Página: 7

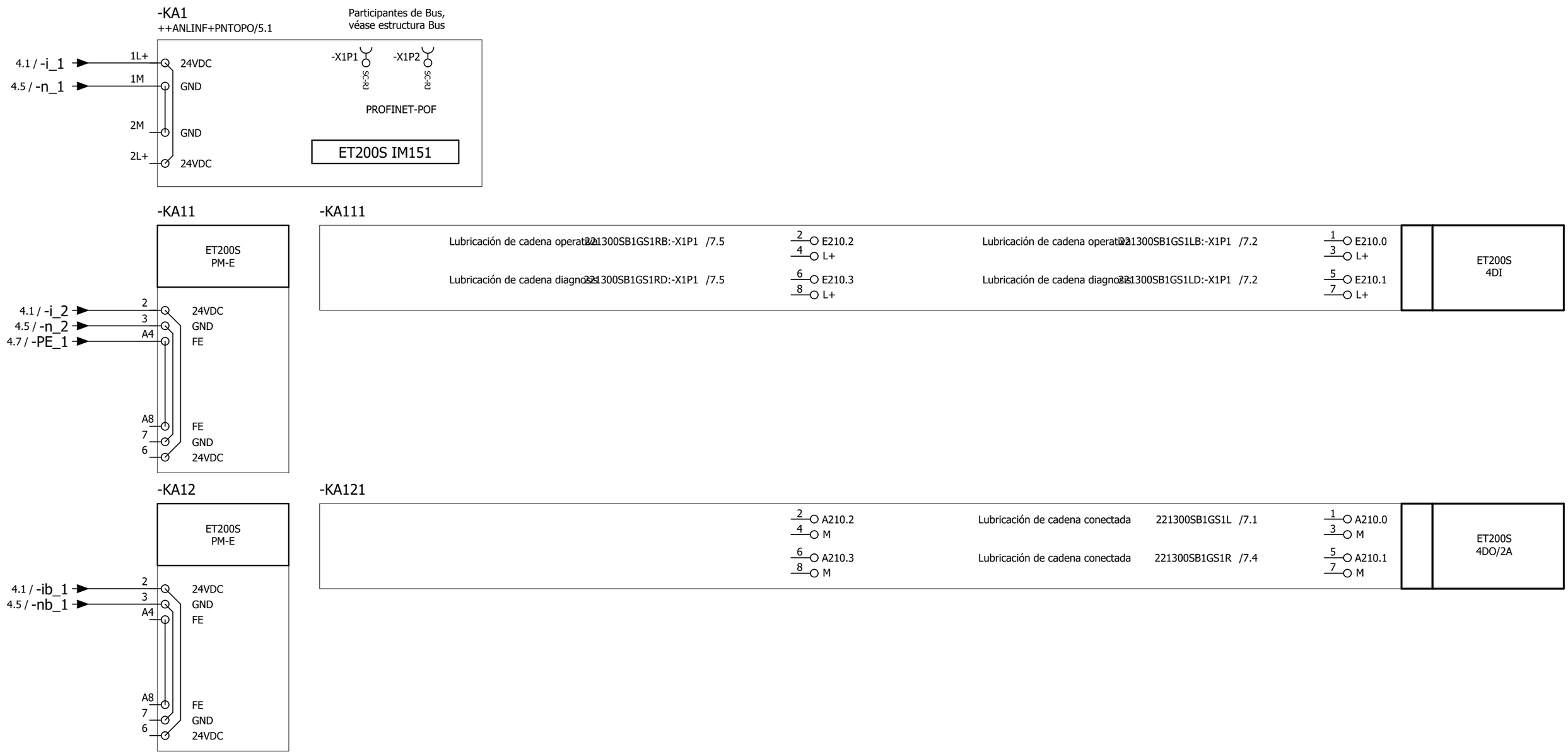


| | | | | | | |
|---|---|---|---|---|---|---|
| Larguero delantero izquierdo ARG2, 211310-221300<br>Emplaza Planta: 66 Nave: 102 Campo: F04 | Vista general PLC | No. inv./No. equipo: 66-96D-313785<br>Nombre de Proyecto / No. de dibujo:<br>66-E02-01EKJLTVL2 | FFT MÉXICO S.A. DE C.V.<br>Dibuj.: PMP-A/B fecha: 12.03.14<br>Modif.: CARLO fecha: 30.01.23<br>Fecha de impresión: 26.05.23 | Larguero delantero Izquierdo<br>Cinta de acúmulo<br>Caja de bornes / Caja de módulos | = KJLTVL<br>++ 221300SB1<br>+ K1 | == ET<br>Página:<br>8 |

## -KA13

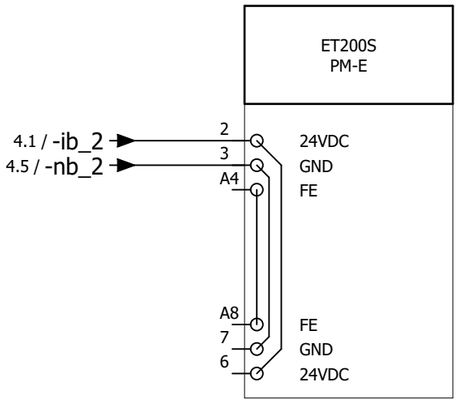


## -KA131

| | | | | | | | |
|---|---|---|---|---|---|---|---|
| Parada de emergencia | 221300SB1SN1 | /6.1 | 3 E214.2<br>4 VS1 | Accionamientos ON | 221300SB1SA1 | /6.6 | 1 E214.0<br>2 VS1 |
| Parada de emergencia | 221300SB1SN2 | /6.4 | 7 E214.3<br>8 VS1 | | | | 5 E214.1<br>6 VS1 |
| Parada de emergencia | | /6.2 | 11<br>12 VS2 | Accionamientos ON | | /6.6 | 9<br>10 VS2 |
| Parada de emergencia | | /6.4 | 15<br>16 VS2 | | | | 13<br>14 VS2 |

ET200S Safety
4/8F-DI

Módulo ocupado 6
Bytes DI y DO

## -KA14

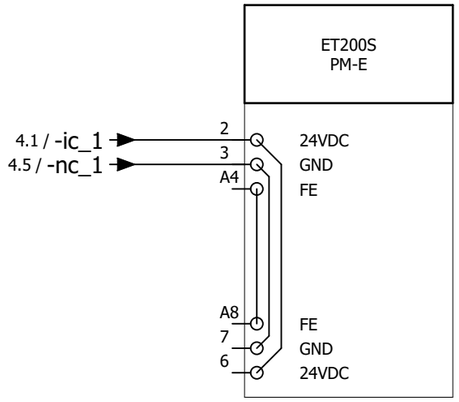


## -KA141

| | | | |
|---|---|---|---|
| Actuadores arranque Isla de válvulas Lado de carga | 221300SB1VI1K100 | /5.1 | 1 A226.0<br>2 M |
| Actuadores arranque Isla de válvulas Lado extracción | 221300SB1VI2K100 | /5.5 | 5 A226.1<br>6 M |
| | | | 9 A226.2<br>10 M |
| | | | 13 A226.3<br>14 M |

ET200S Safety
4F-DO

Módulo ocupado
5 Bytes DI y DO

## -KA15

ET200S
PM-D F

4.2 / -ic_2 → 20 — 24VDC
4.5 / -nc_2 → 21 — GND
28 — GND
27 — 24VDC

| | | | | | | | |
|---|---|---|---|---|---|---|---|
| Desconexión grupo 4 | 221300SB1SG4 | /3.0 | 4 A2086.3 | Actuadores arranque Motor cinta de acúmulo (SG1) | 221300SB1M1K100 | /3.0 | 1 A2086.0 |
| Desconexión grupo 5 | 221300SB1SG5 | /3.0 | 5 A2086.4 | Desconexión grupo 2 | 221300SB1SG2 | /3.0 | 2 A2086.1 |
| Desconexión grupo 6 | 221300SB1SG6 | /3.0 | 6 A2086.5 | Desconexión grupo 3 | 221300SB1SG3 | /3.0 | 3 A2086.2 |

ET200S Safety
PM D-F

Grupos de desconexión
SG1-SG6

## -KA151

| | | | | | | | |
|---|---|---|---|---|---|---|---|
| Cinta de acúmulo Arrancador Fallo colectivo | 221300SB1M1STO | /3.7 | 3 E2092.2 | Cinta de acúmulo Arrancador operativo | 221300SB1M1BER | /3.6 | 1 E2092.0 |
| Cinta de acúmulo Arrancador Aviso colectivo | 221300SB1M1WARN | /3.8 | 4 E2092.3 | Cinta de acúmulo Motor ON | 221300SB1M1EIN | /3.7 | 2 E2092.1 |
| Cinta de acúmulo Arrancador reset | 221300SB1M1RES | /3.7 | 8 A2092.3 | Cinta de acúmulo Motor derecho | 221300SB1QK1V | /3.4 | 5 A2092.0 |
| Cinta de acúmulo Motor Arranque emergencia | 221300SB1M1NOT | /3.7 | 9 A2092.4 | Cinta de acúmulo Motor izquierdo | 221300SB1QK1R | /3.5 | 6 A2092.1 |
| Cinta de acúmulo Arrancador autotest | 221300SB1M1TEST | /3.8 | 10 A2092.5 | Cinta de acúmulo Freno | 221300SB1M1BR | /3.6 | 7 A2092.2 |

ET200S
F-RS1e-x
Entradas

ET200S
F-RS1e-x
Salidas

# Denominación Regletero
# =KJLTVL++221300SB1+K1-XP

| Textos de función | -W++221300SB1+K1-XP/++221300SB1-I13 5x1 mm² Steuerleitung | -W++221300SB1+K1-XP/++221300SB1-I11 5x1 mm² Steuerleitung | -W++221300SB1+K1-XP/++221300SB1-I12 5x1 mm² Steuerleitung | -W++221300SB1+K1-XP/++221300SB1+VI2-KA1-XD1 5x2,5 mm² Steuerleitung | -W++221300SB1+K1-KA15J/++221300SB1-M1-XS 7x2,5 mm² Steuerleitung | -W++221300SB1+K1-XP/++221300SB1+VI1-KA1-XD1 5x2,5 mm² Steuerleitung | -W++25V-XL/++221300SB1+K1-KA151 4x1,5 mm² Steuerleitung | -W++2BS+22-XL/++221300SB1+K1-XP 5x2,5 mm² Steuerleitung | Designación de cable Tipo de cable | Denominación destino exterior y Conexión | | Número de bornes [mm²]* | Denominación destino interior y Conexión | | Designación de cable Tipo de cable | 2,5 mm² GNYE | Página / ruta |
|---|---|---|---|---|---|---|---|---|---|---|---|---|---|---|---|---|---|
| 24V | | | | | | | | 1 | | ++2BS+22-XL | 11 | i 2,5 | -KA1<br>-KA11 | 1L+<br>2 | | | /4.1 |
| Alimentación de tensión Cinta de acúmulo | | | | | | | | 3 | | ++2BS+22-XL | 13 | j 2,5 | | | | | /4.3 |
| = | | | | | | | | 2<br>4 | | ++2BS+22-XL<br>++2BS+22-XL | 12<br>14 | n 2,5 | -KA1<br>-KA11 | 1M<br>3 | | | /4.5 |
| = | | | | | | | GNYE | GNYE | | ++2BS+22-XL<br>++2SV-XL | 15<br>60 | PE 2,5 | -KA11 | A4 | | | /4.7 |
| = | | | | | GNYE | GNYE | | | | +VI1-KA1-XD1<br>-M1-XS | 5:FE<br>PE | PEb 2,5 | | | | | /4.8 |
| = | | | | GNYE | | | | | | +VI2-KA1-XD1 | 5:FE | PEc 2,5 | | | | | /4.8 |
| = | | | GNYE | | | | | | | -I12<br>-I11 | | PEd 2,5 | | | | | /4.8 |
| = | | GNYE | | | | | | | | -I13 | | PEe 2,5 | | PE | | * | /4.9 |
| = | | | | | 1 | | 1 | | | +VI2-KA1-XD1<br>+VI1-KA1-XD1 | 1:US1+<br>1:US1+ | ib 2,5 | -KA12<br>-KA13 | 2<br>2 | | | /4.1 |
| = | | | | | | | | | | | | ic 2,5 | -KA14<br>-KA15 | 2<br>20 | | | /4.1 |
| = | | | | | | | | | | | | id 2,5 | | | | | /4.2 |
| = | | | | | | | | | | | | ie 2,5 | | | | | /4.2 |
| = | | | | | | | | | | | | jb 2,5 | | | | | /4.4 |
| = | | | | | 2 | | 2 | | | +VI2-KA1-XD1<br>+VI1-KA1-XD1 | 2:US1-<br>2:US1- | nb 2,5 | -KA12<br>-KA13 | 3<br>3 | | | /4.5 |
| = | | | | | | | | | | | | nc 2,5 | -KA14<br>-KA15 | 3<br>21 | | | /4.5 |
| = | | | | | | | | | | | | nd 2,5 | | | | | /4.6 |
| = | | | | | | | | | | | | ne 2,5 | | | | | /4.6 |

* Sección transversal del dimensionado del bornero



Larguero delantero izquierdo ARG2, 211310-221300
Emplaza Planta: 66 Nave: 102 Campo: F04

Diagrama de bornes

No. inv./No. equipo: 66-96D-313785
Nombre de Proyecto / No. de dibujo: 66-E02-01EKJLTVL2

FFT MÉXICO S.A. DE C.V.
Dibuj.: PMP-A/B fecha: 12.03.14
Modif.: FFT FFT fecha: 22.01.18
Fecha de impresión: 26.05.23

Larguero delantero Izquierdo = KJLTVL == ET
Cinta de acúmulo ++ 221300SB1
Caja de bornes / Caja de módulos + K1
Página: 11

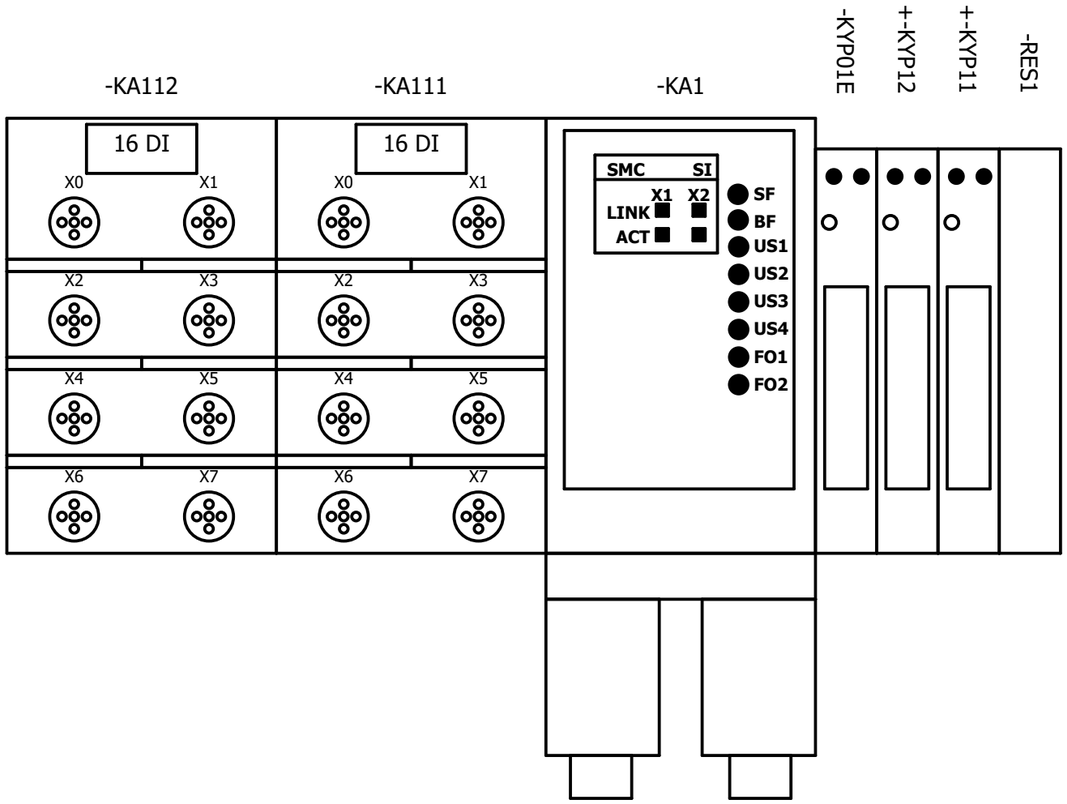




Larguero delantero izquierdo ARG2, 211310-221300
Emplaza Planta: 66 Nave: 102 Campo: F04

Esquema de montaje

No. inv./No. equipo: 66-96D-313785
Nombre de Proyecto / No. de dibujo:
66-E02-01EKJLTVL2

FFT MÉXICO S.A. DE C.V.
Dibuj.: PMP-A/B fecha: 12.03.14
Modif.: FFT FFT fecha: 30.01.17
Fecha de impresión: 26.05.23

| | | |
|---|---|---|
| Larguero delantero Izquierdo | = KJLTVL | == ET |
| Cinta de acúmulo | ++ 221300SB1 | Página: 1 |
| Vario Interface | + VI1 | |

+K1/5.1 / -KA1-24V

-W++221300SB1+K1-XP/
++221300SB1+VI1-KA1-XD1
Steuerleitung
5x2,5

i1 n1 m1 n2 PE
1 2 3 4 GNYE

Participantes de Bus,
véase estructura Bus

24V Punto de
medición ultimo
participante

-KA1
+ANLINF+PNTOPO/5.1

-XD1 1 US1+ 2 US1- 3 US2+ 4 US2- 5 FE

-XF1 SC-RJ -XF2 SC-RJ

PROFINET-POF

EX245-SPR1-X165

-XD2 1 US1+ 2 US1- 3 US2+ 4 US2- 5 FE

| | | | | | | | | | |
|---|---|---|---|---|---|---|---|---|---|
| -KYP01E | 221300SB1VI1KYP01EBER | E623.0 | Válvula lista | -BER | Válvula de arranque ON | 221300SB1VI1KYP01EE | A622.0 | 14 -E | |
| +-KYP12 | 221300SB1KYP12BER | E623.1 | Válvula lista | -BER | Cilindro de paro avance | 221300SB1KYP12V | A622.2 | 14 -V | 12 A622.3 -R 221300SB1KYP12R Cilindro de paro retroceso |
| +-KYP11 | 221300SB1KYP11BER | E623.2 | Válvula lista | -BER | Cilindro separador avance | 221300SB1KYP11V | A622.4 | 14 -V | 12 A622.5 -R 221300SB1KYP11R Cilindro separador retroceso |
| -RES1 | E623.3 | E623.3 | Reserva | | Reserva | A622.6 | A622.6 | 14 | 12 A622.7 A622.7 Reserva |

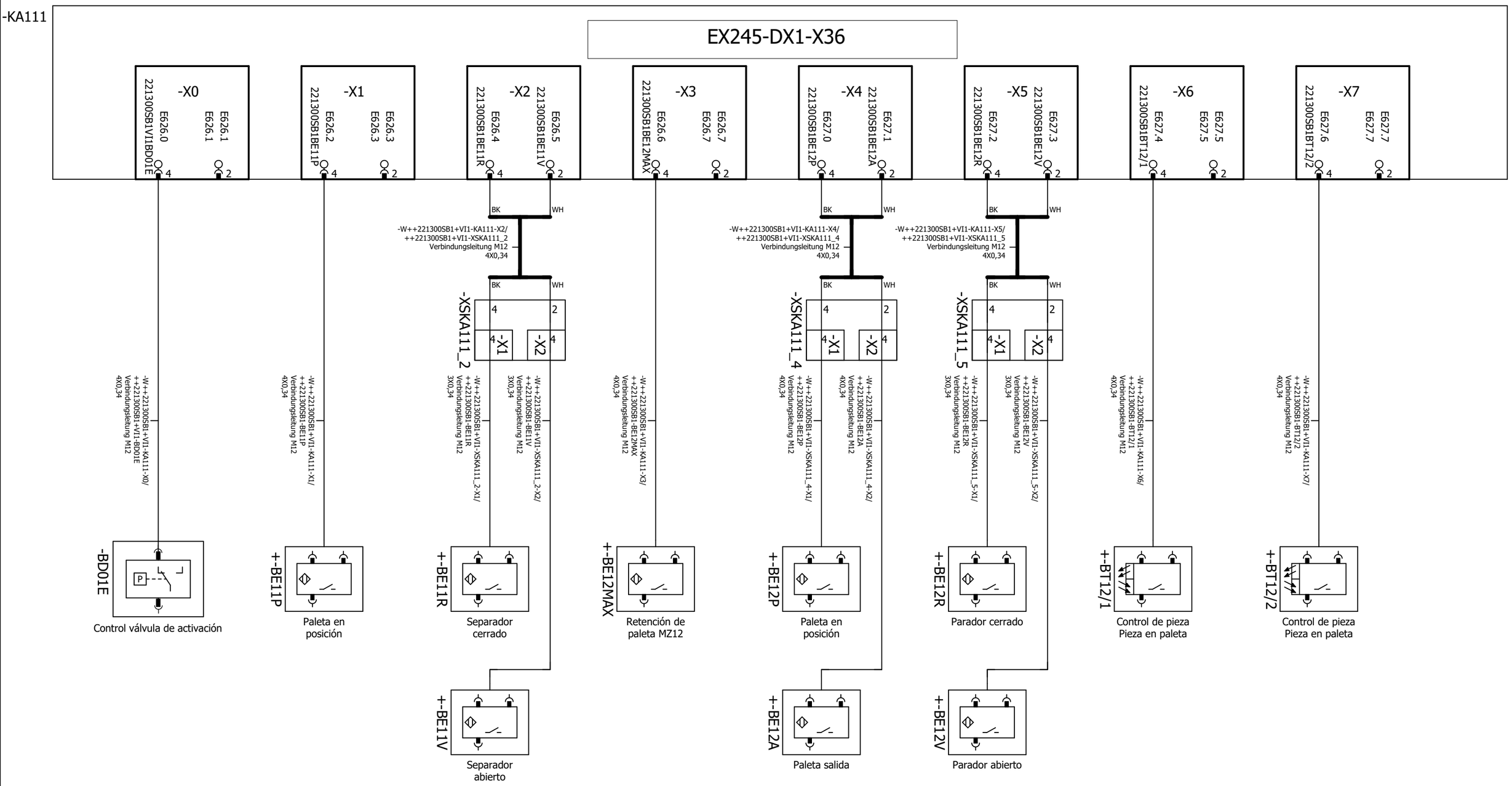


| | | | | | | | | | |
|---|---|---|---|---|---|---|---|---|---|
| Larguero delantero izquierdo ARG2, 211310-221300<br>Emplaza Planta: 66 Nave: 102 Campo: F04 | Isla de válvulas Módulo de entradas 1 6DI | No. inv./No. equipo: 66-96D-313785<br>Nombre de Proyecto / No. de dibujo:<br>66-E02-01EKJLTVL2 | FFT MÉXICO S.A. DE C.V.<br>Dibuj.: PMP-A/B fecha: 12.03.14<br>Modif.: CARLO fecha: 30.01.23<br>Fecha de impresión: 26.05.23 | Larguero delantero Izquierdo | = KJLTVL | == ET | Página: 3 |
| | | | | Cinta de acúmulo | ++ 221300SB1 | | |
| | | | | Vario Interface | + VI1 | | |

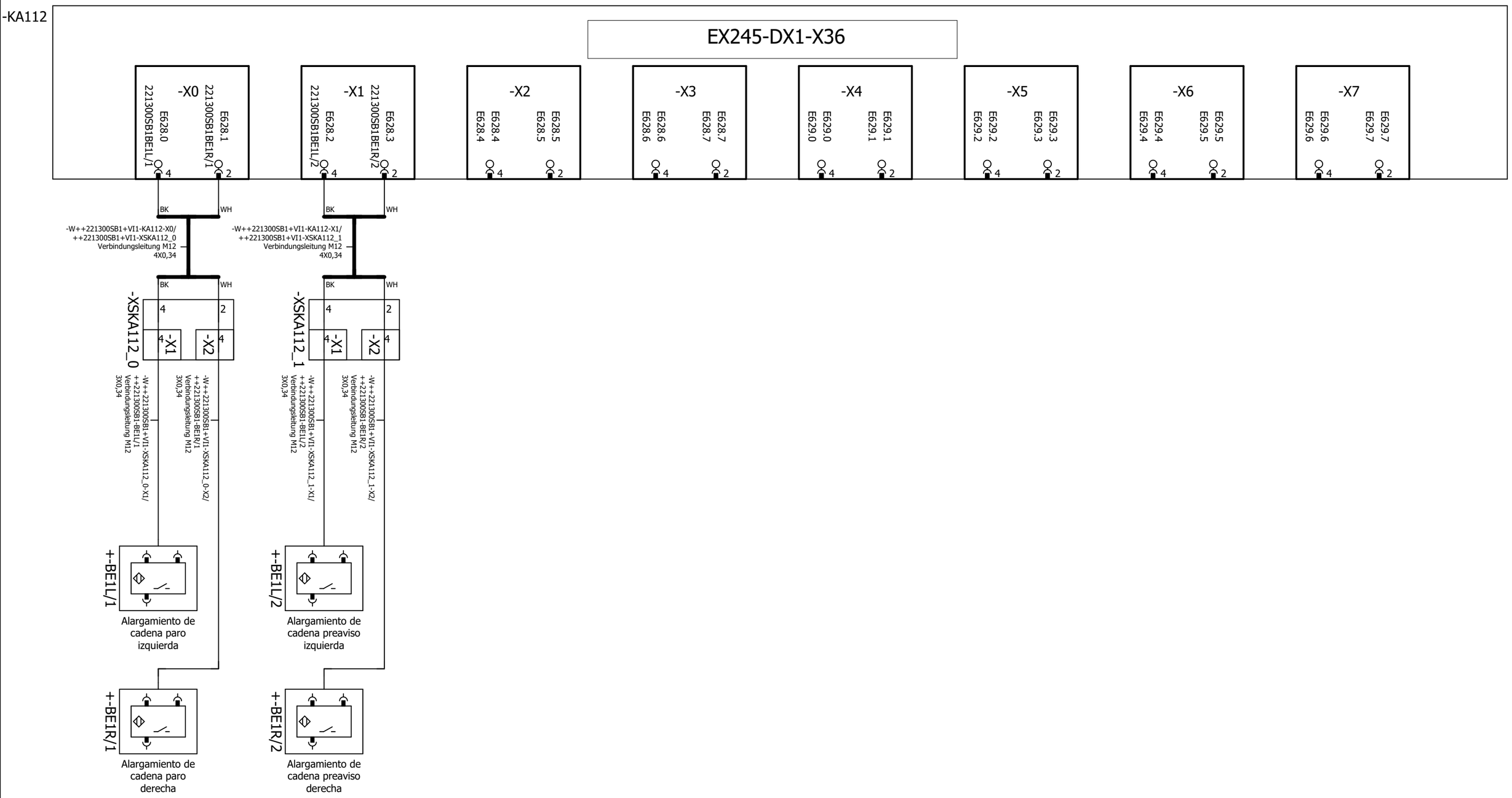




Larguero delantero izquierdo ARG2, 211310-221300
Emplaza Planta: 66 Nave: 102 Campo: F04

Isla de válvulas Módulo de entradas 1 6DI

No. inv./No. equipo: 66-96D-313785
Nombre de Proyecto / No. de dibujo:
66-E02-01EKJLTVL2

FFT MÉXICO S.A. DE C.V.
Dibuj.: PMP-A/B fecha: 12.03.14
Modif.: CARLO fecha: 30.01.23
Fecha de impresión: 26.05.23

| | | |
|---|---|---|
| Larguero delantero Izquierdo | = KJLTVL | == ET |
| Cinta de acúmulo | ++ 221300SB1 | Página: 4 |
| Vario Interface | + VI1 | |

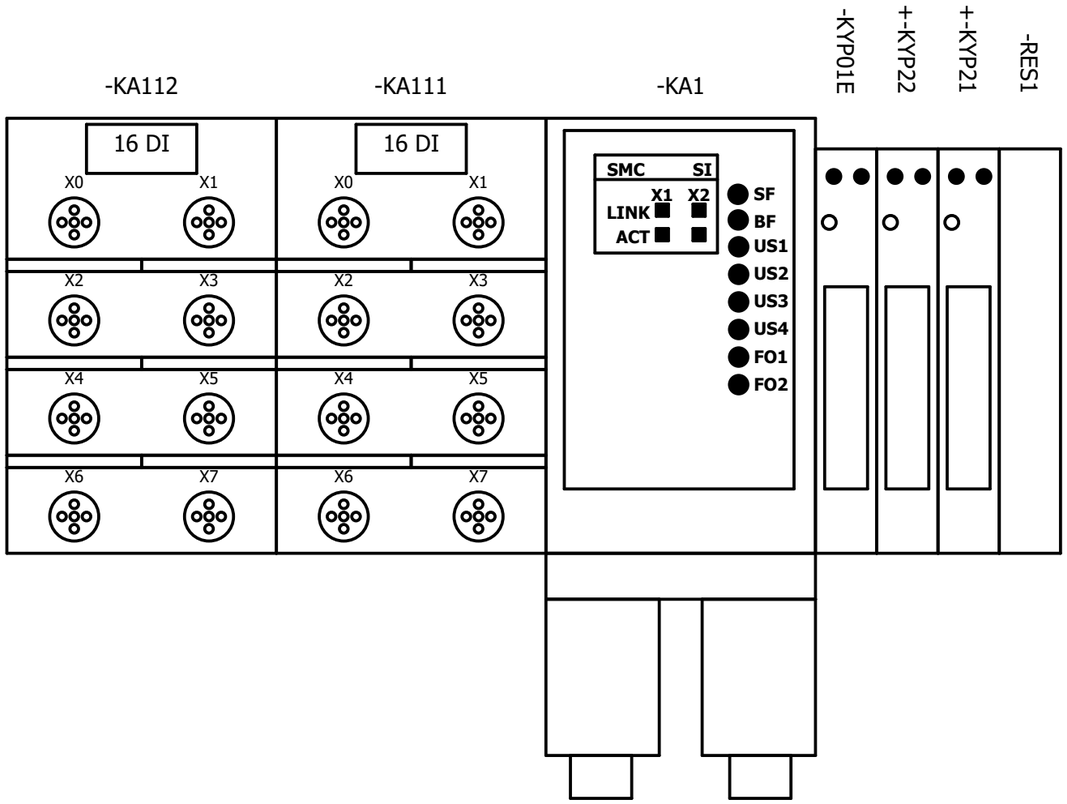




| | | | | | | |
|---|---|---|---|---|---|---|
| Larguero delantero izquierdo ARG2, 211310-221300<br>Emplaza Planta: 66 Nave: 102 Campo: F04 | Esquema de montaje | No. inv./No. equipo: 66-96D-313785<br>Nombre de Proyecto / No. de dibujo:<br>66-E02-01EKJLTVL2 | FFT MÉXICO S.A. DE C.V.<br>Dibuj.: PMP-A/B fecha: 12.03.14<br>Modif.: FFT FFT fecha: 30.01.17<br>Fecha de impresión: 26.05.23 | Larguero delantero Izquierdo<br>Cinta de acúmulo<br>Vario Interface | = KJLTVL<br>++ 221300SB1<br>+ VI2 | == ET<br>Página:<br>1 |

+K1/5.5 / -KA1-24V

-W++221300SB1+K1-XP/
++221300SB1+VI2-KA1-XD1
Steuerleitung
5x2,5

i1 n1 m1 n2 PE
1 2 3 4 GNYE

Participantes de Bus,
véase estructura Bus

24V Punto de
medición ultimo
participante

-KA1
+ANLINF+PNTOPO/5.1

-XD1 1 US1+ 2 US1- 3 US2+ 4 US2- 5 FE

-XF1 SC-RJ -XF2 SC-RJ

PROFINET-POF

EX245-SPR1-X165

-XD2 1 US1+ 2 US1- 3 US2+ 4 US2- 5 FE

| | | | | | | | | | |
|---|---|---|---|---|---|---|---|---|---|
| -KYP01E | 221300SB1VI2KYP01EBER | E633.0 | Válvula lista -BER | Válvula de arranque ON | 221300SB1VI2KYP01EE | A632.0 | 14 -E | | |
| +-KYP22 | 221300SB1KYP22BER | E633.1 | Válvula lista -BER | Cilindro de paro avance | 221300SB1KYP22V | A632.2 | 14 -V | 12 -R A632.3 | 221300SB1KYP22R Cilindro de paro retroceso |
| +-KYP21 | 221300SB1KYP21BER | E633.2 | Válvula lista -BER | Cilindro separador avance | 221300SB1KYP21V | A632.4 | 14 -V | 12 -R A632.5 | 221300SB1KYP21R Cilindro separador retroceso |
| -RES1 | E633.3 Reserva | E633.3 | | Reserva | A632.6 | A632.6 | 14 | 12 A632.7 | A632.7 Reserva |



Larguero delantero
izquierdo ARG2, 211310-221300
Emplaza Planta: 66 Nave: 102 Campo: F04

24V-Alimentación y válvulas

No. inv./No. equipo: 66-96D-313785
Nombre de Proyecto / No. de dibujo:
66-E02-01EKJLTVL2

FFT MÉXICO S.A. DE C.V.
Dibuj.: PMP-A/B fecha: 12.03.14
Modif.: CARLO fecha: 30.01.23
Fecha de impresión: 26.05.23

| | | |
|---|---|---|
| Larguero delantero Izquierdo | = KJLTVL | == ET |
| Cinta de acúmulo | ++ 221300SB1 | Página: |
| Vario Interface | + VI2 | 2 |

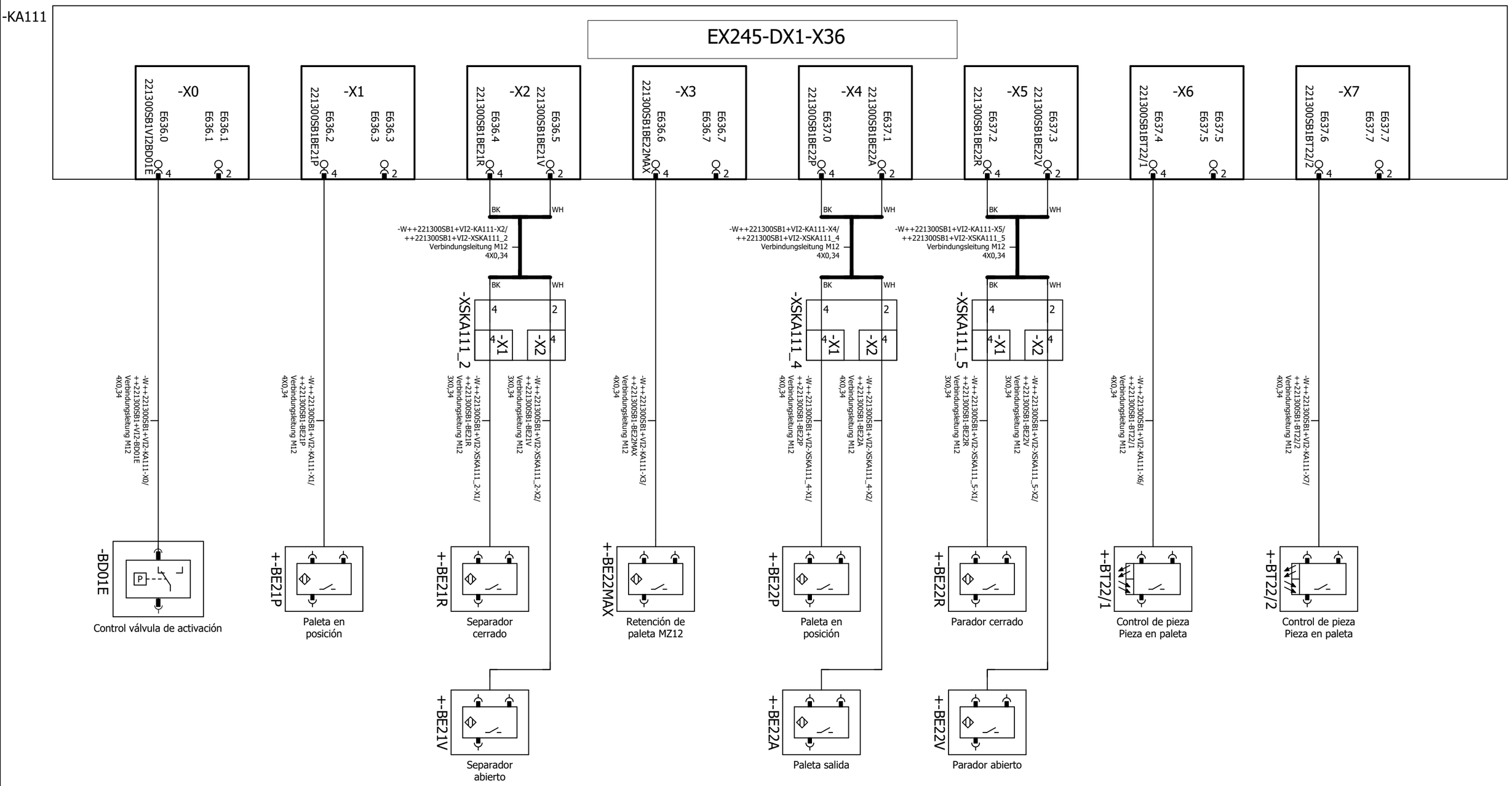


| | | | | | | | | | | | | | | | |
|---|---|---|---|---|---|---|---|---|---|---|---|---|---|---|---|
| 2 | 0 | 1 | 2 | 3 | 4 | 5 | 6 | 7 | 8 | 9 | 4 | | | | |

| | | | | | | |
|---|---|---|---|---|---|---|
| Larguero delantero izquierdo ARG2, 211310-221300<br>Emplaza Planta: 66 Nave: 102 Campo: F04 | Isla de válvulas Módulo de entradas 1 6DI | No. inv./No. equipo: 66-96D-313785<br>Nombre de Proyecto / No. de dibujo:<br>66-E02-01EKJLTVL2 | FFT MÉXICO S.A. DE C.V.<br>Dibuj.: PMP-A/B fecha: 12.03.14<br>Modif.: CARLO fecha: 30.01.23<br>Fecha de impresión: 26.05.23 | Larguero delantero Izquierdo<br>Cinta de acúmulo<br>Vario Interface | = KJLTVL<br>++ 221300SB1<br>+ VI2 | == ET<br>Página:<br>3 |

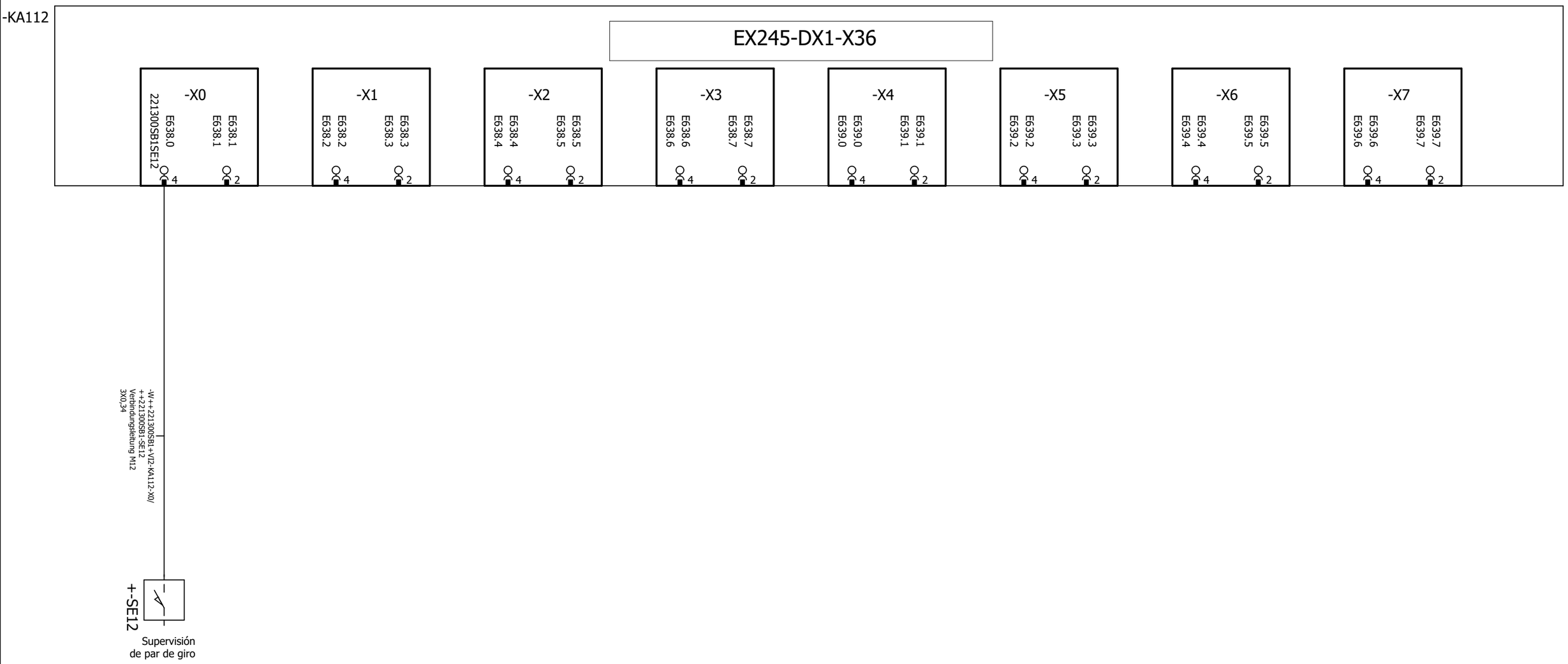




Larguero delantero
izquierdo ARG2, 211310-221300
Emplaza Planta: 66 Nave: 102 Campo: F04

Isla de válvulas Módulo de entradas 1
6DI

No. inv./No. equipo: 66-96D-313785
Nombre de Proyecto / No. de dibujo:
66-E02-01EKJLTVL2

FFT MÉXICO S.A. DE C.V.
Dibuj.: PMP-A/B fecha: 12.03.14
Modif.: CARLO fecha: 30.01.23
Fecha de impresión: 26.05.23

| | | |
|---|---|---|
| Larguero delantero Izquierdo | = KJLTVL | == ET |
| Cinta de acúmulo | ++ 221300SB1 | Página: 4 |
| Vario Interface | + VI2 | |

Cliente: (Propietario de la instalación)

# Volkswagen de México

Nombre de Proyecto / No. de dibujo: 66-E02-01EKJLTVL2

Instalación: =KJLTVL

Lugar de instalación: ++211310R01

Descripción lugar de instalación: Robot SZ1 Fija, G1

Informaciones de la instalación:

Año de fabricación: 2016

Sistema de PLC: Siemens CPU319-F
Sistema de Bus: Profinet

| | Red general: | Red soldadura (si se dispone): |
|---|---|---|
| Tensión: | 440V | 440V |
| Intensidad nominal: | 36.5A | 82.7A |
| Potencia | 27.9kVA | 63kVA |
| Punto de aliment: | UKVG-06 SAL.65 | SVG-06A SAL.7 |
| Fusible previo: | 100A | 100A |

Informaciones EPLAN:

| | |
|---|---|
| Cantidad total de hojas: | 447 |
| Última modificación: | 20.04.23 |
| Último adaptador: | CARLO |
| Última versión de EPLAN usada: | 2.7.3 |
| Última versión Build de EPLAN usada: | 11418 |
| Tipo de proyecto: | Projeto do esquema |

Encadenado con controles de terceros:

| | |
|---|---|
| Instalación(es): | Larguero delantero Izquierdo |
| Número(s) de dibujo(s): | 66-E00-01EKJLTVL1, 66-E00-01EKJLTVL3 |
| No. inv./No. equipo: | 66-96D-313785 |

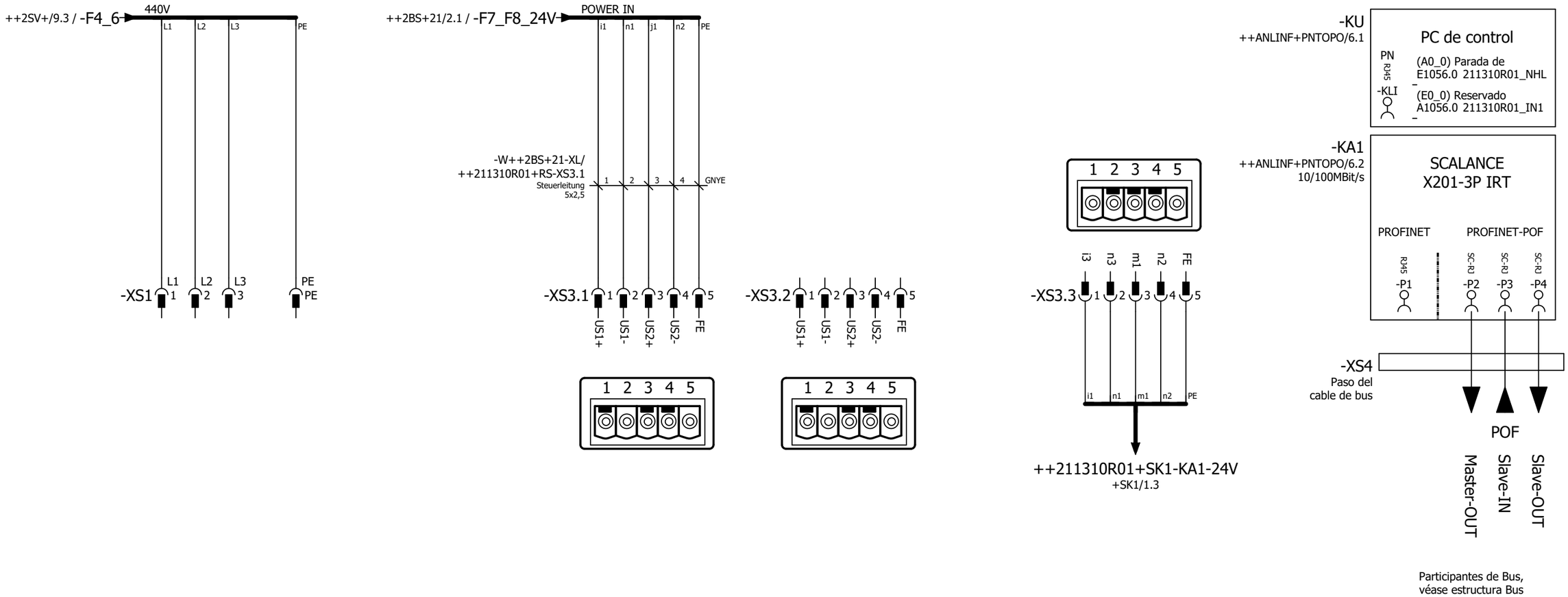


440V
Alimentación Robot

24V Power IN
Alimentación de tensión

24V Power OUT
Alimentación de tensión

24V
Alimentación de tensión

Switch



Larguero delantero
izquierdo ARG2, 211310-221300
Emplaza Planta: 66 Nave: 102 Campo: F04

440V AC Alimentación,
24V Interfaz, Conexión Bus

No. inv./No. equipo: 66-96D-313785
Nombre de Proyecto / No. de dibujo:
66-E02-01EKJLTVL2

FFT MÉXICO S.A. DE C.V.
Dibuj.: PMP-A/B fecha: 12.03.14
Modif.: CARLO fecha: 30.01.23
Fecha de impresión: 26.05.23

| | | |
|---|---|---|
| Larguero delantero Izquierdo | = KJLTVL | == ET |
| Robot SZ1 Fija, G1 | ++ 211310R01 | Página: 1 |
| Armario del robot | + RS | |

## Denominación de conector
# =KJLTVL++211310R01+RS-XS1

| Textos de función | Designación de cable / Tipo de cable | Denominación destino exterior y Conexión | Base / Clavija Número | Denominación destino interior y Conexión | | Designación de cable / Tipo de cable: -W++2SV-XL/++211310R01+RS-XS1 4x6 mm² Steuerleitung | Página / ruta |
|---|---|---|---|---|---|---|---|
| 440V | | | 1 | ++2SV-XL | 16 | 1 | /1.1 |
| Alimentación Robot | | | 2 | ++2SV-XL | 17 | 2 | /1.1 |
| = | | | 3 | ++2SV-XL | 18 | 3 | /1.1 |
| = | | | PE ⏚ | ++2SV-XL | 20 | GNYE | /1.1 |

## Denominación de conector
# =KJLTVL++211310R01+RS-XS3.1

| Textos de función | Designación de cable / Tipo de cable | Denominación destino exterior y Conexión | Base / Clavija Número | Denominación destino interior y Conexión | | Designación de cable / Tipo de cable: -W++2BS+21-XL/++211310R01+RS-XS3.1 5x2,5 mm² Steuerleitung | Página / ruta |
|---|---|---|---|---|---|---|---|
| 24V Power IN | | | 1 | ++2BS+21-XL | 17 | 1 | /1.3 |
| Alimentación de tensión | | | 2 | ++2BS+21-XL | 18 | 2 | /1.3 |
| = | | | 3 | ++2BS+21-XL | 19 | 3 | /1.3 |
| = | | | 4 | ++2BS+21-XL | 20 | 4 | /1.4 |
| = | | | 5 | ++2BS+21-XL | 21 | GNYE | /1.4 |

## Denominación de conector
# =KJLTVL++211310R01+RS-XS3.2

| Textos de función | Designación de cable / Tipo de cable | Denominación destino exterior y Conexión | Base / Clavija Número | Denominación destino interior y Conexión | Designación de cable / Tipo de cable | Página / ruta |
|---|---|---|---|---|---|---|
| 24V Power OUT | | | 1 | | | /1.4 |
| Alimentación de tensión | | | 2 | | | /1.4 |
| = | | | 3 | | | /1.5 |
| = | | | 4 | | | /1.5 |
| = | | | 5 | | | /1.5 |

## Denominación de conector
# =KJLTVL++211310R01+RS-XS3.3

| Textos de función | Designación de cable / Tipo de cable | Denominación destino exterior y Conexión | Base / Clavija Número | Denominación destino interior y Conexión | | Designación de cable / Tipo de cable | -W++211310R01+RS-XS3.3/++211310R01+SK1-XS3A 5x2,5 mm² Steuerleitung | Página / ruta |
|---|---|---|---|---|---|---|---|---|
| 24V | | | 1 | +SK1-XS3A | 1:US1+ | | 1 | /1.6 |
| Alimentación de tensión | | | 2 | +SK1-XS3A | 2:US1- | | 2 | /1.6 |
| = | | | 3 | +SK1-XS3A | 3:US2+ | | 3 | /1.6 |
| = | | | 4 | +SK1-XS3A | 4:US2- | | 4 | /1.6 |
| = | | | 5 | +SK1-XS3A | 5:FE | | GNYE | /1.6 |

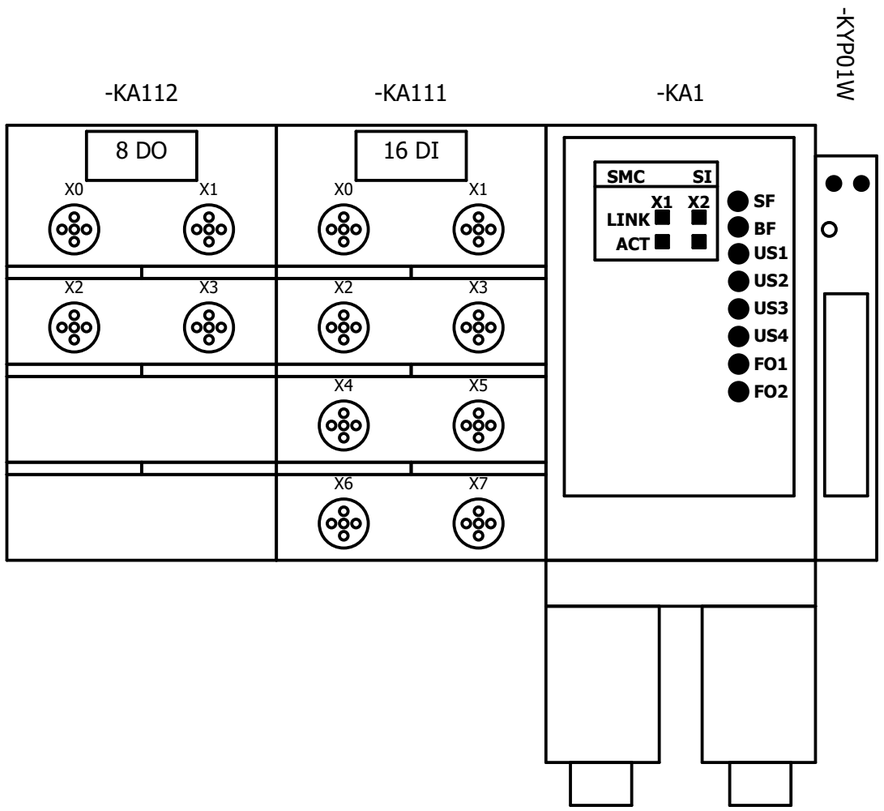




Larguero delantero izquierdo ARG2, 211310-221300
Emplaza Planta: 66 Nave: 102 Campo: F04

Esquema de montaje

No. inv./No. equipo: 66-96D-313785
Nombre de Proyecto / No. de dibujo:
66-E02-01EKJLTVL2

FFT MÉXICO S.A. DE C.V.
Dibuj.: PMP-A/B fecha: 12.03.14
Modif.: FFT FFT fecha: 30.01.17
Fecha de impresión: 26.05.23

| | | |
|---|---|---|
| Larguero delantero Izquierdo | = KJLTVL | == ET |
| Robot SZ1 Fija, G1 | ++ 211310R01 | Página: 1 |
| Panoplia de Fluidos de Robot ( RIP) | + RP1 | |

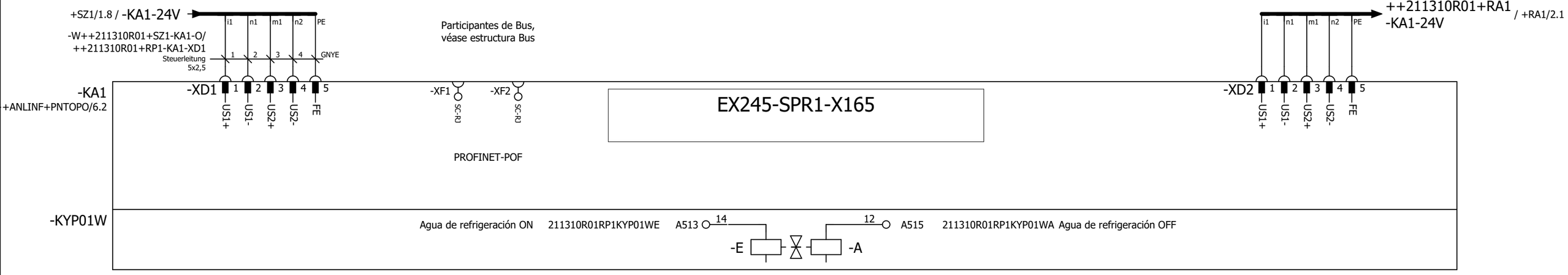


| | | | | | | | |
|---|---|---|---|---|---|---|---|
| Larguero delantero izquierdo ARG2, 211310-221300<br>Emplaza Planta: 66 Nave: 102 Campo: F04 | 24V-Alimentación y válvulas | No. inv./No. equipo: 66-96D-313785<br>Nombre de Proyecto / No. de dibujo:<br>66-E02-01EKJLTVL2 | FFT MÉXICO S.A. DE C.V.<br>Dibuj.: PMP-A/B fecha: 12.03.14<br>Modif.: CARLO fecha: 30.01.23<br>Fecha de impresión: 26.05.23 | Larguero delantero Izquierdo<br>Robot SZ1 Fija, G1<br>Panoplia de Fluidos de Robot ( RIP) | = KJLTVL<br>++ 211310R01<br>+ RP1 | == ET<br>Página:<br>2 | |

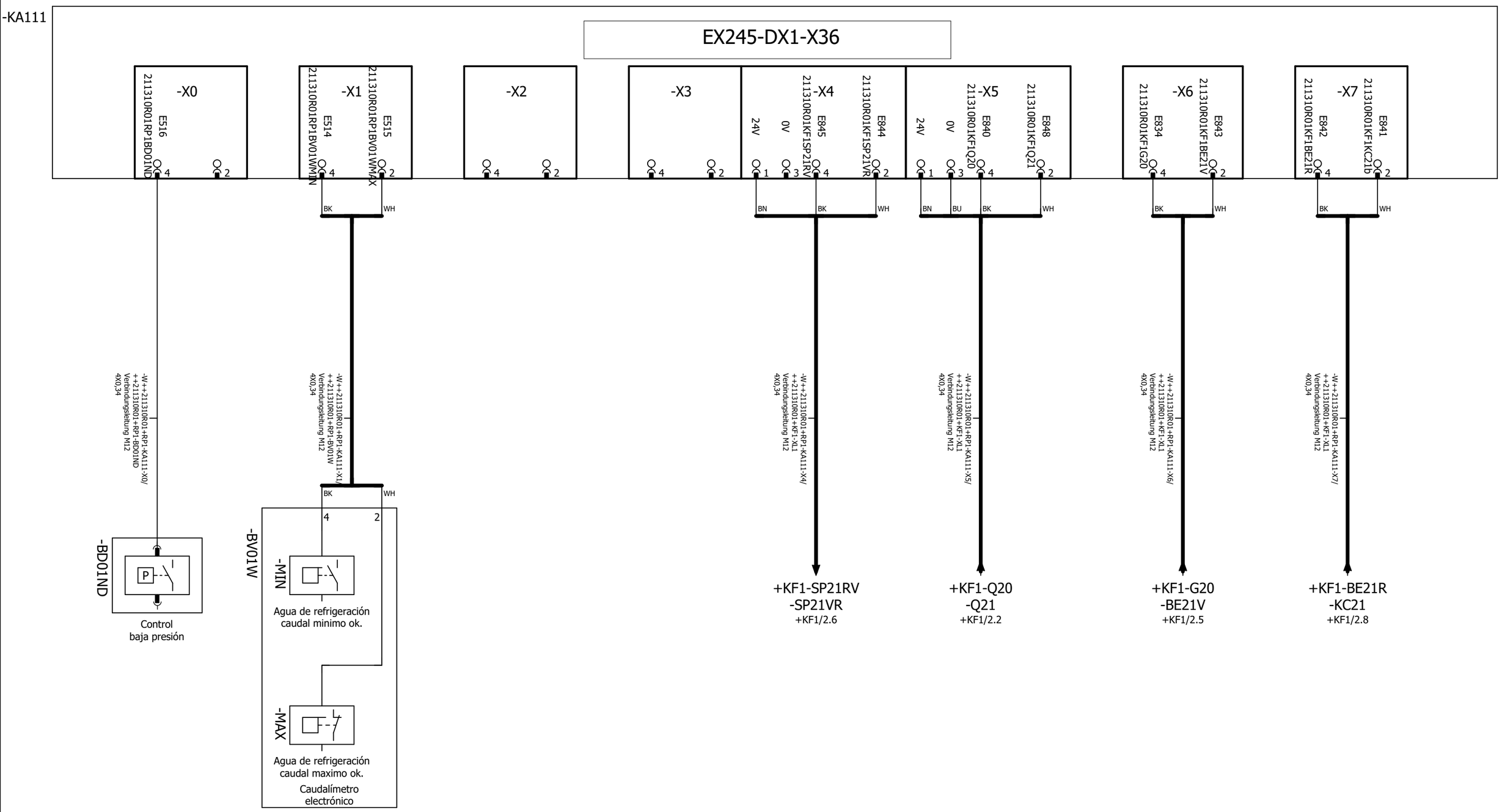


| | | | | | | |
|---|---|---|---|---|---|---|
| Larguero delantero izquierdo ARG2, 211310-221300<br>Emplaza Planta: 66 Nave: 102 Campo: F04 | Entradas -KA111 | No. inv./No. equipo: 66-96D-313785<br>Nombre de Proyecto / No. de dibujo:<br>66-E02-01EKJLTVL2 | FFT MÉXICO S.A. DE C.V.<br>Dibuj.: PMP-A/B fecha: 12.03.14<br>Modif.: CARLO fecha: 30.01.23<br>Fecha de impresión: 26.05.23 | Larguero delantero Izquierdo<br>Robot SZ1 Fija, G1<br>Panoplia de Fluidos de Robot ( RIP) | = KJLTVL<br>++ 211310R01<br>+ RP1 | == ET<br>Página:<br>3 |

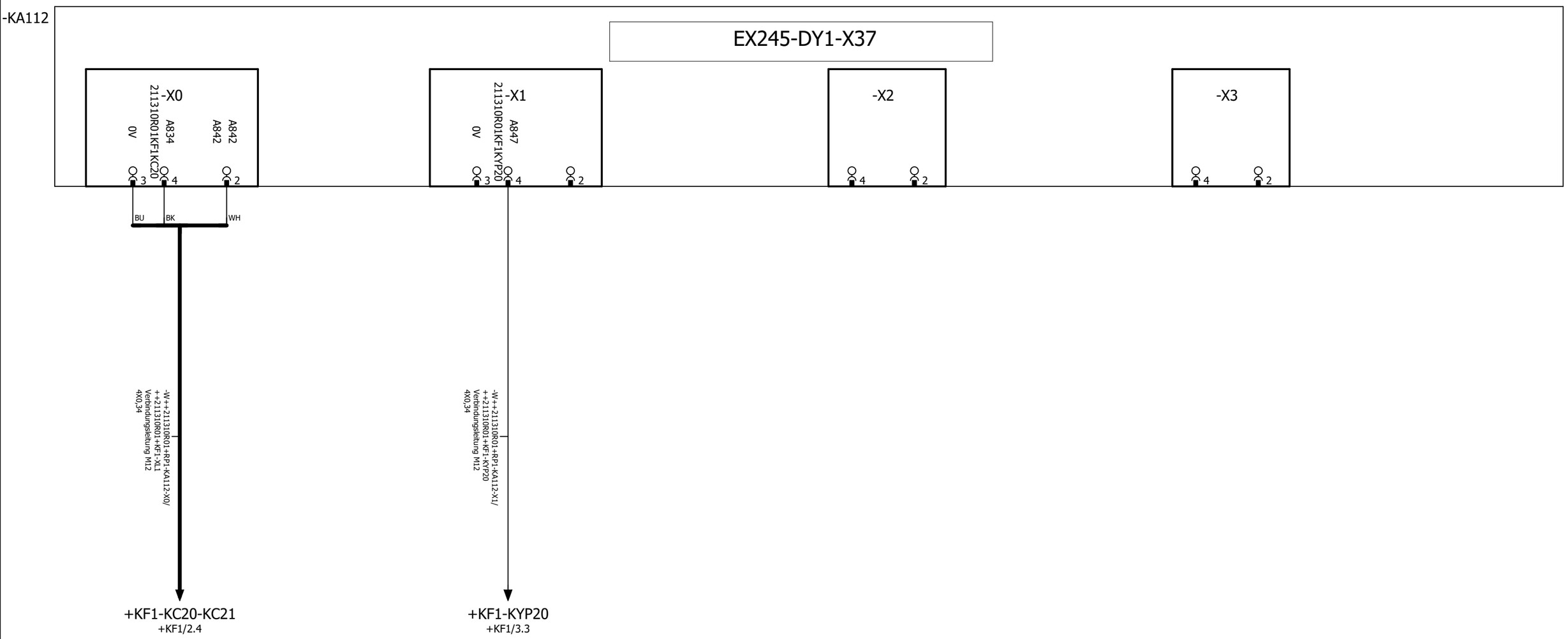




| | | | | | | |
|---|---|---|---|---|---|---|
| Larguero delantero izquierdo ARG2, 211310-221300<br>Emplaza Planta: 66 Nave: 102 Campo: F04 | Salidas -KA112 | No. inv./No. equipo: 66-96D-313785<br>Nombre de Proyecto / No. de dibujo:<br>66-E02-01EKJLTVL2 | FFT MÉXICO S.A. DE C.V.<br>Dibuj.: PMP-A/B fecha: 12.03.14<br>Modif.: CARLO fecha: 30.01.23<br>Fecha de impresión: 26.05.23 | Larguero delantero Izquierdo<br>Robot SZ1 Fija, G1<br>Panoplia de Fluidos de Robot ( RIP) | = KJLTVL<br>++ 211310R01<br>+ RP1 | == ET<br>Página:<br>4 |

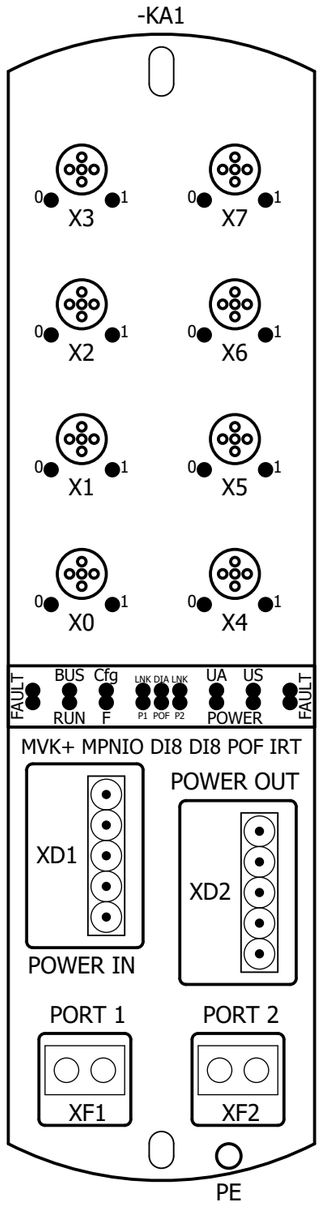




| | | | | | |
|---|---|---|---|---|---|
| Larguero delantero izquierdo ARG2, 211310-221300<br>Emplaza Planta: 66 Nave: 102 Campo: F04 | Esquema de montaje | No. inv./No. equipo: 66-96D-313785<br>Nombre de Proyecto / No. de dibujo:<br>66-E02-01EKJLTVL2 | FFT MÉXICO S.A. DE C.V.<br>Dibuj.: PMP-A/B fecha: 12.03.14<br>Modif.: FFT FFT fecha: 30.01.17<br>Fecha de impresión: 26.05.23 | Larguero delantero Izquierdo<br>Robot SZ1 Fija, G1<br>Robot eje 1 | = KJLTVL<br>++ 211310R01<br>+ RA1 | == ET<br>Página: 1 |

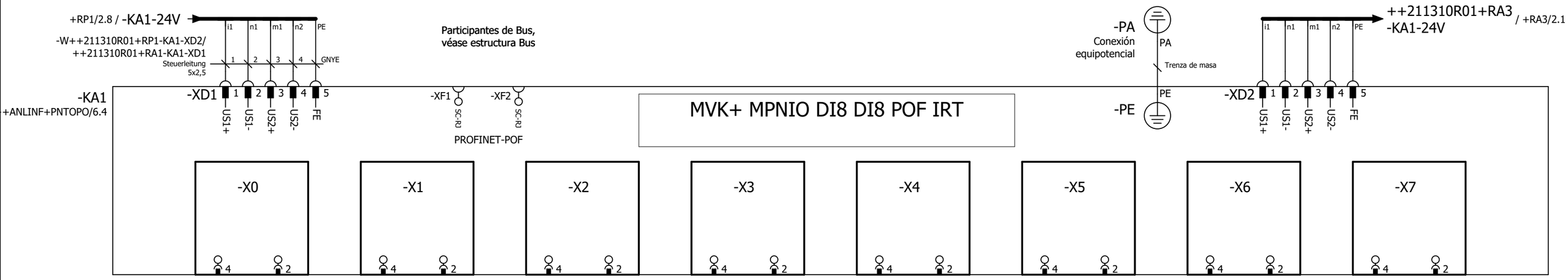


◄ 1 | 0 | 1 | 2 | 3 | 4 | 5 | 6 | 7 | 8 | 9 | +RA3/1 ►

| | | | | | | |
|---|---|---|---|---|---|---|
| Larguero delantero izquierdo ARG2, 211310-221300<br>Emplaza Planta: 66 Nave: 102 Campo: F04 | 24V-Alimentación y válvulas | No. inv./No. equipo: 66-96D-313785<br>Nombre de Proyecto / No. de dibujo:<br>66-E02-01EKJLTVL2 | FFT MÉXICO S.A. DE C.V.<br>Dibuj.: PMP-A/B fecha: 12.03.14<br>Modif.: CARLO fecha: 30.01.23<br>Fecha de impresión: 26.05.23 | Larguero delantero Izquierdo<br>Robot SZ1 Fija, G1<br>Robot eje 1 | = KJLTVL<br>++ 211310R01<br>+ RA1 | == ET<br>Página:<br>2 |

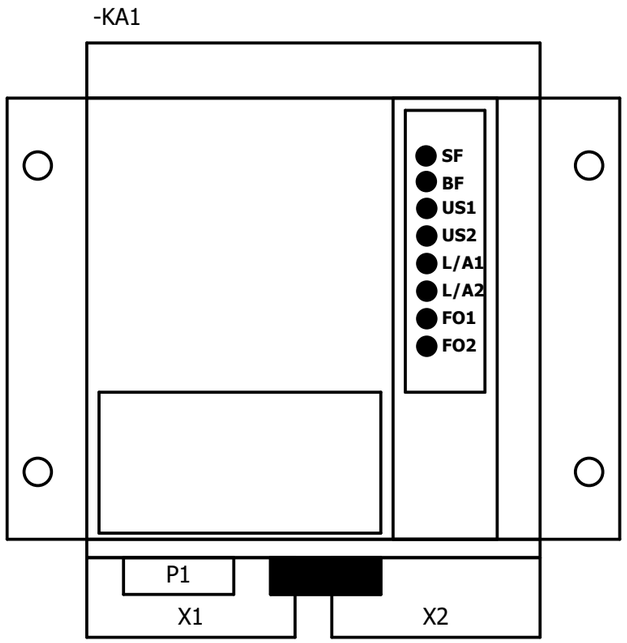




| | | | | | |
|---|---|---|---|---|---|
| Larguero delantero izquierdo ARG2, 211310-221300<br>Emplaza Planta: 66 Nave: 102 Campo: F04 | Esquema de montaje | No. inv./No. equipo: 66-96D-313785<br>Nombre de Proyecto / No. de dibujo:<br>66-E02-01EKJLTVL2 | FFT MÉXICO S.A. DE C.V.<br>Dibuj.: PMP-A/B fecha: 12.03.14<br>Modif.: FFT FFT fecha: 02.03.17<br>Fecha de impresión: 26.05.23 | Larguero delantero Izquierdo<br>Robot SZ1 Fija, G1<br>Robot eje 3 | = KJLTVL<br>++ 211310R01<br>+ RA3 | == ET<br>Página:<br>1 |

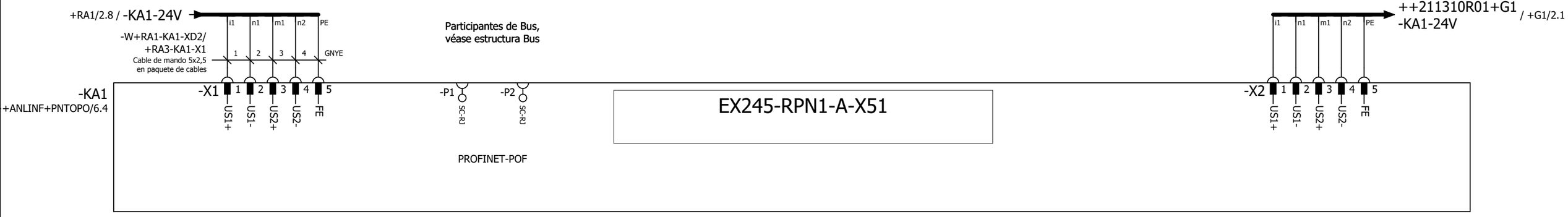




Larguero delantero
izquierdo ARG2, 211310-221300
Emplaza Planta: 66 Nave: 102 Campo: F04

24V-Alimentación y válvulas

No. inv./No. equipo: 66-96D-313785
Nombre de Proyecto / No. de dibujo:
66-E02-01EKJLTVL2

FFT MÉXICO S.A. DE C.V.
Dibuj.: PMP-A/B fecha: 12.03.14
Modif.: CARLO fecha: 30.01.23
Fecha de impresión: 26.05.23

| | | |
|---|---|---|
| Larguero delantero Izquierdo | = KJLTVL | == ET |
| Robot SZ1 Fija, G1 | ++ 211310R01 | Página: |
| Robot eje 3 | + RA3 | 2 |

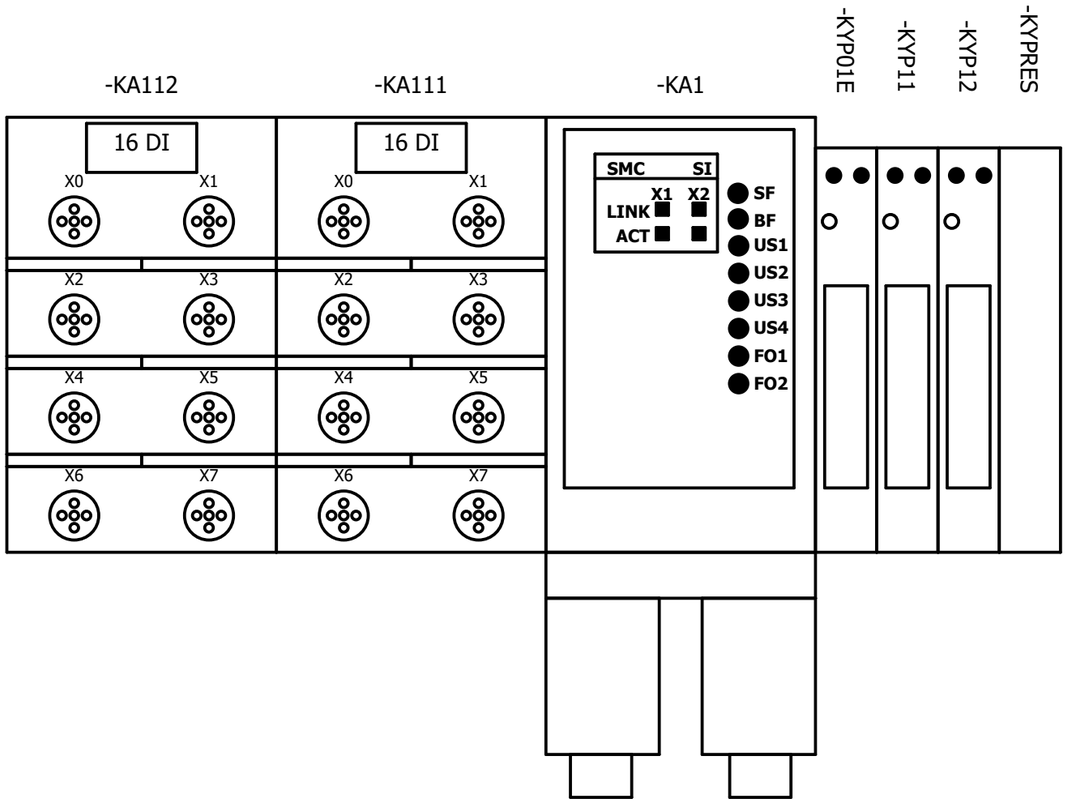




Larguero delantero izquierdo ARG2, 211310-221300
Emplaza Planta: 66 Nave: 102 Campo: F04

Esquema de montaje

No. inv./No. equipo: 66-96D-313785
Nombre de Proyecto / No. de dibujo:
66-E02-01EKJLTVL2

FFT MÉXICO S.A. DE C.V.
Dibuj.: PMP-A/B fecha: 12.03.14
Modif.: FFT FFT fecha: 07.02.17
Fecha de impresión: 26.05.23

| | | |
|---|---|---|
| Larguero delantero Izquierdo | = KJLTVL | == ET |
| Robot SZ1 Fija, G1 | ++ 211310R01 | Página: 1 |
| Garra | + G1 | |

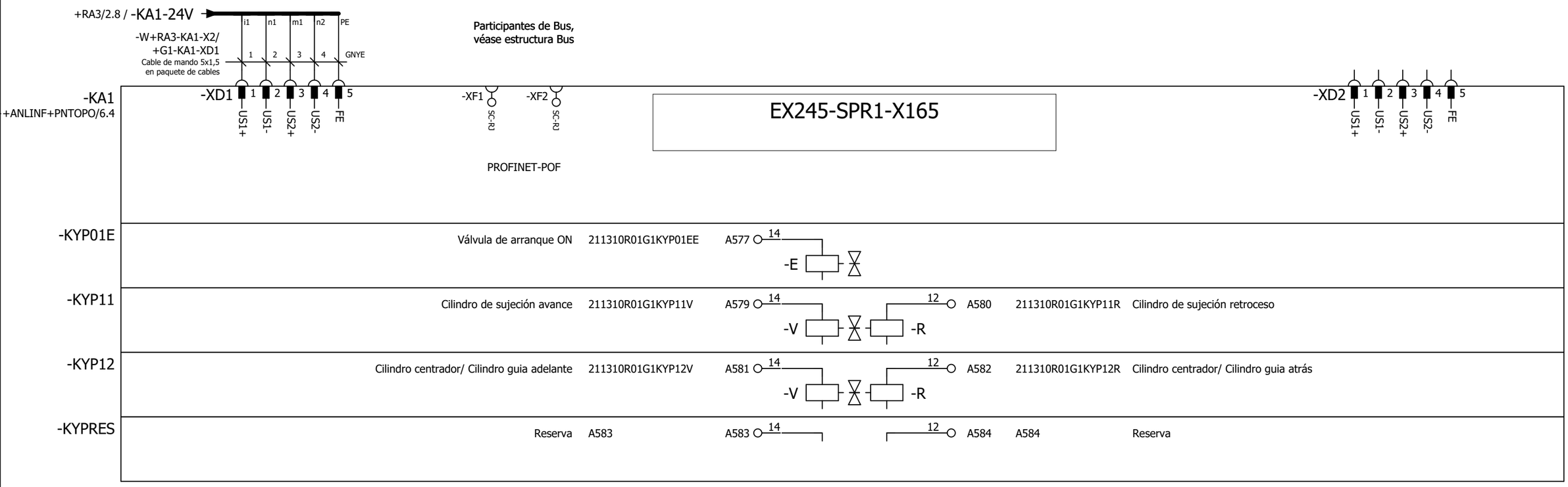


| | | | | | | | |
|---|---|---|---|---|---|---|---|
| Larguero delantero izquierdo ARG2, 211310-221300<br>Emplaza Planta: 66 Nave: 102 Campo: F04 | 24V-Alimentación y válvulas | No. inv./No. equipo: 66-96D-313785<br>Nombre de Proyecto / No. de dibujo:<br>66-E02-01EKJLTVL2 | FFT MÉXICO S.A. DE C.V.<br>Dibuj.: PMP-A/B fecha: 12.03.14<br>Modif.: CARLO fecha: 30.01.23<br>Fecha de impresión: 26.05.23 | Larguero delantero Izquierdo<br>Robot SZ1 Fija, G1<br>Garra | = KJLTVL<br>++ 211310R01<br>+ G1 | == ET<br>Página:<br>2 | |

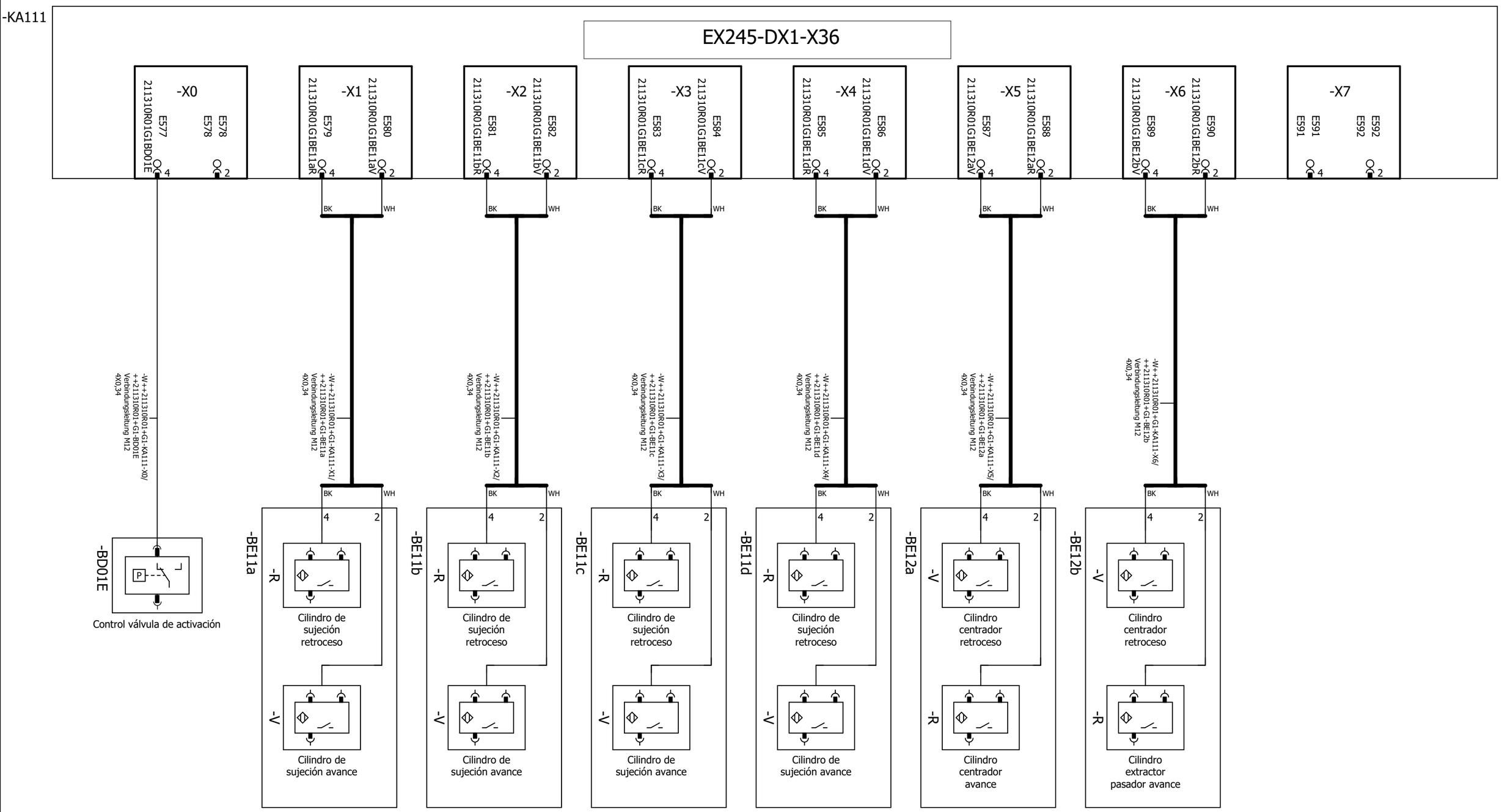


| | | | | | | | |
|---|---|---|---|---|---|---|---|
| Larguero delantero izquierdo ARG2, 211310-221300<br>Emplaza Planta: 66 Nave: 102 Campo: F04 | Isla de válvulas Módulo de entradas 1 6DI | No. inv./No. equipo: 66-96D-313785<br>Nombre de Proyecto / No. de dibujo:<br>66-E02-01EKJLTVL2 | FFT MÉXICO S.A. DE C.V.<br>Dibuj.: PMP-A/B fecha: 12.03.14<br>Modif.: CARLO fecha: 30.01.23<br>Fecha de impresión: 26.05.23 | Larguero delantero Izquierdo<br>Robot SZ1 Fija, G1<br>Garra | = KJLTVL<br>++ 211310R01<br>+ G1 | == ET<br>Página:<br>3 | |

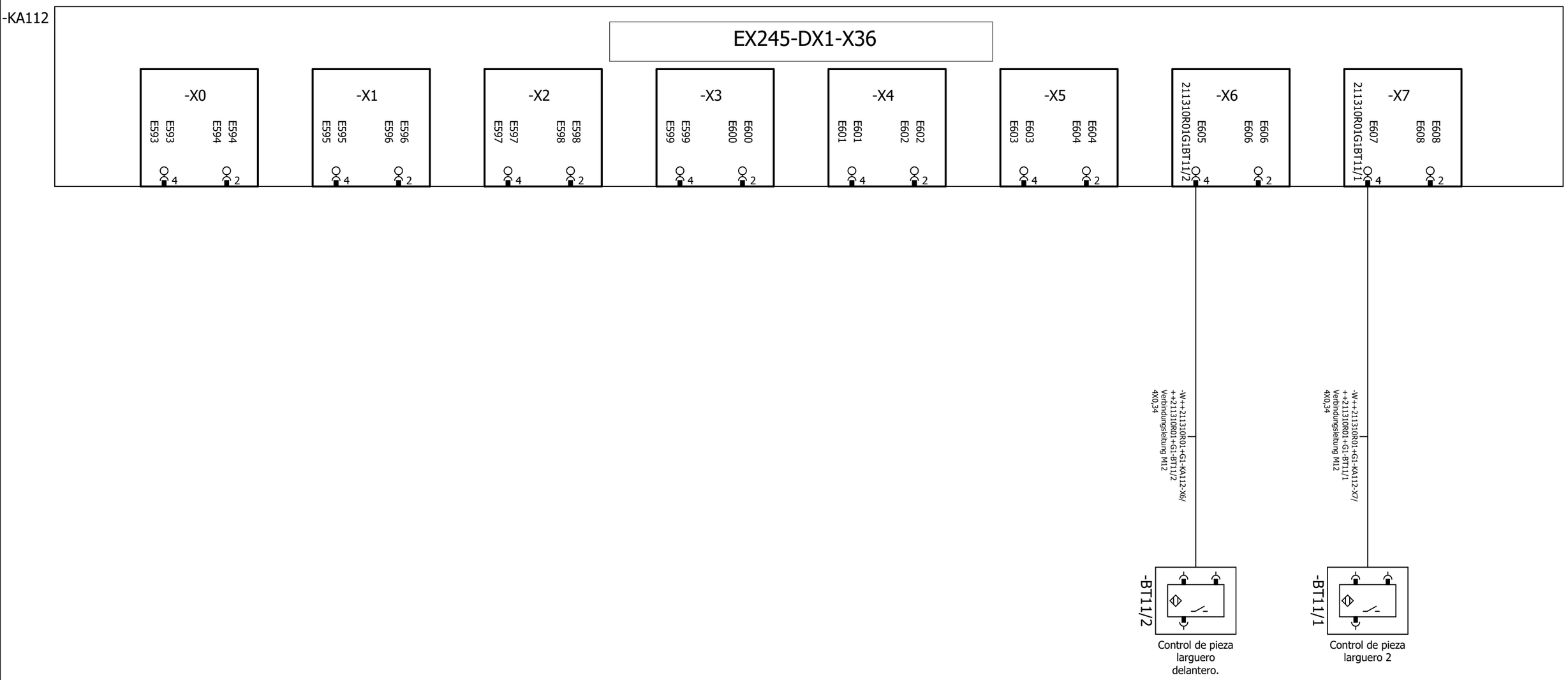


◄ 3 | 0 | 1 | 2 | 3 | 4 | 5 | 6 | 7 | 8 | 9 | +KF1/1 ►

| | | | | | | |
|---|---|---|---|---|---|---|
| Larguero delantero izquierdo ARG2, 211310-221300<br>Emplaza Planta: 66 Nave: 102 Campo: F04 | Isla de válvulas Módulo de entradas 1 6DI | No. inv./No. equipo: 66-96D-313785<br>Nombre de Proyecto / No. de dibujo:<br>66-E02-01EKJLTVL2 | FFT MÉXICO S.A. DE C.V.<br>Dibuj.: PMP-A/B fecha: 12.03.14<br>Modif.: CARLO fecha: 30.01.23<br>Fecha de impresión: 26.05.23 | Larguero delantero Izquierdo<br>Robot SZ1 Fija, G1<br>Garra | = KJLTVL<br>++ 211310R01<br>+ G1 | == ET<br>Página:<br>4 |

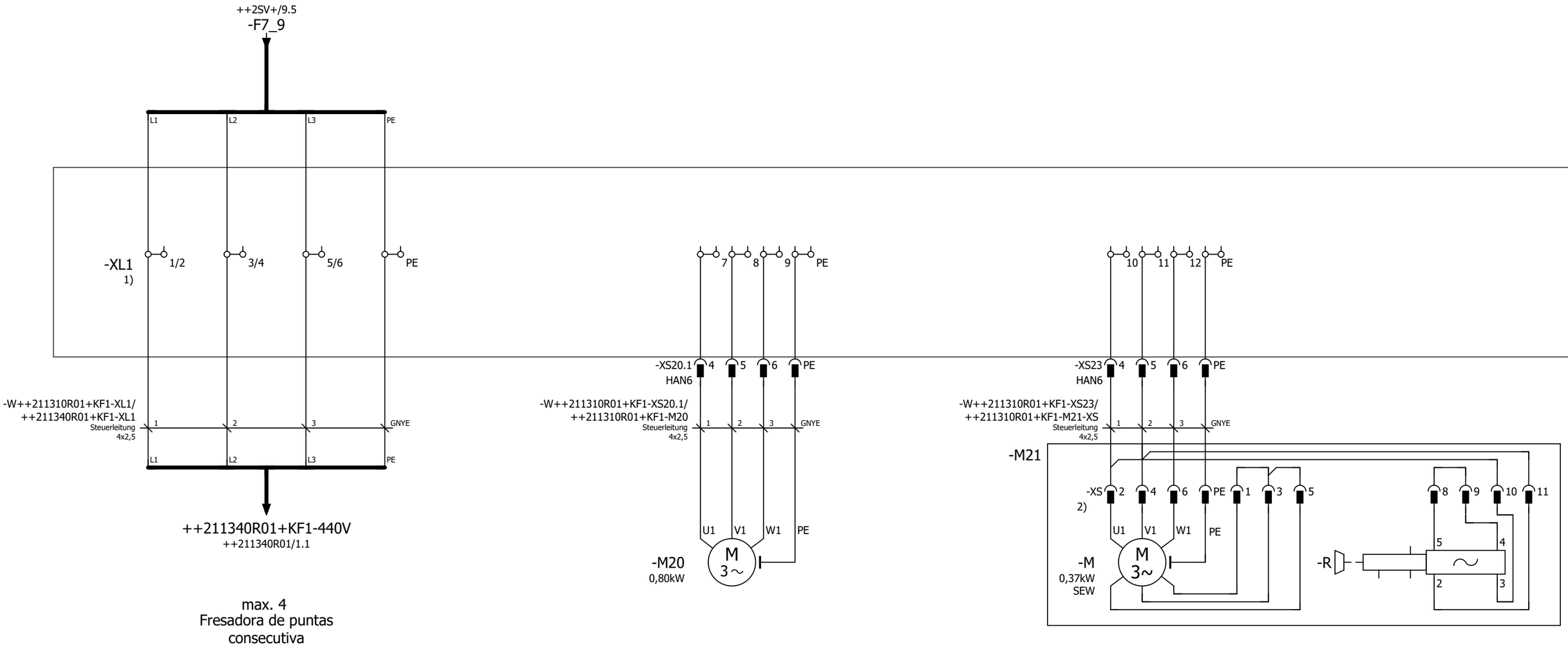


Definición de
los puntos de conexión
de borne 3-Conexiones de cable

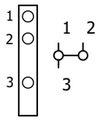


2) Dispositivos de conexión SEW integrados

1) Caja de control de BräuerNSB-1600.020.11

◄ +G1/4 | 0 | 1 | 2 | 3 | 4 | 5 | 6 | 7 | 8 | 9 | 2 ►

| | | | | | | |
|---|---|---|---|---|---|---|
| Larguero delantero izquierdo ARG2, 211310-221300<br>Emplaza Planta: 66 Nave: 102 Campo: F04 | Alimentación de tensión Fresadora de puntas motorizada | No. inv./No. equipo: 66-96D-313785<br>Nombre de Proyecto / No. de dibujo:<br>66-E02-01EKJLTVL2 | FFT MÉXICO S.A. DE C.V.<br>Dibuj.: PMP-A/B fecha: 12.03.14<br>Modif.: FFT FFT fecha: 13.07.17<br>Fecha de impresión: 26.05.23 | Larguero delantero Izquierdo<br>Robot SZ1 Fija, G1<br>Fresadora de puntas 1 | = KJLTVL<br>++ 211310R01<br>+ KF1 | == ET<br>Página:<br>1 |

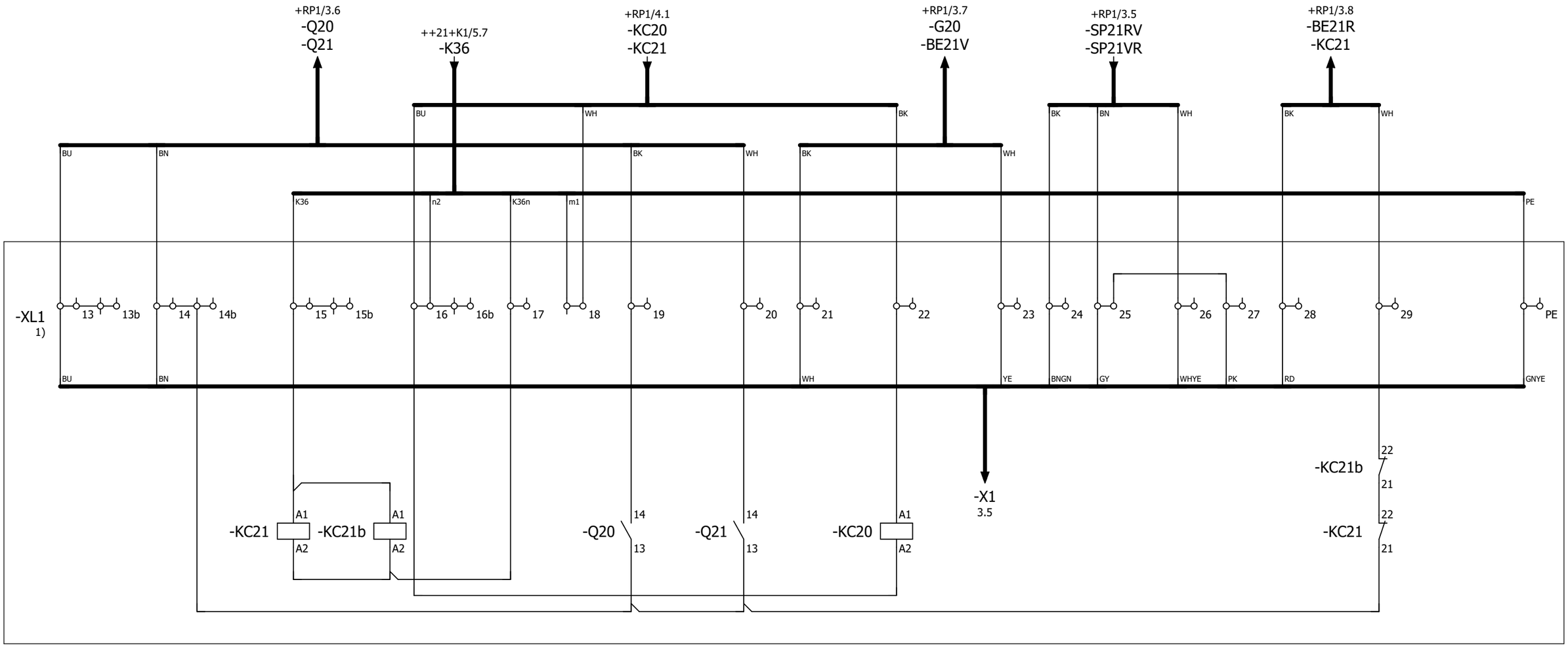


abatir

Control guardamotor Q20 Fresado

Control guardamotor Q21 Abatible

Arranque fresado

Control contactor KC21 Abatible

Definición de
los puntos de conexión
de borne 3-Conexiones de cable

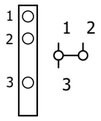


1) Caja de control de BräuerNSB-1600.020.11

| | | | | | | | |
|---|---|---|---|---|---|---|---|
| Larguero delantero izquierdo ARG2, 211310-221300<br>Emplaza Planta: 66 Nave: 102 Campo: F04 | Alimentación de tensión Fresadora de puntas motorizada | No. inv./No. equipo: 66-96D-313785<br>Nombre de Proyecto / No. de dibujo:<br>66-E02-01EKJLTVL2 | FFT MÉXICO S.A. DE C.V.<br>Dibuj.: PMP-A/B fecha: 12.03.14<br>Modif.: FFT FFT fecha: 10.05.17<br>Fecha de impresión: 26.05.23 | Larguero delantero Izquierdo<br>Robot SZ1 Fija, G1<br>Fresadora de puntas 1 | = KJLTVL<br>++ 211310R01<br>+ KF1 | == ET<br>Página:<br>2 |

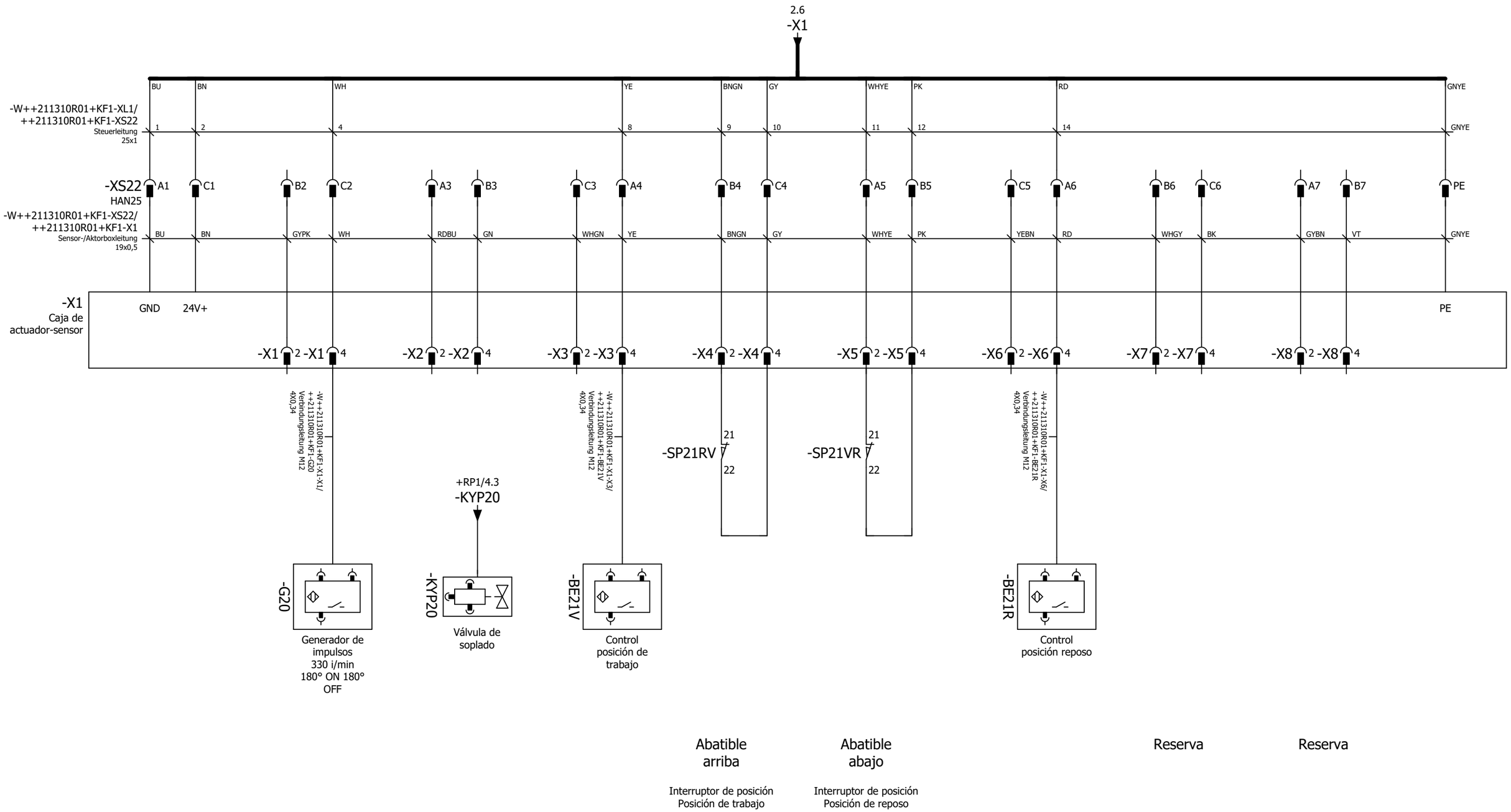


| | | | | | | | |
|---|---|---|---|---|---|---|---|
| Larguero delantero izquierdo ARG2, 211310-221300<br>Emplaza Planta: 66 Nave: 102 Campo: F04 | Alimentación de tensión Fresadora de puntas motorizada | No. inv./No. equipo: 66-96D-313785<br>Nombre de Proyecto / No. de dibujo:<br>66-E02-01EKJLTVL2 | FFT MÉXICO S.A. DE C.V.<br>Dibuj.: PMP-A/B fecha: 12.03.14<br>Modif.: FFT FFT fecha: 13.07.17<br>Fecha de impresión: 26.05.23 | Larguero delantero Izquierdo | = KJLTVL | == ET | |
| | | | | Robot SZ1 Fija, G1 | ++ 211310R01 | Página: | |
| | | | | Fresadora de puntas 1 | + KF1 | 3 | |

# Denominación Regletero
# =KJLTVL++211310R01+KF1-XL1

| Textos de función | | | | | | | | | -W++21+K1-XP/++211310R01+KF1-XL1 5x2,5 mm² Steuerleitung | -W++2SV-XL/++211310R01+KF1-XL1 4x2,5 mm² Steuerleitung | Designación de cable Tipo de cable | Denominación destino exterior y Conexión | | Número de bornes [mm²]* | Denominación destino interior y Conexión | | Designación de cable Tipo de cable | -W++211310R01+KF1-XL1/++211340R01+KF1-XL1 4x2,5 mm² Steuerleitung | -W++211310R01+KF1-XL1/++211310R01+KF1-XS22 25x1 mm² Steuerleitung | | | | | | | Página / ruta |
|---|---|---|---|---|---|---|---|---|---|---|---|---|---|---|---|---|---|---|---|---|---|---|---|---|---|---|---|
| 1) | | | | | | | | | | 1 | | ++2SV-XL | 21 | 1/2 | ++211340R01-XL1 | 1/2 | | 1 | | | | | | | | | /1.0 |
| Alimentación Fresadora de puntas | | | | | | | | | | 2 | | ++2SV-XL | 22 | 3/4 | ++211340R01-XL1 | 3/4 | | 2 | | | | | | | | | /1.1 |
| = | | | | | | | | | | 3 | | ++2SV-XL | 23 | 5/6 | ++211340R01-XL1 | 5/6 | | 3 | | | | | | | | | /1.1 |
| Fresadora de puntas ON | | | | | | | | | | | | | | 7 | -XS20.1 | 4 | | | | | | | | | | | /1.4 |
| = | | | | | | | | | | | | | | 8 | -XS20.1 | 5 | | | | | | | | | | | /1.4 |
| = | | | | | | | | | | | | | | 9 | -XS20.1 | 6 | | | | | | | | | | | /1.4 |
| Fresadora Abatible ON | | | | | | | | | | | | | | 10 | -XS23 | 4 | | | | | | | | | | | /1.6 |
| = | | | | | | | | | | | | | | 11 | -XS23 | 5 | | | | | | | | | | | /1.6 |
| = | | | | | | | | | | | | | | 12 | -XS23 | 6 | | | | | | | | | | | /1.7 |
| 1) | | | | | | | | | | | | | | 13 | -XS22 | A1 | | | 1 | | | | | | | | /2.0 |
| | | | | | | | | | | | | | | 13b | | | | | | | | | | | | | /2.0 |
| | | | | | | | | | | | | | | 14 | -XS22 | C1 | | | 2 | | | | | | | | /2.1 |
| | | | | | | | | | | | | | | 14b | | | | | | | | | | | | | /2.1 |
| abatir | | | | | | | | | 2 | | | -KF1K36 | 10 | 15 | | | | | | | | | | | | | /2.2 |
| = | | | | | | | | | | | | | | 15b | | | | | | | | | | | | | /2.2 |
| = | | | | | | | | | 3 | | | -KF1K36 | 11 | 16 | | | | | | | | | | | | | /2.2 |
| = | | | | | | | | | | | | | | 16b | | | | | | | | | | | | | /2.3 |
| = | | | | | | | | | 4 | | | -KF1K36 | 12 | 17 | | | | | | | | | | | | | /2.3 |
| = | | | | | | | | | 1 | | | -KF1K36 | 9 | 18 | | | | | | | | | | | | | /2.3 |
| Control guardamotor Q20 Fresado | | | | | | | | | | | | | | 19 | | | | | | | | | | | | | /2.4 |
| Control guardamotor Q21 Abatible | | | | | | | | | | | | | | 20 | | | | | | | | | | | | | /2.4 |
| = | | | | | | | | | | | | | | 21 | -XS22 | C2 | | | 4 | | | | | | | | /2.5 |
| Arranque fresado | | | | | | | | | | | | | | 22 | | | | | | | | | | | | | /2.5 |

* Sección transversal del dimensionado del bornero

# Denominación Regletero
# =KJLTVL++211310R01+KF1-XL1

| Textos de función | | | | | | | | | -W++21+K1-XP/++211310R01+KF1-XL1 5x2,5 mm² Steuerleitung | -W++2SV-XL/++211310R01+KF1-XL1 4x2,5 mm² Steuerleitung | Designación de cable Tipo de cable | Denominación destino exterior y Conexión | | Número de bornes [mm²]* | Denominación destino interior y Conexión | | Designación de cable Tipo de cable | -W++211310R01+KF1-XL1/++211310R01+KF1-XS22 25x1 mm² Steuerleitung | -W++211310R01+KF1-XL1/++211340R01+KF1-XL1 4x2,5 mm² Steuerleitung | | | | | | | Página / ruta |
|---|---|---|---|---|---|---|---|---|---|---|---|---|---|---|---|---|---|---|---|---|---|---|---|---|---|---|---|
| Arranque fresado | | | | | | | | | | | | | | 23 | -XS22 | A4 | | 8 | | | | | | | | | /2.6 |
| = | | | | | | | | | | | | | | 24 | -XS22 | B4 | | 9 | | | | | | | | | /2.6 |
| = | | | | | | | | | | | | | | 25 | -XS22 | C4 | | 10 | | | | | | | | | /2.6 |
| = | | | | | | | | | | | | | | 26 | -XS22 | A5 | | 11 | | | | | | | | | /2.7 |
| = | | | | | | | | | | | | | | 27 | -XS22 | B5 | | 12 | | | | | | | | | /2.7 |
| = | | | | | | | | | | | | | | 28 | -XS22 | A6 | | 14 | | | | | | | | | /2.7 |
| Control contactor KC21 Abatible | | | | | | | | | | | | | | 29 | | | | | | | | | | | | | /2.8 |
| Alimentación Fresadora de puntas | | | | | | | | | | GNYE | | ++2SV-XL | 25 | PE ⏚ | ++211340R01-XL1 | PE | | | GNYE | | | | | | | | /1.2 |
| Fresadora de puntas ON | | | | | | | | | | | | | | PE ⏚ | -XS20.1 | PE | | | | | | | | | | | /1.4 |
| Fresadora Abatible ON | | | | | | | | | | | | | | PE ⏚ | -XS23 | PE | | | | | | | | | | | /1.7 |
| Control contactor KC21 Abatible | | | | | | | | | GNYE | | | ++21+K1-XP | PEb | PE ⏚ | -XS22 | PE | | GNYE | | | | | | | | | /2.9 |

* Sección transversal del dimensionado del bornero



Larguero delantero izquierdo ARG2, 211310-221300
Emplaza Planta: 66 Nave: 102 Campo: F04

Diagrama de bornes

No. inv./No. equipo: 66-96D-313785
Nombre de Proyecto / No. de dibujo: 66-E02-01EKJLTVL2

FFT MÉXICO S.A. DE C.V.
Dibuj.: PMP-A/B fecha: 12.03.14
Modif.: FFT FFT fecha: 22.01.18
Fecha de impresión: 26.05.23

Larguero delantero Izquierdo | = KJLTVL | == ET
Robot SZ1 Fija, G1 | ++ 211310R01 | Página: 5
Fresadora de puntas 1 | + KF1

## Denominación de conector
# =KJLTVL++211310R01+KF1-M21-XS

| Textos de función | -W++211310R01+KF1-XS23/++211310R01+KF1-M21-XS 4x2,5 mm² Steuerleitung | Designación de cable Tipo de cable | Denominación destino exterior y Conexión | | Base / Clavija Número | Denominación destino interior y Conexión | | Designación de cable Tipo de cable | -W++211310R01+KF1-XS23/++211310R01+KF1-M21-XS 4x2,5 mm² Steuerleitung | Página / ruta |
|---|---|---|---|---|---|---|---|---|---|---|
| Fresadora Abatible ON | | | -M21-XS | 3 | 1 | -M21-M | | | | /1.7 |
| 2) | 1 | | -M21-XS<br>-XS23 | 10<br>4 | 2 | -M21-M | U1 | | | /1.6 |
| Fresadora Abatible ON | | | -M21-XS<br>-M21-XS | 5<br>1 | 3 | -M21-M | | | | /1.7 |
| = | 2 | | -M21-XS<br>-XS23 | 11<br>5 | 4 | -M21-M | V1 | | | /1.6 |
| = | | | -M21-XS | 3 | 5 | -M21-M | PE | | | /1.7 |
| = | 3 | | -XS23 | 6 | 6 | -M21-M | W1 | | | /1.7 |
| = | | | -M21-XS | 9 | 8 | -M21-R | 5 | | | /1.8 |
| = | | | -M21-XS | 8 | 9 | -M21-R | 4 | | | /1.8 |
| = | | | -M21-XS | 2 | 10 | -M21-R | 3 | | | /1.9 |
| = | | | -M21-XS | 4 | 11 | -M21-R | 2 | | | /1.9 |
| = | | | -M21-M | | PE ⏚ | -XS23 | PE | | GNYE | /1.7 |

## Denominación de conector
# =KJLTVL++211310R01+KF1-X1-X1

| Textos de función | -W++211310R01+KF1-X1/++211310R01+KF1-G20 4X0,34 mm² Verbindungsleitung M12 | Designación de cable Tipo de cable | Denominación destino exterior y Conexión | | Base / Clavija Número | Denominación destino interior y Conexión | | Designación de cable Tipo de cable | Página / ruta |
|---|---|---|---|---|---|---|---|---|---|
| | | | | | 2 | | | | /3.2 |
| | | | -G20 | 1 | 4 | | | | /3.2 |



Larguero delantero izquierdo ARG2, 211310-221300
Emplaza Planta: 66 Nave: 102 Campo: F04

Esquema de conector

No. inv./No. equipo: 66-96D-313785
Nombre de Proyecto / No. de dibujo: 66-E02-01EKJLTVL2

FFT MÉXICO S.A. DE C.V.
Dibuj.: PMP-A/B fecha: 12.03.14
Modif.: FFT FFT fecha: 22.01.18
Fecha de impresión: 26.05.23

| | | |
|---|---|---|
| Larguero delantero Izquierdo | = KJLTVL | == ET |
| Robot SZ1 Fija, G1 | ++ 211310R01 | Página: |
| Fresadora de puntas 1 | + KF1 | 6 |

## Denominación de conector
# =KJLTVL++211310R01+KF1-X1-X2

| Textos de función | Designación de cable / Tipo de cable | Denominación destino exterior y Conexión | | Base / Clavija Número | Denominación destino interior y Conexión | | Designación de cable / Tipo de cable | Página / ruta |
|---|---|---|---|---|---|---|---|---|
| | | | | 2 | | | | /3.3 |
| | | | | 4 | | | | /3.3 |

## Denominación de conector
# =KJLTVL++211310R01+KF1-X1-X3

| Textos de función | Designación de cable / Tipo de cable | Denominación destino exterior y Conexión | | Base / Clavija Número | Denominación destino interior y Conexión | | Designación de cable / Tipo de cable | Página / ruta |
|---|---|---|---|---|---|---|---|---|
| | -W++211310R01+KF1-X1-X3/++211310R01+KF1-BE21V 4X0,34 mm² Verbindungsleitung M12 | | | 2 | | | | /3.3 |
| | | -BE21V | 1 | 4 | | | | /3.4 |

## Denominación de conector
# =KJLTVL++211310R01+KF1-X1-X4

| Textos de función | Designación de cable / Tipo de cable | Denominación destino exterior y Conexión | | Base / Clavija Número | Denominación destino interior y Conexión | | Designación de cable / Tipo de cable | Página / ruta |
|---|---|---|---|---|---|---|---|---|
| Abatible arriba | | | | 2 | | | | /3.4 |
| = | | | | 4 | | | | /3.5 |

## Denominación de conector
# =KJLTVL++211310R01+KF1-X1-X5

| Textos de función | Designación de cable / Tipo de cable | Denominación destino exterior y Conexión | | Base / Clavija Número | Denominación destino interior y Conexión | | Designación de cable / Tipo de cable | Página / ruta |
|---|---|---|---|---|---|---|---|---|
| Abatible abajo | | | | 2 | | | | /3.5 |
| = | | | | 4 | | | | /3.6 |

## Denominación de conector
# =KJLTVL++211310R01+KF1-X1-X6

| Textos de función | Designación de cable / Tipo de cable | Denominación destino exterior y Conexión | | Base / Clavija Número | Denominación destino interior y Conexión | | Designación de cable / Tipo de cable | Página / ruta |
|---|---|---|---|---|---|---|---|---|
| | -W++211310R01+KF1-X1-X6/++211310R01+KF1-BE21R 4X0,34 mm² Verbindungsleitung M12 | | | | | | | |
| Abatible abajo | | | | 2 | | | | /3.6 |
| = | | -BE21R | 1 | 4 | | | | /3.6 |

## Denominación de conector
# =KJLTVL++211310R01+KF1-X1-X7

| Textos de función | Designación de cable / Tipo de cable | Denominación destino exterior y Conexión | | Base / Clavija Número | Denominación destino interior y Conexión | | Designación de cable / Tipo de cable | Página / ruta |
|---|---|---|---|---|---|---|---|---|
| Abatible abajo | | | | 2 | | | | /3.7 |
| Reserva | | | | 4 | | | | /3.7 |

## Denominación de conector
# =KJLTVL++211310R01+KF1-X1-X8

| Textos de función | Designación de cable / Tipo de cable | Denominación destino exterior y Conexión | | Base / Clavija Número | Denominación destino interior y Conexión | | Designación de cable / Tipo de cable | Página / ruta |
|---|---|---|---|---|---|---|---|---|
| Reserva | | | | 2 | | | | /3.8 |
| = | | | | 4 | | | | /3.8 |

## Denominación de conector
# =KJLTVL++211310R01+KF1-XS20.1

| Textos de función | -W++211310R01+KF1-XS20.1/++211310R01+KF1-M20 4x2,5 mm² Steuerleitung / Designación de cable / Tipo de cable | Denominación destino exterior y Conexión | | Base / Clavija Número | Denominación destino interior y Conexión | | -W++211310R01+KF1-XS20.1/++211310R01+KF1-M20 4x2,5 mm² Steuerleitung / Designación de cable / Tipo de cable | Página / ruta |
|---|---|---|---|---|---|---|---|---|
| HAN6 | | -XL1 | 7 | 4 | -M20 | U1 | 1 | /1.4 |
| Fresadora de puntas ON | 2 | -M20 | V1 | 5 | -XL1 | 8 | | /1.4 |
| = | 3 | -M20 | W1 | 6 | -XL1 | 9 | | /1.4 |
| = | GNYE | -M20 | PE | PE ⏚ | -XL1 | PE | | /1.4 |

## Denominación de conector
# =KJLTVL++211310R01+KF1-XS22

| Textos de función | -W++211310R01+KF1-XS22/++211310R01+KF1-X1 19x0,5 mm² Sensor-/Aktorboxleitung / Designación de cable / Tipo de cable | Denominación destino exterior y Conexión | | Base / Clavija Número | Denominación destino interior y Conexión | | -W++211310R01+KF1-XL1/++211310R01+KF1-XS22 25x1 mm² Steuerleitung / Designación de cable / Tipo de cable | Página / ruta |
|---|---|---|---|---|---|---|---|---|
| HAN25 | BU | -X1 | GND | A1 | -XL1 | 13 | 1 | /3.1 |



Larguero delantero izquierdo ARG2, 211310-221300
Emplaza Planta: 66 Nave: 102 Campo: F04

Esquema de conector

No. inv./No. equipo: 66-96D-313785
Nombre de Proyecto / No. de dibujo: 66-E02-01EKJLTVL2

FFT MÉXICO S.A. DE C.V.
Dibuj.: PMP-A/B fecha: 12.03.14
Modif.: FFT FFT fecha: 22.01.18
Fecha de impresión: 26.05.23

| | | |
|---|---|---|
| Larguero delantero Izquierdo | = KJLTVL | == ET |
| Robot SZ1 Fija, G1 | ++ 211310R01 | Página: 9 |
| Fresadora de puntas 1 | + KF1 | |

# Denominación de conector
# =KJLTVL++211310R01+KF1-XS22

| Textos de función | -W++211310R01+KF1-XS22/++211310R01+KF1-X1 19x0,5 mm² Sensor-/Aktorboxleitung | Designación de cable / Tipo de cable | Denominación destino exterior y Conexión | | Base / Clavija Número | Denominación destino interior y Conexión | | Designación de cable / Tipo de cable | -W++211310R01+KF1-XL1/++211310R01+KF1-XS22 25x1 mm² Steuerleitung | Página / ruta |
|---|---|---|---|---|---|---|---|---|---|---|
| | RDBU | | -X1-X2 | 2 | A3 | | | | | /3.3 |
| | YE | | -X1-X3 | 4 | A4 | -XL1 | 23 | | 8 | /3.4 |
| Abatible abajo | WHYE | | -X1-X5 | 2 | A5 | -XL1 | 26 | | 11 | /3.5 |
| = | RD | | -X1-X6 | 4 | A6 | -XL1 | 28 | | 14 | /3.6 |
| Reserva | GYBN | | -X1-X8 | 2 | A7 | | | | | /3.8 |
| | GYPK | | -X1-X1 | 2 | B2 | | | | | /3.2 |
| | GN | | -X1-X2 | 4 | B3 | | | | | /3.3 |
| Abatible arriba | BNGN | | -X1-X4 | 2 | B4 | -XL1 | 24 | | 9 | /3.4 |
| Abatible abajo | PK | | -X1-X5 | 4 | B5 | -XL1 | 27 | | 12 | /3.6 |
| = | WHGY | | -X1-X7 | 2 | B6 | | | | | /3.7 |
| Reserva | VT | | -X1-X8 | 4 | B7 | | | | | /3.8 |
| | BN | | -X1 | 24V+ | C1 | -XL1 | 14 | | 2 | /3.1 |
| | WH | | -X1-X1 | 4 | C2 | -XL1 | 21 | | 4 | /3.2 |
| | WHGN | | -X1-X3 | 2 | C3 | | | | | /3.3 |
| Abatible arriba | GY | | -X1-X4 | 4 | C4 | -XL1 | 25 | | 10 | /3.5 |
| Abatible abajo | YEBN | | -X1-X6 | 2 | C5 | | | | | /3.6 |
| Reserva | BK | | -X1-X7 | 4 | C6 | | | | | /3.7 |
| = | GNYE | | -X1 | PE | PE ⏚ | -XL1 | PE | | GNYE | /3.9 |

# Denominación de conector
# =KJLTVL++211310R01+KF1-XS23

| Textos de función | | | | | | | | | | -W++211310R01+KF1-XS23/++211310R01+KF1-M21-XS 4x2,5 mm² Steuerleitung | Designación de cable Tipo de cable | Denominación destino exterior y Conexión | | Base / Clavija Número | Denominación destino interior y Conexión | | Designación de cable Tipo de cable | -W++211310R01+KF1-XS23/++211310R01+KF1-M21-XS 4x2,5 mm² Steuerleitung | | | | | | | | | Página / ruta |
|---|---|---|---|---|---|---|---|---|---|---|---|---|---|---|---|---|---|---|---|---|---|---|---|---|---|---|---|
| HAN6 | | | | | | | | | | 1 | | -XL1 | 10 | 4 | -M21-XS | 2 | | 1 | | | | | | | | | /1.6 |
| Fresadora Abatible ON | | | | | | | | | | 2 | | -M21-XS | 4 | 5 | -XL1 | 11 | | | | | | | | | | | /1.6 |
| = | | | | | | | | | | 3 | | -M21-XS | 6 | 6 | -XL1 | 12 | | | | | | | | | | | /1.7 |
| = | | | | | | | | | | GNYE | | -M21-XS | PE | PE ⏚ | -XL1 | PE | | | | | | | | | | | /1.7 |



Larguero delantero
izquierdo ARG2, 211310-221300
Emplaza Planta: 66 Nave: 102 Campo: F04

Esquema de conector

No. inv./No. equipo: 66-96D-313785
Nombre de Proyecto / No. de dibujo:
66-E02-01EKJLTVL2

FFT MÉXICO S.A. DE C.V.
Dibuj.: PMP-A/B fecha: 12.03.14
Modif.: FFT FFT fecha: 22.01.18
Fecha de impresión: 26.05.23

| | | |
|---|---|---|
| Larguero delantero Izquierdo | = KJLTVL | == ET |
| Robot SZ1 Fija, G1 | ++ 211310R01 | Página: 11 |
| Fresadora de puntas 1 | + KF1 | |

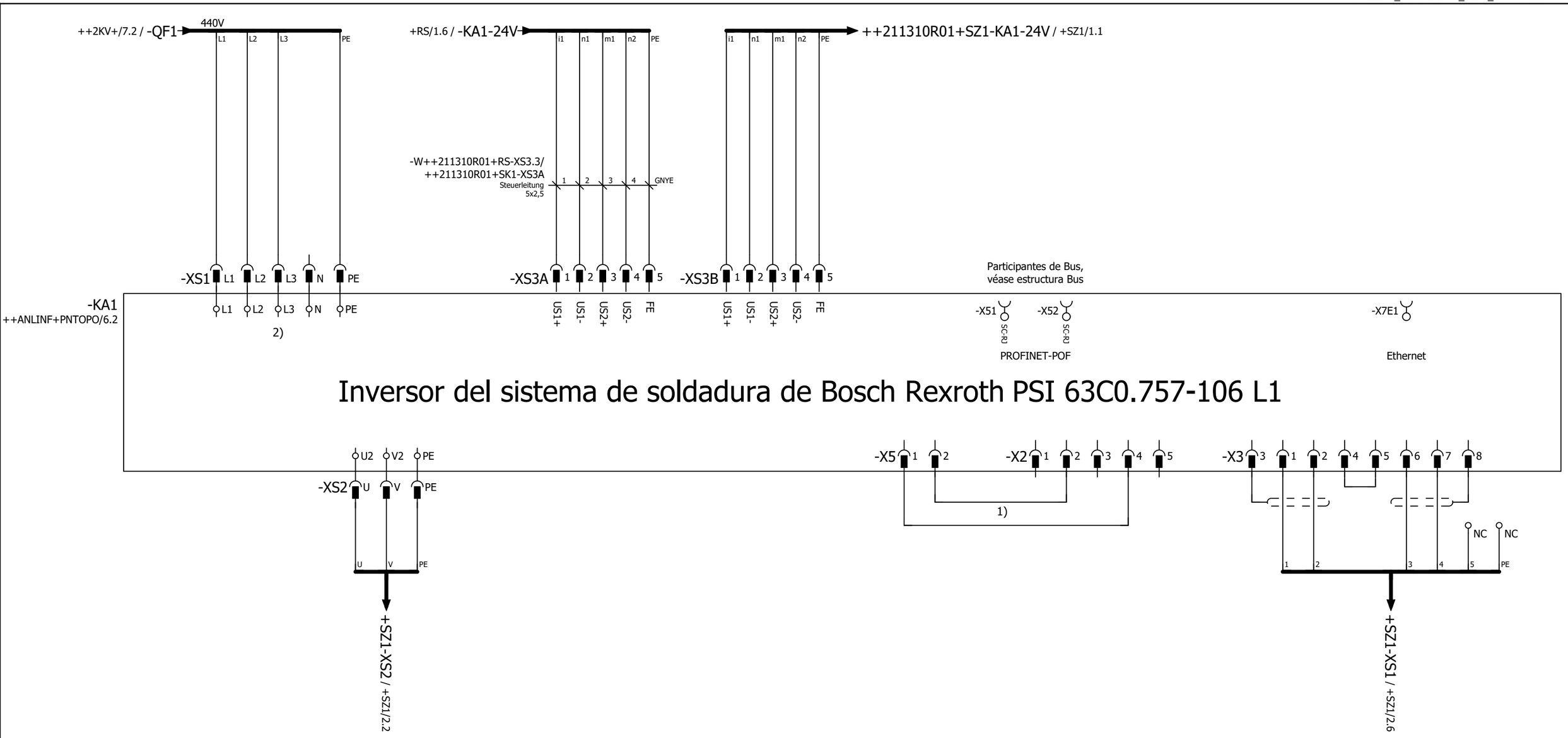


440V
Alimentación

Alimentación de tensión Trafo
de soldadura

24V Power IN
Alimentación de tensión

24V Power OUT
Alimentación de tensión

Pilotaje válvula
proporcional

KSR

Medición tensión
secundaria

PE

Apantallado

Apantallado

| | Slave-Basic | | Master-Basic |
|---|---|---|---|
| | Option | Dirección E/A | Dirección E/A |
| SK1 | B | 145 - 160 | 785 - 832 |
| SK2 | D | 177 - 192 | 945 - 992 |
| SK3 | F | 209 - 224 | 1105 - 1152 |

2) 440V Alimentación XS1 - KA1 a través de Interruptor Principal.

1) Conexiones X5/1 a X2/4 y X5/2 a X2/2 se eliminan en caso de conexión de válvula proporcional.



Larguero delantero
izquierdo ARG2, 211310-221300
Emplaza Planta: 66 Nave: 102 Campo: F04

Bosch Rexroth PSI 63C0.757-106 L1
(440V)

No. inv./No. equipo: 66-96D-313785
Nombre de Proyecto / No. de dibujo:
66-E02-01EKJLTVL2

FFT MÉXICO S.A. DE C.V.
Dibuj.: PMP-A/B fecha: 12.03.14
Modif.: CARLO fecha: 30.01.23
Fecha de impresión: 26.05.23

Larguero delantero Izquierdo = KJLTVL == ET
Robot SZ1 Fija, G1 ++ 211310R01 Página:
Control de soldadura + SK1 1

## Denominación de conector
# =KJLTVL++211310R01+SK1-KA1-X2

| Textos de función | Designación de cable / Tipo de cable | Denominación destino exterior y Conexión | | Base / Clavija Número | Denominación destino interior y Conexión | | Designación de cable / Tipo de cable | Página / ruta |
|---|---|---|---|---|---|---|---|---|
| Pilotaje válvula proporcional | | | | 1 | | | | /1.6 |
| = | | | | 2 | -KA1-X5 | 2 | | /1.6 |
| = | | | | 3 | | | | /1.6 |
| = | | | | 4 | -KA1-X5 | 1 | | /1.6 |
| = | | | | 5 | | | | /1.7 |

## Denominación de conector
# =KJLTVL++211310R01+SK1-KA1-X3

| Textos de función | -W++211310R01+SK1-KA1-X3/++211310R01+SZ1-T1-XS1 6x1 (3x1+2x1+1x1) mm² Steuerleitung | Designación de cable / Tipo de cable | Denominación destino exterior y Conexión | | Base / Clavija Número | Denominación destino interior y Conexión | | Designación de cable / Tipo de cable | Página / ruta |
|---|---|---|---|---|---|---|---|---|---|
| KSR | 1 | | +SZ1-T1-XS1 | A1 | 1 | | | | /1.7 |
| = | 2 | | +SZ1-T1-XS1 | B1 | 2 | | | | /1.8 |
| Apantallado | | | | | 3 | | | | /1.7 |
| KSR | | | | | 4 | -KA1-X3 | 5 | | /1.8 |
| = | | | | | 5 | -KA1-X3 | 4 | | /1.8 |
| Medición tensión secundaria | 3 | | +SZ1-T1-XS1 | D1 | 6 | | | | /1.8 |
| = | 4 | | +SZ1-T1-XS1 | E1 | 7 | | | | /1.8 |
| Apantallado | | | | | 8 | | | | /1.9 |

## Denominación de conector
# =KJLTVL++211310R01+SK1-KA1-X5

| Textos de función | Designación de cable / Tipo de cable | Denominación destino exterior y Conexión | | Base / Clavija Número | Denominación destino interior y Conexión | | Designación de cable / Tipo de cable | Página / ruta |
|---|---|---|---|---|---|---|---|---|
| Pilotaje válvula proporcional | | | | 1 | -KA1-X2 | 4 | | /1.5 |
| = | | | | 2 | -KA1-X2 | 2 | | /1.5 |

## Denominación de conector
# =KJLTVL++211310R01+SK1-XS1

| Textos de función | -W++2KV-QF1/++211310R01+SK1-XS1 4x35 mm² Steuerleitung | Designación de cable / Tipo de cable | Denominación destino exterior y Conexión | | Base / Clavija Número | Denominación destino interior y Conexión | | Designación de cable / Tipo de cable | Página / ruta |
|---|---|---|---|---|---|---|---|---|---|
| 440V | 1 | | ++2KV-QF1 | 2 | L1 | -KA1-XL1 | L1 | | /1.1 |
| Alimentación | 2 | | ++2KV-QF1 | 4 | L2 | -KA1-XL1 | L2 | | /1.1 |
| = | 3 | | ++2KV-QF1 | 6 | L3 | -KA1-XL1 | L3 | | /1.1 |
| = | | | | | N | -KA1-XL1 | N | | /1.1 |
| = | GNYE | | ++2KV-PE | 5 | PE ⏚ | -KA1-XL1 | PE | | /1.2 |

## Denominación de conector
# =KJLTVL++211310R01+SK1-XS2

| Textos de función | Designación de cable / Tipo de cable (-W++211310R01+SK1-XS2/++211310R01+SZ1-T1-XS2 3x35 mm² H07RN-F) | Denominación destino exterior y Conexión | | Base / Clavija Número | Denominación destino interior y Conexión | | Designación de cable / Tipo de cable | Página / ruta |
|---|---|---|---|---|---|---|---|---|
| Alimentación de tensión Trafo de soldadura | GNYE | +SZ1-T1-XS2 | PE | PE ⏚ | -KA1-XL2 | PE | | /1.2 |
| = | BK | +SZ1-T1-XS2 | U | U | -KA1-XL2 | U2 | | /1.2 |
| = | BU | +SZ1-T1-XS2 | V | V | -KA1-XL2 | V2 | | /1.2 |

## Denominación de conector
# =KJLTVL++211310R01+SK1-XS3A

| Textos de función | Designación de cable / Tipo de cable (-W++211310R01+RS-XS3.3/++211310R01+SK1-XS3A 5x2,5 mm² Steuerleitung) | Denominación destino exterior y Conexión | | Base / Clavija Número | Denominación destino interior y Conexión | | Designación de cable / Tipo de cable | Página / ruta |
|---|---|---|---|---|---|---|---|---|
| 24V Power IN | 1 | +RS-XS3.3 | 1:i3 | 1 | | | | /1.3 |
| Alimentación de tensión | 2 | +RS-XS3.3 | 2:n3 | 2 | | | | /1.3 |
| = | 3 | +RS-XS3.3 | 3:m1 | 3 | | | | /1.3 |
| = | 4 | +RS-XS3.3 | 4:n2 | 4 | | | | /1.3 |
| = | GNYE | +RS-XS3.3 | 5:FE | 5 | | | | /1.4 |

# Denominación de conector
# =KJLTVL++211310R01+SK1-XS3B

| Textos de función | Designación de cable -W++211310R01+SK1-XS3B/++211310R01+SZ1-KA1-X0 5x2,5 mm² Steuerleitung | Tipo de cable | Denominación destino exterior y Conexión | | Base / Clavija Número | Denominación destino interior y Conexión | | Designación de cable Tipo de cable | Página / ruta |
|---|---|---|---|---|---|---|---|---|---|
| 24V Power OUT | 1 | | +SZ1-KA1-I | 1:US1+ | 1 | | | | /1.4 |
| Alimentación de tensión | 2 | | +SZ1-KA1-I | 2:US1- | 2 | | | | /1.4 |
| = | 3 | | +SZ1-KA1-I | 3:US2+ | 3 | | | | /1.4 |
| = | 4 | | +SZ1-KA1-I | 4:US2- | 4 | | | | /1.4 |
| = | GNYE | | +SZ1-KA1-I | 5:FE | 5 | | | | /1.5 |



Larguero delantero
izquierdo ARG2, 211310-221300
Emplaza Planta: 66 Nave: 102 Campo: F04

Esquema de conector

No. inv./No. equipo: 66-96D-313785
Nombre de Proyecto / No. de dibujo:
66-E02-01EKJLTVL2

FFT MÉXICO S.A. DE C.V.
Dibuj.: PMP-A/B fecha: 12.03.14
Modif.: FFT FFT fecha: 22.01.18
Fecha de impresión: 26.05.23

| | | |
|---|---|---|
| Larguero delantero Izquierdo | = KJLTVL | == ET |
| Robot SZ1 Fija, G1 | ++ 211310R01 | Página: 5 |
| Control de soldadura | + SK1 | |

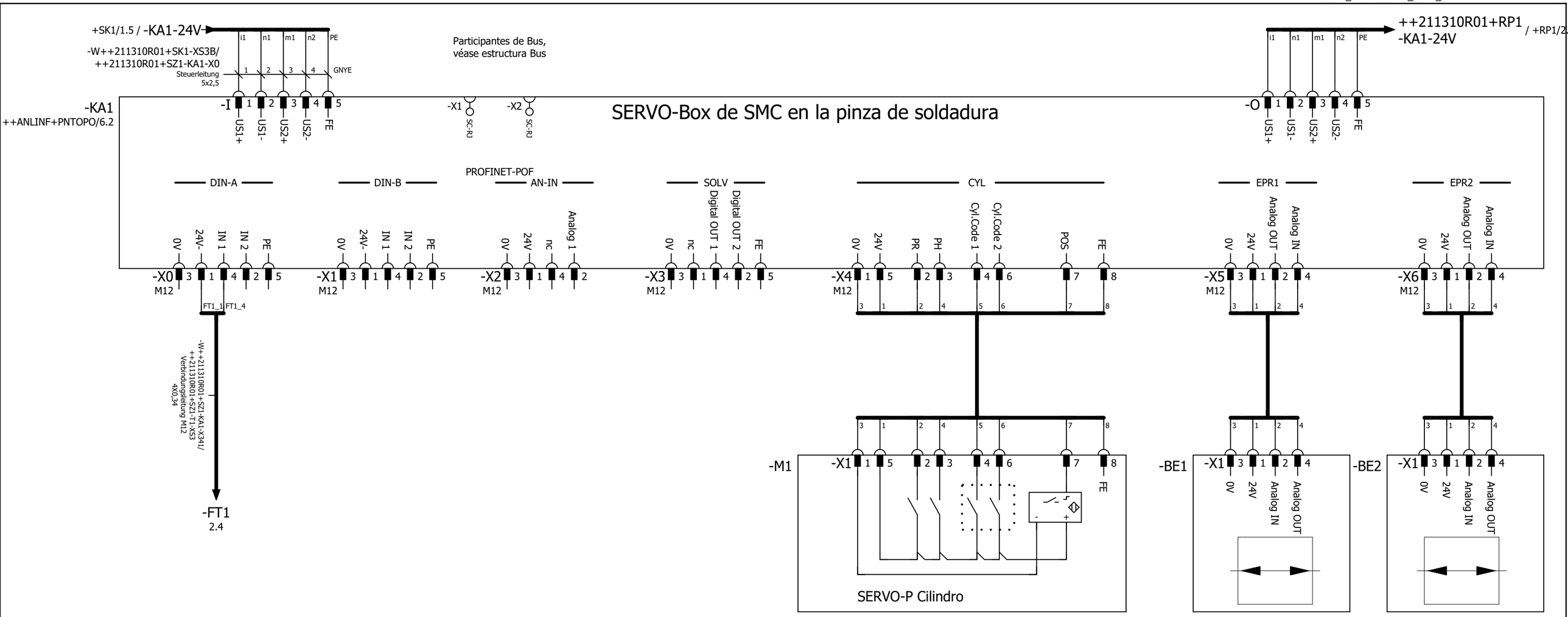


FT1
Vigilancia de
temperatura

| | Slave-Basic | | Master-Basic |
|---|---|---|---|
| | Option | Dirección E/A | Dirección E/A |
| SZ1 | A | 129 - 144 | 705 - 784 |
| SZ2 | C | 161 - 176 | 865 - 944 |
| SZ3 | E | 193 - 208 | 1025 - 1104 |



Larguero delantero
izquierdo ARG2, 211310-221300
Emplaza Planta: 66 Nave: 102 Campo: F04

SMC Servo-Box

No. inv./No. equipo: 66-96D-313785
Nombre de Proyecto / No. de dibujo:
66-E02-01EKJLTVL2

FFT MÉXICO S.A. DE C.V.
Dibuj.: PMP-A/B fecha: 12.03.14
Modif.: CARLO fecha: 30.01.23
Fecha de impresión: 26.05.23

Larguero delantero Izquierdo = KJLTVL == ET
Robot SZ1 Fija, G1 ++ 211310R01
Pinza de soldadura + SZ1
Página: 1

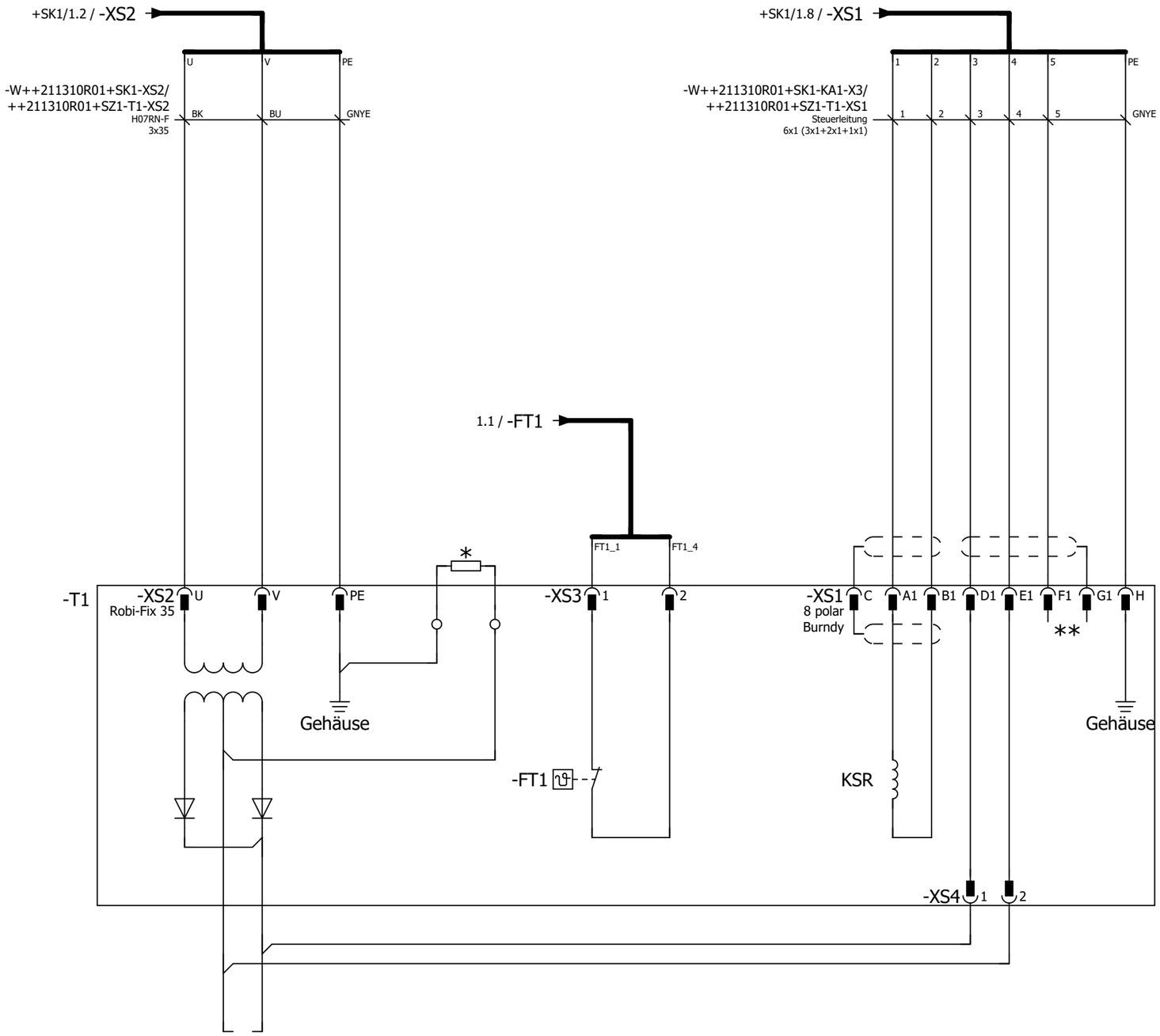


Transformador de soldadura

* * F1+G1- Contacto en transformador no dispuesto.

* 1kOhm- Resistor de seguridad FI montado en el Trafo. Paso de cables a través de la tapa. Puente cable de tierra (MPE abi

| | | | | | | |
|---|---|---|---|---|---|---|
| Larguero delantero izquierdo ARG2, 211310-221300<br>Emplaza Planta: 66 Nave: 102 Campo: F04 | Transformador de soldadura | No. inv./No. equipo: 66-96D-313785<br>Nombre de Proyecto / No. de dibujo:<br>66-E02-01EKJLTVL2 | FFT MÉXICO S.A. DE C.V.<br>Dibuj.: PMP-A/B fecha: 12.03.14<br>Modif.: FFT FFT fecha: 13.07.17<br>Fecha de impresión: 26.05.23 | Larguero delantero Izquierdo<br>Robot SZ1 Fija, G1<br>Pinza de soldadura | = KJLTVL<br>++ 211310R01<br>+ SZ1 | == ET<br>Página:<br>2 |

# Denominación de conector
# =KJLTVL++211310R01+SZ1-KA1-X0

| Textos de función | Designación de cable / Tipo de cable | Denominación destino exterior y Conexión | | Base / Clavija Número | Denominación destino interior y Conexión | | Designación de cable / Tipo de cable | -W++211310R01+SZ1-KA1-X341/++211310R01+SZ1-T1-XS3 4X0,34 mm² Verbindungsleitung M12 | Página / ruta |
|---|---|---|---|---|---|---|---|---|---|
| FT1 | | | | 1 | -T1-XS3 | 1 | | | /1.1 |
| Vigilancia de temperatura | | | | 2 | | | | | /1.1 |
| M12 | | | | 3 | | | | | /1.1 |
| Vigilancia de temperatura | | | | 4 | -T1-XS3 | 2 | | | /1.1 |
| = | | | | 5 | | | | | /1.1 |



Larguero delantero izquierdo ARG2, 211310-221300
Emplaza Planta: 66 Nave: 102 Campo: F04

Esquema de conector

No. inv./No. equipo: 66-96D-313785
Nombre de Proyecto / No. de dibujo: 66-E02-01EKJLTVL2

FFT MÉXICO S.A. DE C.V.
Dibuj.: PMP-A/B fecha: 12.03.14
Modif.: FFT FFT fecha: 22.01.18
Fecha de impresión: 26.05.23

Larguero delantero Izquierdo = KJLTVL == ET
Robot SZ1 Fija, G1 ++ 211310R01
Pinza de soldadura + SZ1
Página: 3

Cliente: (Propietario de la instalación)

# Volkswagen de México

Nombre de Proyecto / No. de dibujo: 66-E02-01EKJLTVL2

Instalación: =KJLTVL

Lugar de instalación: ++211340R01

Descripción lugar de instalación: Robot SZ1 Fija, G1

Informaciones de la instalación:

Año de fabricación: 2016

Sistema de PLC: Siemens CPU319-F
Sistema de Bus: Profinet

| | Red general: | Red soldadura (si se dispone): |
|---|---|---|
| Tensión: | 440V | 440V |
| Intensidad nominal: | 36.5A | 82.7A |
| Potencia | 27.9kVA | 63kVA |
| Punto de aliment: | UKVG-06 SAL.65 | SVG-06A SAL.7 |
| Fusible previo: | 100A | 100A |

Informaciones EPLAN:

| | |
|---|---|
| Cantidad total de hojas: | 447 |
| Última modificación: | 20.04.23 |
| Último adaptador: | CARLO |
| Última versión de EPLAN usada: | 2.7.3 |
| Última versión Build de EPLAN usada: | 11418 |
| Tipo de proyecto: | Projeto do esquema |

Encadenado con controles de terceros:

| | |
|---|---|
| Instalación(es): | Larguero delantero Izquierdo |
| Número(s) de dibujo(s): | 66-E00-01EKJLTVL1, 66-E00-01EKJLTVL3 |
| No. inv./No. equipo: | 66-96D-313785 |

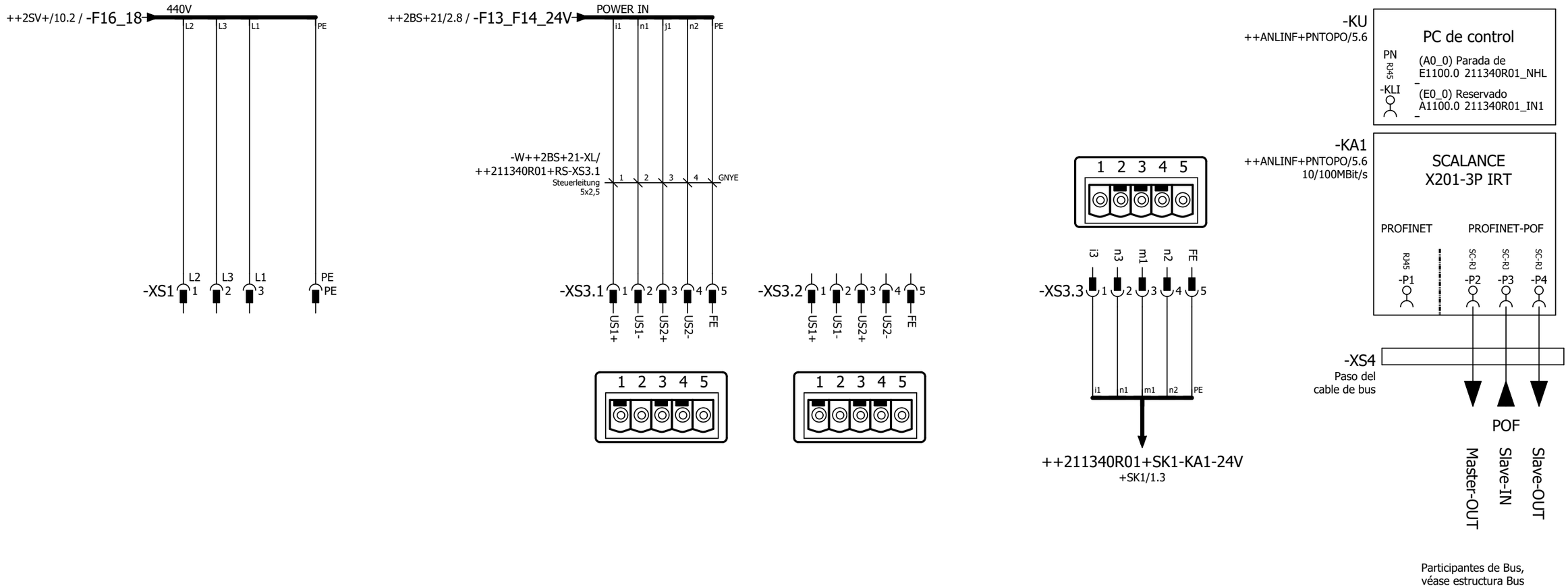


440V
Alimentación Robot

24V Power IN
Alimentación de tensión

24V Power OUT
Alimentación de tensión

24V
Alimentación de tensión

Switch



Larguero delantero
izquierdo ARG2, 211310-221300
Emplaza Planta: 66 Nave: 102 Campo: F04

440V AC Alimentación,
24V Interfaz, Conexión Bus

No. inv./No. equipo: 66-96D-313785
Nombre de Proyecto / No. de dibujo:
66-E02-01EKJLTVL2

FFT MÉXICO S.A. DE C.V.
Dibuj.: PMP-A/B fecha: 12.03.14
Modif.: CARLO fecha: 30.01.23
Fecha de impresión: 26.05.23

| | | |
|---|---|---|
| Larguero delantero Izquierdo | = KJLTVL | == ET |
| Robot SZ1 Fija, G1 | ++ 211340R01 | Página: 1 |
| Armario del robot | + RS | |

## Denominación de conector
# =KJLTVL++211340R01+RS-XS1

| Textos de función | Designación de cable / Tipo de cable | Denominación destino exterior y Conexión | Base / Clavija Número | Denominación destino interior y Conexión | | Designación de cable / Tipo de cable | -W++2SV-XL/++211340R01+RS-XS1 4x6 mm² Steuerleitung | Página / ruta |
|---|---|---|---|---|---|---|---|---|
| 440V | | | 1 | ++2SV-XL | 37 | | 1 | /1.1 |
| Alimentación Robot | | | 2 | ++2SV-XL | 38 | | 2 | /1.1 |
| = | | | 3 | ++2SV-XL | 36 | | 3 | /1.1 |
| = | | | PE ⏚ | ++2SV-XL | 40 | | GNYE | /1.1 |

## Denominación de conector
# =KJLTVL++211340R01+RS-XS3.1

| Textos de función | Designación de cable / Tipo de cable | Denominación destino exterior y Conexión | Base / Clavija Número | Denominación destino interior y Conexión | | Designación de cable / Tipo de cable | -W++2BS+21-XL/++211340R01+RS-XS3.1 5x2,5 mm² Steuerleitung | Página / ruta |
|---|---|---|---|---|---|---|---|---|
| 24V Power IN | | | 1 | ++2BS+21-XL | 32 | | 1 | /1.3 |
| Alimentación de tensión | | | 2 | ++2BS+21-XL | 33 | | 2 | /1.3 |
| = | | | 3 | ++2BS+21-XL | 34 | | 3 | /1.3 |
| = | | | 4 | ++2BS+21-XL | 35 | | 4 | /1.4 |
| = | | | 5 | ++2BS+21-XL | 36 | | GNYE | /1.4 |

## Denominación de conector
# =KJLTVL++211340R01+RS-XS3.2

| Textos de función | Designación de cable / Tipo de cable | Denominación destino exterior y Conexión | Base / Clavija Número | Denominación destino interior y Conexión | Designación de cable / Tipo de cable | Página / ruta |
|---|---|---|---|---|---|---|
| 24V Power OUT | | | 1 | | | /1.4 |
| Alimentación de tensión | | | 2 | | | /1.4 |
| = | | | 3 | | | /1.5 |
| = | | | 4 | | | /1.5 |
| = | | | 5 | | | /1.5 |

## Denominación de conector
# =KJLTVL++211340R01+RS-XS3.3

| Textos de función | Designación de cable / Tipo de cable | Denominación destino exterior y Conexión | Base / Clavija Número | Denominación destino interior y Conexión | | Designación de cable / Tipo de cable | -W++211340R01+RS-XS3.3/++211340R01+SK1-XS3A 5x2,5 mm² Steuerleitung | Página / ruta |
|---|---|---|---|---|---|---|---|---|
| 24V | | | 1 | +SK1-XS3A | 1:US1+ | | 1 | /1.6 |
| Alimentación de tensión | | | 2 | +SK1-XS3A | 2:US1- | | 2 | /1.6 |
| = | | | 3 | +SK1-XS3A | 3:US2+ | | 3 | /1.6 |
| = | | | 4 | +SK1-XS3A | 4:US2- | | 4 | /1.6 |
| = | | | 5 | +SK1-XS3A | 5:FE | | GNYE | /1.6 |

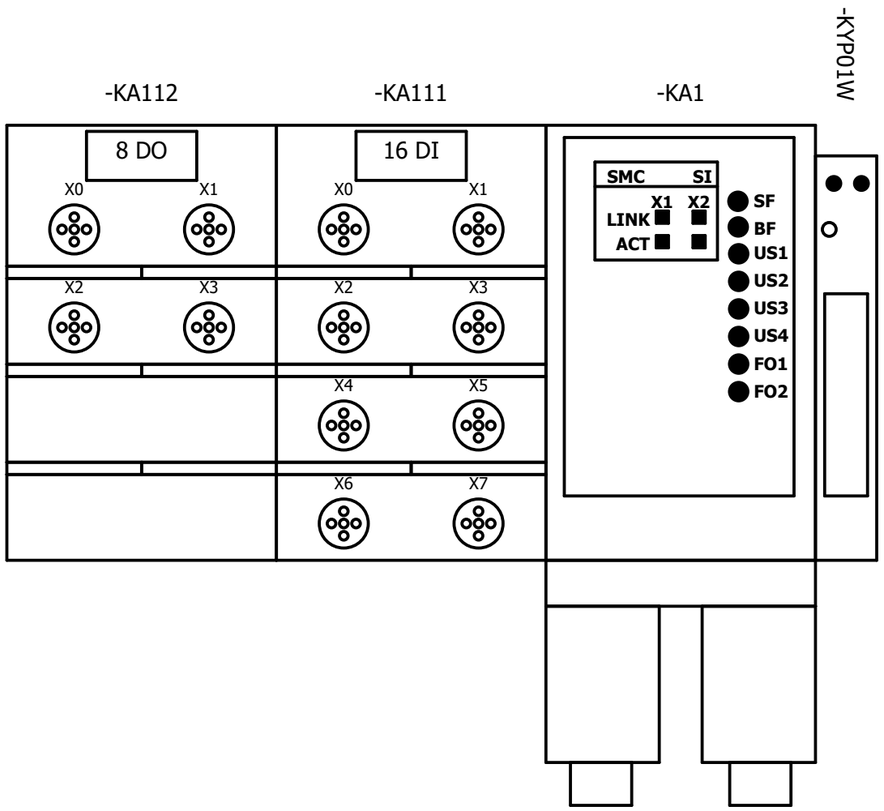




Larguero delantero izquierdo ARG2, 211310-221300
Emplaza Planta: 66 Nave: 102 Campo: F04

Esquema de montaje

No. inv./No. equipo: 66-96D-313785
Nombre de Proyecto / No. de dibujo:
66-E02-01EKJLTVL2

FFT MÉXICO S.A. DE C.V.
Dibuj.: PMP-A/B fecha: 12.03.14
Modif.: FFT FFT fecha: 30.01.17
Fecha de impresión: 26.05.23

| | | |
|---|---|---|
| Larguero delantero Izquierdo | = KJLTVL | == ET |
| Robot SZ1 Fija, G1 | ++ 211340R01 | Página: 1 |
| Panoplia de Fluidos de Robot ( RIP) | + RP1 | |

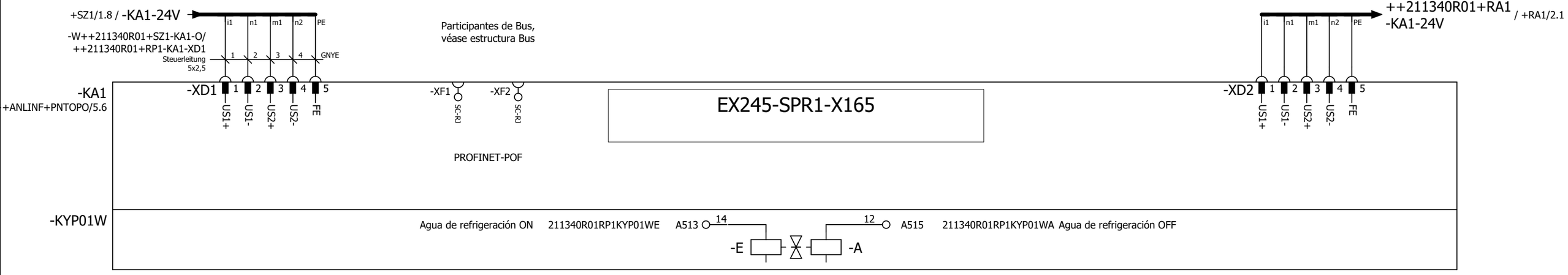


| | | | | | | | | | | | |
|---|---|---|---|---|---|---|---|---|---|---|---|
| ◄ 1 | 0 | 1 | 2 | 3 | 4 | 5 | 6 | 7 | 8 | 9 | 3 ► |

| | | | | | | |
|---|---|---|---|---|---|---|
| Larguero delantero izquierdo ARG2, 211310-221300<br>Emplaza Planta: 66 Nave: 102 Campo: F04 | 24V-Alimentación y válvulas | No. inv./No. equipo: 66-96D-313785<br>Nombre de Proyecto / No. de dibujo:<br>66-E02-01EKJLTVL2 | FFT MÉXICO S.A. DE C.V.<br>Dibuj.: PMP-A/B fecha: 12.03.14<br>Modif.: CARLO fecha: 30.01.23<br>Fecha de impresión: 26.05.23 | Larguero delantero Izquierdo<br>Robot SZ1 Fija, G1<br>Panoplia de Fluidos de Robot ( RIP) | = KJLTVL<br>++ 211340R01<br>+ RP1 | == ET<br>Página:<br>2 |

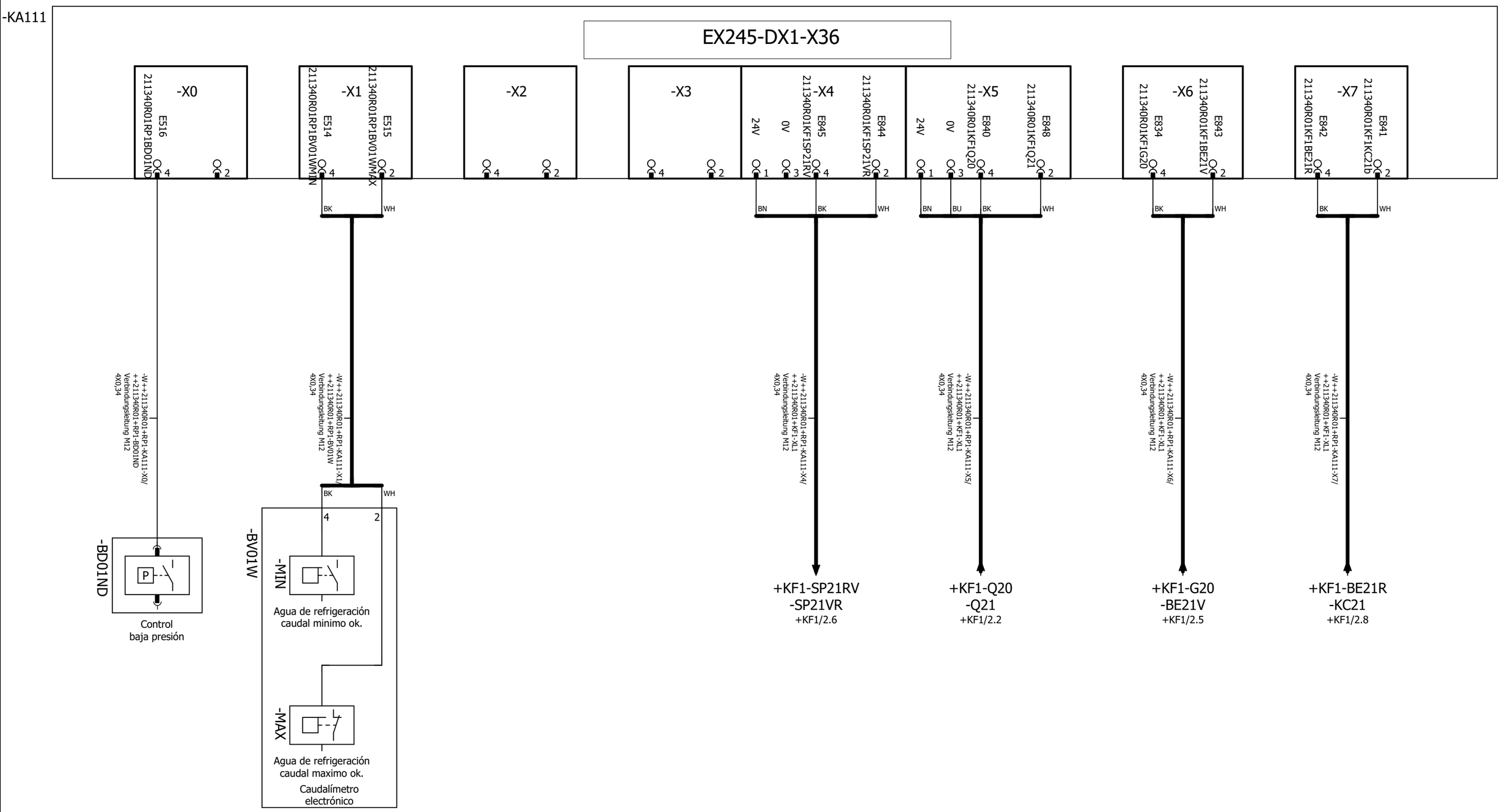


| | | | | | | |
|---|---|---|---|---|---|---|
| Larguero delantero izquierdo ARG2, 211310-221300<br>Emplaza Planta: 66 Nave: 102 Campo: F04 | Entradas -KA111 | No. inv./No. equipo: 66-96D-313785<br>Nombre de Proyecto / No. de dibujo:<br>66-E02-01EKJLTVL2 | FFT MÉXICO S.A. DE C.V.<br>Dibuj.: PMP-A/B fecha: 12.03.14<br>Modif.: CARLO fecha: 30.01.23<br>Fecha de impresión: 26.05.23 | Larguero delantero Izquierdo<br>Robot SZ1 Fija, G1<br>Panoplia de Fluidos de Robot ( RIP) | = KJLTVL<br>++ 211340R01<br>+ RP1 | == ET<br>Página:<br>3 |

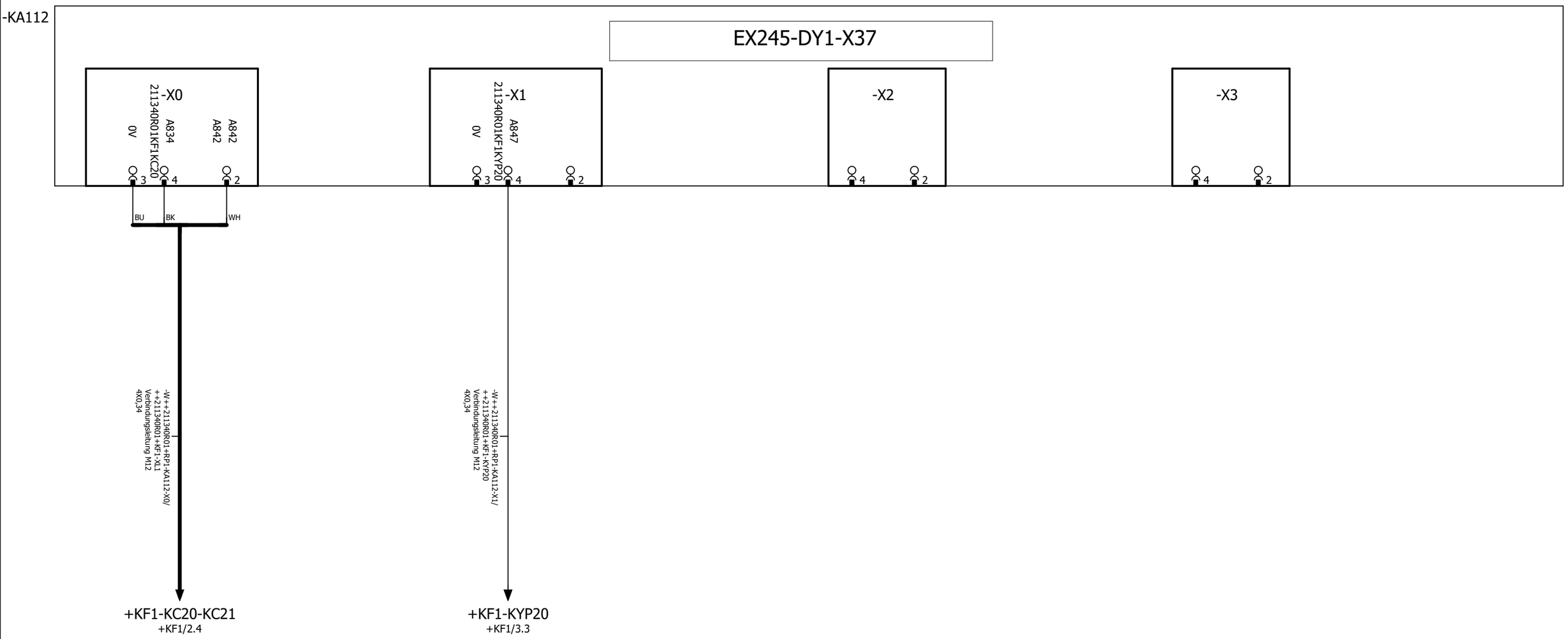




| | | | | | | |
|---|---|---|---|---|---|---|
| Larguero delantero izquierdo ARG2, 211310-221300<br>Emplaza Planta: 66 Nave: 102 Campo: F04 | Salidas -KA112 | No. inv./No. equipo: 66-96D-313785<br>Nombre de Proyecto / No. de dibujo:<br>66-E02-01EKJLTVL2 | FFT MÉXICO S.A. DE C.V.<br>Dibuj.: PMP-A/B fecha: 12.03.14<br>Modif.: CARLO fecha: 30.01.23<br>Fecha de impresión: 26.05.23 | Larguero delantero Izquierdo<br>Robot SZ1 Fija, G1<br>Panoplia de Fluidos de Robot ( RIP) | = KJLTVL<br>++ 211340R01<br>+ RP1 | == ET<br>Página:<br>4 |

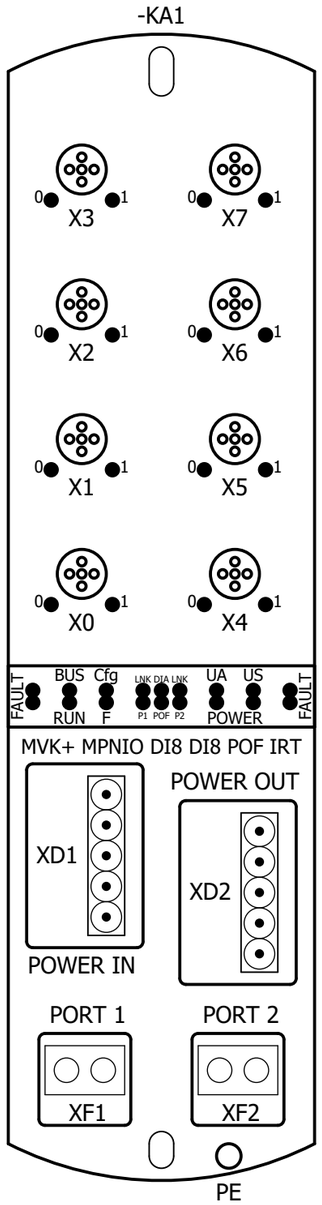




| | | | | | |
|---|---|---|---|---|---|
| Larguero delantero izquierdo ARG2, 211310-221300<br>Emplaza Planta: 66 Nave: 102 Campo: F04 | Esquema de montaje | No. inv./No. equipo: 66-96D-313785<br>Nombre de Proyecto / No. de dibujo:<br>66-E02-01EKJLTVL2 | FFT MÉXICO S.A. DE C.V.<br>Dibuj.: PMP-A/B fecha: 12.03.14<br>Modif.: FFT FFT fecha: 30.01.17<br>Fecha de impresión: 26.05.23 | Larguero delantero Izquierdo<br>Robot SZ1 Fija, G1<br>Robot eje 1 | = KJLTVL<br>++ 211340R01<br>+ RA1 | == ET<br>Página: 1 |

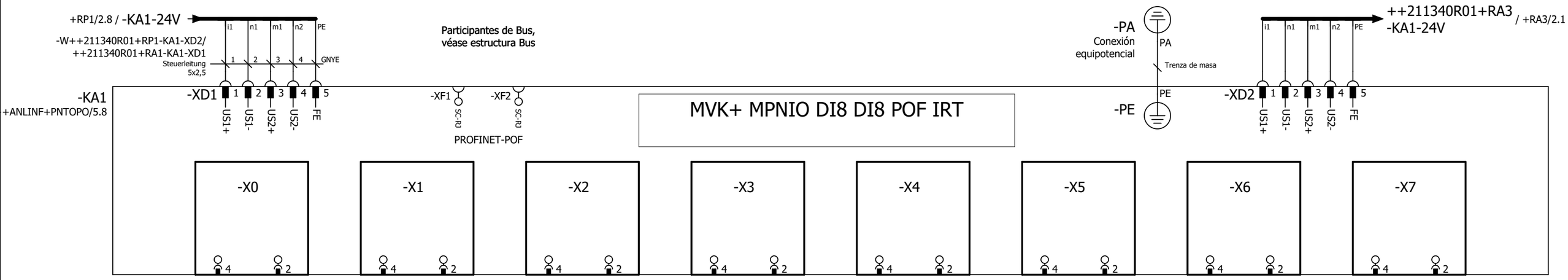


◄ 1 | 0 | 1 | 2 | 3 | 4 | 5 | 6 | 7 | 8 | 9 | +RA3/1 ►

| | | | | | | |
|---|---|---|---|---|---|---|
| Larguero delantero izquierdo ARG2, 211310-221300<br>Emplaza Planta: 66 Nave: 102 Campo: F04 | 24V-Alimentación y válvulas | No. inv./No. equipo: 66-96D-313785<br>Nombre de Proyecto / No. de dibujo:<br>66-E02-01EKJLTVL2 | FFT MÉXICO S.A. DE C.V.<br>Dibuj.: PMP-A/B fecha: 12.03.14<br>Modif.: CARLO fecha: 30.01.23<br>Fecha de impresión: 26.05.23 | Larguero delantero Izquierdo<br>Robot SZ1 Fija, G1<br>Robot eje 1 | = KJLTVL<br>++ 211340R01<br>+ RA1 | == ET<br>Página:<br>2 |

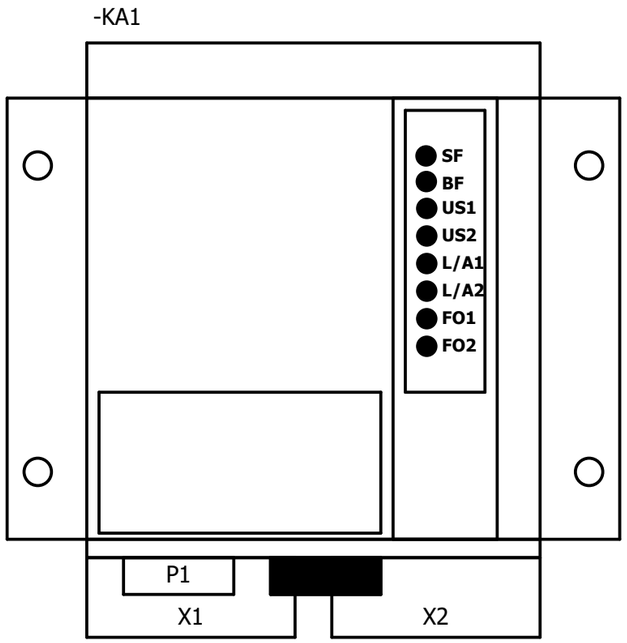




| | | | | | |
|---|---|---|---|---|---|
| Larguero delantero izquierdo ARG2, 211310-221300<br>Emplaza Planta: 66 Nave: 102 Campo: F04 | Esquema de montaje | No. inv./No. equipo: 66-96D-313785<br>Nombre de Proyecto / No. de dibujo:<br>66-E02-01EKJLTVL2 | FFT MÉXICO S.A. DE C.V.<br>Dibuj.: PMP-A/B fecha: 12.03.14<br>Modif.: FFT FFT fecha: 02.03.17<br>Fecha de impresión: 26.05.23 | Larguero delantero Izquierdo<br>Robot SZ1 Fija, G1<br>Robot eje 3 | = KJLTVL<br>++ 211340R01<br>+ RA3 | == ET<br>Página:<br>1 |

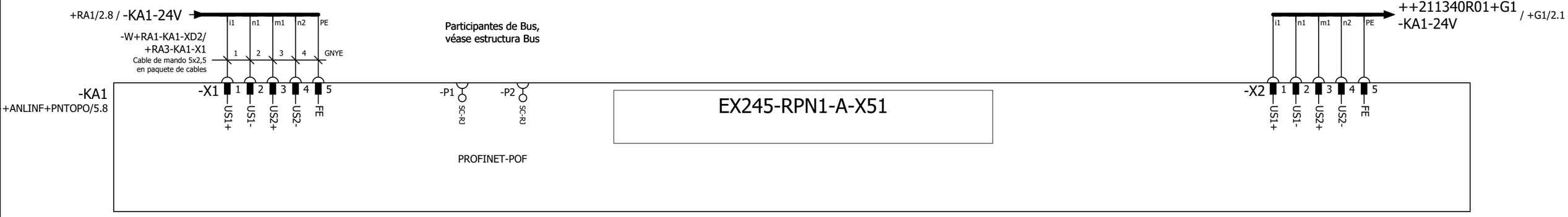




| | | | | | | |
|---|---|---|---|---|---|---|
| Larguero delantero izquierdo ARG2, 211310-221300<br>Emplaza Planta: 66 Nave: 102 Campo: F04 | 24V-Alimentación y válvulas | No. inv./No. equipo: 66-96D-313785<br>Nombre de Proyecto / No. de dibujo:<br>66-E02-01EKJLTVL2 | FFT MÉXICO S.A. DE C.V.<br>Dibuj.: PMP-A/B fecha: 12.03.14<br>Modif.: CARLO fecha: 30.01.23<br>Fecha de impresión: 26.05.23 | Larguero delantero Izquierdo<br>Robot SZ1 Fija, G1<br>Robot eje 3 | = KJLTVL<br>++ 211340R01<br>+ RA3 | == ET<br>Página:<br>2 |

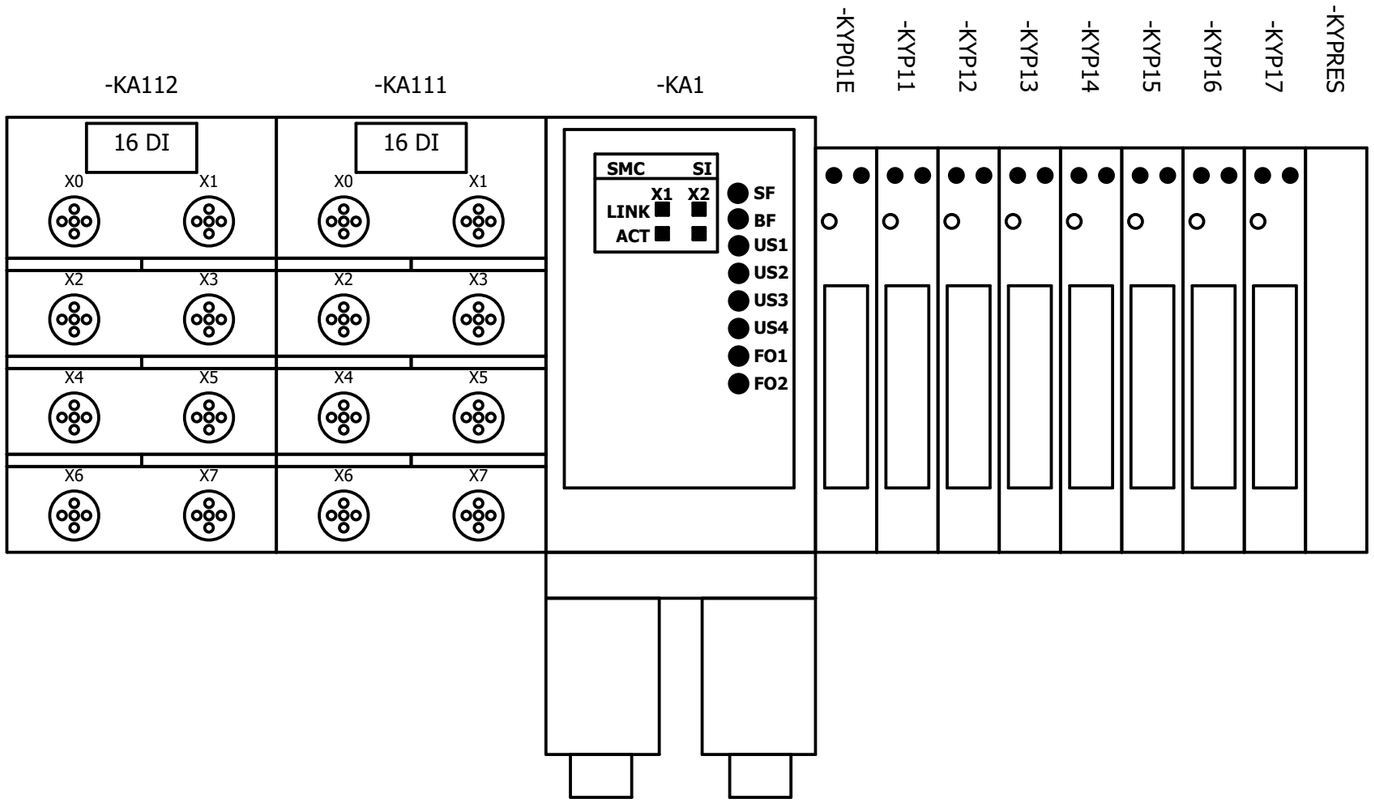




| | | | | | | |
|---|---|---|---|---|---|---|
| Larguero delantero izquierdo ARG2, 211310-221300<br>Emplaza Planta: 66 Nave: 102 Campo: F04 | Esquema de montaje | No. inv./No. equipo: 66-96D-313785<br>Nombre de Proyecto / No. de dibujo:<br>66-E02-01EKJLTVL2 | FFT MÉXICO S.A. DE C.V.<br>Dibuj.: PMP-A/B fecha: 12.03.14<br>Modif.: CARLO fecha: 30.01.23<br>Fecha de impresión: 26.05.23 | Larguero delantero Izquierdo<br>Robot SZ1 Fija, G1<br>Garra | = KJLTVL<br>++ 211340R01<br>+ G1 | == ET<br>Página:<br>1 |

+RA3/2.8 / -KA1-24V

-W+RA3-KA1-X2/
+G1-KA1-XD1
Cable de mando 5x1,5
en paquete de cables

i1 n1 m1 n2 PE
1 2 3 4 GNYE

Participantes de Bus,
véase estructura Bus

-KA1
+ANLINF+PNTOPO/5.8

-XD1 1 2 3 4 5
US1+ US1- US2+ US2- FE

-XF1 -XF2
SC-RJ SC-RJ
PROFINET-POF

EX245-SPR1-X165

-XD2 1 2 3 4 5
US1+ US1- US2+ US2- FE

| | | | | | | | | |
|---|---|---|---|---|---|---|---|---|
| -KYP01E | Válvula de arranque ON | 211340R01G1KYP01EE | A577 | 14 | -E | | | |
| -KYP11 | Cilindro de sujeción avance | 211340R01G1KYP11V | A579 | 14 | -V | 12 | A580 | 211340R01G1KYP11R Cilindro de sujeción retroceso -R |
| -KYP12 | Cilindro extractor pasador avance | 211340R01G1KYP12V | A581 | 14 | -V | 12 | A582 | 211340R01G1KYP12R Cilindro extractor pasador retroceso -R |
| -KYP13 | Cilindro de sujeción avance | 211340R01G1KYP13V | A583 | 14 | -V | 12 | A584 | 211340R01G1KYP13R Cilindro de sujeción retroceso -R |
| -KYP14 | Cilindro extractor pasador avance | 211340R01G1KYP14V | A585 | 14 | -V | 12 | A586 | 211340R01G1KYP14R Cilindro extractor pasador retroceso -R |
| -KYP15 | Cilindro de sujeción avance | 211340R01G1KYP15V | A587 | 14 | -V | 12 | A588 | 211340R01G1KYP15R Cilindro de sujeción retroceso -R |
| -KYP16 | Cilindro centrador/ Cilindro guia adelante | 211340R01G1KYP16V | A589 | 14 | -V | 12 | A590 | 211340R01G1KYP16R Cilindro centrador/ Cilindro guia atrás -R |
| -KYP17 | Cilindro centrador/ Cilindro guia adelante | 211340R01G1KYP17V | A591 | 14 | -V | 12 | A592 | 211340R01G1KYP17R Cilindro centrador/ Cilindro guia atrás -R |
| -KYPRES | Reserva | A593 | A593 | 14 | | 12 | A594 | A594 Reserva |

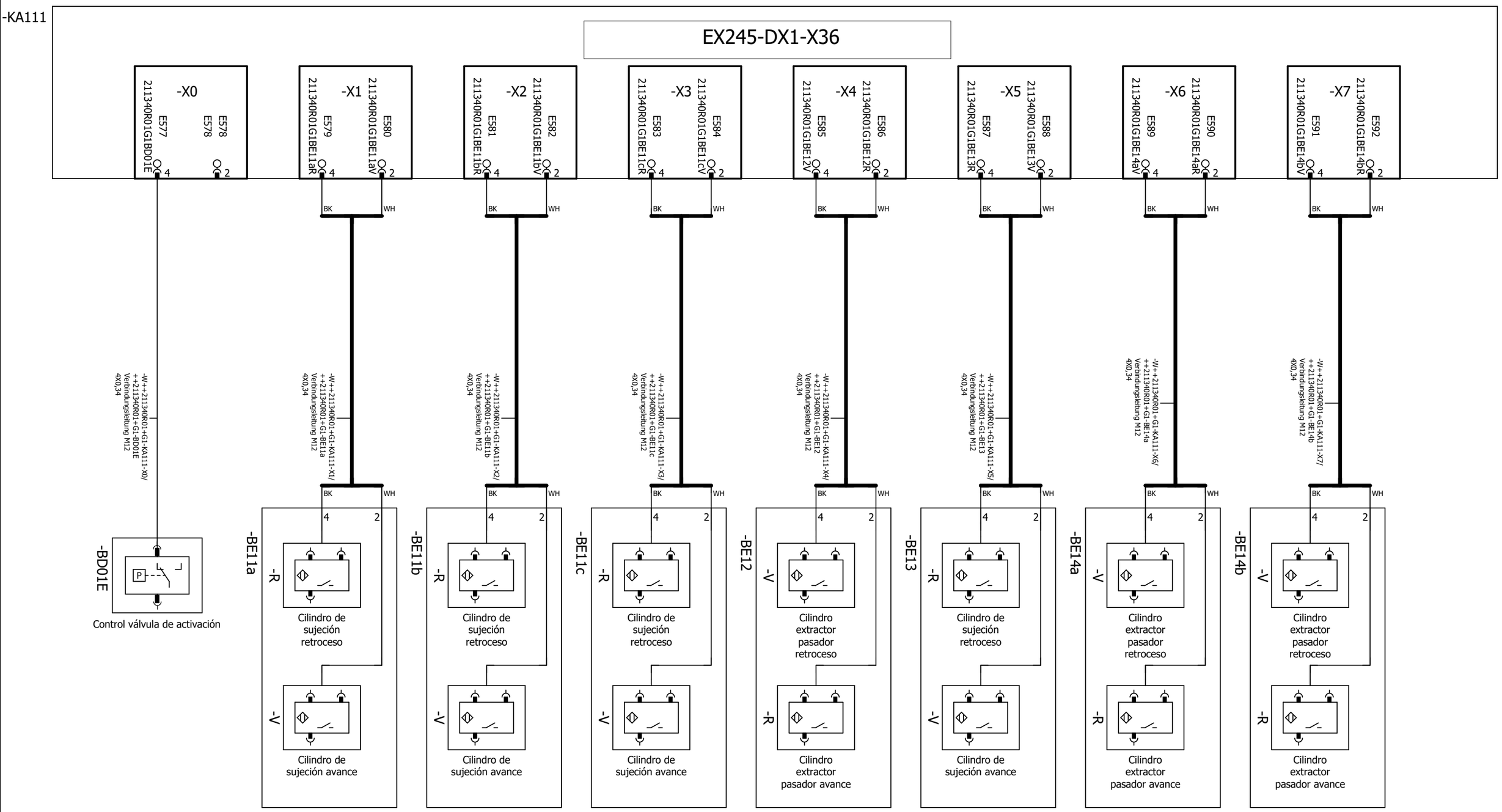


| | | | | | | |
|---|---|---|---|---|---|---|
| Larguero delantero izquierdo ARG2, 211310-221300<br>Emplaza Planta: 66 Nave: 102 Campo: F04 | Isla de válvulas Módulo de entradas 1 6DI | No. inv./No. equipo: 66-96D-313785<br>Nombre de Proyecto / No. de dibujo:<br>66-E02-01EKJLTVL2 | FFT MÉXICO S.A. DE C.V.<br>Dibuj.: PMP-A/B fecha: 12.03.14<br>Modif.: CARLO fecha: 30.01.23<br>Fecha de impresión: 26.05.23 | Larguero delantero Izquierdo<br>Robot SZ1 Fija, G1<br>Garra | = KJLTVL<br>++ 211340R01<br>+ G1 | == ET<br>Página:<br>3 |

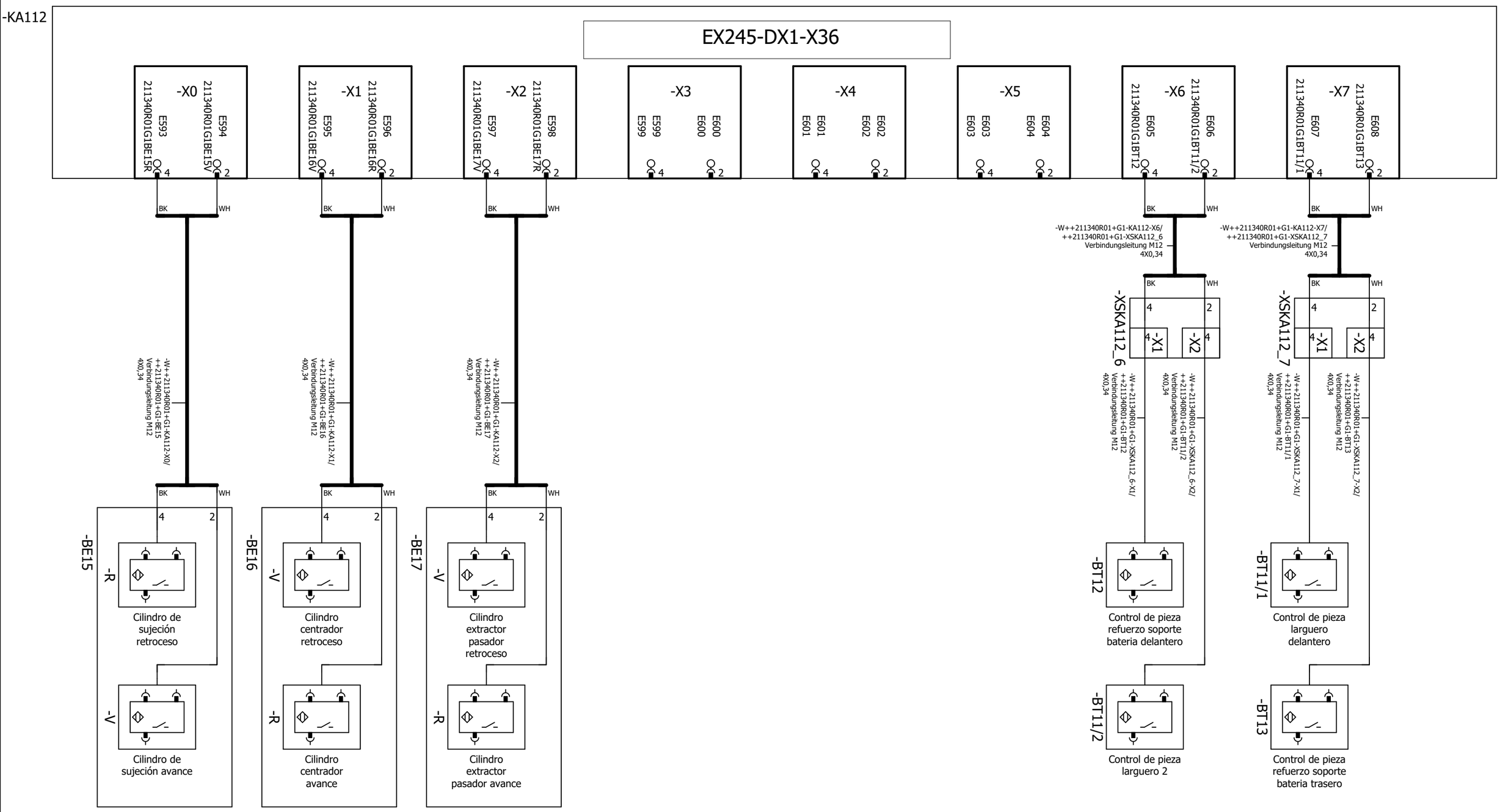


◄ 3 | 0 | 1 | 2 | 3 | 4 | 5 | 6 | 7 | 8 | 9 | +KF1/1 ►

| | | | | | |
|---|---|---|---|---|---|
| Larguero delantero izquierdo ARG2, 211310-221300<br>Emplaza Planta: 66 Nave: 102 Campo: F04 | Isla de válvulas Módulo de entradas 1 6DI | No. inv./No. equipo: 66-96D-313785<br>Nombre de Proyecto / No. de dibujo:<br>66-E02-01EKJLTVL2 | FFT MÉXICO S.A. DE C.V.<br>Dibuj.: PMP-A/B fecha: 12.03.14<br>Modif.: CARLO fecha: 31.01.23<br>Fecha de impresión: 26.05.23 | Larguero delantero Izquierdo<br>Robot SZ1 Fija, G1<br>Garra | = KJLTVL<br>++ 211340R01<br>+ G1 | == ET<br>Página:<br>4 |

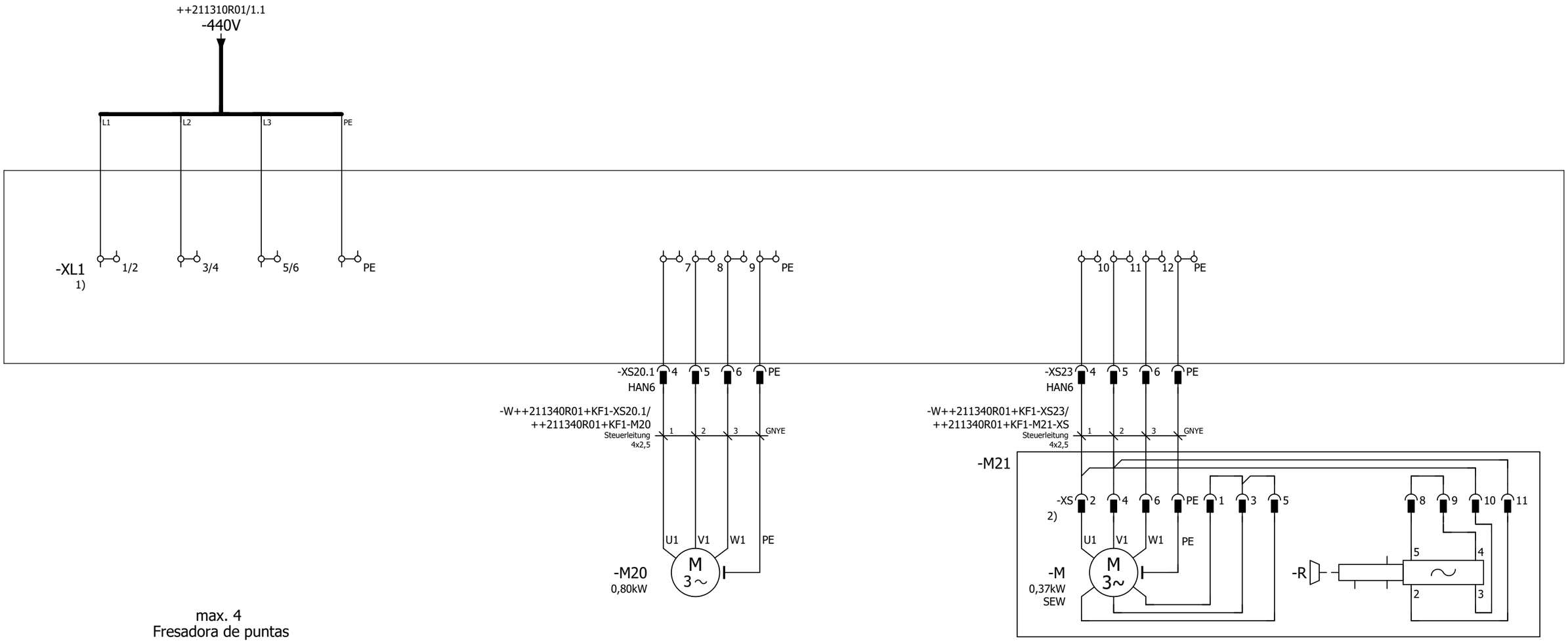


max. 4
Fresadora de puntas
consecutiva

440V
Alimentación Fresadora de
puntas

Fresadora de
puntas ON

Fresadora Abatible
ON

Definición de
los puntos de conexión
de borne 3-Conexiones de cable

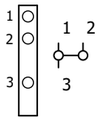


2) Dispositivos de conexión SEW integrados
1) Caja de control de BräuerNSB-1600.020.11

◄ +G1/4 | 0 | 1 | 2 | 3 | 4 | 5 | 6 | 7 | 8 | 9 | 2 ►

| | | | | | | |
|---|---|---|---|---|---|---|
| Larguero delantero izquierdo ARG2, 211310-221300<br>Emplaza Planta: 66 Nave: 102 Campo: F04 | Alimentación de tensión Fresadora de puntas motorizada | No. inv./No. equipo: 66-96D-313785<br>Nombre de Proyecto / No. de dibujo:<br>66-E02-01EKJLTVL2 | FFT MÉXICO S.A. DE C.V.<br>Dibuj.: PMP-A/B fecha: 12.03.14<br>Modif.: FFT FFT fecha: 13.07.17<br>Fecha de impresión: 26.05.23 | Larguero delantero Izquierdo<br>Robot SZ1 Fija, G1<br>Fresadora de puntas 1 | = KJLTVL<br>++ 211340R01<br>+ KF1 | == ET<br>Página:<br>1 |

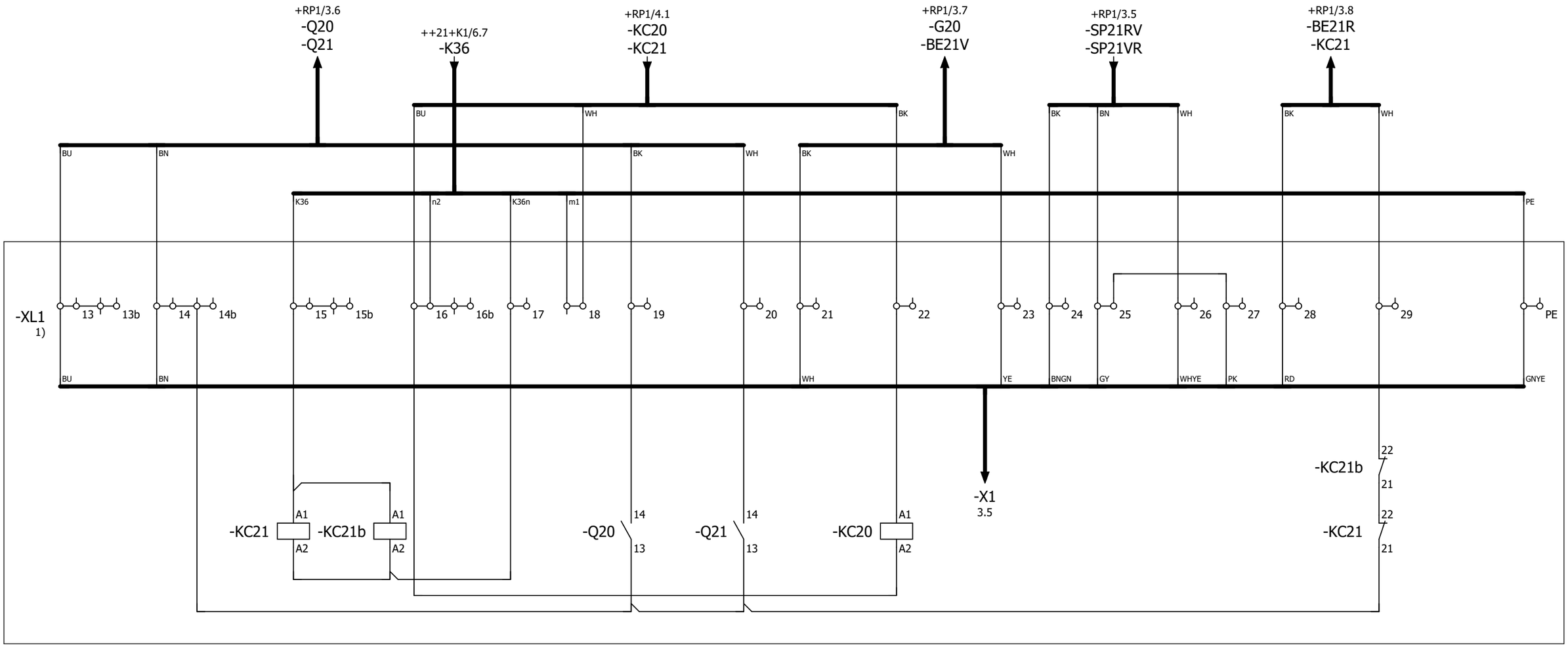


abatir

Control guardamotor Q20 Fresado

Control guardamotor Q21 Abatible

Arranque fresado

Control contactor KC21 Abatible

Definición de
los puntos de conexión
de borne 3-Conexiones de cable

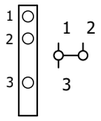


1) Caja de control de Bräuer NSB-1600.020.11

| | | | | | | | |
|---|---|---|---|---|---|---|---|
| Larguero delantero izquierdo ARG2, 211310-221300<br>Emplaza Planta: 66 Nave: 102 Campo: F04 | Alimentación de tensión Fresadora de puntas motorizada | No. inv./No. equipo: 66-96D-313785<br>Nombre de Proyecto / No. de dibujo:<br>66-E02-01EKJLTVL2 | FFT MÉXICO S.A. DE C.V.<br>Dibuj.: PMP-A/B fecha: 12.03.14<br>Modif.: FFT FFT fecha: 10.05.17<br>Fecha de impresión: 26.05.23 | Larguero delantero Izquierdo<br>Robot SZ1 Fija, G1<br>Fresadora de puntas 1 | = KJLTVL<br>++ 211340R01<br>+ KF1 | == ET<br>Página:<br>2 |

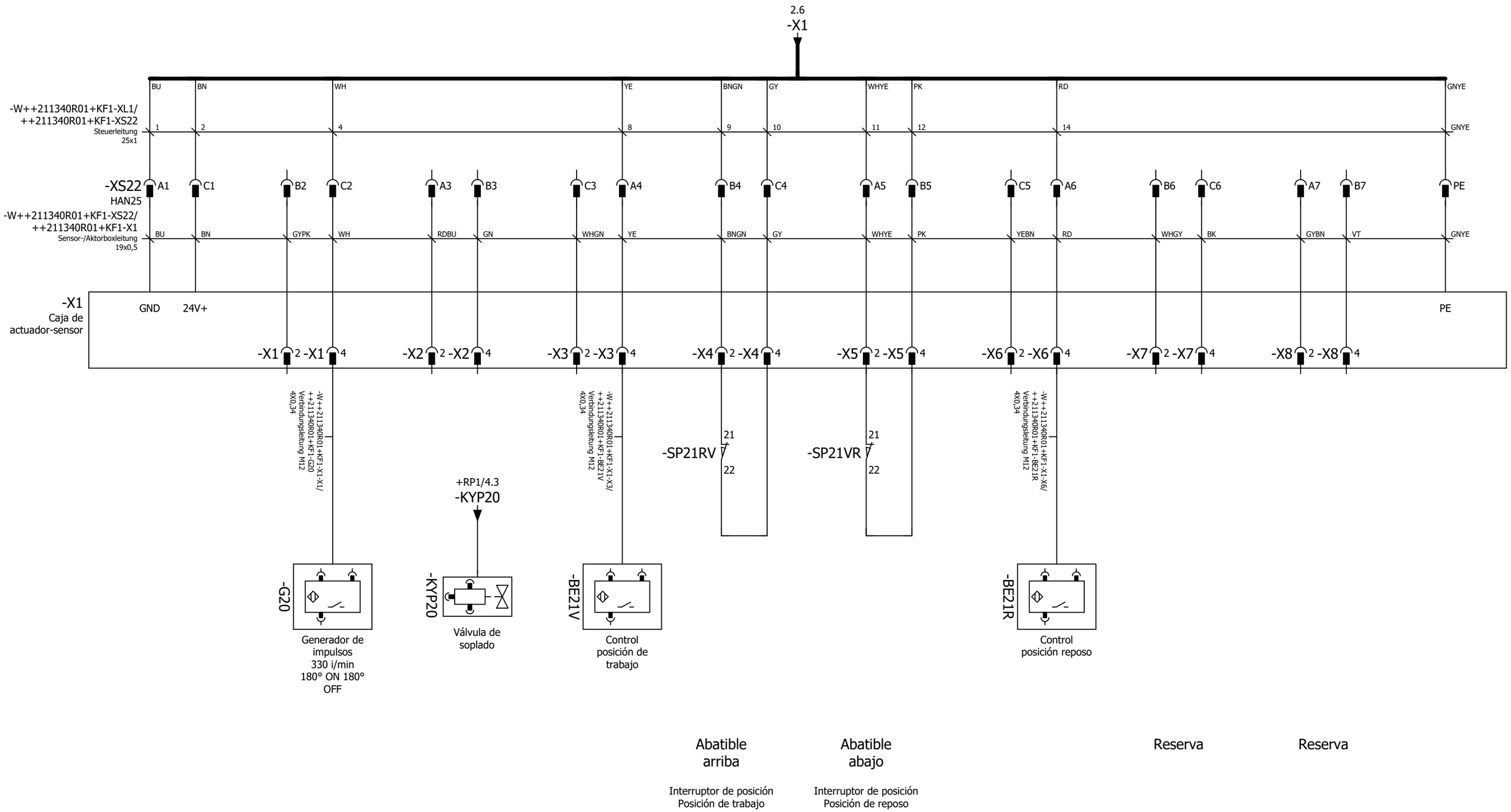


| | | | | | | | |
|---|---|---|---|---|---|---|---|
| Larguero delantero izquierdo ARG2, 211310-221300<br>Emplaza Planta: 66 Nave: 102 Campo: F04 | Alimentación de tensión Fresadora de puntas motorizada | No. inv./No. equipo: 66-96D-313785<br>Nombre de Proyecto / No. de dibujo:<br>66-E02-01EKJLTVL2 | FFT MÉXICO S.A. DE C.V.<br>Dibuj.: PMP-A/B fecha: 12.03.14<br>Modif.: FFT FFT fecha: 13.07.17<br>Fecha de impresión: 26.05.23 | Larguero delantero Izquierdo | = KJLTVL | == ET | |
| | | | | Robot SZ1 Fija, G1 | ++ 211340R01 | Página: | |
| | | | | Fresadora de puntas 1 | + KF1 | 3 | |

# Denominación Regletero
# =KJLTVL++211340R01+KF1-XL1

| Textos de función | -W++21+K1-XP/++211340R01+KF1-XL1 5x2,5 mm² Steuerleitung | -W++211310R01+KF1-XL1/++211340R01+KF1-XL1 4x2,5 mm² Steuerleitung | Designación de cable Tipo de cable | Denominación destino exterior y Conexión | | Número de bornes [mm²]* | Denominación destino interior y Conexión | | Designación de cable Tipo de cable | -W++211340R01+KF1-XL1/++211340R01+KF1-XS22 25x1 mm² Steuerleitung | Página / ruta |
|---|---|---|---|---|---|---|---|---|---|---|---|
| 1) | | 1 | | ++211310R01-XL1 | 1/2 | 1/2 | | | | | /1.0 |
| Alimentación Fresadora de puntas | | 2 | | ++211310R01-XL1 | 3/4 | 3/4 | | | | | /1.1 |
| = | | 3 | | ++211310R01-XL1 | 5/6 | 5/6 | | | | | /1.1 |
| Fresadora de puntas ON | | | | | | 7 | -XS20.1 | 4 | | | /1.4 |
| = | | | | | | 8 | -XS20.1 | 5 | | | /1.4 |
| = | | | | | | 9 | -XS20.1 | 6 | | | /1.4 |
| Fresadora Abatible ON | | | | | | 10 | -XS23 | 4 | | | /1.6 |
| = | | | | | | 11 | -XS23 | 5 | | | /1.6 |
| = | | | | | | 12 | -XS23 | 6 | | | /1.7 |
| 1) | | | | | | 13 | -XS22 | A1 | | 1 | /2.0 |
| | | | | | | 13b | | | | | /2.0 |
| | | | | | | 14 | -XS22 | C1 | | 2 | /2.1 |
| | | | | | | 14b | | | | | /2.1 |
| abatir | | 2 | | -KF1K36 | 10 | 15 | | | | | /2.2 |
| = | | | | | | 15b | | | | | /2.2 |
| = | | 3 | | -KF1K36 | 11 | 16 | | | | | /2.2 |
| = | | | | | | 16b | | | | | /2.3 |
| = | | 4 | | -KF1K36 | 12 | 17 | | | | | /2.3 |
| = | | 1 | | -KF1K36 | 9 | 18 | | | | | /2.3 |
| Control guardamotor Q20 Fresado | | | | | | 19 | | | | | /2.4 |
| Control guardamotor Q21 Abatible | | | | | | 20 | | | | | /2.4 |
| = | | | | | | 21 | -XS22 | C2 | | 4 | /2.5 |
| Arranque fresado | | | | | | 22 | | | | | /2.5 |

* Sección transversal del dimensionado del bornero

# Denominación Regletero
# =KJLTVL++211340R01+KF1-XL1

| Textos de función | | | | | | | | | -W++21+K1-XP/++211340R01+KF1-XL1 5x2,5 mm² Steuerleitung | -W++211310R01+KF1-XL1/++211340R01+KF1-XL1 4x2,5 mm² Steuerleitung | Designación de cable Tipo de cable | Denominación destino exterior y Conexión | | Número de bornes [mm²]* | Denominación destino interior y Conexión | | Designación de cable Tipo de cable | -W++211340R01+KF1-XL1/++211340R01+KF1-XS22 25x1 mm² Steuerleitung | | | | | | | | | Página / ruta |
|---|---|---|---|---|---|---|---|---|---|---|---|---|---|---|---|---|---|---|---|---|---|---|---|---|---|---|---|---|
| Arranque fresado | | | | | | | | | | | | | | 23 | -XS22 | A4 | | 8 | | | | | | | | | | /2.6 |
| = | | | | | | | | | | | | | | 24 | -XS22 | B4 | | 9 | | | | | | | | | | /2.6 |
| = | | | | | | | | | | | | | | 25 | -XS22 | C4 | | 10 | | | | | | | | | | /2.6 |
| = | | | | | | | | | | | | | | 26 | -XS22 | A5 | | 11 | | | | | | | | | | /2.7 |
| = | | | | | | | | | | | | | | 27 | -XS22 | B5 | | 12 | | | | | | | | | | /2.7 |
| = | | | | | | | | | | | | | | 28 | -XS22 | A6 | | 14 | | | | | | | | | | /2.7 |
| Control contactor KC21 Abatible | | | | | | | | | | | | | | 29 | | | | | | | | | | | | | | /2.8 |
| Alimentación Fresadora de puntas | | | | | | | | | | GNYE | | ++211310R01-XL1 | PE | PE ⏚ | | | | | | | | | | | | | | /1.2 |
| Fresadora de puntas ON | | | | | | | | | | | | | | PE ⏚ | -XS20.1 | PE | | | | | | | | | | | | /1.4 |
| Fresadora Abatible ON | | | | | | | | | | | | | | PE ⏚ | -XS23 | PE | | | | | | | | | | | | /1.7 |
| Control contactor KC21 Abatible | | | | | | | | | GNYE | | | ++21+K1-XP | PEc | PE ⏚ | -XS22 | PE | | GNYE | | | | | | | | | | /2.9 |

* Sección transversal del dimensionado del bornero



Larguero delantero izquierdo ARG2, 211310-221300
Emplaza Planta: 66 Nave: 102 Campo: F04

Diagrama de bornes

No. inv./No. equipo: 66-96D-313785
Nombre de Proyecto / No. de dibujo: 66-E02-01EKJLTVL2

FFT MÉXICO S.A. DE C.V.
Dibuj.: PMP-A/B fecha: 12.03.14
Modif.: FFT FFT fecha: 22.01.18
Fecha de impresión: 26.05.23

Larguero delantero Izquierdo | = KJLTVL | == ET
Robot SZ1 Fija, G1 | ++ 211340R01 | Página: 5
Fresadora de puntas 1 | + KF1

## Denominación de conector
# =KJLTVL++211340R01+KF1-M21-XS

| Textos de función | -W++211340R01+KF1-XS23/++211340R01+KF1-M21-XS 4x2,5 mm² Steuerleitung | Designación de cable / Tipo de cable | Denominación destino exterior y Conexión | | Base / Clavija Número | Denominación destino interior y Conexión | | Designación de cable / Tipo de cable | -W++211340R01+KF1-XS23/++211340R01+KF1-M21-XS 4x2,5 mm² Steuerleitung | Página / ruta |
|---|---|---|---|---|---|---|---|---|---|---|
| Fresadora Abatible ON | | | -M21-XS | 3 | 1 | -M21-M | | | | /1.7 |
| 2) | 1 | | -M21-XS<br>-XS23 | 10<br>4 | 2 | -M21-M | U1 | | | /1.6 |
| Fresadora Abatible ON | | | -M21-XS<br>-M21-XS | 5<br>1 | 3 | -M21-M | | | | /1.7 |
| = | 2 | | -M21-XS<br>-XS23 | 11<br>5 | 4 | -M21-M | V1 | | | /1.6 |
| = | | | -M21-XS | 3 | 5 | -M21-M | PE | | | /1.7 |
| = | 3 | | -XS23 | 6 | 6 | -M21-M | W1 | | | /1.7 |
| = | | | -M21-XS | 9 | 8 | -M21-R | 5 | | | /1.8 |
| = | | | -M21-XS | 8 | 9 | -M21-R | 4 | | | /1.8 |
| = | | | -M21-XS | 2 | 10 | -M21-R | 3 | | | /1.9 |
| = | | | -M21-XS | 4 | 11 | -M21-R | 2 | | | /1.9 |
| = | | | -M21-M | | PE ⏚ | -XS23 | PE | | GNYE | /1.7 |

## Denominación de conector
# =KJLTVL++211340R01+KF1-X1-X1

| Textos de función | -W++211340R01+KF1-X1/++211340R01+KF1-G20 4X0,34 mm² Verbindungsleitung M12 | Designación de cable / Tipo de cable | Denominación destino exterior y Conexión | | Base / Clavija Número | Denominación destino interior y Conexión | | Designación de cable / Tipo de cable | Página / ruta |
|---|---|---|---|---|---|---|---|---|---|
| | | | | | 2 | | | | /3.2 |
| | | | -G20 | 1 | 4 | | | | /3.2 |

## Denominación de conector
# =KJLTVL++211340R01+KF1-X1-X2

| Textos de función | Designación de cable / Tipo de cable | Denominación destino exterior y Conexión | | Base / Clavija Número | Denominación destino interior y Conexión | | Designación de cable / Tipo de cable | Página / ruta |
|---|---|---|---|---|---|---|---|---|
| | | | | 2 | | | | /3.3 |
| | | | | 4 | | | | /3.3 |

## Denominación de conector
# =KJLTVL++211340R01+KF1-X1-X3

| Textos de función | Designación de cable / Tipo de cable | Denominación destino exterior y Conexión | | Base / Clavija Número | Denominación destino interior y Conexión | | Designación de cable / Tipo de cable | Página / ruta |
|---|---|---|---|---|---|---|---|---|
| | -W++211340R01+KF1-X1-X3/++211340R01+KF1-BE21V 4X0,34 mm² Verbindungsleitung M12 | | | 2 | | | | /3.3 |
| | | -BE21V | 1 | 4 | | | | /3.4 |

## Denominación de conector
# =KJLTVL++211340R01+KF1-X1-X4

| Textos de función | Designación de cable / Tipo de cable | Denominación destino exterior y Conexión | | Base / Clavija Número | Denominación destino interior y Conexión | | Designación de cable / Tipo de cable | Página / ruta |
|---|---|---|---|---|---|---|---|---|
| Abatible arriba | | | | 2 | | | | /3.4 |
| = | | | | 4 | | | | /3.5 |

## Denominación de conector
# =KJLTVL++211340R01+KF1-X1-X5

| Textos de función | Designación de cable / Tipo de cable | Denominación destino exterior y Conexión | | Base / Clavija Número | Denominación destino interior y Conexión | | Designación de cable / Tipo de cable | Página / ruta |
|---|---|---|---|---|---|---|---|---|
| Abatible abajo | | | | 2 | | | | /3.5 |
| = | | | | 4 | | | | /3.6 |

## Denominación de conector
# =KJLTVL++211340R01+KF1-X1-X6

| Textos de función | Designación de cable / Tipo de cable | Denominación destino exterior y Conexión | | Base / Clavija Número | Denominación destino interior y Conexión | | Designación de cable / Tipo de cable | Página / ruta |
|---|---|---|---|---|---|---|---|---|
| | -W++211340R01+KF1-X1-X6/++211340R01+KF1-BE21R 4X0,34 mm² Verbindungsleitung M12 | | | | | | | |
| Abatible abajo | | | | 2 | | | | /3.6 |
| = | | -BE21R | 1 | 4 | | | | /3.6 |

## Denominación de conector
# =KJLTVL++211340R01+KF1-X1-X7

| Textos de función | Designación de cable / Tipo de cable | Denominación destino exterior y Conexión | | Base / Clavija Número | Denominación destino interior y Conexión | | Designación de cable / Tipo de cable | Página / ruta |
|---|---|---|---|---|---|---|---|---|
| Abatible abajo | | | | 2 | | | | /3.7 |
| Reserva | | | | 4 | | | | /3.7 |

## Denominación de conector
# =KJLTVL++211340R01+KF1-X1-X8

| Textos de función | Designación de cable / Tipo de cable | Denominación destino exterior y Conexión | | Base / Clavija Número | Denominación destino interior y Conexión | | Designación de cable / Tipo de cable | Página / ruta |
|---|---|---|---|---|---|---|---|---|
| Reserva | | | | 2 | | | | /3.8 |
| = | | | | 4 | | | | /3.8 |

## Denominación de conector
# =KJLTVL++211340R01+KF1-XS20.1

| Textos de función | -W++211340R01+KF1-XS20.1/++211340R01+KF1-M20 4x2,5 mm² Steuerleitung / Designación de cable / Tipo de cable | Denominación destino exterior y Conexión | | Base / Clavija Número | Denominación destino interior y Conexión | | -W++211340R01+KF1-XS20.1/++211340R01+KF1-M20 4x2,5 mm² Steuerleitung / Designación de cable / Tipo de cable | Página / ruta |
|---|---|---|---|---|---|---|---|---|
| HAN6 | | -XL1 | 7 | 4 | -M20 | U1 | 1 | /1.4 |
| Fresadora de puntas ON | 2 | -M20 | V1 | 5 | -XL1 | 8 | | /1.4 |
| = | 3 | -M20 | W1 | 6 | -XL1 | 9 | | /1.4 |
| = | GNYE | -M20 | PE | PE ⏚ | -XL1 | PE | | /1.4 |

## Denominación de conector
# =KJLTVL++211340R01+KF1-XS22

| Textos de función | -W++211340R01+KF1-XS22/++211340R01+KF1-X1 19x0,5 mm² Sensor-/Aktorboxleitung / Designación de cable / Tipo de cable | Denominación destino exterior y Conexión | | Base / Clavija Número | Denominación destino interior y Conexión | | -W++211340R01+KF1-XL1/++211340R01+KF1-XS22 25x1 mm² Steuerleitung / Designación de cable / Tipo de cable | Página / ruta |
|---|---|---|---|---|---|---|---|---|
| HAN25 | BU | -X1 | GND | A1 | -XL1 | 13 | 1 | /3.1 |



| | | | | | |
|---|---|---|---|---|---|
| Larguero delantero izquierdo ARG2, 211310-221300<br>Emplaza Planta: 66 Nave: 102 Campo: F04 | Esquema de conector | No. inv./No. equipo: 66-96D-313785<br>Nombre de Proyecto / No. de dibujo:<br>66-E02-01EKJLTVL2 | FFT MÉXICO S.A. DE C.V.<br>Dibuj.: PMP-A/B fecha: 12.03.14<br>Modif.: FFT FFT fecha: 22.01.18<br>Fecha de impresión: 26.05.23 | Larguero delantero Izquierdo<br>Robot SZ1 Fija, G1<br>Fresadora de puntas 1 | = KJLTVL<br>++ 211340R01<br>+ KF1 | == ET<br>Página:<br>9 |

# Denominación de conector
# =KJLTVL++211340R01+KF1-XS22

| Textos de función | -W++211340R01+KF1-XS22/++211340R01+KF1-X1 19x0,5 mm² Sensor-/Aktorboxleitung | Designación de cable Tipo de cable | Denominación destino exterior y Conexión | | Base / Clavija Número | Denominación destino interior y Conexión | | Designación de cable Tipo de cable | -W++211340R01+KF1-XL1/++211340R01+KF1-XS22 25x1 mm² Steuerleitung | Página / ruta |
|---|---|---|---|---|---|---|---|---|---|---|
| | RDBU | | -X1-X2 | 2 | A3 | | | | | /3.3 |
| | YE | | -X1-X3 | 4 | A4 | -XL1 | 23 | | 8 | /3.4 |
| Abatible abajo | WHYE | | -X1-X5 | 2 | A5 | -XL1 | 26 | | 11 | /3.5 |
| = | RD | | -X1-X6 | 4 | A6 | -XL1 | 28 | | 14 | /3.6 |
| Reserva | GYBN | | -X1-X8 | 2 | A7 | | | | | /3.8 |
| | GYPK | | -X1-X1 | 2 | B2 | | | | | /3.2 |
| | GN | | -X1-X2 | 4 | B3 | | | | | /3.3 |
| Abatible arriba | BNGN | | -X1-X4 | 2 | B4 | -XL1 | 24 | | 9 | /3.4 |
| Abatible abajo | PK | | -X1-X5 | 4 | B5 | -XL1 | 27 | | 12 | /3.6 |
| = | WHGY | | -X1-X7 | 2 | B6 | | | | | /3.7 |
| Reserva | VT | | -X1-X8 | 4 | B7 | | | | | /3.8 |
| | BN | | -X1 | 24V+ | C1 | -XL1 | 14 | | 2 | /3.1 |
| | WH | | -X1-X1 | 4 | C2 | -XL1 | 21 | | 4 | /3.2 |
| | WHGN | | -X1-X3 | 2 | C3 | | | | | /3.3 |
| Abatible arriba | GY | | -X1-X4 | 4 | C4 | -XL1 | 25 | | 10 | /3.5 |
| Abatible abajo | YEBN | | -X1-X6 | 2 | C5 | | | | | /3.6 |
| Reserva | BK | | -X1-X7 | 4 | C6 | | | | | /3.7 |
| = | GNYE | | -X1 | PE | PE ⏚ | -XL1 | PE | | GNYE | /3.9 |



Larguero delantero izquierdo ARG2, 211310-221300
Emplaza Planta: 66 Nave: 102 Campo: F04

Esquema de conector

No. inv./No. equipo: 66-96D-313785
Nombre de Proyecto / No. de dibujo:
66-E02-01EKJLTVL2

FFT MÉXICO S.A. DE C.V.
Dibuj.: PMP-A/B fecha: 12.03.14
Modif.: FFT FFT fecha: 22.01.18
Fecha de impresión: 26.05.23

Larguero delantero Izquierdo | = KJLTVL | == ET
Robot SZ1 Fija, G1 | ++ 211340R01 | Página:
Fresadora de puntas 1 | + KF1 | 10

# Denominación de conector
# =KJLTVL++211340R01+KF1-XS23

| Textos de función | | | | | | | | | | -W++211340R01+KF1-XS23/++211340R01+KF1-M21-XS 4x2,5 mm² Steuerleitung | Designación de cable Tipo de cable | Denominación destino exterior y Conexión | | Base / Clavija Número | Denominación destino interior y Conexión | | Designación de cable Tipo de cable | -W++211340R01+KF1-XS23/++211340R01+KF1-M21-XS 4x2,5 mm² Steuerleitung | | | | | | | | | Página / ruta |
|---|---|---|---|---|---|---|---|---|---|---|---|---|---|---|---|---|---|---|---|---|---|---|---|---|---|---|---|
| HAN6 | | | | | | | | | | 1 | | -XL1 | 10 | 4 | -M21-XS | 2 | | 1 | | | | | | | | | /1.6 |
| Fresadora Abatible ON | | | | | | | | | | 2 | | -M21-XS | 4 | 5 | -XL1 | 11 | | | | | | | | | | | /1.6 |
| = | | | | | | | | | | 3 | | -M21-XS | 6 | 6 | -XL1 | 12 | | | | | | | | | | | /1.7 |
| = | | | | | | | | | | GNYE | | -M21-XS | PE | PE ⏚ | -XL1 | PE | | | | | | | | | | | /1.7 |



Larguero delantero
izquierdo ARG2, 211310-221300
Emplaza Planta: 66 Nave: 102 Campo: F04

Esquema de conector

No. inv./No. equipo: 66-96D-313785
Nombre de Proyecto / No. de dibujo:
66-E02-01EKJLTVL2

FFT MÉXICO S.A. DE C.V.
Dibuj.: PMP-A/B fecha: 12.03.14
Modif.: FFT FFT fecha: 22.01.18
Fecha de impresión: 26.05.23

| | | |
|---|---|---|
| Larguero delantero Izquierdo | = KJLTVL | == ET |
| Robot SZ1 Fija, G1 | ++ 211340R01 | Página: 11 |
| Fresadora de puntas 1 | + KF1 | |

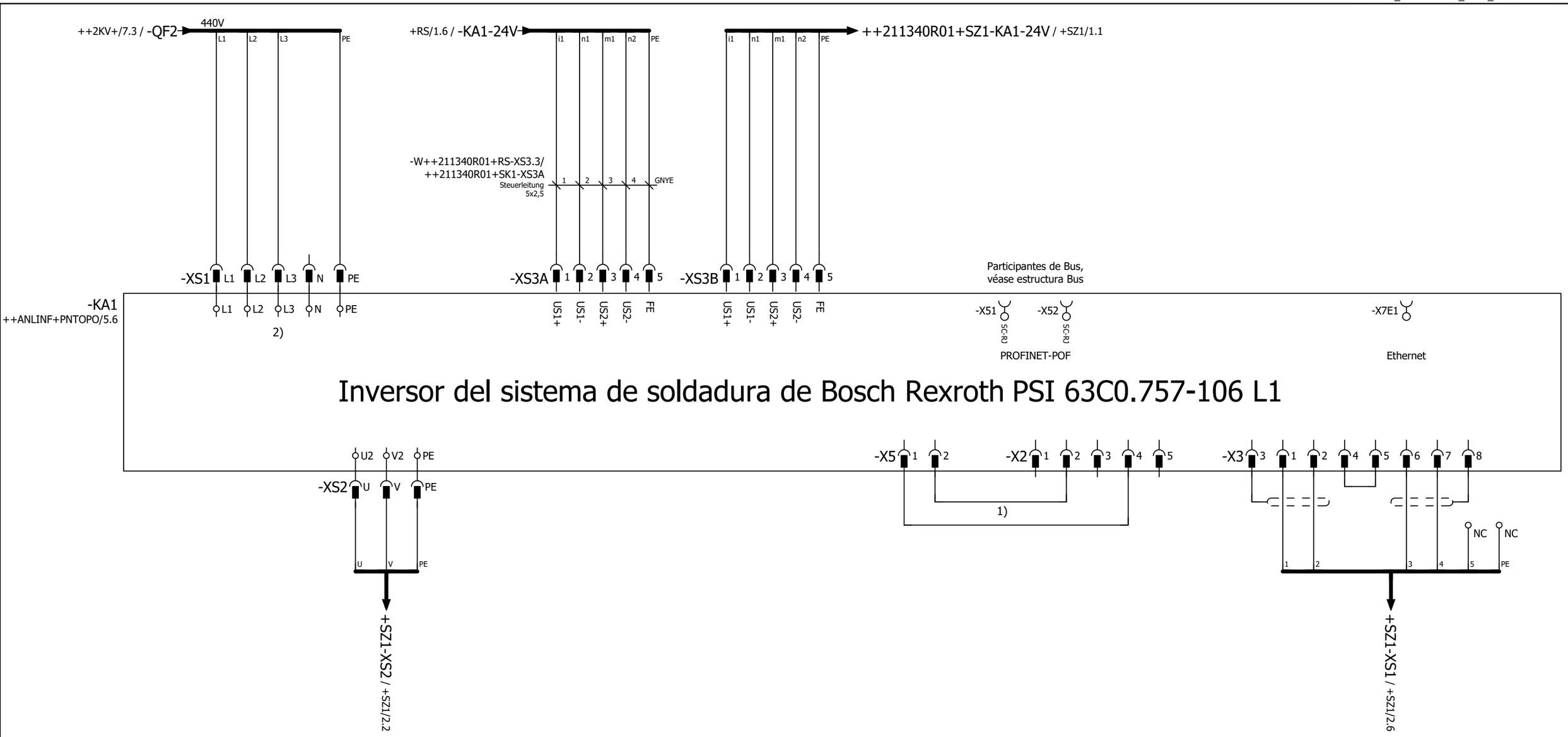


| | Slave-Basic | | Master-Basic |
|---|---|---|---|
| | Option | Dirección E/A | Dirección E/A |
| SK1 | B | 145 - 160 | 785 - 832 |
| SK2 | D | 177 - 192 | 945 - 992 |
| SK3 | F | 209 - 224 | 1105 - 1152 |

2) 440V Alimentación XS1 - KA1 a través de Interruptor Principal.

1) Conexiones X5/1 a X2/4 y X5/2 a X2/2 se eliminan en caso de conexión de válvula proporcional.



Larguero delantero
izquierdo ARG2, 211310-221300
Emplaza Planta: 66 Nave: 102 Campo: F04

Bosch Rexroth PSI 63C0.757-106 L1
(440V)

No. inv./No. equipo: 66-96D-313785
Nombre de Proyecto / No. de dibujo:
66-E02-01EKJLTVL2

FFT MÉXICO S.A. DE C.V.
Dibuj.: PMP-A/B fecha: 12.03.14
Modif.: CARLO fecha: 30.01.23
Fecha de impresión: 26.05.23

Larguero delantero Izquierdo = KJLTVL == ET
Robot SZ1 Fija, G1 ++ 211340R01
Control de soldadura + SK1
Página: 1

## Denominación de conector
# =KJLTVL++211340R01+SK1-KA1-X2

| Textos de función | Designación de cable / Tipo de cable | Denominación destino exterior y Conexión | | Base / Clavija Número | Denominación destino interior y Conexión | | Designación de cable / Tipo de cable | Página / ruta |
|---|---|---|---|---|---|---|---|---|
| Pilotaje válvula proporcional | | | | 1 | | | | /1.6 |
| = | | | | 2 | -KA1-X5 | 2 | | /1.6 |
| = | | | | 3 | | | | /1.6 |
| = | | | | 4 | -KA1-X5 | 1 | | /1.6 |
| = | | | | 5 | | | | /1.7 |

## Denominación de conector
# =KJLTVL++211340R01+SK1-KA1-X3

| Textos de función | -W++211340R01+SK1-KA1-X3/++211340R01+SZ1-T1-XS1 6x1 (3x1+2x1+1x1) mm² Steuerleitung | Designación de cable / Tipo de cable | Denominación destino exterior y Conexión | | Base / Clavija Número | Denominación destino interior y Conexión | | Designación de cable / Tipo de cable | Página / ruta |
|---|---|---|---|---|---|---|---|---|---|
| KSR | 1 | | +SZ1-T1-XS1 | A1 | 1 | | | | /1.7 |
| = | 2 | | +SZ1-T1-XS1 | B1 | 2 | | | | /1.8 |
| Apantallado | | | | | 3 | | | | /1.7 |
| KSR | | | | | 4 | -KA1-X3 | 5 | | /1.8 |
| = | | | | | 5 | -KA1-X3 | 4 | | /1.8 |
| Medición tensión secundaria | 3 | | +SZ1-T1-XS1 | D1 | 6 | | | | /1.8 |
| = | 4 | | +SZ1-T1-XS1 | E1 | 7 | | | | /1.8 |
| Apantallado | | | | | 8 | | | | /1.9 |

## Denominación de conector
# =KJLTVL++211340R01+SK1-KA1-X5

| Textos de función | Designación de cable / Tipo de cable | Denominación destino exterior y Conexión | | Base / Clavija Número | Denominación destino interior y Conexión | | Designación de cable / Tipo de cable | Página / ruta |
|---|---|---|---|---|---|---|---|---|
| Pilotaje válvula proporcional | | | | 1 | -KA1-X2 | 4 | | /1.5 |
| = | | | | 2 | -KA1-X2 | 2 | | /1.5 |

## Denominación de conector
# =KJLTVL++211340R01+SK1-XS1

| Textos de función | -W++2KV-QF2/++211340R01+SK1-XS1 4x35 mm² Steuerleitung | Designación de cable / Tipo de cable | Denominación destino exterior y Conexión | | Base / Clavija Número | Denominación destino interior y Conexión | | Designación de cable / Tipo de cable | Página / ruta |
|---|---|---|---|---|---|---|---|---|---|
| 440V | 1 | | ++2KV-QF2 | 2 | L1 | -KA1-XL1 | L1 | | /1.1 |
| Alimentación | 2 | | ++2KV-QF2 | 4 | L2 | -KA1-XL1 | L2 | | /1.1 |
| = | 3 | | ++2KV-QF2 | 6 | L3 | -KA1-XL1 | L3 | | /1.1 |
| = | | | | | N | -KA1-XL1 | N | | /1.1 |
| = | GNYE | | ++2KV-PE | 6 | PE ⏚ | -KA1-XL1 | PE | | /1.2 |



Larguero delantero izquierdo ARG2, 211310-221300
Emplaza Planta: 66 Nave: 102 Campo: F04

Esquema de conector

No. inv./No. equipo: 66-96D-313785
Nombre de Proyecto / No. de dibujo:
66-E02-01EKJLTVL2

FFT MÉXICO S.A. DE C.V.
Dibuj.: PMP-A/B fecha: 12.03.14
Modif.: FFT FFT fecha: 22.01.18
Fecha de impresión: 26.05.23

Larguero delantero Izquierdo | = KJLTVL | == ET
Robot SZ1 Fija, G1 | ++ 211340R01 | Página: 3
Control de soldadura | + SK1

## Denominación de conector
# =KJLTVL++211340R01+SK1-XS2

| Textos de función | Designación de cable / Tipo de cable: -W++211340R01+SK1-XS2/++211340R01+SZ1-T1-XS2 3x35 mm² H07RN-F | Denominación destino exterior y Conexión | | Base / Clavija Número | Denominación destino interior y Conexión | | Designación de cable / Tipo de cable | Página / ruta |
|---|---|---|---|---|---|---|---|---|
| Alimentación de tensión Trafo de soldadura | GNYE | +SZ1-T1-XS2 | PE | PE ⏚ | -KA1-XL2 | PE | | /1.2 |
| = | BK | +SZ1-T1-XS2 | U | U | -KA1-XL2 | U2 | | /1.2 |
| = | BU | +SZ1-T1-XS2 | V | V | -KA1-XL2 | V2 | | /1.2 |

## Denominación de conector
# =KJLTVL++211340R01+SK1-XS3A

| Textos de función | Designación de cable / Tipo de cable: -W++211340R01+RS-XS3.3/++211340R01+SK1-XS3A 5x2,5 mm² Steuerleitung | Denominación destino exterior y Conexión | | Base / Clavija Número | Denominación destino interior y Conexión | | Designación de cable / Tipo de cable | Página / ruta |
|---|---|---|---|---|---|---|---|---|
| 24V Power IN | 1 | +RS-XS3.3 | 1:i3 | 1 | | | | /1.3 |
| Alimentación de tensión | 2 | +RS-XS3.3 | 2:n3 | 2 | | | | /1.3 |
| = | 3 | +RS-XS3.3 | 3:m1 | 3 | | | | /1.3 |
| = | 4 | +RS-XS3.3 | 4:n2 | 4 | | | | /1.3 |
| = | GNYE | +RS-XS3.3 | 5:FE | 5 | | | | /1.4 |

# Denominación de conector
# =KJLTVL++211340R01+SK1-XS3B

| Textos de función | Designación de cable -W++211340R01+SK1-XS3B/++211340R01+SZ1-KA1-X0 5x2,5 mm² Steuerleitung | Tipo de cable | Denominación destino exterior y Conexión | | Base / Clavija Número | Denominación destino interior y Conexión | | Designación de cable Tipo de cable | Página / ruta |
|---|---|---|---|---|---|---|---|---|---|
| 24V Power OUT | 1 | | +SZ1-KA1-I | 1:US1+ | 1 | | | | /1.4 |
| Alimentación de tensión | 2 | | +SZ1-KA1-I | 2:US1- | 2 | | | | /1.4 |
| = | 3 | | +SZ1-KA1-I | 3:US2+ | 3 | | | | /1.4 |
| = | 4 | | +SZ1-KA1-I | 4:US2- | 4 | | | | /1.4 |
| = | GNYE | | +SZ1-KA1-I | 5:FE | 5 | | | | /1.5 |



Larguero delantero
izquierdo ARG2, 211310-221300
Emplaza Planta: 66 Nave: 102 Campo: F04

Esquema de conector

No. inv./No. equipo: 66-96D-313785
Nombre de Proyecto / No. de dibujo:
66-E02-01EKJLTVL2

FFT MÉXICO S.A. DE C.V.
Dibuj.: PMP-A/B fecha: 12.03.14
Modif.: FFT FFT fecha: 22.01.18
Fecha de impresión: 26.05.23

| | | |
|---|---|---|
| Larguero delantero Izquierdo | = KJLTVL | == ET |
| Robot SZ1 Fija, G1 | ++ 211340R01 | Página: |
| Control de soldadura | + SK1 | 5 |

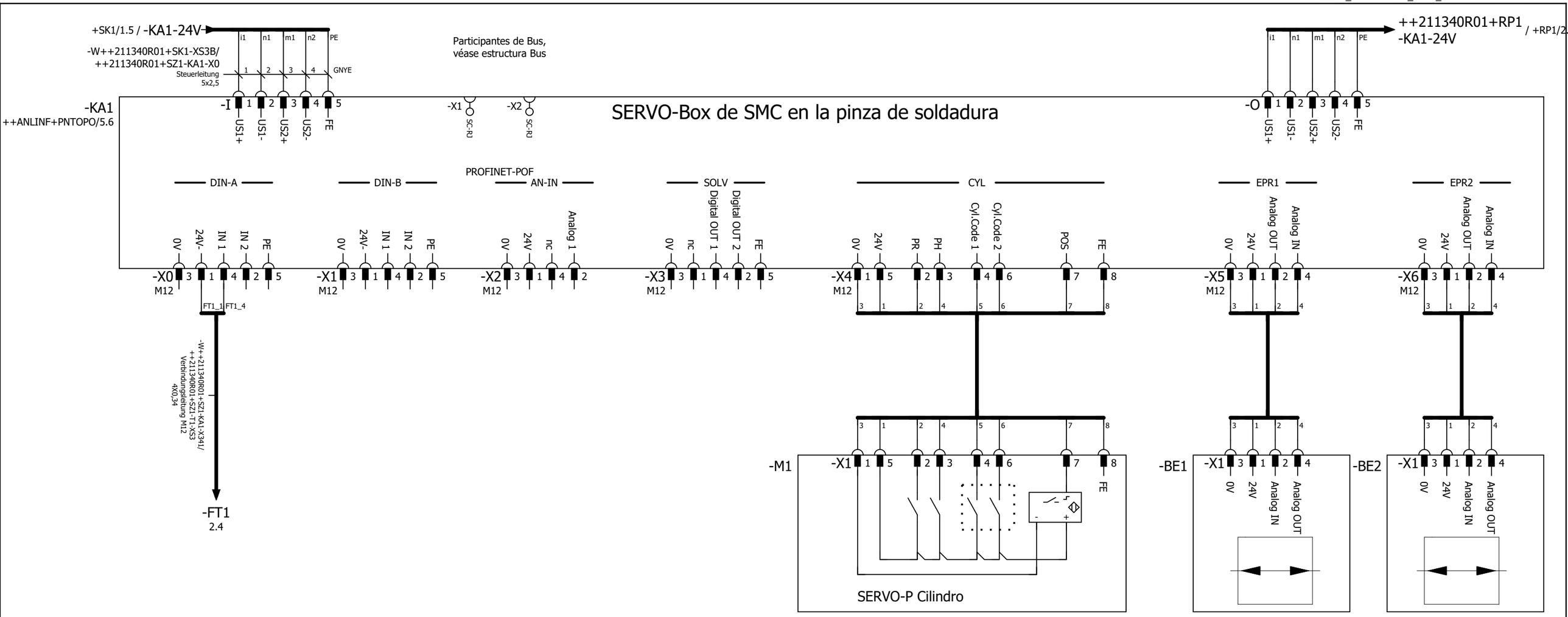


FT1
Vigilancia de
temperatura

| | Slave-Basic | | Master-Basic |
|---|---|---|---|
| | Option | Dirección E/A | Dirección E/A |
| SZ1 | A | 129 - 144 | 705 - 784 |
| SZ2 | C | 161 - 176 | 865 - 944 |
| SZ3 | E | 193 - 208 | 1025 - 1104 |



Larguero delantero
izquierdo ARG2, 211310-221300
Emplaza Planta: 66 Nave: 102 Campo: F04

SMC Servo-Box

No. inv./No. equipo: 66-96D-313785
Nombre de Proyecto / No. de dibujo:
66-E02-01EKJLTVL2

FFT MÉXICO S.A. DE C.V.
Dibuj.: PMP-A/B fecha: 12.03.14
Modif.: CARLO fecha: 30.01.23
Fecha de impresión: 26.05.23

Larguero delantero Izquierdo = KJLTVL == ET
Robot SZ1 Fija, G1 ++ 211340R01
Pinza de soldadura + SZ1
Página: 1

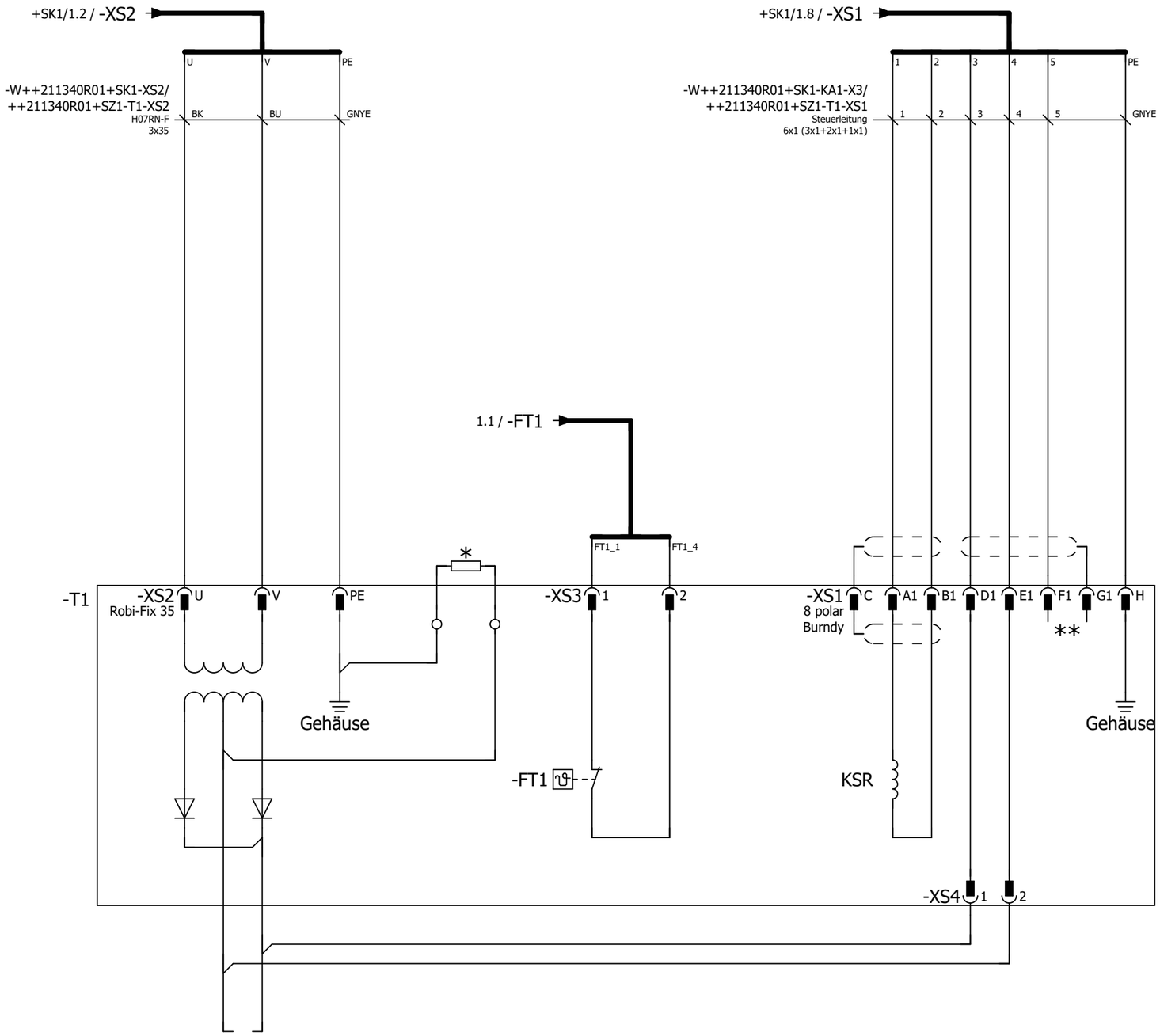


Transformador de soldadura

* * F1+G1- Contacto en transformador no dispuesto.

* 1kOhm- Resistor de seguridad FI montado en el Trafo. Paso de cables a través de la tapa. Puente cable de tierra (MPE abi

| | | | | | | |
|---|---|---|---|---|---|---|
| Larguero delantero izquierdo ARG2, 211310-221300<br>Emplaza Planta: 66 Nave: 102 Campo: F04 | Transformador de soldadura | No. inv./No. equipo: 66-96D-313785<br>Nombre de Proyecto / No. de dibujo:<br>66-E02-01EKJLTVL2 | FFT MÉXICO S.A. DE C.V.<br>Dibuj.: PMP-A/B fecha: 12.03.14<br>Modif.: FFT FFT fecha: 13.07.17<br>Fecha de impresión: 26.05.23 | Larguero delantero Izquierdo<br>Robot SZ1 Fija, G1<br>Pinza de soldadura | = KJLTVL<br>++ 211340R01<br>+ SZ1 | == ET<br>Página:<br>2 |

# Denominación de conector
# =KJLTVL++211340R01+SZ1-KA1-X0

| Textos de función | Designación de cable / Tipo de cable | Denominación destino exterior y Conexión | | Base / Clavija Número | Denominación destino interior y Conexión | | Designación de cable / Tipo de cable | -W++211340R01+SZ1-KA1-X341/++211340R01+SZ1-T1-XS3 4X0,34 mm² Verbindungsleitung M12 | Página / ruta |
|---|---|---|---|---|---|---|---|---|---|
| FT1 | | | | 1 | -T1-XS3 | 1 | | | /1.1 |
| Vigilancia de temperatura | | | | 2 | | | | | /1.1 |
| M12 | | | | 3 | | | | | /1.1 |
| Vigilancia de temperatura | | | | 4 | -T1-XS3 | 2 | | | /1.1 |
| = | | | | 5 | | | | | /1.1 |



Larguero delantero izquierdo ARG2, 211310-221300
Emplaza Planta: 66 Nave: 102 Campo: F04

Esquema de conector

No. inv./No. equipo: 66-96D-313785
Nombre de Proyecto / No. de dibujo: 66-E02-01EKJLTVL2

FFT MÉXICO S.A. DE C.V.
Dibuj.: PMP-A/B fecha: 12.03.14
Modif.: FFT FFT fecha: 22.01.18
Fecha de impresión: 26.05.23

Larguero delantero Izquierdo | = KJLTVL | == ET
Robot SZ1 Fija, G1 | ++ 211340R01 | Página: 3
Pinza de soldadura | + SZ1

Cliente: (Propietario de la instalación)

# Volkswagen de México

Nombre de Proyecto / No. de dibujo: 66-E02-01EKJLTVL2

Instalación: =KJLTVL

Lugar de instalación: ++211350R01

Descripción lugar de instalación: Robot SZ1

Informaciones de la instalación:

| | | |
|---|---|---|
| Año de fabricación: | 2016 | |
| Sistema de PLC: | Siemens CPU319-F | |
| Sistema de Bus: | Profinet | |
| | Red general: | Red soldadura (si se dispone): |
| Tensión: | 440V | 440V |
| Intensidad nominal: | 36.5A | 82.7A |
| Potencia | 27.9kVA | 63kVA |
| Punto de aliment: | UKVG-06 SAL.65 | SVG-06A SAL.7 |
| Fusible previo: | 100A | 100A |

Informaciones EPLAN:

| | |
|---|---|
| Cantidad total de hojas: | 447 |
| Última modificación: | 20.04.23 |
| Último adaptador: | CARLO |
| Última versión de EPLAN usada: | 2.7.3 |
| Última versión Build de EPLAN usada: | 11418 |
| Tipo de proyecto: | Projeto do esquema |

Encadenado con controles de terceros:

| | |
|---|---|
| Instalación(es): | Larguero delantero Izquierdo |
| Número(s) de dibujo(s): | 66-E00-01EKJLTVL1, 66-E00-01EKJLTVL3 |
| No. inv./No. equipo: | 66-96D-313785 |

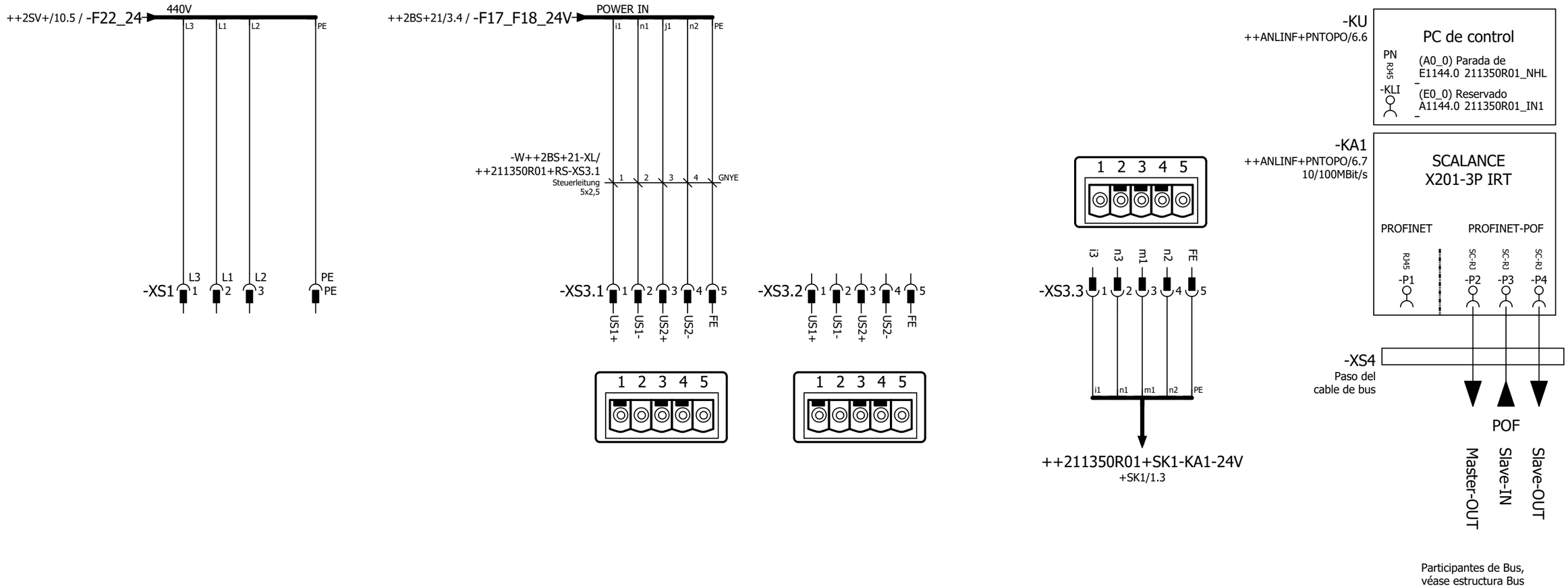


440V
Alimentación Robot

24V Power IN
Alimentación de tensión

24V Power OUT
Alimentación de tensión

24V
Alimentación de tensión

Switch



Larguero delantero
izquierdo ARG2, 211310-221300
Emplaza Planta: 66 Nave: 102 Campo: F04

440V AC Alimentación,
24V Interfaz, Conexión Bus

No. inv./No. equipo: 66-96D-313785
Nombre de Proyecto / No. de dibujo:
66-E02-01EKJLTVL2

FFT MÉXICO S.A. DE C.V.
Dibuj.: PMP-A/B fecha: 12.03.14
Modif.: CARLO fecha: 30.01.23
Fecha de impresión: 26.05.23

| | | |
|---|---|---|
| Larguero delantero Izquierdo | = KJLTVL | == ET |
| Robot SZ1 | ++ 211350R01 | Página: 1 |
| Armario del robot | + RS | |

## Denominación de conector
# =KJLTVL++211350R01+RS-XS1

| Textos de función | Designación de cable / Tipo de cable | Denominación destino exterior y Conexión | Base / Clavija Número | Denominación destino interior y Conexión | | Designación de cable / Tipo de cable | -W++2SV-XL/++211350R01+RS-XS1 4x6 mm² Steuerleitung | Página / ruta |
|---|---|---|---|---|---|---|---|---|
| 440V | | | 1 | ++2SV-XL | 48 | | 1 | /1.1 |
| Alimentación Robot | | | 2 | ++2SV-XL | 46 | | 2 | /1.1 |
| = | | | 3 | ++2SV-XL | 47 | | 3 | /1.1 |
| = | | | PE ⏚ | ++2SV-XL | 50 | | GNYE | /1.1 |

## Denominación de conector
# =KJLTVL++211350R01+RS-XS3.1

| Textos de función | Designación de cable / Tipo de cable | Denominación destino exterior y Conexión | Base / Clavija Número | Denominación destino interior y Conexión | | Designación de cable / Tipo de cable | -W++2BS+21-XL/++211350R01+RS-XS3.1 5x2,5 mm² Steuerleitung | Página / ruta |
|---|---|---|---|---|---|---|---|---|
| 24V Power IN | | | 1 | ++2BS+21-XL | 42 | | 1 | /1.3 |
| Alimentación de tensión | | | 2 | ++2BS+21-XL | 43 | | 2 | /1.3 |
| = | | | 3 | ++2BS+21-XL | 44 | | 3 | /1.3 |
| = | | | 4 | ++2BS+21-XL | 45 | | 4 | /1.4 |
| = | | | 5 | ++2BS+21-XL | 46 | | GNYE | /1.4 |

## Denominación de conector
# =KJLTVL++211350R01+RS-XS3.2

| Textos de función | Designación de cable / Tipo de cable | Denominación destino exterior y Conexión | Base / Clavija Número | Denominación destino interior y Conexión | Designación de cable / Tipo de cable | Página / ruta |
|---|---|---|---|---|---|---|
| 24V Power OUT | | | 1 | | | /1.4 |
| Alimentación de tensión | | | 2 | | | /1.4 |
| = | | | 3 | | | /1.5 |
| = | | | 4 | | | /1.5 |
| = | | | 5 | | | /1.5 |

## Denominación de conector
# =KJLTVL++211350R01+RS-XS3.3

| Textos de función | Designación de cable / Tipo de cable | Denominación destino exterior y Conexión | Base / Clavija Número | Denominación destino interior y Conexión | | Designación de cable / Tipo de cable | -W++211350R01+RS-XS3.3/++211350R01+SK1-XS3A 5x2,5 mm² Steuerleitung | Página / ruta |
|---|---|---|---|---|---|---|---|---|
| 24V | | | 1 | +SK1-XS3A | 1:US1+ | | 1 | /1.6 |
| Alimentación de tensión | | | 2 | +SK1-XS3A | 2:US1- | | 2 | /1.6 |
| = | | | 3 | +SK1-XS3A | 3:US2+ | | 3 | /1.6 |
| = | | | 4 | +SK1-XS3A | 4:US2- | | 4 | /1.6 |
| = | | | 5 | +SK1-XS3A | 5:FE | | GNYE | /1.6 |

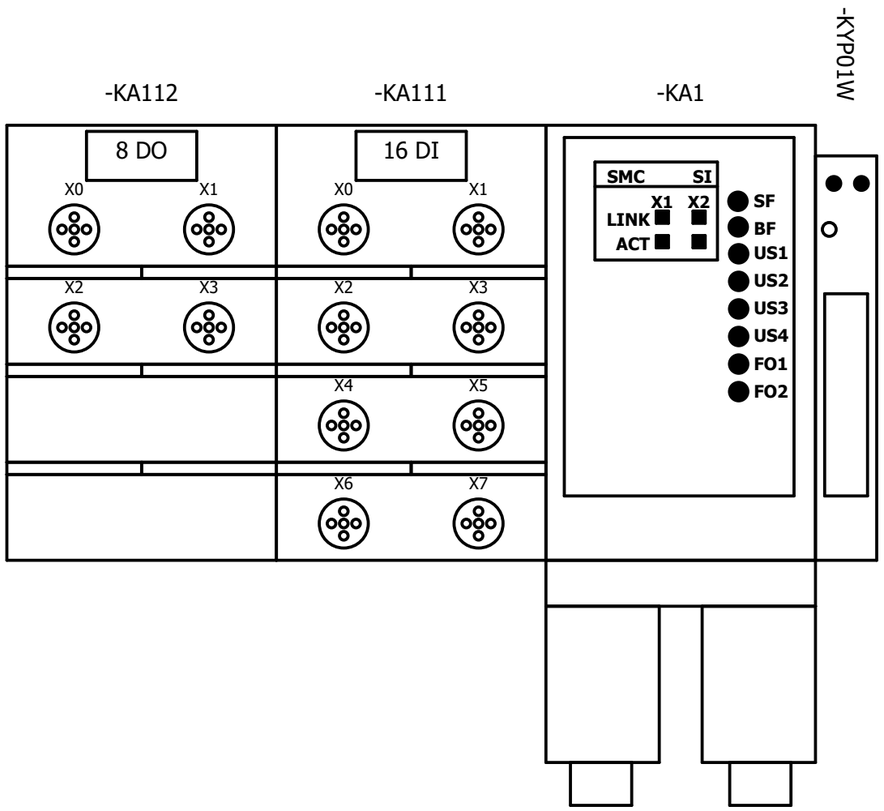




Larguero delantero izquierdo ARG2, 211310-221300
Emplaza Planta: 66 Nave: 102 Campo: F04

Esquema de montaje

No. inv./No. equipo: 66-96D-313785
Nombre de Proyecto / No. de dibujo:
66-E02-01EKJLTVL2

FFT MÉXICO S.A. DE C.V.
Dibuj.: PMP-A/B fecha: 12.03.14
Modif.: FFT FFT fecha: 30.01.17
Fecha de impresión: 26.05.23

| | | |
|---|---|---|
| Larguero delantero Izquierdo | = KJLTVL | == ET |
| Robot SZ1 | ++ 211350R01 | Página: 1 |
| Panoplia de Fluidos de Robot ( RIP) | + RP1 | |

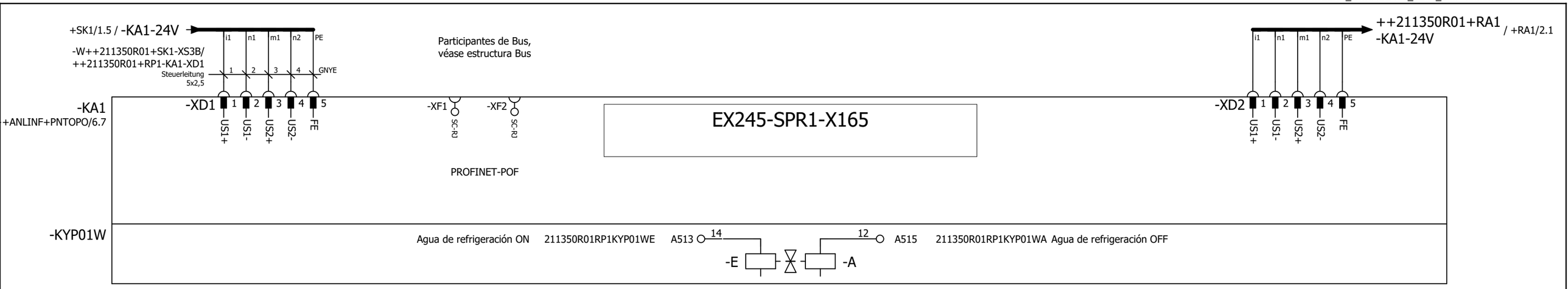


| | | | | | | | |
|---|---|---|---|---|---|---|---|
| Larguero delantero izquierdo ARG2, 211310-221300<br>Emplaza Planta: 66 Nave: 102 Campo: F04 | 24V-Alimentación y válvulas | No. inv./No. equipo: 66-96D-313785<br>Nombre de Proyecto / No. de dibujo:<br>66-E02-01EKJLTVL2 | FFT MÉXICO S.A. DE C.V.<br>Dibuj.: PMP-A/B fecha: 12.03.14<br>Modif.: CARLO fecha: 30.01.23<br>Fecha de impresión: 26.05.23 | Larguero delantero Izquierdo<br>Robot SZ1<br>Panoplia de Fluidos de Robot ( RIP) | = KJLTVL<br>++ 211350R01<br>+ RP1 | == ET<br>Página:<br>2 |

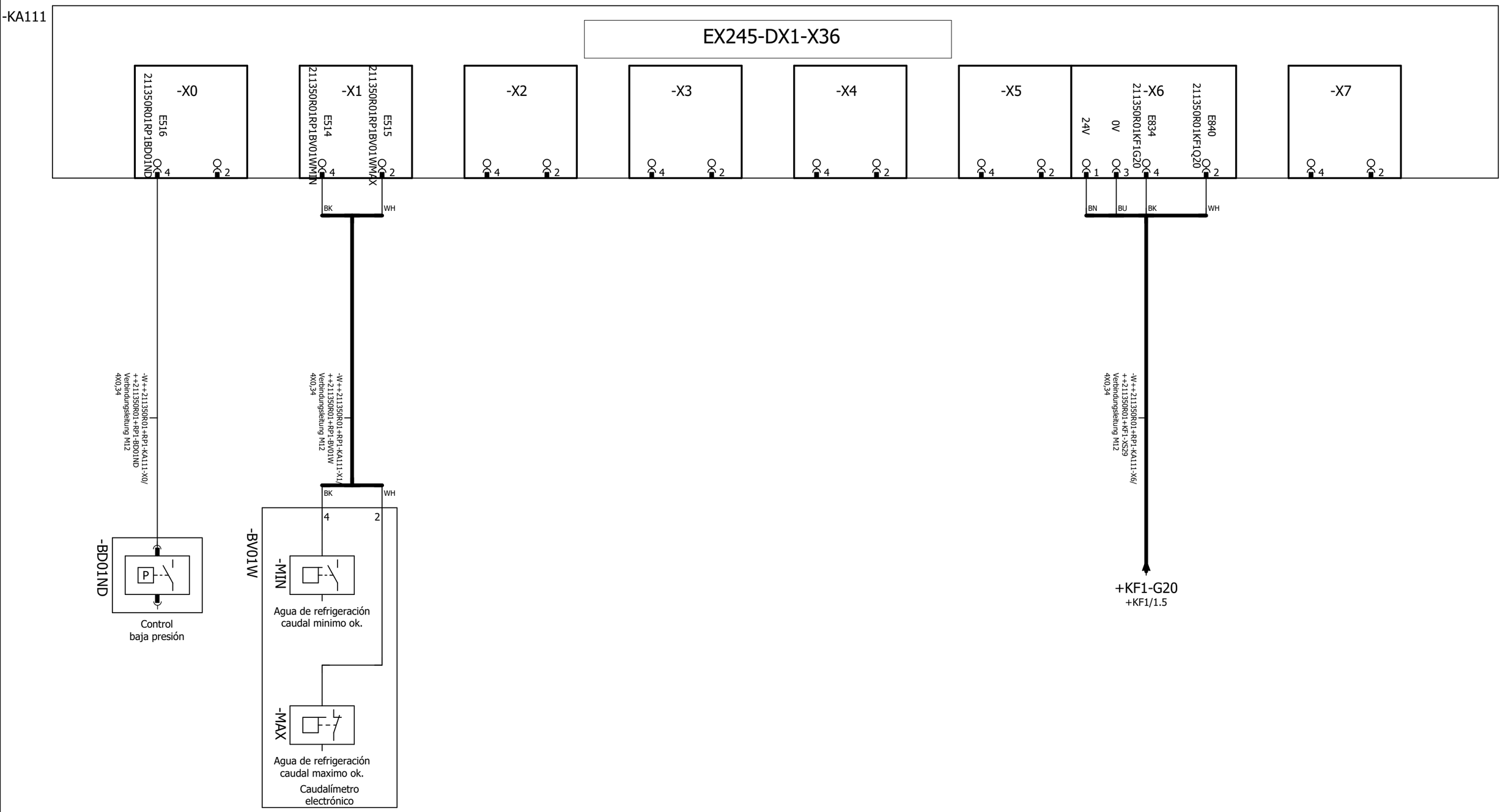


| | | | | | | | |
|---|---|---|---|---|---|---|---|
| Larguero delantero izquierdo ARG2, 211310-221300<br>Emplaza Planta: 66 Nave: 102 Campo: F04 | Entradas -KA111 | No. inv./No. equipo: 66-96D-313785<br>Nombre de Proyecto / No. de dibujo:<br>66-E02-01EKJLTVL2 | FFT MÉXICO S.A. DE C.V.<br>Dibuj.: PMP-A/B fecha: 12.03.14<br>Modif.: CARLO fecha: 30.01.23<br>Fecha de impresión: 26.05.23 | Larguero delantero Izquierdo | = KJLTVL | == ET | |
| | | | | Robot SZ1 | ++ 211350R01 | Página: | |
| | | | | Panoplia de Fluidos de Robot ( RIP) | + RP1 | 3 | |

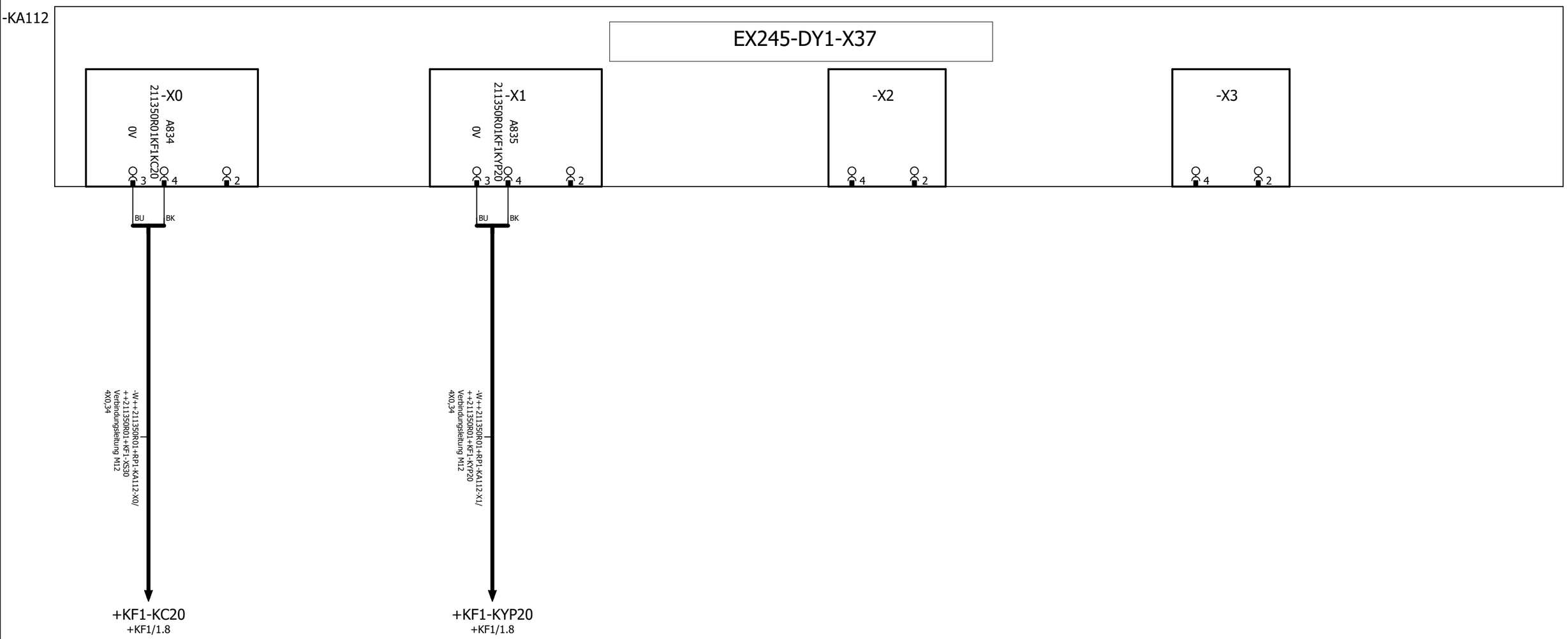




| | | | | | | |
|---|---|---|---|---|---|---|
| Larguero delantero izquierdo ARG2, 211310-221300<br>Emplaza Planta: 66 Nave: 102 Campo: F04 | Salidas -KA112 | No. inv./No. equipo: 66-96D-313785<br>Nombre de Proyecto / No. de dibujo:<br>66-E02-01EKJLTVL2 | FFT MÉXICO S.A. DE C.V.<br>Dibuj.: PMP-A/B fecha: 12.03.14<br>Modif.: CARLO fecha: 30.01.23<br>Fecha de impresión: 26.05.23 | Larguero delantero Izquierdo<br>Robot SZ1<br>Panoplia de Fluidos de Robot ( RIP) | = KJLTVL<br>++ 211350R01<br>+ RP1 | == ET<br>Página:<br>4 |

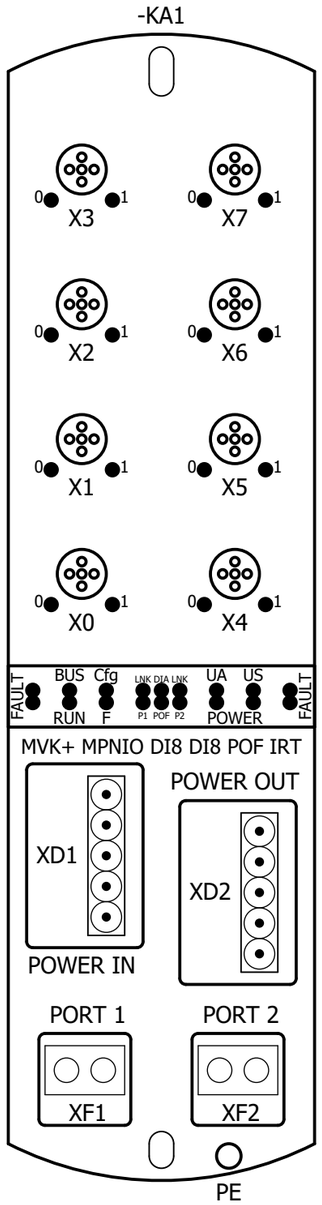




| | | | | | |
|---|---|---|---|---|---|
| Larguero delantero izquierdo ARG2, 211310-221300<br>Emplaza Planta: 66 Nave: 102 Campo: F04 | Esquema de montaje | No. inv./No. equipo: 66-96D-313785<br>Nombre de Proyecto / No. de dibujo:<br>66-E02-01EKJLTVL2 | FFT MÉXICO S.A. DE C.V.<br>Dibuj.: PMP-A/B fecha: 12.03.14<br>Modif.: FFT FFT fecha: 30.01.17<br>Fecha de impresión: 26.05.23 | Larguero delantero Izquierdo<br>Robot SZ1<br>Robot eje 1 | = KJLTVL<br>++ 211350R01<br>+ RA1 | == ET<br>Página: 1 |

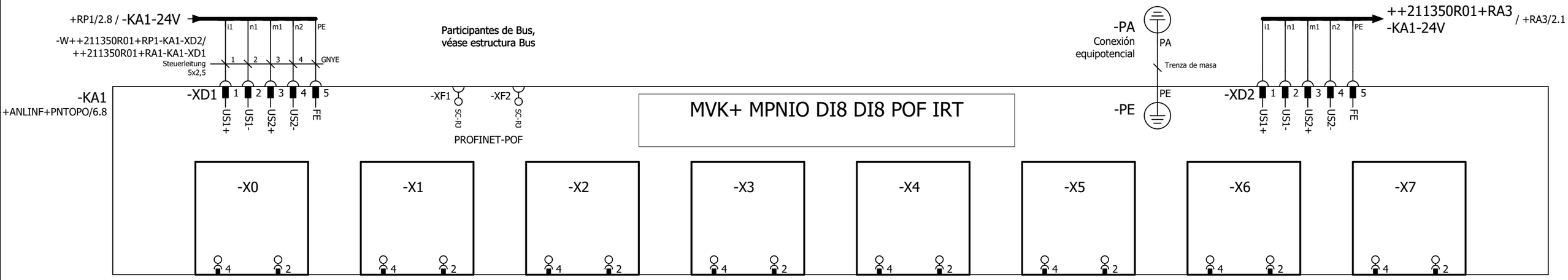


| | | | | | | | | | | |
|---|---|---|---|---|---|---|---|---|---|---|
| Larguero delantero izquierdo ARG2, 211310-221300<br>Emplaza Planta: 66 Nave: 102 Campo: F04 | 24V-Alimentación y válvulas | No. inv./No. equipo: 66-96D-313785<br>Nombre de Proyecto / No. de dibujo:<br>66-E02-01EKJLTVL2 | FFT MÉXICO S.A. DE C.V.<br>Dibuj.: PMP-A/B fecha: 12.03.14<br>Modif.: CARLO fecha: 30.01.23<br>Fecha de impresión: 26.05.23 | Larguero delantero Izquierdo<br>Robot SZ1<br>Robot eje 1 | = KJLTVL<br>++ 211350R01<br>+ RA1 | == ET<br>Página:<br>2 |

## Denominación de conector
# =KJLTVL++211350R01+RA1-XS1

| Textos de función | -W++211350R01+SK1-KA1-X3/++211350R01+RA1-XS1 6x1 (3x1+2x1+1x1) mm² Steuerleitung | Designación de cable / Tipo de cable | Denominación destino exterior y Conexión | | Base / Clavija Número | Denominación destino interior y Conexión | | Designación de cable / Tipo de cable | Página / ruta |
|---|---|---|---|---|---|---|---|---|---|
| HAN10A / 15pol. en eje 1 | PE | | -XS1 | C4 | A1 | -XS1 | C4 | | +SZ1/2.5 |
| Transformador de soldadura | 1 | | +SK1-KA1-X3 | 1 | A2 | +RA3-XS1 | A2 | | +SZ1/2.6 |
| = | 2 | | +SK1-KA1-X3 | 2 | A3 | +RA3-XS1 | A3 | | +SZ1/2.6 |
| = | 3 | | +SK1-KA1-X3 | 6 | C1 | +RA3-XS1 | C1 | | +SZ1/2.6 |
| = | 4 | | +SK1-KA1-X3 | 7 | C2 | +RA3-XS1 | C2 | | +SZ1/2.6 |
| = | | | | | C3 | +RA3-XS1 | C3 | | +SZ1/2.6 |
| = | PE | | -XS1 | A1 | C4 | -XS1 | A1 | | +SZ1/2.7 |
| = | | | | | PE ⏚ | +RA3-XS1 | PE | | +SZ1/2.7 |

## Denominación de conector
# =KJLTVL++211350R01+RA1-XS2

| Textos de función | Designación de cable / Tipo de cable | Denominación destino exterior y Conexión | | Base / Clavija Número | Denominación destino interior y Conexión | | Designación de cable / Tipo de cable | -W++211350R01+SK1-XS2/++211350R01+RA1-XS2 3x35 mm² H07RN-F | Página / ruta |
|---|---|---|---|---|---|---|---|---|---|
| Transformador de soldadura | | +RA3-XS2 | PE | PE ⏚ | +SK1-XS2 | PE | | GNYE | +SZ1/2.3 |
| Robi-Fix 35 en eje 1 | | +RA3-XS2 | U | U | +SK1-XS2 | U | | BK | +SZ1/2.2 |
| Transformador de soldadura | | +RA3-XS2 | V | V | +SK1-XS2 | V | | BU | +SZ1/2.3 |



Larguero delantero izquierdo ARG2, 211310-221300
Emplaza Planta: 66 Nave: 102 Campo: F04

Esquema de conector

No. inv./No. equipo: 66-96D-313785
Nombre de Proyecto / No. de dibujo:
66-E02-01EKJLTVL2

FFT MÉXICO S.A. DE C.V.
Dibuj.: PMP-A/B fecha: 12.03.14
Modif.: FFT FFT fecha: 22.01.18
Fecha de impresión: 26.05.23

| | | |
|---|---|---|
| Larguero delantero Izquierdo | = KJLTVL | == ET |
| Robot SZ1 | ++ 211350R01 | Página: 3 |
| Robot eje 1 | + RA1 | |

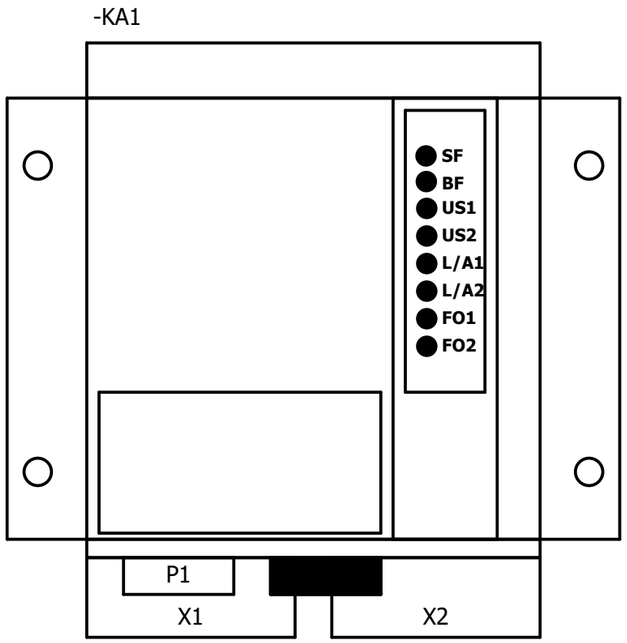




| | | | | | |
|---|---|---|---|---|---|
| Larguero delantero izquierdo ARG2, 211310-221300<br>Emplaza Planta: 66 Nave: 102 Campo: F04 | Esquema de montaje | No. inv./No. equipo: 66-96D-313785<br>Nombre de Proyecto / No. de dibujo:<br>66-E02-01EKJLTVL2 | FFT MÉXICO S.A. DE C.V.<br>Dibuj.: PMP-A/B fecha: 12.03.14<br>Modif.: FFT FFT fecha: 02.03.17<br>Fecha de impresión: 26.05.23 | Larguero delantero Izquierdo<br>Robot SZ1<br>Robot eje 3 | = KJLTVL<br>++ 211350R01<br>+ RA3 | == ET<br>Página:<br>1 |

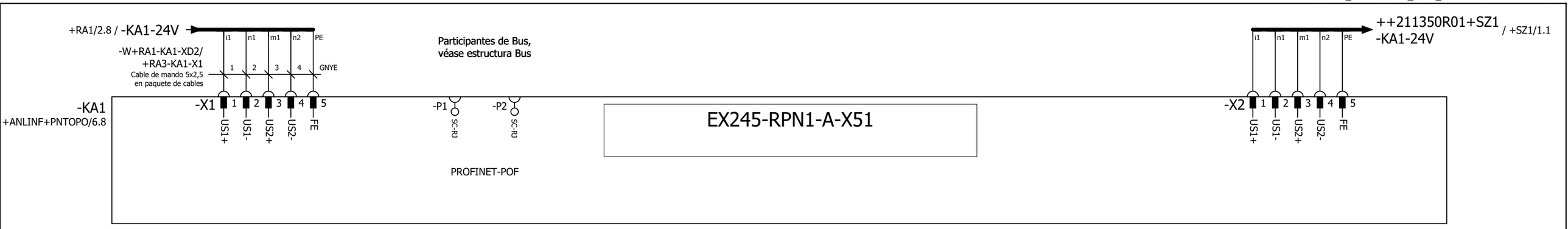


| | | | | | | | | |
|---|---|---|---|---|---|---|---|---|
| Larguero delantero izquierdo ARG2, 211310-221300<br>Emplaza Planta: 66 Nave: 102 Campo: F04 | 24V-Alimentación y válvulas | No. inv./No. equipo: 66-96D-313785<br>Nombre de Proyecto / No. de dibujo:<br>66-E02-01EKJLTVL2 | FFT MÉXICO S.A. DE C.V.<br>Dibuj.: PMP-A/B fecha: 12.03.14<br>Modif.: CARLO fecha: 30.01.23<br>Fecha de impresión: 26.05.23 | Larguero delantero Izquierdo<br>Robot SZ1<br>Robot eje 3 | = KJLTVL<br>++ 211350R01<br>+ RA3 | == ET<br>Página:<br>2 |

## Denominación de conector
# =KJLTVL++211350R01+RA3-XS1

| Textos de función | Designación de cable / Tipo de cable | Denominación destino exterior y Conexión | | Base / Clavija Número | Denominación destino interior y Conexión | | Designación de cable / Tipo de cable | Página / ruta |
|---|---|---|---|---|---|---|---|---|
| HAN10A / 15pol. en eje 3 | | | | A1 | | | | +SZ1/2.5 |
| Transformador de soldadura | | +RA1-XS1 | A2 | A2 | +SZ1-T1-XS1 | A1 | | +SZ1/2.6 |
| = | | +RA1-XS1 | A3 | A3 | +SZ1-T1-XS1 | B1 | | +SZ1/2.6 |
| = | | +RA1-XS1 | C1 | C1 | +SZ1-T1-XS1 | D1 | | +SZ1/2.6 |
| = | | +RA1-XS1 | C2 | C2 | +SZ1-T1-XS1 | E1 | | +SZ1/2.6 |
| = | | +RA1-XS1 | C3 | C3 | +SZ1-T1-XS1 | F1 | | +SZ1/2.6 |
| = | | | | C4 | | | | +SZ1/2.7 |
| = | | +RA1-XS1 | PE | PE ⏚ | +SZ1-T1-XS1 | H | | +SZ1/2.7 |

## Denominación de conector
# =KJLTVL++211350R01+RA3-XS2

| Textos de función | Designación de cable / Tipo de cable | Denominación destino exterior y Conexión | | Base / Clavija Número | Denominación destino interior y Conexión | | Designación de cable / Tipo de cable | Página / ruta |
|---|---|---|---|---|---|---|---|---|
| Transformador de soldadura | | +SZ1-T1-XS2 | PE | PE ⏚ | +RA1-XS2 | PE | | +SZ1/2.3 |
| Robi-Fix 35 en eje 3 | | +SZ1-T1-XS2 | U | U | +RA1-XS2 | U | | +SZ1/2.2 |
| Transformador de soldadura | | +SZ1-T1-XS2 | V | V | +RA1-XS2 | V | | +SZ1/2.3 |

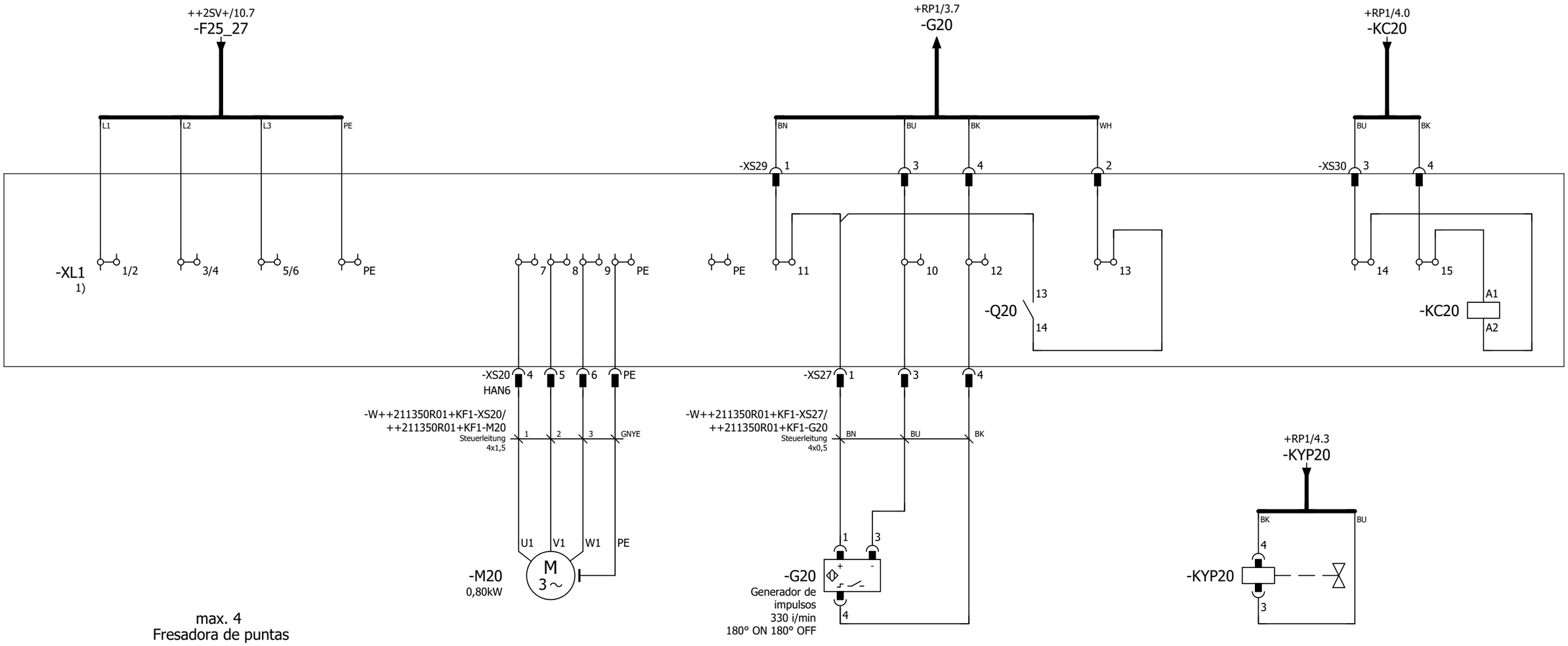


Definición de
los puntos de conexión
de borne 3-Conexiones de cable

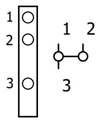


1) Caja de control de BräuerNSB-3000-026.61

◄ +RA3/3 | 0 | 1 | 2 | 3 | 4 | 5 | 6 | 7 | 8 | 9 | 2 ►

| | | | | | | |
|---|---|---|---|---|---|---|
| Larguero delantero izquierdo ARG2, 211310-221300<br>Emplaza Planta: 66 Nave: 102 Campo: F04 | Alimentación de tensión Fresadora de puntas motorizada | No. inv./No. equipo: 66-96D-313785<br>Nombre de Proyecto / No. de dibujo:<br>66-E02-01EKJLTVL2 | FFT MÉXICO S.A. DE C.V.<br>Dibuj.: PMP-A/B fecha: 12.03.14<br>Modif.: FFT FFT fecha: 13.07.17<br>Fecha de impresión: 26.05.23 | Larguero delantero Izquierdo<br>Robot SZ1<br>Fresadora de puntas 1 | = KJLTVL<br>++ 211350R01<br>+ KF1 | == ET<br>Página:<br>1 |

# Denominación Regletero
# =KJLTVL++211350R01+KF1-XL1

| Textos de función | -W++2SV-XL/++211350R01+KF1-XL1 4x2.5 mm² Steuerleitung | Designación de cable Tipo de cable | Denominación destino exterior y Conexión | | Número de bornes [mm²]* | Denominación destino interior y Conexión | | Designación de cable Tipo de cable | Página / ruta |
|---|---|---|---|---|---|---|---|---|---|
| 1) | 1 | | ++2SV-XL | 51 | 1/2 | | | | /1.0 |
| Alimentación Fresadora de puntas | 2 | | ++2SV-XL | 52 | 3/4 | | | | /1.1 |
| = | 3 | | ++2SV-XL | 53 | 5/6 | | | | /1.1 |
| Fresadora de puntas ON | | | | | 7 | -XS20 | 4 | | /1.3 |
| = | | | | | 8 | -XS20 | 5 | | /1.3 |
| = | | | | | 9 | -XS20 | 6 | | /1.3 |
| Generador de impulsos Fresado | | | -XS29 | 3 | 10 | -XS27 | 3 | | /1.5 |
| Fresadora de puntas ON | | | -XS29<br>-XS27 | 1<br>1 | 11 | | | | /1.4 |
| Generador de impulsos Fresado | | | -XS29 | 4 | 12 | -XS27 | 4 | | /1.6 |
| Control guardamotor Fresado | | | -XS29 | 2 | 13 | | | | /1.6 |
| Válvula de soplado | | | -XS30 | 3 | 14 | | | | /1.8 |
| = | | | -XS30 | 4 | 15 | | | | /1.8 |
| Alimentación Fresadora de puntas | GNYE | | ++2SV-XL | 55 | PE ⏚ | | | | /1.2 |
| Fresadora de puntas ON | | | | | PE ⏚ | -XS20 | PE | | /1.4 |
| = | | | | | PE ⏚ | | | | /1.4 |

* Sección transversal del dimensionado del bornero



Larguero delantero izquierdo ARG2, 211310-221300
Emplaza Planta: 66 Nave: 102 Campo: F04

Diagrama de bornes

No. inv./No. equipo: 66-96D-313785
Nombre de Proyecto / No. de dibujo: 66-E02-01EKJLTVL2

FFT MÉXICO S.A. DE C.V.
Dibuj.: PMP-A/B fecha: 12.03.14
Modif.: FFT FFT fecha: 22.01.18
Fecha de impresión: 26.05.23

Larguero delantero Izquierdo | = KJLTVL | == ET
Robot SZ1 | ++ 211350R01 | Página:
Fresadora de puntas 1 | + KF1 | 2

## Denominación de conector
# =KJLTVL++211350R01+KF1-XS20

| Textos de función | Designación de cable / Tipo de cable: -W++211350R01+KF1-XS20/++211350R01+KF1-M20 4x1,5 mm² Steuerleitung | Denominación destino exterior y Conexión | | Base / Clavija Número | Denominación destino interior y Conexión | | Designación de cable / Tipo de cable: -W++211350R01+KF1-XS20/++211350R01+KF1-M20 4x1,5 mm² Steuerleitung | Página / ruta |
|---|---|---|---|---|---|---|---|---|
| HAN6 | | -XL1 | 7 | 4 | -M20 | U1 | 1 | /1.3 |
| Fresadora de puntas ON | | -XL1 | 8 | 5 | -M20 | V1 | 2 | /1.3 |
| = | | -XL1 | 9 | 6 | -M20 | W1 | 3 | /1.3 |
| = | GNYE | -M20 | PE | PE ⏚ | -XL1 | PE | | /1.4 |

## Denominación de conector
# =KJLTVL++211350R01+KF1-XS27

| Textos de función | Designación de cable / Tipo de cable | Denominación destino exterior y Conexión | | Base / Clavija Número | Denominación destino interior y Conexión | | Designación de cable / Tipo de cable: -W++211350R01+KF1-XS27/++211350R01+KF1-G20 4x0,5 mm² Steuerleitung | Página / ruta |
|---|---|---|---|---|---|---|---|---|
| Generador de impulsos Fresado | | -XL1 | 11 | 1 | -G20 | 1 | BN | /1.5 |
| = | | -XL1 | 10 | 3 | -G20 | 3 | BU | /1.5 |
| = | | -XL1 | 12 | 4 | -G20 | 4 | BK | /1.6 |

## Denominación de conector
# =KJLTVL++211350R01+KF1-XS29

| Textos de función | Designación de cable / Tipo de cable | Denominación destino exterior y Conexión | Base / Clavija Número | Denominación destino interior y Conexión | | Designación de cable / Tipo de cable | Página / ruta |
|---|---|---|---|---|---|---|---|
| Fresadora de puntas ON | | | 1 | -XL1 | 11 | | /1.4 |
| Control guardamotor Fresado | | | 2 | -XL1 | 13 | | /1.6 |
| Generador de impulsos Fresado | | | 3 | -XL1 | 10 | | /1.5 |
| = | | | 4 | -XL1 | 12 | | /1.6 |

## Denominación de conector
# =KJLTVL++211350R01+KF1-XS30

| Textos de función | Designación de cable / Tipo de cable | Denominación destino exterior y Conexión | Base / Clavija Número | Denominación destino interior y Conexión | | Designación de cable / Tipo de cable | Página / ruta |
|---|---|---|---|---|---|---|---|
| Válvula de soplado | | | 3 | -XL1 | 14 | | /1.8 |
| = | | | 4 | -XL1 | 15 | | /1.8 |

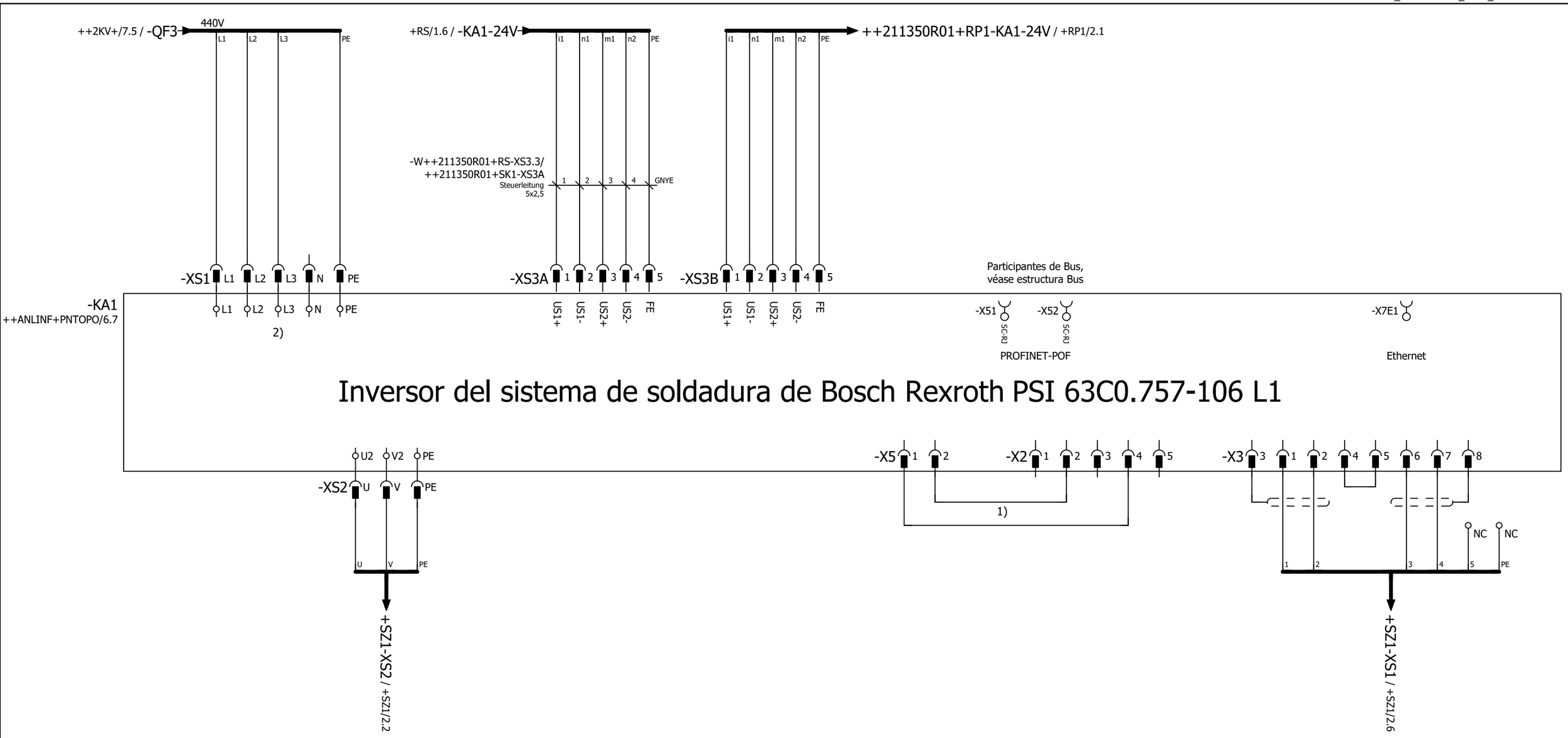


440V
Alimentación

Alimentación de tensión Trafo
de soldadura

24V Power IN
Alimentación de tensión

24V Power OUT
Alimentación de tensión

Pilotaje válvula
proporcional

KSR

Medición tensión
secundaria

PE

Apantallado

Apantallado

| | Slave-Basic | | Master-Basic |
|---|---|---|---|
| | Option | Dirección E/A | Dirección E/A |
| SK1 | B | 145 - 160 | 785 - 832 |
| SK2 | D | 177 - 192 | 945 - 992 |
| SK3 | F | 209 - 224 | 1105 - 1152 |

2) 440V Alimentación XS1 - KA1 a través de Interruptor Principal.

1) Conexiones X5/1 a X2/4 y X5/2 a X2/2 se eliminan en caso de conexión de válvula proporcional.



Larguero delantero
izquierdo ARG2, 211310-221300
Emplaza Planta: 66 Nave: 102 Campo: F04

Bosch Rexroth PSI 63C0.757-106 L1
(440V)

No. inv./No. equipo: 66-96D-313785
Nombre de Proyecto / No. de dibujo:
66-E02-01EKJLTVL2

FFT MÉXICO S.A. DE C.V.
Dibuj.: PMP-A/B fecha: 12.03.14
Modif.: CARLO fecha: 30.01.23
Fecha de impresión: 26.05.23

Larguero delantero Izquierdo = KJLTVL == ET
Robot SZ1 ++ 211350R01
Control de soldadura + SK1
Página: 1

## Denominación de conector
# =KJLTVL++211350R01+SK1-KA1-X2

| Textos de función | Designación de cable / Tipo de cable | Denominación destino exterior y Conexión | | Base / Clavija Número | Denominación destino interior y Conexión | | Designación de cable / Tipo de cable | Página / ruta |
|---|---|---|---|---|---|---|---|---|
| Pilotaje válvula proporcional | | | | 1 | | | | /1.6 |
| = | | | | 2 | -KA1-X5 | 2 | | /1.6 |
| = | | | | 3 | | | | /1.6 |
| = | | | | 4 | -KA1-X5 | 1 | | /1.6 |
| = | | | | 5 | | | | /1.7 |

## Denominación de conector
# =KJLTVL++211350R01+SK1-KA1-X3

| Textos de función | -W++211350R01+SK1-KA1-X3/++211350R01+RA1-XS1 6x1 (3x1+2x1+1x1) mm² Steuerleitung | Designación de cable / Tipo de cable | Denominación destino exterior y Conexión | | Base / Clavija Número | Denominación destino interior y Conexión | | Designación de cable / Tipo de cable | Página / ruta |
|---|---|---|---|---|---|---|---|---|---|
| KSR | 1 | | +RA1-XS1 | A2 | 1 | | | | /1.7 |
| = | 2 | | +RA1-XS1 | A3 | 2 | | | | /1.8 |
| Apantallado | | | | | 3 | | | | /1.7 |
| KSR | | | | | 4 | -KA1-X3 | 5 | | /1.8 |
| = | | | | | 5 | -KA1-X3 | 4 | | /1.8 |
| Medición tensión secundaria | 3 | | +RA1-XS1 | C1 | 6 | | | | /1.8 |
| = | 4 | | +RA1-XS1 | C2 | 7 | | | | /1.8 |
| Apantallado | | | | | 8 | | | | /1.9 |

## Denominación de conector
# =KJLTVL++211350R01+SK1-KA1-X5

| Textos de función | Designación de cable / Tipo de cable | Denominación destino exterior y Conexión | | Base / Clavija Número | Denominación destino interior y Conexión | | Designación de cable / Tipo de cable | Página / ruta |
|---|---|---|---|---|---|---|---|---|
| Pilotaje válvula proporcional | | | | 1 | -KA1-X2 | 4 | | /1.5 |
| = | | | | 2 | -KA1-X2 | 2 | | /1.5 |

## Denominación de conector
# =KJLTVL++211350R01+SK1-XS1

| Textos de función | | Designación de cable / Tipo de cable | Denominación destino exterior y Conexión | | Base / Clavija Número | Denominación destino interior y Conexión | | Designación de cable / Tipo de cable | Página / ruta |
|---|---|---|---|---|---|---|---|---|---|
| | -W++2KV-QF3/++211350R01+SK1-XS1 4x35 mm² Steuerleitung | | | | | | | | |
| 440V | 1 | | ++2KV-QF3 | 2 | L1 | -KA1-XL1 | L1 | | /1.1 |
| Alimentación | 2 | | ++2KV-QF3 | 4 | L2 | -KA1-XL1 | L2 | | /1.1 |
| = | 3 | | ++2KV-QF3 | 6 | L3 | -KA1-XL1 | L3 | | /1.1 |
| = | | | | | N | -KA1-XL1 | N | | /1.1 |
| = | GNYE | | ++2KV-PE | 7 | PE ⏚ | -KA1-XL1 | PE | | /1.2 |

## Denominación de conector
# =KJLTVL++211350R01+SK1-XS2

| Textos de función | -W++211350R01+SK1-XS2/++211350R01+RA1-XS2 3x35 mm² H07RN-F | Designación de cable / Tipo de cable | Denominación destino exterior y Conexión | | Base / Clavija Número | Denominación destino interior y Conexión | | Designación de cable / Tipo de cable | Página / ruta |
|---|---|---|---|---|---|---|---|---|---|
| Alimentación de tensión Trafo de soldadura | GNYE | | +RA1-XS2 | PE | PE ⏚ | -KA1-XL2 | PE | | /1.2 |
| = | BK | | +RA1-XS2 | U | U | -KA1-XL2 | U2 | | /1.2 |
| = | BU | | +RA1-XS2 | V | V | -KA1-XL2 | V2 | | /1.2 |

## Denominación de conector
# =KJLTVL++211350R01+SK1-XS3A

| Textos de función | -W++211350R01+RS-XS3.3/++211350R01+SK1-XS3A 5x2,5 mm² Steuerleitung | Designación de cable / Tipo de cable | Denominación destino exterior y Conexión | | Base / Clavija Número | Denominación destino interior y Conexión | | Designación de cable / Tipo de cable | Página / ruta |
|---|---|---|---|---|---|---|---|---|---|
| 24V Power IN | 1 | | +RS-XS3.3 | 1:i3 | 1 | | | | /1.3 |
| Alimentación de tensión | 2 | | +RS-XS3.3 | 2:n3 | 2 | | | | /1.3 |
| = | 3 | | +RS-XS3.3 | 3:m1 | 3 | | | | /1.3 |
| = | 4 | | +RS-XS3.3 | 4:n2 | 4 | | | | /1.3 |
| = | GNYE | | +RS-XS3.3 | 5:FE | 5 | | | | /1.4 |

# Denominación de conector
# =KJLTVL++211350R01+SK1-XS3B

| Textos de función | -W++211350R01+SK1-XS3B/++211350R01+RP1-KA1-XD1 5x2,5 mm² Steuerleitung | Designación de cable / Tipo de cable | Denominación destino exterior y Conexión | | Base / Clavija Número | Denominación destino interior y Conexión | | Designación de cable / Tipo de cable | Página / ruta |
|---|---|---|---|---|---|---|---|---|---|
| 24V Power OUT | 1 | | +RP1-KA1-XD1 | 1:US1+ | 1 | | | | /1.4 |
| Alimentación de tensión | 2 | | +RP1-KA1-XD1 | 2:US1- | 2 | | | | /1.4 |
| = | 3 | | +RP1-KA1-XD1 | 3:US2+ | 3 | | | | /1.4 |
| = | 4 | | +RP1-KA1-XD1 | 4:US2- | 4 | | | | /1.4 |
| = | GNYE | | +RP1-KA1-XD1 | 5:FE | 5 | | | | /1.5 |



Larguero delantero izquierdo ARG2, 211310-221300
Emplaza Planta: 66 Nave: 102 Campo: F04

Esquema de conector

No. inv./No. equipo: 66-96D-313785
Nombre de Proyecto / No. de dibujo: 66-E02-01EKJLTVL2

FFT MÉXICO S.A. DE C.V.
Dibuj.: PMP-A/B fecha: 12.03.14
Modif.: FFT FFT fecha: 22.01.18
Fecha de impresión: 26.05.23

Larguero delantero Izquierdo = KJLTVL == ET
Robot SZ1 ++ 211350R01 Página: 5
Control de soldadura + SK1

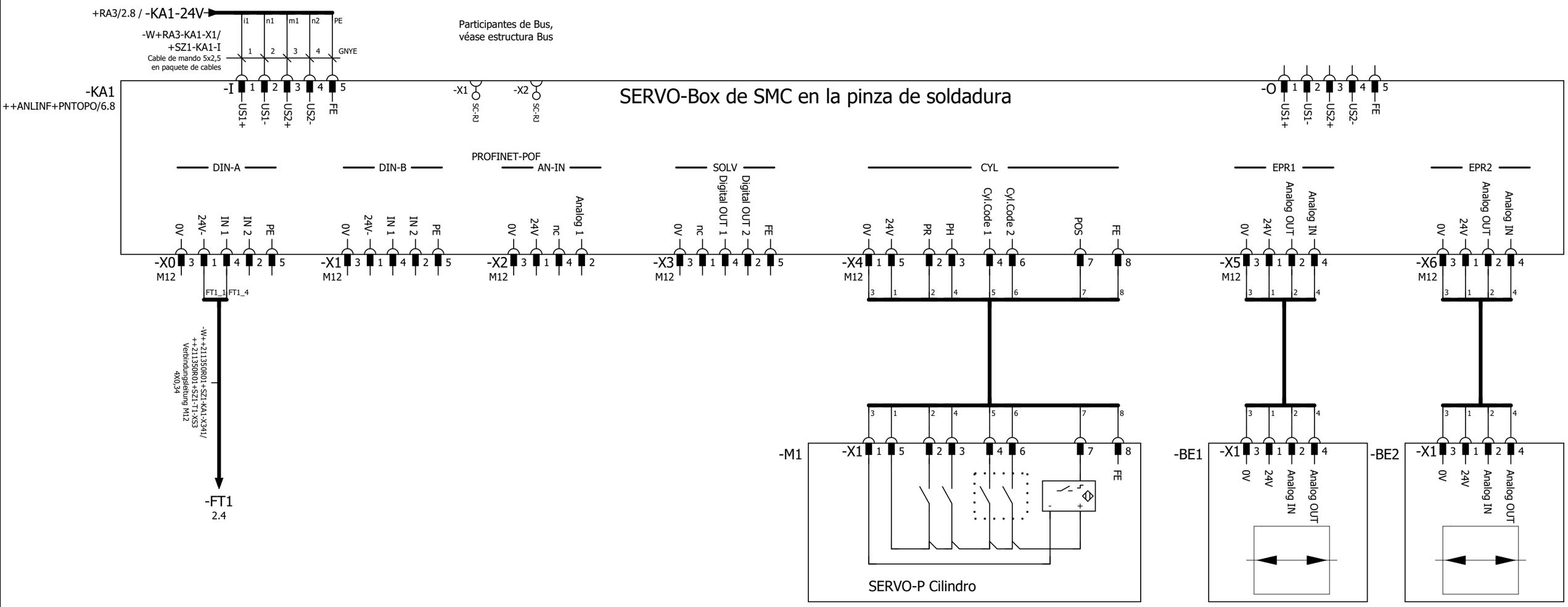


FT1
Vigilancia de
temperatura

| | Slave-Basic | | Master-Basic |
|---|---|---|---|
| | Option | Dirección E/A | Dirección E/A |
| SZ1 | A | 129 - 144 | 705 - 784 |
| SZ2 | C | 161 - 176 | 865 - 944 |
| SZ3 | E | 193 - 208 | 1025 - 1104 |

◄ +SK1/5 | 0 | 1 | 2 | 3 | 4 | 5 | 6 | 7 | 8 | 9 | 2 ►

Larguero delantero
izquierdo ARG2, 211310-221300
Emplaza Planta: 66 Nave: 102 Campo: F04

SMC Servo-Box

No. inv./No. equipo: 66-96D-313785
Nombre de Proyecto / No. de dibujo:
66-E02-01EKJLTVL2

FFT MÉXICO S.A. DE C.V.
Dibuj.: PMP-A/B fecha: 12.03.14
Modif.: CARLO fecha: 30.01.23
Fecha de impresión: 26.05.23

Larguero delantero Izquierdo = KJLTVL == ET
Robot SZ1 ++ 211350R01 Página:
Pinza de soldadura + SZ1 1

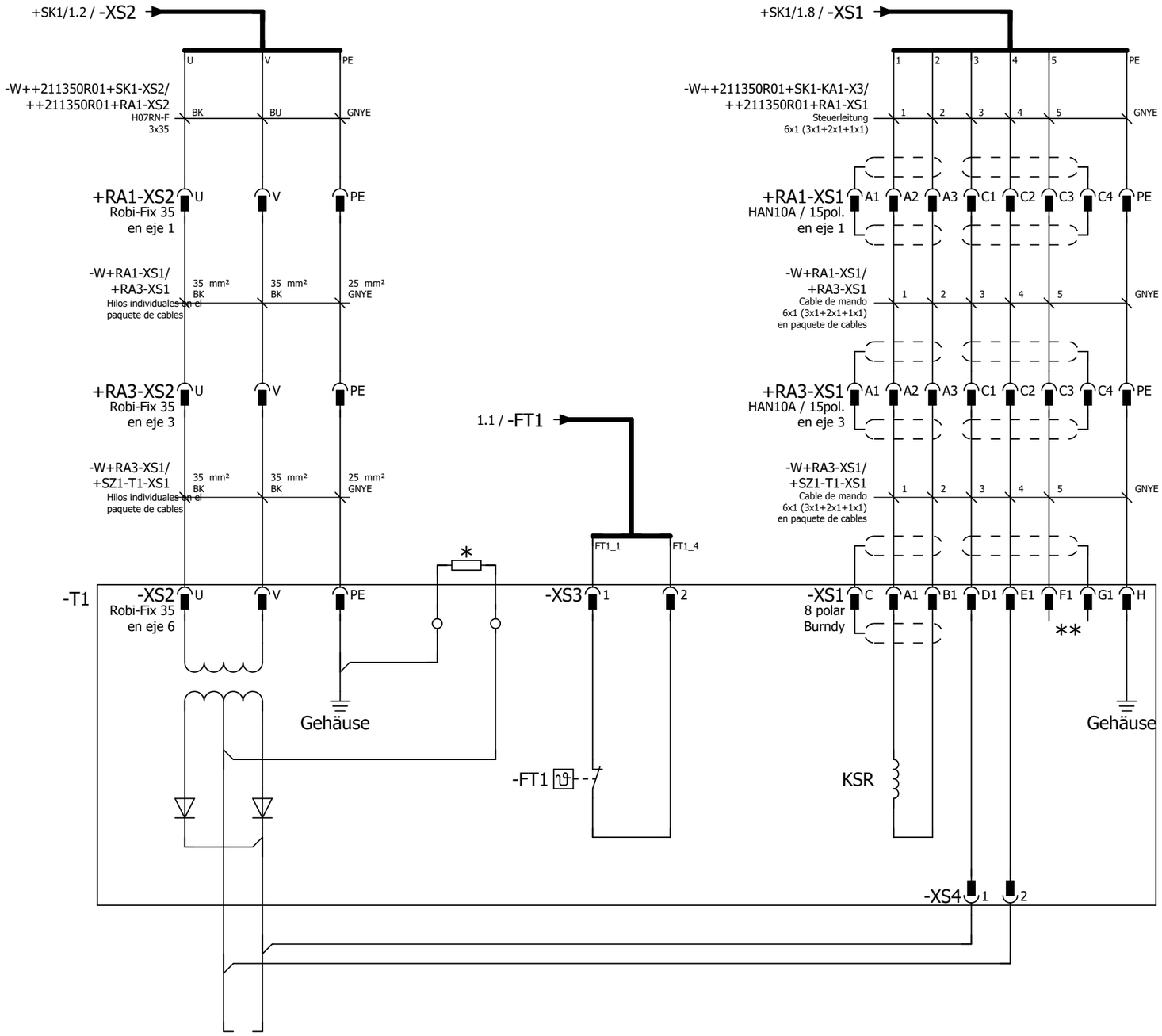


Transformador de soldadura

* * F1+G1- Contacto en transformador no dispuesto.

* 1kOhm- Resistor de seguridad FI montado en el
Trafo. Paso de cables a través de la tapa. Puente cable de tierra (MPE abi

| | | | | | | |
|---|---|---|---|---|---|---|
| Larguero delantero izquierdo ARG2, 211310-221300<br>Emplaza Planta: 66 Nave: 102 Campo: F04 | Transformador de soldadura | No. inv./No. equipo: 66-96D-313785<br>Nombre de Proyecto / No. de dibujo:<br>66-E02-01EKJLTVL2 | FFT MÉXICO S.A. DE C.V.<br>Dibuj.: PMP-A/B fecha: 12.03.14<br>Modif.: FFT FFT fecha: 13.07.17<br>Fecha de impresión: 26.05.23 | Larguero delantero Izquierdo<br>Robot SZ1<br>Pinza de soldadura | = KJLTVL<br>++ 211350R01<br>+ SZ1 | == ET<br>Página:<br>2 |

# Denominación de conector
# =KJLTVL++211350R01+SZ1-KA1-X0

| Textos de función | Designación de cable / Tipo de cable | Denominación destino exterior y Conexión | | Base / Clavija Número | Denominación destino interior y Conexión | | Designación de cable / Tipo de cable | -W++211350R01+SZ1-KA1-X341/++211350R01+SZ1-T1-XS3 4X0,34 mm² Verbindungsleitung M12 | Página / ruta |
|---|---|---|---|---|---|---|---|---|---|
| FT1 | | | | 1 | -T1-XS3 | 1 | | | /1.1 |
| Vigilancia de temperatura | | | | 2 | | | | | /1.1 |
| M12 | | | | 3 | | | | | /1.1 |
| Vigilancia de temperatura | | | | 4 | -T1-XS3 | 2 | | | /1.1 |
| = | | | | 5 | | | | | /1.1 |



Larguero delantero izquierdo ARG2, 211310-221300
Emplaza Planta: 66 Nave: 102 Campo: F04

Esquema de conector

No. inv./No. equipo: 66-96D-313785
Nombre de Proyecto / No. de dibujo: 66-E02-01EKJLTVL2

FFT MÉXICO S.A. DE C.V.
Dibuj.: PMP-A/B fecha: 12.03.14
Modif.: FFT FFT fecha: 22.01.18
Fecha de impresión: 26.05.23

Larguero delantero Izquierdo | = KJLTVL | == ET
Robot SZ1 | ++ 211350R01 | Página: 3
Pinza de soldadura | + SZ1

Cliente: (Propietario de la instalación)

# Volkswagen de México

Nombre de Proyecto / No. de dibujo: 66-E02-01EKJLTVL2

Instalación: =KJLTVL

Lugar de instalación: ++KONINF

Descripción lugar de instalación: **Información de diseño técnico**

Informaciones de la instalación:

| | | |
|---|---|---|
| Año de fabricación: | 2016 | |
| Sistema de PLC: | Siemens CPU319-F | |
| Sistema de Bus: | Profinet | |
| | Red general: | Red soldadura (si se dispone): |
| Tensión: | 440V | 440V |
| Intensidad nominal: | 36.5A | 82.7A |
| Potencia | 27.9kVA | 63kVA |
| Punto de aliment: | UKVG-06 SAL.65 | SVG-06A SAL.7 |
| Fusible previo: | 100A | 100A |

Informaciones EPLAN:

| | |
|---|---|
| Cantidad total de hojas: | 447 |
| Última modificación: | 20.04.23 |
| Último adaptador: | CARLO |
| Última versión de EPLAN usada: | 2.7.3 |
| Última versión Build de EPLAN usada: | 11418 |
| Tipo de proyecto: | Projeto do esquema |

Encadenado con controles de terceros:

| | |
|---|---|
| Instalación(es): | Larguero delantero Izquierdo |
| Número(s) de dibujo(s): | 66-E00-01EKJLTVL1, 66-E00-01EKJLTVL3 |
| No. inv./No. equipo: | 66-96D-313785 |

# Especificaciones de diseño técnico

## Extendido del área

Ejecución:

Para la alimentación deben indicarse los datos de conexión a la red.

Para fusibles, relés de sobrecarga, disyuntores, etc. deberán indicarse, además de las denominaciones de los componentes, las intensidades de corriente a ajustar y los márgenes de ajuste.

En motores, frenos, etc., también deben especificarse los datos de potencia.

Los símbolos de circuito deben mostrarse en estado de reposo sin actuación de una magnitud física, es decir sin corriente / sin tensión y mecánicamente no accionados.

En los ramales eléctricos ascendentes no puede dibujarse ningún contacto. Allí donde sea técnicamente aconsejable deben cambiarse los bornes de conexión de los contactos.

La función de los elementos de ajuste y los elementos de accionamiento, así como la de los conmutadores debe explicarse en texto no cifrado debajo del elemento (de forma unificada debajo de la página).

La denominación del medio de producción debe colocarse a la izquierda y la denominación de bornes a la derecha del elemento.

En los contactos de conmutación debe indicarse, además de las denominaciones de conexión, la denominación del medio de producción (a la izquierda del contacto de conmutación) y debajo el número de sección como denominación de retorno (referencia cruzada), en donde se encuentra el correspondiente dispositivo de conexión.

Por debajo de las bobinas de los contactores debe haber un espejo de contacto completamente representado. El respectivo contacto ocupado debe ir dotado del correspondiente número de enlace a la derecha del símbolo.

Las conexiones enchufables deben representarse y anotarse la denominación con número de pasador / casquillo.

Deben indicarse las secciones de cable >1 mm².

En uniones entre grupos de trabajo / BMS deben dibujarse y anotarse los dos borneros con sus bornes.

La documentación de los circuitos coincide en el momento de su entrega a Mantenimiento con el estado real de la máquina.

General:

¡Montar únicamente dispositivos de conmutación con supresor integrado! Tiempo máximo de respuesta: <20 ms.
En caso de existencia en los datos maestro de artículos de componentes de distintos fabricantes, está prohibido combinar fabricantes!

Al dimensionar los cables debe tenerse en cuenta la cantidad de conectores y las longitudes de los cables.

Para el suministro de tensión 24V con conexión de conector Push-Pull (AIDA) debe utilizarse fundamentalmente una sección de 2,5mm².

A una alimentación de tensión protegida 24V (tensiones i y j) pueden conectarse un máximo de 2 robots..

Para robots, convertidores de frecuencia y escáneres láser de seguridad deberá anotarse en el esquema eléctrico la dirección de arranque de seguridad.

El dimensionado de los disyuntores y de las secciones, es función de la empresa de diseño.

<u>Ajuste F-Dirección PROFISafe-Módulo</u>

En el caso de Siemens, debe configurarse como dirección F la dirección inicial E/S especificada en el Eplan..

Para Phoenix debe definirse la dirección F en la documentación (++ANLINF+PNSAFE) y configurarse posteriormente.

**Los lineamientos 8-E-2795 "Documentación eléctrica con EPLAN P8" deben cumplirse!**

# Especificaciones de diseño técnico

## Específico del área

### Chapistería:

Llave E22 para programación de robots sólo para Wolfsburg y Puebla. Si no, llave E2.

En la topología PN debe tenerse en cuenta que el escáner láser de seguridad PN (Sick), Movifit, Movipro (SEW) y la medición de la potencia láser (PRIMES) se incorporan a la estructura de red a través de un pinchado en campo (Switch-IP65).

Para estaciones Inline (Phoenix CPU), sólo están liberados los siguientes elementos en el segmento de circuito correspondiente a la seguridad

| | | |
|---|---|---|
| Salidas: | IB IL 24 DO8-2MBD | a partir de la revisión hardware 04 |
| Bornes de alimentación: | IB IL 24 PWR IN | a partir de la revisión hardware 06 |

### Técnica de Transporte:

Utilización de bornes de filtro

Si se alimentan módulos Ruggedline con DO o ET200S-Powermodule o bornes eléctricos Inline directamente a través de salidas F-DO (circuito segmentado orientado a la seguridad), debe fijarse un borne de filtro entre las salidas F y el módulo.

### Montaje:

Llave E22 para programación de robots sólo para Wolfsburg. Si no, llave E2.

En la topología PN debe tenerse en cuenta que el escáner láser de seguridad PN (Sick), Movifit, Movipro (SEW) y la medición de la potencia láser (PRIMES) se incorporan a la estructura de red a través de un pinchado en campo (Switch-IP65).

### Pinturas:

**Complementariamente a las siguientes indicaciones de diseño técnico, en Pinturas rige la directriz 8-E-202.**
**La directriz es de cumplimiento obligatorio!**

# Especificaciones de diseño técnico

## Extendido del área

Potenciales:

| | | |
|---|---|---|
| i | 24V- | Tensión de mando directa |
| j | 24V- | Tensión de mando |
| m | 24V- | Actuadores arranque |

Colores de hilo:

| | | |
|---|---|---|
| Circuito de corriente principal para continua o alterna | Negro | (BK) |
| Circuitos de corriente de mando para corriente alterna | rojo | (RD) |
| Circuitos de corriente de mando para corriente continua | azul oscuro | (BU) |
| Conductores centrales de circuitos de corriente principal (como puentes en zona de bornes, de lo contrario deben montarse cables de mando de PVC). | Azul claro | (BU) |
| Tensión externa y circuito de corriente tomado antes del interruptor principal | Naranja | (OG) |
| Cables seguridad intrínseca (zona Ex) | Azul claro | (BU) |
| Cables resistentes a cortocircuito | Negro | (BK) |
| Cableado provisional | Blanco | (WH) |
| Cable de protección y Tierra de función | Verde/amarillo | (GNYE) |

En caso de tensiones secundarias del trafo de control, se seleccionan los mismos colores para el cable de ida y de retorno..

La siguiente asignación rige para hilos con identificación de color en cables y conductores de varios hilos:
L1 = BN, L2 = BK, L3 = GY, N = BU, PE = GNYE

# Especificaciones de diseño técnico

## Extendido del área

**Vista general de instalaciones:**

En la vista general de la instalación debe mostrarse un layout de la instalación grande (vista en planta) con los medios de producción eléctricos sin cables de unión, conductores ni uniones ench

Deben representarse la ubicación y la denominación de:

- Armarios eléctricos (KV. SV, BS, RS etc.)
- Cajas de módulos
- Estaciones de manejo
- Indicaciones de atasco
- Llaves E2/E22
- Elementos de manejo en puertas de protección
- Elementos de protección (parada de emergencia, barreras fotoeléctricas, PLS, puertas enrollables, etc.)
- Vallado de protección
- Zonas de seguridad
- Útiles
- Robot
- Aparatos de proceso
- Accionamientos
- Islas de válvulas

Los ejemplos de las vistas generales de instalaciones deben tomarse de los respectivos planos de referencia.

**Armario eléctrico / Sistema de bastidor de montaje:**

La cara anterior del armario eléctrico debe representarse con las acotaciones y con una placa identificativa detallada.

El esquema de montaje del sistema de bastidor de montaje debe representarse con el equipamiento de los aparatos y sus dimensiones en la escala correcta. El equipamiento se realiza en la posición correcta de los aparatos..

# = Identificativo de instalación (AKZ)

Válido en el área:
Chapistería

## Piso 1

| | |
|---|---|
| Alojamiento asiento completo izquierdo | UASL * |
| Piso Posterior Tramo 1 | BHA1 |
| Piso Posterior | BHIN |
| Piso trasero Completo | BHVS |
| Piso Posterior Estructura H | BHTS |
| Piso Posterior Parte Posterior | BHHT |
| Piso trasero Subgrupos | BHUG |
| Piso Posterior Parte Delantera | BHVT |
| Piso Posterior Traviesa Izquierda | BHQL |
| Piso Posterior Traviesa Derecha | BHQR |
| Piso Posterior Talonera | BHFT |
| Piso Anterior | BVOR |
| Piso Anterior Tramo 1 | BVA1 |
| Piso Anterior Completo | BVVS |
| Piso Anterior Subgrupos | BVUG |
| Piso Anterior Flanco Izquierdo | BVSL * |
| Túnel piso delantero | BVTU |
| Piso Anterior Consola Transmisión | BVGK |
| Piso Anterior Traviesa Parte Final | BVQA |
| Larguero Pieza de Cierre Ant. Izq. | LSVL * |
| Larguero delantero Izquierdo | LTVL * |
| Larguero Posterior Izquierdo | LTHL * |
| Larguero Superior Posterior | LTOI |
| Larguero Tapeta Ant/Pos, Izq/Der | LPKL |
| Larguero Tapeta Anterior Izq. | LPVL * |
| Larguero Tapeta Posterior Izq. | LPHL * |

| | |
|---|---|
| Piso Central | UBMI |
| Parte Piso Anterior | UBTL |
| Peldaño Anterior Izquierdo | UTVL * |
| Peldaño Posterior Izquierdo | UTHL * |
| Hueco Rueda de Recambio | URRM |
| Hueco batería | UBTM |
| Marco de Conductor | ULRA |
| UG Larguero Posterior | ULTH |
| Parte Anterior del Vehículo | UVOW |
| Refuerzo Marco Posterior | UVHR |
| Traviesa Reposapiés | UFQT |
| Talonera Interior Izquierda | USIL * |
| Refuerzo Túnel Izquierdo | UTVL * |
| Piso 1 GEO | U1G1 |
| Piso 1 linea 1 / Repunteo 1 | U1A1 |
| Piso 1 linea 1 / Repunteo 2 | U1A2 |
| Piso 1 linea 2 / Repunteo 3 | U1A3 |
| Piso Label Center | ULC1 |

## Piso 2

| | |
|---|---|
| Pieza de cierre | UAST |
| Pasaruedas Posterior Izq/Der | RHLR |
| Pasaruedas Posterior Int. Izq. | RHIL * |
| Pasaruedas Posterior Ext. Izd. | RHAL * |
| Pasaruedas Posterior Ext. + Talonera Izq. | RASL * |
| Pasaruedas Anterior Izquierdo | RVOL * |
| Pasaruedas Amortiguador Izq. | RFBL * |
| Pasaruedas Amortiguador UG Izq. | RFUL * |
| Panel Posterior (Bandeja Trasera) | URW1 |
| Montante A Interior Izq. | USAL * |
| Salpicadero | USTW |
| Salpicadero 1 | UST1 |
| Refuerzo Marco Pulpos | UVGA |
| Traviesa Parabrisas | UWLQ |
| Piso 2 GEO | U2G1 |
| Piso 2 linea 1 / Repunteo 1 | U2A1 |
| Piso 2 linea 1 / Repunteo 2 | U2A2 |
| Piso 2 linea 2 / Repunteo 3 | U2A3 |
| Piso 2 Subgrupos | U2UG |

* Nota: Estas instalación está disponible las siguientes versiones: izquierda "xxxL" derecha "xxxR" y combinado "xxxK"!

# = Identificativo de instalación (AKZ)

Válido en el área:
Chapistería

## Laterales

| | |
|---|---|
| Lateral Tramo 1 | STA1 |
| Costado exterior izdo. | STAL * |
| Lateral Interior Anterior | STIV |
| Lateral Interior Posterior | STIH |
| Lateral Int. (Completo) Izq. | STIL * |
| Lateral Laser Izquierdo | STLL * |
| Lateral Interior Pos. Izq. | SIHL * |
| Lateral Int/Ext Izquierdo | SIAL * |
| Lateral Interior Int. Izq. | SIIL * |

## Laterales Subgrupos

| | |
|---|---|
| Canal Vierteaguas Izquierdo | SDKL * |
| Larguero Superior Exterior Izq. | SLAL * |
| Pasaruedas Sup. Ext. (Cazoleta Depósito) | SROA |
| Montante A Interior Sup. Izq. | SAIL * |
| Montante A Exterior Izq. | SAAL * |
| Montante A Exterior Sup. Izq. | SAOL * |
| Montante A Exterior Inf. Izq. | SAUL * |
| Montante B Interior Izq. | SBIL * |
| Montante B Exterior Izq. | SBAL * |
| Montante B Int/Ext Izq. | SBKL * |
| Montante B Completo Izq. | SBVL |
| Montante C Exterior Izq. | SCAL * |
| Montante D Exterior Izq. | SDAL * |
| Refuerzo Montante D Izq. | SDVL * |
| Refuerzo Cerradura Izquierda | SSVL * |
| Talonera Izquierda | SSWL * |
| Lateral Interior Sup. Izq. | SIOL * |
| Lateral Interior Izq. (el T) | SITL * |
| Lateral Marco Lateral Izq. | STSL * |
| Lateral Int. Sup. + Larguero | STLT |
| Lateral Completo Izq. (Una carga) | STVL * |
| Lateral Inserto Izquierdo | SETL * |
| Lateral Pulmón Mascarón Izq. | SSAL * |
| Lateral exterior izquierdo (2-piezas) | SATL * |
| Luces Posición/Freno/Marcha atrás Izq. | SBRL * |
| Refuerzo Lateral Int. Izq. | SIVL * |
| Pieza de Unión Lateral Int. izq. | SVIL * |
| Refuerzo SIH izquierdo | SVHL * |
| Refuerzo Canal Vierteaguas Izq. | SVDL * |

* Nota: Estas instalación está disponible las siguientes versiones: izquierda "xxxL" derecha "xxxR" y combinado "xxxK"!

# = Identificativo de instalación (AKZ)

Válido en el área: Chapistería

## Mascarón

| | |
|---|---|
| Mascarón 1 Tramo 1 / Completación 1 | A1A1 |
| Mascarón 1 GEO 1 | A1G1 |
| Mascarón 1 Framer del Consorcio lateral interior | A1FI |
| Mascarón 1 Enclipado | A1CP |
| Mascarón 2 Tramo 1 / Completación 1 | A2A1 |
| Mascarón 2 GEO 1 | A2G1 |
| Mascarón 2 Framer del Consorcio lateral exterior | A2FA |
| Mascarón 2 Enclipado | A2CP |
| Mascarón 3 Tramo 1 / Completación 1 | A3A1 |
| Mascarón 3 GEO 1 | A3G1 |
| Mascarón 3 Framer del Consorcio techo | A3FD |
| Mascarón 4 Tramo 1 / Completación 1 | A4A1 |
| Cargobox | ACBX |
| Instalación de Techo | ADAA |
| Instalación de Techo Panorámico Alzable | APAD |
| Instalación de Techo Panorámico Corredizo | APSD |
| Marco Techo Anterior | ADRV |
| Marco Techo Posterior | ADRH |
| Marco Techo Anterior y Posterior | ADRK |
| Puerta Posterior Parte Final | AHAT |
| Portal Trasero | AHPO |
| Instalación Panel Posterior | ARWA |
| Actividades Preparatorias VBT | AVBT |

## Puertas

| | |
|---|---|
| Puerta Anterior Izquierda | TVOL * |
| Puerta Ant. Dos (Puertas) Izq. | TVZL * |
| Puerta Anterior Int. Izq. | TVNL * |
| Puerta Anterior Ext. Izq. | TVAL * |
| Puerta Anterior/Posterior Izq. | TVHL * |
| Puerta Corredera Izquierda | TSTL * |
| Puertas Posteriores Izquierda | THIL * |
| Puerta Posterior Int. Izq. | THNL * |
| Puerta Ant. Engrapado Izq. (Cifra Impar) | TVF1 |
| Puerta Ant. Engrapado Der. (Cifra Par) | TVF2 |
| Puerta Pos. Engrapado Izq. (Cifra Impar) | THF1 |
| Puerta Pos. Engrapado Der. (Cifra Par) | THF2 |

## Capó

| | |
|---|---|
| Capó | FRKL |
| Capó Equipo de Engrapado 1 | FKF1 |
| Capó / Portón combinados | FKHK |

## Portón

| | |
|---|---|
| Portón | HKKL |
| Portón Interior | HKKI |
| Portón Exterior | HKKA |
| Portón Equipo de Engrapado 1 | HKF1 |
| Tapa Maletero (Limusina) | HKDL |
| Tapa Maletero Interior | HKDI |
| Tapa Maletero Exterior | HKDA |
| Puerta de Ala Izquierda | HFTL * |

## Guardabarros

| | |
|---|---|
| Guardabarros izquierdo | KOTL * |

## Finish

| | |
|---|---|
| Montaje Tapeta Compartimento | MSPL |
| Línea Montaje Elementos Móviles | MABT |
| Montaje Línea Finish | MFIN |
| Montaje Finish Números PR (Vehículos Esp.) | MPRN |
| Montaje Actividades Preparatorias | MVBT |
| FIS punto de registro | FIS1 |

## Elementos móviles en su conjunto (capó y portón)

| | |
|---|---|
| Medición Offline (Offline measurement cell) | OLMC |

* Nota: Estas instalación está disponible las siguientes versiones: izquierda "xxxL" derecha "xxxR" y combinado "xxxK"!

# = Identificativo de instalación (AKZ)

Válido en el área:
Técnica de Transporte

## Conexión a través de Técnica de Transporte

| | |
|---|---|
| Elektrohängebahn einspurig | EHB |
| Elektrohängebahn zweispurig | EHB |
| Elektroplattenband | EPB |
| Elektrotragbahn | ETB |
| Elektro Flurförderbahn | EFB |
| Schubplattform | SPF |
| | |
| Kunststoffgliederketten | KGK |
| Gurtband einspurig | GBE |
| Gurtband zweispurig | GBZ |
| Plattenband einspurig | PBE |
| Plattenband zweispurig | PBZ |
| | |
| Power & Free | PF |
| Kreisfröderer | KF |
| | |
| Skidrollenbahn | SRB |
| Rollenförderer einspurig | RFE |
| | |
| Rollenförderer zweispurig | RFZ |
| Fahrerloses Transportsystem | FTS |
| Tragkenntenförderer | TKF |
| Schwerkraftgefällebahn | SGB |
| | |
| Schleppzugförderer | SZF |
| Unterflurförderer | UF |
| Seilhängebahn | SH |
| Pendelförderer | PEF |
| RoDip Förderer | ROD |
| Vario-Shuttle | VS |
| Übergabe | UBG |

# = Identificativo de instalación (AKZ)

Válido en el área:
Montaje

## Tramo Cinta 0

| | |
|---|---|
| Refuerzo Techo Amortiguamiento | DVD1 |
| Útil Grabado | FIN1 |
| Rotulación láser | LAS1 |
| Techo Panorámico Alzable | PAD1 |
| Techo Panorámico Corredizo | PSD1 |
| Techo Abrible Alzable | SAD1 |
| Espumación | SHM1 |
| Desmontaje puertas | TAB1 |

## Tramo Cinta 1

| | |
|---|---|
| Montaje Cockpit | CPE1 |
| Masilla Cockpit | CPK1 |
| Premontaje Cockpit | CPV1 |

## Tramo Cinta 2

| | |
|---|---|
| Aplicación Adhesivo Cristales | SHK1 |

## Tramo Cinta 3

| | |
|---|---|
| Premontaje Marco Auxiliar | HRV1 |
| Premontaje Motopropulsor | TWV1 |
| Premontaje Transmisión | TSV1 |
| Motopropulsor Plus | TWP1 |
| Preparación Montaje Tren Rodadura | FEV1 |
| Montaje Tren Rodadura | FWE1 |
| Compartimento Bastidor Base | RLG1 |
| Compartimento Bastidor Anterior Vehículo | RLV1 |
| Compartimento Bastidor Túnel | RLT1 |
| Compartimento Bastidor Posterior Vehículo | RLH1 |

## Tramo Cinta 4

| | |
|---|---|
| Premontaje Frontales | FEM1 |
| Montaje Frontales | FEE1 |

## Tramo Cinta 5

| | |
|---|---|
| Llenado frenos / climatización | BBK1 |
| Llenado radiador/WW/(Servo) | BKW1 |
| Llenado urea | BHN1 |
| Llenado amortiguador | BLF1 |
| Estanqueidad del Depósito | BTD1 |
| Verificador del pedal de freno | BPT1 |
| Centraje de Centro de Volante | LMZ1 |

## Tramo Cinta 6

| | |
|---|---|
| Montaje Ruedas | RAD1 |
| Montaje Asientos | SEB1 |
| Montaje puertas | TEB1 |

## Tramo Cinta 7

| | |
|---|---|
| Instalación Ajuste Freno de Mano | HBE1 |
| Repostaje | BTA1 |

## Finish (hacia ZP6)

| | |
|---|---|
| Rodillo Vibrador | RUR1 |
| Banco de Pruebas de Rodillos | RPS1 |
| Sistema de Verificación Universal | UPS1 |
| Eje-/ Dirección, faros | ALS1 |
| Sistemas de Asistencia al Conductor | FAS1 |
| Prueba de Lluvia del Vehículo | FDP1 |

## Premontaje puertas

| | |
|---|---|
| Aplicación sellado puerta | TDA1 |

¡Identificativos de instalación según el Weissbuch de Montaje! ¡Los identificativos de instalación no incluidos en la instalación deben consensuarse con el departamento de Procesos

# Ejemplos de denominación de un lugar de instalación:

Válido en el área:
Chapistería,
Montaje

1 1 1010 DT1

- DT1 — Denominación de estación ampliada de tres dígitos, véase la página siguiente
- 1010 — Numero de estación, en lo sucesivo nombrado con "ZZZZ"
- 1 — Número de circuito de protección, en lo sucesivo nombrado con "Y"
- 1 — Número de grupo de trabajo/SPS,en lo sucesivo nombrado con "X"

## Relacionado con Instalación:

NS _ ____ __ Denominación completa Armario NS

- __ sin identificativo adicional de lugar
- ____ Estación (se omite aquí)
- _ Número correlativo de la zona de seguridad en el grupo de trabajo (se elimina)
- NS Denominación armario de red

## Relacionado con Grupo de trabajo :

X _ ____ BS Denominación completa Armario BS

- __ Identificativo de lugar sin número
- ____ Estación (se omite aquí)
- _ Número correlativo de la zona de seguridad en el grupo de trabajo (se elimina)
- X Número del grupo de trabajo / PLC

X _ ____ AS1 Denominación completa Armario AS

- __ Identificativo de lugar con número
- ____ Estación (se omite aquí)
- _ Número correlativo de la zona de seguridad en el grupo de trabajo (se elimina)
- X Número del grupo de trabajo / PLC

X _ ____ I1 Denominación completa Interfaz de usuario

- __ Identificativo de lugar con número
- ____ Estación (se omite aquí)
- _ Número correlativo de la zona de seguridad en el grupo de trabajo (se elimina)
- X Número del grupo de trabajo / PLC

## Relacionado con Zona de seguridad :

X Y ____ HP Denominación completa Panoplia de Fluidos de Zona (HIP)

- __ Identificativo de lugar sin número
- ____ Estación (se omite aquí)
- _ Número correlativo de la zona de seguridad en el grupo de trabajo
- X Número del grupo de trabajo / PLC

X Y ____ LA1 Denominación completa Láser

- __ Identificativo de lugar con número
- ____ Estación (se omite aquí)
- _ Número correlativo de la zona de seguridad en el grupo de trabajo
- X Número del grupo de trabajo / PLC

## Relacionado con estación :

X Y ZZZZ Denominación completa Estación

- __ sin identificativo adicional de lugar
- ____ Estación
- _ Número correlativo de la zona de seguridad en el grupo de trabajo
- X Número del grupo de trabajo / PLC

X Y ZZZZ SF1 Denominación completa Ventana de protección

- __ Identificativo de lugar con número
- ____ Estación
- _ Número correlativo de la zona de seguridad en el grupo de trabajo
- X Número del grupo de trabajo / PLC

X Y ZZZZ R01 Denominación completa Robots

- __ Identificativo de lugar con 2-posiciones de número
- ____ Estación
- _ Número correlativo de la zona de seguridad en el grupo de trabajo
- X Número del grupo de trabajo / PLC

X Y ZZZZ V01 Denominación completa Útil

- __ Identificativo de lugar con 2-posiciones de número
- ____ Estación
- _ Número correlativo de la zona de seguridad en el grupo de trabajo
- X Número del grupo de trabajo / PLC

# Denominaciones de estación ampliadas

Válido en el área:
Chapistería,
Montaje

## Relacionado con Instalación:

| | |
|---|---|
| NS | Armario de red |

## Relacionado con Grupo de trabajo :

| | |
|---|---|
| AS | Armario de accionamientos |
| BS | Armario de medio de producción |
| I | Interfaz de usuario |
| KV | Distribuidor de fuerza (red de soldadura) |
| SV | Distribuidor de corriente |

## Relacionado con Zona de seguridad :

| | |
|---|---|
| HP | Panoplia de Fluidos de Zona (HIP) |
| LA | Generador láser |

## Relacionado con estación :

| | |
|---|---|
| AA | Brazo articulado* |
| BH | Estación de contenedores |
| DH | Mesa elevadora giratoria |
| DT | Mesa giratoria / Tambor giratorio |
| EH | Mesa elevadora excéntrica |
| F | Engrapado |
| FS | Estructura metálica Framer (Framer) |
| FW | Carro (Framer / Montaje Cockpit*) |
| GE | Gelificación |
| GF | Transportador de Banda |
| GM | Elemento de Agarre (Montaje del Cockpit*) |
| GZ | Centraje del pulpo* |
| HE | Elevador |
| KN | Pisador de Carrocería* |
| PF | Transportador de cadena de búfer |
| PG | Transportador de cinta de búfer |
| QF | Transportador transversal de cadena/ de eslabones |
| QG | Transportador de cinta transversal |
| R | Robot |
| RB | Cinta de rodillos |
| SA | Deposito marco de sujeción (Framer) |
| SB | Cinta acúmulo/tactos / Transp. rodillos acúm. |
| SC | Cajón / Esclusa |
| SF | Puerta de protección / ventana de protección, Protección corredera |
| SH | Mesa elevadora de tijera |
| ST | Mesa abatible |
| SW | Carro de secuenciado* |
| TF | Transportador de cadena |
| UM | Convertidor / estación de conversión |
| UQ | Bandeja piezas |
| V | Útil |
| VW | Desvío desplazador |
| WA | Desvío de extracción |
| WB | Cinta de operarios |
| WE | Desvío de introducción |
| WZ | Herramienta (Framer) |
| Y | Eje Y (Framer) |
| YS | Carro Y (Montaje Cockpit*) |
| Z | Eje Z (Framer) |
| ZE | Unidad de alimentación |
| ZV | Útil de centraje |

*sólo en Montaje

Ejemplo sistema de nomenclatura
X Y ZZZZ
- Estación
- Número correlativo de la zona de seguridad en el grupo de
- Número del grupo de trabajo / PL

# + Identificativo de lugar (lugar de montaje)

Válido en el área: Chapistería, Montaje

| | |
|---|---|
| AB | Aspiración |
| AE | Unidad motriz (variador + motor) |
| AS | Armario de accionamientos (ventana de protección) |
| BK | Estación de calibrado de cepillos |
| BL | Apretar tuerca ciega |
| BM | Tuercas por protuberancias |
| BO | Agitador de pernos |
| BU | Cepillos |
| BZ | Soldadura de pernos |
| CS | Clinchado (Equipo de control) |
| CZ | Clinchado |
| DA | Cortador de hilo |
| DB | Estación Docking |
| DG | Alimentador del hilo |
| DR | Distribuidor rotatorio / Transferencia de anillo |
| DS | Sistema Docking |
| EM | Desmagnetizado |
| EP | Prensado |
| EZ | Pinza de soldadura eléctrica |
| FB | Alojamiento piso flexible |
| FD | Tornillos Flowdrill |
| G | Garra |
| HD | Hilo caliente |
| HH | Mesa elevadora hidráulica |
| IS | Punto de lectura (Ident-System) |
| K | Caja de bornes / Caja de módulos |
| KA | Soldadura de cátodos |
| KK | Control Kombi EZ+SK |
| KF | Fresadora de puntas |
| KG | Sistema cámara |
| KL | Adhesivo |
| KM | Aparato de medición de desgaste de cátodos |
| KS | Componentes unidad abatible |
| KW | Cambiador de puntas |
| LC | Refrigerador del Láser |
| LK | Cabezal láser |
| LL | Medición de potencia del láser |
| LM | Medición inline |
| LO | Punzonado |
| LR | Limpieza láser |
| LS | Cabezal de corte láser |
| LZ | Pinza soldadura láser |
| MS | Soldadura MIG/MAG |
| MV | Armario distribuidor de medios |
| NK | Sistema de control de cordón |
| NZ | Remachado |
| OC | Refrigerador lente láser |
| OE | Detección de objetos |
| OH | Overhead |
| PR | Grabado |
| PZ | Pinza de soldadura neumática |
| RA | Eje de robot |
| RE | Limpieza (pinza soldadura láser) |
| RP | Panoplia de Fluidos de Robot (RIP) |
| RS | Armario del robot |
| RW | Soldadura de elemento de fricción / Clavado por fricción |
| S | Columna de estructura metálica de precisión (Framer) |
| SE | Bloqueo |
| SK | Componente de soldadura de puntos |
| SM | Agitador de tuercas |
| SO | Parador |
| SP | Separador |
| SQ | Fuente de energía |
| SR | Atornillado |
| SS | Carretilla de skids |
| SZ | Pinza de soldadura servoneumática / Pinza soldadura de puntos blandos (Stosspunkte) |
| TA | Aplicación de producto separador |
| VA | Brazos de bloqueo apilador de skid |
| VI | Vario-Interface |
| VR | Bloqueo |
| VS | Raíl de toma a tierra, raíl de apantallado |
| WI | Fregado |
| XV | Distribuidor enchufable |

Ejemplo sistema de nomenclatura

X Y ZZZZ

- Estación
- Número correlativo de la zona de seguridad en el grupo de
- Número del grupo de trabajo / PL

# Ejemplos de denominación de lugares de instalación / lugares de montaje

Válido en el área:
Técnica de Transporte

## Armarios eléctricos:

X _ 1BS1 _ _ _ vollständige Bezeichnung BS-Schrank

- entfällt
- Schaltschrankgruppe 1; BS-Schrank Nummer 1
- laufende Nr. (Pult)-Bereich in der BMS (entfällt hier)
- Betriebsmittelsteuerung

X _ 3SV1 _ _ _ vollständige Bezeichnung SV-Schrank

- entfällt
- Schaltschrankgruppe 1; BS-Schrank Nummer 1
- laufende Nr. (Pult)-Bereich in der BMS (entfällt hier)
- Betriebsmittelsteuerung

## Relacionado con Zona pupitre:

X Y ____ __ vollständige Bezeichnung eines Pultbereichs

- Ortskennzeichen ohne Zählnummer
- Station (entfällt hier)
- laufende Nr. (Pult)-Bereich in der BMS (entfällt hier)
- Betriebsmittelsteuerung

## Relacionado con Unidad de trabajo:

X Y __ZZ RB_ vollständige Bezeichnung einer Rollenbahn

- Beschreibende Bezeichnung der Arbeitseinheit
- Arbeitseinheit
- laufende Nr. (Pult)-Bereich in der BMS (entfällt hier)
- Betriebsmittelsteuerung

X Y __ZZ HE vollständige Bezeichnung eines Hebers

- Beschreibende Bezeichnung der Arbeitseinheit
- Arbeitseinheit
- laufende Nr. (Pult)-Bereich in der BMS (entfällt hier)
- Betriebsmittelsteuerung

X Y __ZZ RB vollständige Bezeichnung der Rollenbahn auf dem Heber

- Beschreibende Bezeichnung der Arbeitseinheit
- Arbeitseinheit
- laufende Nr. (Pult)-Bereich in der BMS (entfällt hier)
- Betriebsmittelsteuerung

# Denominaciones ampliadas de unidad de trabajo:

| | |
|---|---|
| AB | Dispositivo de retención |
| AF | Transportador de acoplamiento |
| AKS | Estación de desacople |
| ASV | Sistema descensor |
| AT | Transfer de extracción |
| AV | Útil de apoyo |
| AZ | Elevador |
| BRF | Transportador ralentizador |
| DGS | Estación de diagnóstico |
| DK | Torno |
| DO | Unidad de acoplamiento |
| DU | Desacoplamiento de accionamiento |
| DT | Mesa giratoria |
| DW | Carro de transporte giratorio |
| EH | Mesa elevadora excéntrica |
| EKS | Estación de acoplamiento |
| EV | Dispositivo basculante |
| FX | Dispositivo de fijación |
| FZ | Zona de desplazamiento |
| GF | Transportador de Banda |
| HE | Elevador |
| HG | Pulpo |
| HSF | Transportador elevador/descensor |
| HT | Mesa elevadora |
| OH | Overhead |
| PB | Cinta de Placas |
| QF | Transportador transversal de cadena / de eslabones |
| QG | Transportador de cinta transversal |
| RB | Cinta de rodillos / Soporte de rodillos |
| RD | Cinta de rodillos doble |
| RP | Puesto de reparación |
| RT | Puerta elevadora y enrollable |
| SB | Cinta de acúmulo |
| SG | Pulpo elevador de tijera |
| SH | Mesa elevadora de tijera |
| SHU | Shuttle |
| SLG | Dispositivo escritura/lectura |
| SPF | Accionamiento plataforma de empuje |
| SS | Carretilla de skids |
| ST | Mesa abatible |
| TG | Horquilla telescópica |
| TR | Transfer |
| TW | Carro de transporte |
| UES | Estación de entrega |
| UM | Convertidor / estación de conversión |
| UQ | Bandeja piezas |
| VES | Estación de bloqueo/desbloqueo |
| VP | Comprobar bloqueo |
| VR | Bloqueo |
| VW | Carro desplazador |
| WB | Cinta de operarios |
| WH | Desvío |

# + Identificativo de lugar (lugar de montaje)

| | |
|---|---|
| I | Unidad de manejo |
| K | Caja de bornes |

# - Identificativo de medio de producción Categoría

| Identificación | Objetivo o tarea del objeto | Ejemplos |
|---|---|---|
| A | Componentes;<br>OBSERVACIÓN: Esta clase solamente es para objetos, para los cuales no se puede identificar ningún fin o tarea principal... | Pantalla de sensores |
| B | Conversión de una variable de entrada (propiedad física, estado o evento) en una señal determinada a gestionar | Transductor, detector de incendios, interruptor de posición, detector de proximidad, relé térmico de sobrecarga, sensor, tacogenerador, sensor de temperatura, cámara |
| C | Acúmulo de energía, información o material | Batería tampón, condensador, disco duro |
| E | Dispositivo técnico para facilitar radiación o energía térmica | Calefacción, lámpara, bombilla, láser, luz |
| F | Protección directa (automática) de un flujo de energía o de señales, del personal o de los dispositivos contra estados peligrosos o indeseados, incluidos sistemas y equipamientos para fines de seguridad | Fusible, disyuntor, disparador térmico de sobrecarga |
| G | Iniciar flujo de energía o material; creación de señales que se usan como soporte de información o fuente de referencia; producir nuevo tipo de material o de un producto | Generador, dinamo, pila de combustible, placa solar |
| K | Procesamiento (recepción, tratamiento y puesta a disposición) de señales o informaciones (excepto objetos con funciones de seguridad), ver letra F | Relé de activación, contactor auxiliar, retardador, unidad de procesamiento central (CPU), regulador, válvula electrónica, PC de proceso, relé temporizador, transistor |
| M | Facilitación de energía mecánica (movimiento mecánico lineal o giratorio) para accionamiento | Motor de ajuste, bobina de accionamiento, electromotor, motor lineal |
| P | Representación de informaciones | Unidad de visualización, contador de eventos, LED, aparato óptico de señales, reloj, lámpara de señales, voltímetro o amperímetro |
| Q | Activación o variación controlada de un flujo de energía, de señales o de material (en caso de señales en circuitos de regulación o control, véanse clases K y S), embragar | Interruptor de potencia, contactor (de carga), seccionador, seccionador de seguridad del motor de arranque, transistor de potencia, interruptor (de carga), tiristor. Si la finalidad es seguridad, véase la clase F. |
| R | Limitación o estabilización del movimiento o flujo de energía, información o material | Diodo, bobina de reactancia, limitador, resistencia |
| S | Conversión de un accionamiento manual en una señal determinada a gestionar | Interruptor de control, interruptor de acuse, teclado, ratón, interruptor pulsador, selector ajuste valores consigna |
| T | Conversión de energía manteniendo el tipo de energía, conversión de una señal determinada manteniendo el contenido de información, cambio de forma o configuración del material | Convertidor AC/DC, amplificador, antena, convertidor de frecuencia, transductor de medición, encoder de medición, transformador de potencia, rectificador, transduc |
| V | Procesamiento de materiales o productos (incluido pretratamiento y tratamiento posterior) | Filtro |
| W | Guiado o conducción de energía, señales, materiales o productos de un lugar a otro | Embarrado, cable, conductor (eléctrico), Bus de información, cable de fibra óptica, guía de ondas |
| X | Conexión de objetos | Conectores (eléctricos), enchufe, borne, bloque de bornes, regleta de bornes, regleta de conexión |

# - Identificativo de medio de producción Subcategoría

| Tipo/ | Adicional | Medio de producción |
|---|---|---|
| B | B | Temperatura |
| B | D | Presostato electrónico |
| B | E | Detector de posición |
| B | G | Interruptor de protección o seguridad del vallado sin contacto |
| B | P | Selector de programa (Detector) |
| B | T | Detector de piezas |
| B | V | Caudalímetro (caudal) |
| C | | Módulo tampón 24V / Condensador |
| F | | Fusible |
| F | B | Bimetal |
| F | Q | Seccionador de carga de fusible |
| F | QM | Guardamotor antes del motor/variador |
| F | QR | Guardamotor ventilador de freno, freno |
| F | QT | Disyuntor previo a la fuente de alimentación |
| G | B | Sensor de rotura de cinturón |
| G | S | Permadose / Dispositivo de lubricación (eléctr.) |
| K | | Contactor general |
| K | B | Contactor de protección contra incendios |
| K | BB | Termistor-Guardamotor |
| K | BL | Relé intermitente |
| K | BV | Alarma CO2 retardada |
| K | BZ | Retardo para CO2 |
| K | D | Contactor auxiliar pilotado por presostato |
| K | E | Contactor auxiliar pilotado por final de carrera |
| K | F | Contactor auxiliar pilotado por comando de habilitación |
| K | G | Contactor auxiliar pilotado por detector de seguridad |
| K | H | Contactor auxiliar general |
| K | HR | Contactor auxiliar para tecla llamada |
| K | P | Contactor auxiliar pilotado por selector de programa |
| K | QW | Contactor auxiliar pilotado por interruptor de mantenimiento |
| K | R | Contactor remanente |
| K | SF | Contactor auxiliar pilotado por selector de marcha |
| K | T | Contactor auxiliar pilotado por detector de control de piezas |

| Tipo/ | Adicional | Medio de producción |
|---|---|---|
| K | W | Contactor auxiliar pilotado por selector |
| K | Z | Relé temporizador |
| KA | | Módulos bus / Puntos de lectura / Evaluadores |
| KU | | Unidad control PLC (CPU) / Control de robot |
| KY | | Válvula en general, bobina magnética |
| KY | G | Válvula magnética (Gas) |
| KY | H | Válvula magnética (Hidráulica) |
| KY | P | Válvula magnética (Neumática) |
| M | | Motor/Husillo roscado |
| M | Z | Cilindro |
| MP | | Placa de montaje, marco de cableado |
| P | | Piloto avisador general |
| P | K | Señal luminosa Aviso de marcha (semáforo) |
| P | L | Piloto avisador en el botón (véase asimismo SL) |
| P | SF | Señal luminosa Interruptor de marcha (semáforo) |
| P | SG | Señal luminosa Vallado de protección (vallado de protección individual) |
| P | SN | Señal luminosa Parada de emergencia (Parada de emergencia individual) |
| P | SR | Señal luminosa Botón de llamada (semáforo) |
| PBB/ | PSB | Señal luminosa Temperatura |
| PBD/ | PSD | Señal luminosa Presión |
| Q | | Interruptor de potencia |
| Q | E | Interruptor terminal de corriente principal |
| Q | K | Contactor de potencia 440Volt (también antes del FU) |
| Q | W | Interruptor de mantenimiento |
| Q | USV | Interruptor de potencia (Interruptor principal) USV |
| R | | Freno de motor |

| Tipo/ | Adicional | Medio de producción |
|---|---|---|
| S | | Pulsador general |
| S | A | Interruptor accionamientos ON |
| S | B | Temperatura |
| S | D | Presostato (mecánico) |
| S | E | Sensor de final de carrera (mecánico) |
| S | F | Interruptor de desplazamiento |
| S | G | Interruptor de protección o de seguridad del vallado |
| S | L | Pulsador luminoso (elemento pulsador, véase también PL) |
| S | N | Interruptor de peligro (Parada de emergencia) |
| S | P | Selector de programa (selector de levas) |
| S | R | Botón de llamada |
| S | T | Interruptor de control de piezas (mecánico) |
| S | W | Selector, Pulsador de selección |
| T | | Transformador / Fuente de alimentación |
| TM | | Variador de frecuencia |
| X | L | Bornero |
| X | P | Bornero o riel, de potencial |
| X | S | Conexión enchufable, Enchufe |
| X | T | Borneros |
| X | F | Borneros |

¡¡Los equipos no incluidos en el listado deben acordarse con el departa especialista eléctrico competente!!!

# - Identificativo de medio de producción Subcategoría Básico

Ejemplo nomenclatura
-BE1V

- Función
- Número
- Letra adicional
- Objetivo o tarea
- Signo

Actuadores y transmisor de ordenes conectados en paralelo llevarán una letra minúscula consecutiva después del número de recuento*.
Ejemplo: "-KP1a", "-BE1a" y dispuesto un interruptor de posición en paraleo a "-BE1a" tendra la denominación "-BE1b".

*Excepción Controles de pieza: numeración consecutiva; ejemplo: BT11/1, BT11/2 etc.

Para la identificación de una dirección o posición se implementarán las siguientes denominaciones de función con excepción de las teclas límite:

G= Posición inicial (para movimiento circular)
R= Posición de salida
M= Posición central
V= Posición de trabajo
L= Velocidad lenta
S= Velocidad rápida

Los equipo estan conectados en paralelo para la duplicación de contactos, reciben minúsculas continuas: Comenzando con "b" para el primer contactor en paralelo.

Deben estar conectado en paralelo un contactor auxiliar a los contactor de potencia, por lo que sin embargo con las letras de la clase (primera letra), estos como contactores paralelos se llaman "K".
En este caso, la univoquidad debe garantizarse mediante el espejo de contacto situada en el esquema de circuitos debajo de la bobina.

Definición de elementos gráficos

Cajas BMK

Caja de lugar

Caja que da la denominación

# - Identificativo de medio de producción Subcategoría Contactores

| Tipo/ | Número. | Medio de producción | Tipo/ | Número. | Medio de producción |
|---|---|---|---|---|---|
| K | 0 | Tensión de mando ON | K | 40 | Arranque ON |
| K | 1 | Potencia ON | K | 47 | Vigilancia de nivel |
| K | 4 | Circuito de parada de emergencia | K | 48 | Control transmisor de ordenes |
| K | 4ROB | Parada de emergencia Robot | K | 50 | Liberación dispositivos de protección |
| K | 4F | Paro de emergencia Instalación externa | K | 51 | Controles |
| K | 5 | Panel a dos manos | K | 51U | Controles puenteables |
| K | 6 | Paro en posición de salida | K | 51N | Controles no puenteables |
| K | 8 | Preselección Funcionamiento individual | K | 52 | Condición para arranque |
| K | 9 | Preselección Modo automático (Funcionamiento concatenado) | K | 60 | Zona de seguridad + Parada de emergencia + Accionamientos |
| K | 10 | Posición inicial | K | 61 | Accionamientos ON |
| K | 11 | Posición de salida | K | 81 | Cambio de puntas de electrodos |
| K | 12 | Liberación dispositivo de protección | K | 82 | Aviso Soldadura de pernos |
| K | 13 | Comprobación dispositivo de protección | K | 83 | Vida de herramienta |
| K | 14 | Elevador subir | K | 90 | Liberación petición de acceso |
| K | 15 | Elevador bajar | K | 91 | Atasco |
| K | 16 | Parada de emergencia global | K | 92 | Modo de simulación |
| K | 16PS | Parada de emergencia Sistemas de proceso | K | 93 | vaciar |
| K | 20 | Marcha de funcionamiento | K | 94 | Paro de línea |
| K | 21 | Marcha lenta | K | 95 | Paro de zona |
| K | 22 | Configurar preselección | K | 100 | Liberación actuadores Arranque |
| K | 23 | Preselección modo Manual (Movimiento individual) | K | 101 | Arranque ciclo individual |
| K | 25 | Liberación manual (movimiento individual) | K | 111 | Liberación parada de emergencia y zona de seguridad |
| K | 25W | Liberación manual (movimiento individual) herramienta | K | 121 | Puenteo enclavamiento |
| K | 25MP | Liberación manual (movimiento individual) desde el Mobil Panel | K | 122 | Puenteo dispositivo de seguridad |
| K | 26 | Liberación modo manual/automático (automáticamente) | K | 123 | Preselección con / sin |
| K | 26W | Liberación automáticamente Herramienta | KWE | 7 | Preselección E7 |
| K | 26ROB | liberación automáticamente Robot | KWE | 2 | Preselección E2 |
| K | 25/Z8 | Liberación manual (movimiento individual) Cilindro de paro | KSNAUS | | Red de soldadura OFF |
| K | 26/Z8 | liberación automáticamente Cilindro de paro | | | |
| K | 27 | Liberación automáticamente con pieza | | | |
| K | 28 | Liberación automáticamente sujeto con pieza | | | |
| K | 29-34 | Liberación automáticamente | | | |
| K | 36 | Zona de seguridad | | | |
| K | 36PS | Zona de seguridad Sistemas de proceso | | | |

¡¡Los equipos no incluidos en el listado deben acordarse con el departa especialista eléctrico competente!!!

# - Identificativo de medio de producción Subcategoría Comandos

| Verw. K | Verw. F | Verw. M | Tipo/ | Número. | Descripción |
|---|---|---|---|---|---|
| x | x | | MK | 1 | Liberación fijación |
| x | x | | MK | 2 | Confirma fijación |
| x | x | | MK | 3 | Robot/Estación en posición de toma de pieza |
| | x | x | MK | 4 | FWR en posición |
| | | | MK | 5-9 | Reservado* |
| | | | MK | 10 | Transportador está delante |
| | | | MK | 11 | Estación lista para transportador retroceso |
| | | | MK | 12 | Transportador está detrás |
| | | | MK | 13 | Estación lista para transportador avance |
| x | x | | MK | 14 | Conectar arranque automatico de estación (K40;K40b) |
| x | x | x | MK | 15 | ningún fallo colectivo |
| x | x | x | MK | 16 | Liberación parada de emergencia zona |
| x | x | x | MK | 16G | Liberación parada de emergencia zona completa |
| | | | MK | 17 | Reservado* |
| x | x | | MK | 18 | Liberación modo automático |
| | | | MK | 19-21 | Reservado* |
| | | | MK | 22 | Liberación parada de emergencia del elevador |
| | | | MK | 23-29 | Reservado* |
| | | | MK | 30 | Elevador ocupado |
| x | x | | MK | 31 | Elevador en posición abajo |
| x | x | | MK | 32 | Elevador sin obstáculos, arriba |
| x | x | | MK | 33 | Elevador listo para descender |
| | | | MK | 34-35 | Reservado* |
| | x | x | MK | 36 | Estación lista para movimiento de transporte |
| | | | MK | 37-38 | Reservado* |
| x | x | | MK | 39 | Sin obstáculos (antes / después de la entrega) |
| | | | MK | 40 | Estación lista para entrega |
| | | | MK | 41 | Estación lista para toma |
| x | x | | MK | 42 | Liberación salida / manual |
| x | x | x | MK | 43 | Skid en posición |
| x | x | | MK | 44 | Pieza tomada |
| x | x | | MK | 45 | Pieza entregada |
| | x | x | MK | 46 | Procesamiento realizado |

Verw.= Comando utilizado en interfaz estándar

| Verw. K | Verw. F | Verw. M | Tipo/ | Número. | Descripción |
|---|---|---|---|---|---|
| x | x | | MK | 47 | Estación Ir a lento |
| | x | x | MK | 48 | Confirmación operación realizada |
| x | x | | MK | 49 | EHB lista para entrada |
| | | | MK | 50 | Circuito de parada de emergencia y zona de seguridad cerrados |
| x | x | x | MK | 51 | Zona de seguridad cerrada |
| | | | MK | 52 | Estación lista para abrir dispositivo de protección de carga |
| x | x | x | MK | 53 | EHB en posición |
| x | x | x | MK | 54 | EHB sin obstáculos |
| | x | x | MK | 55 | EHB operativa |
| | x | x | MK | 56 | Liberación parada de emergencia de la electrovía EHB |
| | x | x | MK | 57 | Petición bloqueo de EHB |
| | x | x | MK | 58 | EHB desbloqueada |
| | x | x | MK | 59 | Skid vacío |
| | x | x | MK | 60 | Skid lleno |
| x | x | | MK | 61 | Accionamientos ON |
| | | | MK | 62 | Retroaviso accionamientos ON |
| | x | x | MK | 63 | Instalación sin obstáculos |
| x | x | | MK | 64 | Modo de simulación |
| x | x | | MK | 65 | Marcha atrás / Manual (OK) |
| x | x | | MK | 66 | Preselección de desvío (FANTASMA); Liberación desvío |
| | x | x | MK | 67 | Secuencia OK |
| | x | x | MK | 68 | Liberación transporte de entrada FWR |
| | x | x | MK | 69 | Instalación operativa |
| | | | MK | 70-74 | Reservado* |
| x | x | | MK | 75 | Skid en área elevador |
| | | | MK | 76 | Reservado* |
| x | x | | MK | 77 | Destino retrabajo |
| x | x | | MK | 78 | Destino retrabajo confirmado |
| x | x | | MK | 79 | Vaciar instalación |
| x | x | | MK | 80-84 | Entrega modelo 1-5 |
| x | x | | MK | 85-89 | Petición modelo 1-5 |
| | x | x | MK | 90 | EHB pulpos vacíos |
| | x | x | MK | 91 | EHB pulpos llenos |

*comandos reservados para antiguas instalaciones

No en los comandos de la línea arriba contenidos y con un inexistente lanzado en cada sindicato (no marcado con una "x") están generalmente de acuerdo con el departamento electrico competente!!

# - Identificativo de medio de producción Subcategoría Comandos

| Verw. K | Verw. F | Verw. M | Tipo/ | Número. | Descripción |
|---|---|---|---|---|---|
| x | x | | MK | 92 | Liberación subir elevador |
| x | x | | MK | 93 | Liberación bajar elevador |
| x | x | | MK | 94 | Liberación subir elevador en manual |
| x | x | | MK | 95 | Liberación bajar elevador en manual |
| x | x | x | MK | 96 | Liberación salida electrovía (EHB) |
| x | x | x | MK | 97 | Liberación entrada electrovía (EHB) |
| x | x | | MK | 98 | Liberación salida en manual |
| x | x | | MK | 99 | Liberación entrada en manual |
| x | x | | MK | 100 | Liberación salida |
| x | x | | MK | 101 | Pieza presente |
| x | x | | MK | 102 | Pieza no disponible |
| x | x | | MK | 103 | Petición de pieza |
| x | x | | MK | 104 | Pieza evacuada |
| x | x | | MK | 105 | Petición de evacuación de pieza |
| | x | x | MK | 106 | Confirmación enclavamiento electrovía (EHB) |
| x | x | | MK | 107 | Marcha atrás (OK) |
| x | x | | MK | 108 | SE149 ocupado (SE1) |
| | x | x | MK | 109 | Señal de pausa de FT |
| x | x | | MK | 110-120 | Entrega modelo 6-16 |
| x | x | | MK | 121-131 | Petición modelo 6-16 |
| x | x | | MK | 132-135 | Reservado |
| | x | x | MK | 136 | Instalación seleccionada |
| | x | x | MK | 137 | Puenteo seguridades personales / sin obstáculos |
| x | x | | MK | 140-155 | Confirmación modelo 1-16 |
| | x | x | MK | 156 | Estación de procesamiento NOK. |
| | x | x | MK | 157 | Estrategia de emergencia seleccionada |
| x | x | | MK | 158 | Modelo es OK. |
| x | x | | MK | 159 | Modelo para demanda agotado |
| x | x | | MK | 160-175 | Confirmación modelo 1-16 recibida |
| x | x | | MK | 180 | Puerta protectora corredera cerrada |
| x | x | | MK | 181 | Puerta protectora corredera abierta |

No en los comandos de la línea arriba contenidos y con un inexistente lanzado en cada sindicato (no marcado con una "x") están generalmente de acuerdo con el departamento electrico competente!!

Verw.= Comando utilizado en interfaz estándar

*comandos reservados para antiguas instalaciones

# - Identificativo de medio de producción Subcategoría Elementos de manejo

| Tipo/ | Número. | Medio de producción |
|---|---|---|
| Q | 1 | Interruptor principal |
| QF | 1-n | Interruptor de fusible |
| QM | 1-n | Guardamotor |
| QT | 1-n | Guardamotor regulador |
| SN | 1-n | Parada de emergencia |
| S | 1M | Motor 1 en medio |
| S | 2R | Motor 2 retroceso |
| S | 2V | Motor 2 avance |
| S | 11V | Función 11 avance |
| S | 11R | Función 11 retroceso |
| SWE | 2 | Interruptor llave E2 |
| SWE | 7 | Interruptor llave E7 |
| SLT | | Prueba de lámparas |
| SK | 0A | Tensión de mando OFF |
| SK | 0E | Tensión de mando ON |
| SK | 9 | Automático |
| SK | 10 | Pausa (parada en posición inicial) |
| SK | 21 | Conmutación "lento" |
| SK | 22 | ajustar / Tecleo |
| SK | 23 | Manual (movimiento individual) |
| SK | 40A | Stop |
| SK | 40E | Arranque |
| SK | 100A | Tensión de carga OFF |
| SK | 100E | Tensión de carga ON |
| SQuit | | Confirmar avería |
| SFrgK | 9 | Liberación Automático |
| SFrgK | 22 | Liberación ajuste / Tecleo |
| SFrgFS | | Liberación control remoto |
| SFrgBA | | Liberación selección modo operativo |
| SFrgxx | | Otras habilitaciones de manejo |

| | | |
|---|---|---|
| SHA, | SHxxA | Parte hidráulica, OFF |
| SHE, | SHxxE | Parte hidráulica, ON |
| SSA, | SSxxA | Lubricación OFF |
| SSE, | SSxxE | Lubricación ON |
| SFrgS | | liberación selección lubricación |

En la exposición de arriba se ha usado, para simplificar, la denominación S para pulsador en general.

En caso de utilizarse otros elementos de control, éstos deberán ampliarse con la identificación adicional correspondiente de acuerdo con el departamento especialista eléctrico competente.

p. ej.: SL Para botones luminosos
SW Para selectores

# - Identificativo de medio de producción Subcategoría Elementos de visualización

| Tipo/ | Número. | Medio de producción |
|---|---|---|
| PWE | 2 | Puenteo seguridades personales |
| PWE | 7 | Puenteo enclavamiento |
| PK | 0 | Control ON |
| PK | 6 | Paro a final del ciclo |
| PK | 9 | Automático |
| PK | 16 | Parada de emergencia (Visualización colectiva) |
| PK | 20 | rápido |
| PK | 21 | Lento |
| PK | 22 | Ajuste |
| PK | 23 | Manual |
| PK | 36 | Vallado de protección (Visualización colectiva) |
| PK | 40 | Arranque ON |
| PK | 48 | Control transmisor de ordenes |
| PK | 51 | Controles |
| PK | 81 | Cambio de puntas de electrodos |
| PK | 82 | Aviso Soldadura de pernos |
| PK | 83 | Vida de herramienta |
| PK | 91 | Indicación de atasco |
| PK | 100 | Tensión de carga ON |
| PQFFA | | Caída de fusible |
| PStoe | | Fallo colectivo |
| PFrgFs | | Liberación control remoto |
| PFrgBa | | Liberación selección modo operativo |
| PFrgxx | | Seleccionado |
| PHA, | PHxxA | Parte hidráulica, OFF |
| PHE, | PHxxE | Parte hidráulica, ON |
| PSN | | Parada de emergencia (Parada de emergencia individual) |
| PSG | | Vallado de protección (Vallado de protección individual) |

## Elementos de manejo/visualización

| | |
|---|---|
| PB | Panel de manejo en SG Caja de manejo |
| PM | Multi-Panel / Mobile-Panel |
| PP | Panel-PC |

En la anterior exposición se utilizó, para simplificar, la denominación P para pilotos en general. Si se usa un pulsador luminoso, deberá añadirse la letra L, es decir, PL.

# - Identificativo de medio de producción Subcategoría Bornero

| Bornero | Armario |
|---|---|
| XL | Distribuidor de fuerza |
| XL | Armario de dist. de corriente |
| XL | Armario de accionamientos |
| XL | Armario de medio de producción |
| XL | Armario de archivo |
| XL | Armario EG |
| XL | Armario regulación |
| XL | Armario de alta tensión |
| XL | Armario parte neumática |
| XL | Armario del control de soldadura |
| XL | Armario de PC |
| XL | Estación de manejo |
| XL | Caja de bornes |
| XLBel | Iluminación de armario |
| XLKlima | Equipo de aire acondicionado |
| XLTuer | Bornero en la puerta de armario eléctrico |
| XLUSV | Bornero para USV |
| XT | Borne en Trafo/Fuente alimentación |
| XF | Bloque de bornes Distribuidor de seguridad |
| XP | Bornes de prueba / Distribuidor de potencial |

Si se combinan armarios, el bornero recibe la denominación definida para el primer armario.

Si hay varios armarios eléctricos de un mismo modelo (p. ej. armario de accionamientos 1+2), rige lo siguiente
Denominación bornero

Armario de accionamientos 1 del primer grupo de trabajo XL

Armario de accionamientos 2 del primer grupo de trabajo XL

etc.

**Atención!!!** Vale para todos los lugares que se usan varias veces!!!!

# PROFINET Nombres de dispositivo

Válido en el área:
Chapistería,
Montaje,
Técnica de Transporte

**Estructura del nombre de dispositivo PROFINET**

| | P/K/L/M | A-Z / 1-9 | A-Z / 1-9 | A-Z / 1-9 | A-Z / 1-9 | A-Z / 1-9 | (A-Z)* / 1-9 | A-Z / 1-9 | 0-9 | A-Z / 0-9 | A-Z / 0-9 | 0-9 | A-Z / 0-9 | A-Z / 0-9 | A-Z / 0-9 | A-Z / 0-9 | A-Z / 0-9 | A-Z / 0-9 | A-Z / 0-9 | A-Z / 0-9 | A-Z / 0-9 | A-Z / 0-9 |
|---|---|---|---|---|---|---|---|---|---|---|---|---|---|---|---|---|---|---|---|---|---|---|
| | 1 | 2 | 3 | 4 | 5 | 6 | 7 | 8 | 9 | 10 | 11 | 12 | 13 | 14 | 15 | 16 | 17 | 18 | 19 | 20 | 21 | 22 |
| Chapistería | K | 3 | B | O | V | O | 1 | 1 | 0 | 0 | 1 | 0 | R | 0 | 1 | V | I | - | 1 | K | A | 1 |
| Técnica de Tra | M | 3 | S | R | B | 1 | 1 | B | - | - | 0 | 2 | R | B | - | - | - | - | - | T | M | 1 |
| Montaje | M | 1 | F | W | E | 1 | 1 | 1 | 3 | 0 | 2 | 0 | T | F | 1 | V | I | - | 1 | T | M | 1 |
| | Bereich | Segment* | Anlage | Anlage | Anlage | Anlage | ARG/SPS | SK** | Station*** | Station*** | Station*** | Station*** | erw. SBZ | erw. SBZ | erw. SBZ | Gerät | Gerät | Gerät | Gerät | BMK | BMK | BMK |

== (Asignación funcional)
Tipo de plano: ET
no en los nombres de dispositivos PN

= (Instalación)

++ (Lugar de instalación)

+ (Lugar de montaje)

- (BMK)

Estructura de niveles en EPLAN P8

* En el montaje tambien con la denominacion "Línea"
** En el sistema de transporte con la denominacion "Zona del panel"
*** En el sistema de transporte con la denominacion "AE: Grupo de trabajo"
()* Solo con previo acuerdo
ARG/SPS = Grupo de trabajo / Control medios de producción
erw. SBZ = Extención del nombre de la estación, en la técnica de transporte "designación del grup
BMK = Identificación de medio de producción

Indicación Pinturas: Estructura de los nombres de dispositivos PN véase: 8-E-202

# Consumo de corriente a 24V-

| Componente | Consumo potencia (W) | Consumo de corriente (A) |
|---|---|---|
| Contactor 4 polos. | 1,2 | 0,05 |
| Contactor 8 polos. | 6,5 | 0,27 |
| Contactor de potencia 8 pol. | 9,5 | 0,4 |
| Equipo de iluminación SICK eTec2/4 Core (S/E) | 2,4 / 4,8 max. | 0,1 / 0,2 max. |
| Escáner SICK S3000 | 25 | 1,04 |
| S7-300 CPU319-F3 PN/DP | 30 | 1,25 |
| Busmodul ET200S IM151 | 3,3 | 0,2 |
| DI-Modul ET200S 4/8 F-DI | 4 | 0,17 |
| Módulo relé ET200S 1F-RO | 2,1 | 0,09 |
| DO-Modul ET200S 4F-DO | 3,5 | 0,15 |
| DI-Modul ET200S 4DI | 0,7 | 0,03 |
| DO-Modul ET200S 2DO/5A | 0,6 | 0,025 |
| DO-Modul ET200S 4DO/0,5A | 0,8 | 0,03 |
| DO-Modul ET200S 4DO/2A | 1,6 | 0,06 |
| Módulo relé ET200S 2RO | 0,6 | 0,025 |
| Panel-PC 677 (para 230V-Alimentación) | 107 | 0,5 |
| Multi-Panel MP377 15" | 45,6 | 1,9 |
| Mobile-Panel MP277 | 18 | 0,75 |
| Panel de mando KP8 | 7,2 | 0,3 |
| Panel de mando KP32F | 24 | 1 |
| SMC- Isla de válvulas (13 bobinas) | 13 | 0,54 |
| FU SEW (Movidrive) __kW | Véase ficha de datos | Véase ficha de datos |
| FU SEW (Movi Pro) __kW | Véase ficha de datos | Véase ficha de datos |
| FU SEW (Movi Fit) __kW | Véase ficha de datos | Véase ficha de datos |
| Scalance XF-208 | 3,12 | 0,13 |
| Scalance XF-206-1 | 4,08 | 0,17 |

| Componente | Consumo potencia (W) | Consumo de corriente (A) |
|---|---|---|
| Scalance XF-202-2P IRT | 7,2 | 0,3 |
| Equipo de iluminación SICK C4000 Entry/Exit (S/E) | 24 / 44 | 1 / 1,8 |

# Consumo de corriente a 24V-

| Componente | Consumo potencia (W) | Consumo de corriente (A) |
|---|---|---|
| Contactor 4 polos. | 1,2 | 0,05 |
| Contactor 8 polos. | 6,5 | 0,27 |
| Contactor de potencia 8 pol. | 9,5 | 0,4 |
| Equipo de iluminación SICK inTec2/4 Core (S/E) | 2,4 / 4,8 max. | 0,1 / 0,2 max. |
| Escáner SICK S3000 | 25 | 1,04 |
| RFC 470S PN 3TX | 24 | 1 |
| AXC 1050 | 3 | 0,125 |
| IL PN BK DI8 DO4 2SCRJ | 20 | 0,83 |
| IL PN BK DI8 DO4 2TX | 22 | 0,91 |
| IB IL 24 PWR-IN/R/L-0,8A | 6,6 | 0,28 |
| IB IL 24 DI4 2MBD | 0,4 | 0,051 |
| IB IL 24 DO2-2A 2MBD | 0,45 | 0,06 |
| IB IL 24 DO4 2MBD | 0,49 | 0,065 |
| IB IL 24 DO8 2MBD | 0,64 | 0,085 |
| IB IL 24 DOR1/W 2MBD | 0,68 | 0,09 |
| FL NP PN/PN SDIO-2TX/2TX | 4,5 | 0,25 |
| IB IL 24 PSDI8 | 4,3 | 0,18 |
| IB IL 24 PSDO8 | 5,5 | 0,23 |
| IB IL 24 PSDO4/4-R | 5,5 | 0,23 |
| IB IL 24 PSDOR 4-F | 8,6 | 0,36 |
| Panel-PC VL PC15 (230V-Einspeisung) | 107 | 0,5 |
| Multi-Panel VMT5015 | 45,6 | 1,9 |
| Mobile-Panel HTP105XiT | 18 | 0,75 |
| Panel táctil TP 06T | 17 | 0,7 |
| Panel de mando KP8 | 7,2 | 0,3 |
| SMC- Isla de válvulas (13 bobinas) | 13 | 0,54 |

| Componente | Consumo potencia (W) | Consumo de corriente (A) |
|---|---|---|
| Equipo de iluminación SICK C4000 Entry/Exit (S/E) | 24 / 44 | 1 / 1,8 |
| FU SEW (Movidrive) __kW | Véase ficha de datos | Véase ficha de datos |
| FU SEW (Movi Pro) __kW | Véase ficha de datos | Véase ficha de datos |
| FU SEW (Movi Fit) __kW | Véase ficha de datos | Véase ficha de datos |
| Robot | | |
| FL Switch IRT IP TX-3POF | 6,3 | 0,26 |
| FL Switch IRT 2TX-2POF | 5,7 | 0,235 |
| FL Switch IRT 4TX | 4 | 0,165 |
| FL Switch SMCS 8TX | 14,4 | 0,6 |
| FL Switch SMCS 14TX-2FX | 6,3 | 0,26 |
| FL Switch SMCS 16TX | 4,6 | 0,19 |

# Etiquetaje de los cables y de los medios de producción fijos

Válido en el área:
Chapistería,
Montaje

## Rotulación medio de producción fijo

Medio de producción asignado directamente al lugar de instalación:

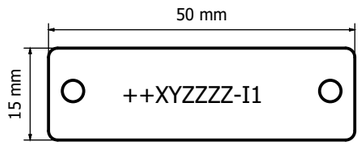


Identificación en EPLAN:
++XYZZZZ+-I1

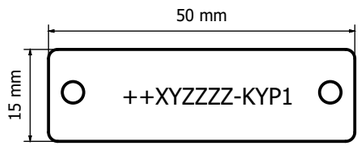


Identificación en EPLAN:
++XYZZZZ+-KYP1

Medio de producción perteneciente al lugar de montaje:

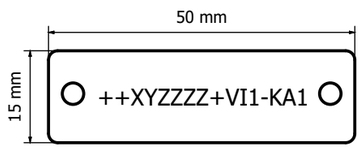


Identificación en EPLAN:
++XYZZZZ+VI1-KA1

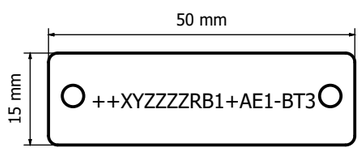


Identificación en EPLAN:
++XYZZZZRB1+AE1-BT3

## Etiquetaje de acometidas y cables de instalación (origen/destino)

Medio de producción en el destino asignado directamente al lugar de instalación

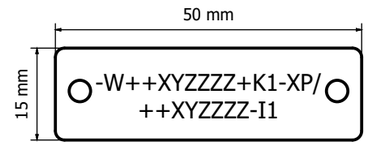


Medio de producción en el destino perteneciente al lugar de montaje:

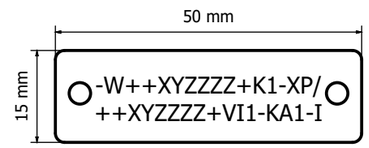


3-líneas cuando hay falta de espacio:

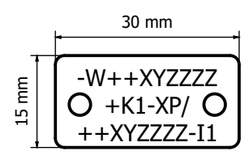


## Breve rotulación origen / destino, sólo dentro de útiles / garras:

Medio de producción en el destino perteneciente al lugar de montaje

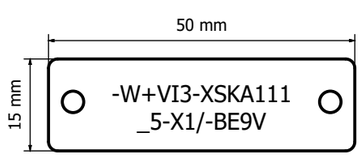


Tamaños de placas de aluminio
autorizados (gravados con cuerpo de PVC*
véase: BV 1.11F eCl@ss 27-14-91-29**

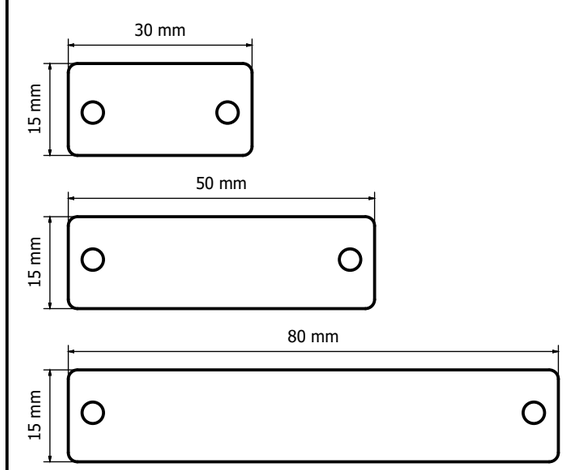


**no permitido en Chapistería!

Indicación Pinturas: Rotulación de los cables véase 202 8E

*generado por la generación automática de cables

# Etiquetaje de los cables y de los medios de producción fijos

Válido en el área:
Técnica de Transporte

## Rotulación medio de producción fijo

Medio de producción asignado directamente al lugar de instalación

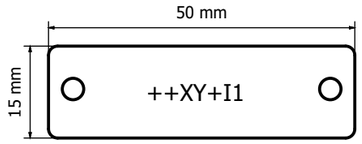


Identificación en EPLAN:
++XYZZZZ+-I1

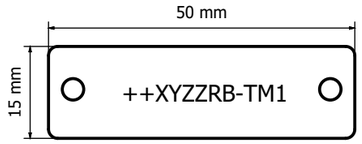


Identificación en EPLAN:
++XYZZRB+-TM1

## Etiquetaje de acometidas y cables de instalación (origen/destino)

Medio de producción en el destino asignado directamente al lugar de instalación

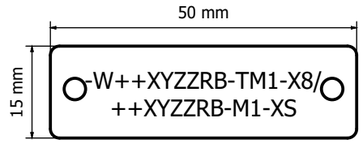


3-líneas cuando hay falta de espacio

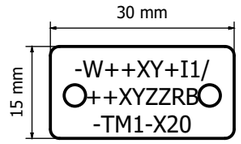


Tamaños de placas de aluminio autorizados (gravados con cuerpo de PVC*
véase: BV 1.11F eCl@ss 27-14-91-29**

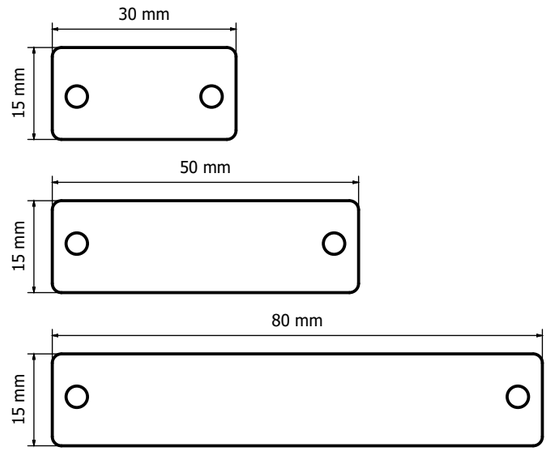


**permitido también para etiqueta de plástico-fo

Indicación Pinturas: Rotulación de los cables véase: 8.E.202

*generado por la generación automática de cables

# Ejemplo de direccionado de islas de válvulas para vista de conjunto

Válido en el área:
Chapistería

**Fa. SMC**

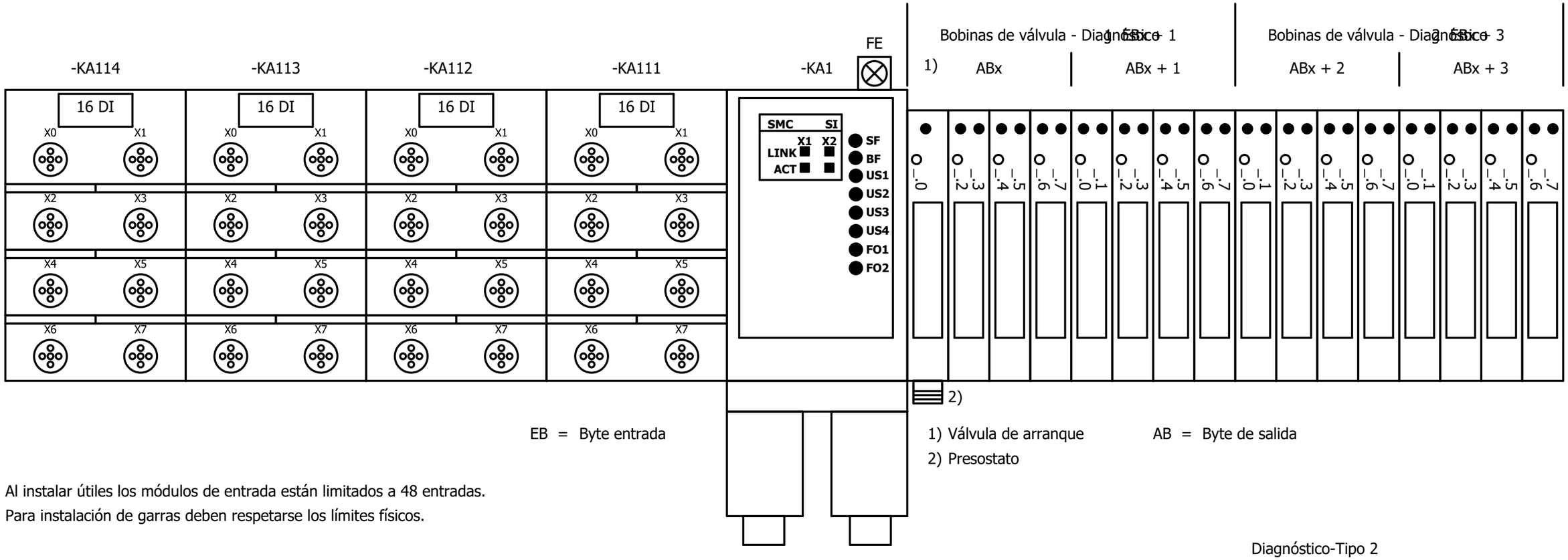


EB = Byte entrada

1) Válvula de arranque
2) Presostato

AB = Byte de salida

Al instalar útiles los módulos de entrada están limitados a 48 entradas.
Para instalación de garras deben respetarse los límites físicos.

Diagnóstico-Tipo 2
EBx bis EBx +3 = Zona de diagnóstico

| | | |
|---|---|---|
| -KA111 | X0 - X3 | EBx +4 |
| | X4 - X7 | EBx +5 |
| -KA112 | X0 - X3 | EBx +6 |
| | X4 - X7 | EBx +7 |
| -KA113 | X0 - X3 | EBx +8 |
| | X4 - X7 | EBx +9 |
| -KA114 | X0 - X3 | EBx +10 |
| | X4 - X7 | EBx +11 |

| Posición de conector | | | | | | | | | |
|---|---|---|---|---|---|---|---|---|---|
| Denominación de conector | | 0 | 1 | 2 | 3 | 4 | 5 | 6 | 7 |
| Entrada | Pasador 2 | Bit 1 | Bit 3 | Bit 5 | Bit 7 | Bit 9 | Bit 11 | Bit 13 | Bit 15 |
| | Pasador 4 | Bit 0 | Bit 2 | Bit 4 | Bit 6 | Bit 8 | Bit 10 | Bit 12 | Bit 14 |

| Byte | Descripción |
|---|---|
| 0 | Diagnóstico general |
| 1 | Bobinas de válvula Diagnóstico 1 |
| 2 | Módulo diagnóstico |
| 3 | Bobinas de válvula Diagnóstico 2 |

# Ejemplo de direccionado de islas de válvulas para vista de conjunto

Válido en el área:
Chapistería,
Montaje

**Fa. Festo (Interfaz neumática VTSA)**

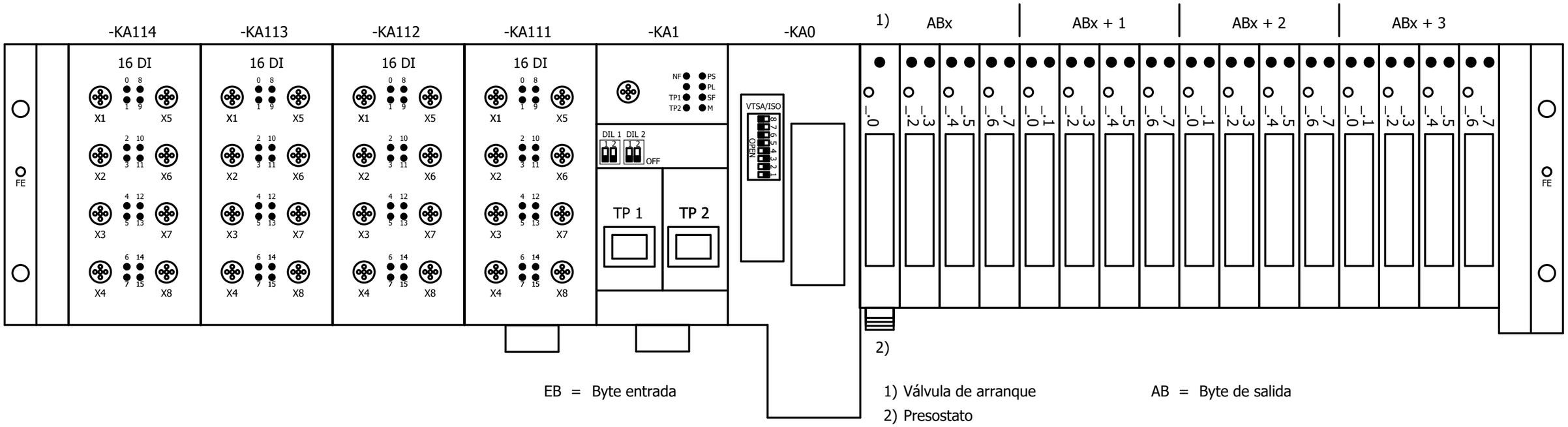


EB = Byte entrada

1) Válvula de arranque
2) Presostato

AB = Byte de salida

Al instalar útiles los módulos de entrada están limitados a 48 entradas.
Para instalación de garras deben respetarse los límites físicos.

| | | |
|---|---|---|
| -KA111 | X1 - X4 | EBx +4 |
| | X5 - X8 | EBx +5 |
| -KA112 | X1 - X4 | EBx +6 |
| | X5 - X8 | EBx +7 |
| -KA113 | X1 - X4 | EBx +8 |
| | X5 - X8 | EBx +9 |
| -KA114 | X1 - X4 | EBx +10 |
| | X5 - X8 | EBx +11 |

Interruptor DIP, ajuste necesario:

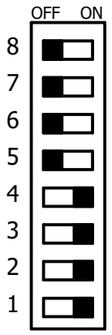


Interruptor DIP 8: Reservado
Interruptor DIP 7: Reservado
Interruptor DIP 6: Reservado
Interruptor DIP 5: Reservado
Interruptor DIP 4: IDO-D Plug-In DIL 4 (32DE/32DA)
Interruptor DIP 3: IDO-D Plug-In DIL 3 (24DE/24DA)
Interruptor DIP 2: IDO-D Plug-In DIL 2 (16DE/16DA)
Interruptor DIP 1: IDO-D Plug-In DIL 1 (8DE/8DA)

EBx bis EBx +3 = Zona de diagnóstico

| Byte | Descripción |
|---|---|
| 0 | Bobinas de válvula Diagnóstico EBx |
| 1 | Bobinas de válvula Diagnóstico EBx+1 |
| 2 | Bobinas de válvula Diagnóstico EBx+2 |
| 3 | Bobinas de válvula Diagnóstico EBx+3 |

# Ejemplo de direccionado de islas de válvulas para vista de conjunto

Válido en el área:
Montaje

**Fa. Festo (Interfaz neumática VMPA)**

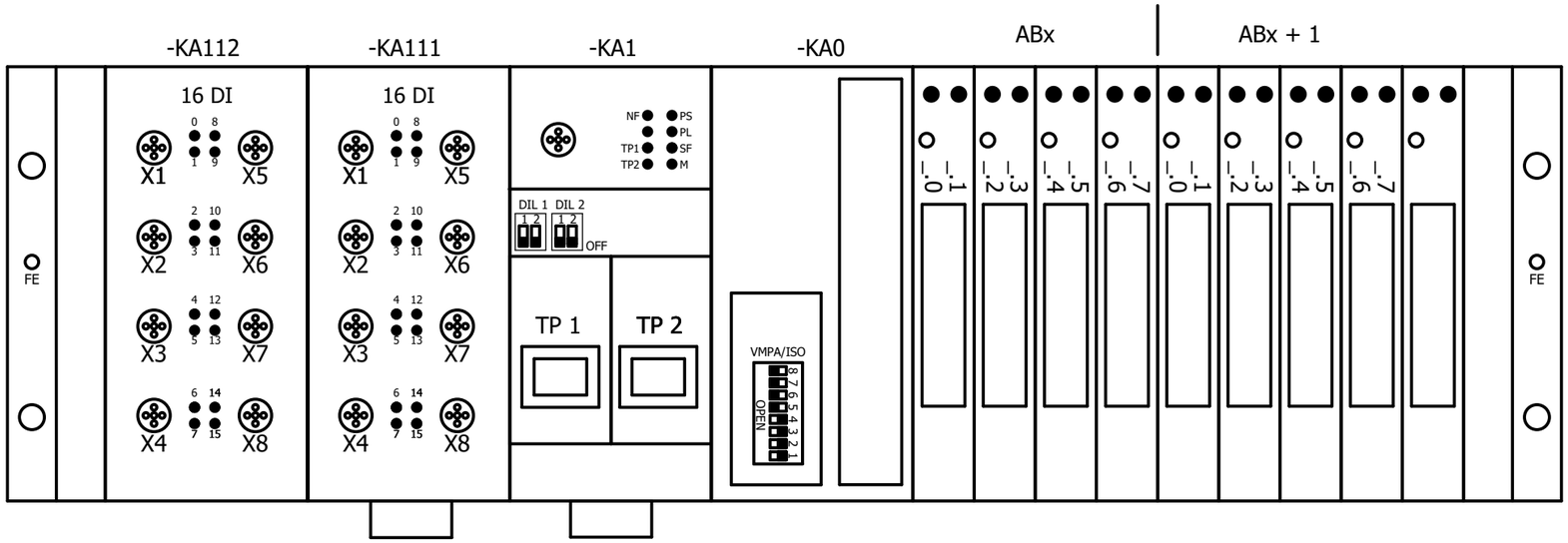


EB = Byte entrada

AB = Byte de salida

Al realizar la instalación interior en una estación los módulos de entrada están limitados a 48 entradas.
Para instalación de garras deben respetarse los límites físicos.

| | | |
|---|---|---|
| -KA111 | X1 - X4 | EBx +4 |
| | X5 - X8 | EBx +5 |
| -KA112 | X1 - X4 | EBx +6 |
| | X5 - X8 | EBx +7 |

Interruptor DIP, ajuste necesario:

| | OFF ON | |
|---|---|---|
| 8 | ■ | Interruptor DIP 8 Reservado |
| 7 | ■ | Interruptor DIP 7 Reservado |
| 6 | ■ | Interruptor DIP 6 Reservado |
| 5 | ■ | Interruptor DIP 5 Reservado |
| 4 | □ | Interruptor DIP 4 IDO-D Plug-In DIL 4 (32DE/32DA) |
| 3 | □ | Interruptor DIP 3 IDO-D Plug-In DIL 3 (24DE/24DA) |
| 2 | □ | Interruptor DIP 2 IDO-D Plug-In DIL 2 (16DE/16DA) |
| 1 | □ | Interruptor DIP 1 IDO-D Plug-In DIL 1 (8DE/8DA) |

# Lista de suma de artículos de piezas

WA-Nr.: 4590037702 LU-Nr.: [Campo se debe rellenar según necesidad] Proyecto: VW326

| Nr. | Ges. Anz. | Denominación de referencia | Fabricante | Número de referencia | Konzern Sachnr. | G |
|---|---|---|---|---|---|---|
| 1 | 1 | Columna de ilumunación multicolor 3 LED | BANNER ENGINEERING CORP. | CL50GRYPQ | | BU-B |
| 2 | 1 | S7 PC677C Estación de usuario (Variante A) | SIEMENS AG | 6AV7422-2QA02-0AS0 | | BU-B |
| 3 | 1 | S7 MP377 Estación de usuario (Variante C) | SIEMENS AG | 6AV7422-2QA03-0AS0 | | BU-B |
| 4 | 2 | Caja de control rejas de protección | SIEMENS AG | 6AV3688-4AY00-0AS1 | | BU-B |

Número de aparato / petic No. de posición correspondiente:
Número de aparato / petic No. de posición correspondiente:
Número de aparato / petic No. de posición correspondiente:

WA-Nr.: = Número de pedido del proyecto
LU-Nr.: = No. de volumen (Año-Adaptador-Número-Parte area de fabricación.Grupo de trabajo/Parte de trabajo)
Proyecto= No. de Proyecto

Ges. Anz.: = Cantidad total: Cantidad de piezas total en la instalación
Konzern Sachnr.: = No. material Consorcio (No. de almacen)

G = Lista de piezas - Grupo principal



Larguero delantero izquierdo ARG2, 211310-221300
Emplaza Planta: 66 Nave: 102 Campo: F04

Lista de suma de artículos de piezas

No. inv./No. equipo: 66-96D-313785
Nombre de Proyecto / No. de dibujo: 66-E02-01EKJLTVL2

FFT MÉXICO S.A. DE C.V.
Dibuj.: PMP-A/B fecha: 12.03.14
Modif.: FFT FFT fecha: 22.01.18
Fecha de impresión: 26.05.23

Larguero delantero Izquierdo = KJLTVL == ET
Información de material ++ MATINF
Lista de suma de artículos de piezas + SSTCKL
Página: 1

# Lista de suma de artículos de piezas

WA-Nr.: 4590037702 LU-Nr.: [Campo se debe rellenar según necesidad] Proyecto: VW326

| Nr. | Ges. Anz. | Denominación de referencia | Fabricante | Número de referencia | Konzern Sachnr. | G |
|---|---|---|---|---|---|---|
| 5 | 2 | Cable de control-PVC 25x1mm² SILFLEX-N | FRIEDRICH LUETZE GMBH | 100417 | 000934 | BU-I |
| 6 | 2 | Distribuidor de 8 vias M12 DC24V (4+PE) (ASB8) 10m | H.TURCK GMBH & CO.KG | 8MB12-5P3-10/S77/S366 | 003239 | BU-I |
| 7 | 174 | Linea de conexión (M12), diversas Variantes MURR | Murrelektronik GmbH | 7000-40361-6550XXX | | BU-I;I |
| 8 | 15 | Cable de Profinet Typ B, IE FC TP FRNC CABLE GP 2X2 | SIEMENS AG | 6XV1871-2F | | BU-I;I;S |
| 9 | 23 | Conexión RJ45, salida de cable 180°, carcasa de metal | SIEMENS AG | 6GK1901-1BB10-2AA0 | | BU-I;I;S |
| 10 | 1 | Cable de conexión (Hibrida) para Movipro 7,5kW, triángulo | SEW Eurodrive | 1 812 127 6 | | BU-I |
| 11 | 1 | Cable de conexión resistencia de frenado para Movipro 2,2 hasta 7,5kW | SEW Eurodrive | 1 172 291 6 | | BU-I |
| 12 | 1 | Cable de encoder de Motor para Movipro 6x2x0,25mm² | SEW Eurodrive | 1 811 099 1 | | BU-I |
| 13 | 1 | Sensor-Actuador-caja con 5m cable de conexión, M23 | SEW Eurodrive | 1 330 929 3 | | BU-I |
| 14 | 13 | Módulo de bus EX245-SPR1-X165 Isla de válvulas, Profinet | SMC PNEUMATIK GMBH | EX245-SPR1-X165 | | BU-I |
| 15 | 13 | Placa final EX245-EA2-X50 para Isla de válvulas | SMC PNEUMATIK GMBH | EX245-EA2-X50-CEL00281 | | BU-I |
| 16 | 21 | Módulo de entrada 16DI EX245-DX1-X36 para Isla de válvulas | SMC PNEUMATIK GMBH | EX245-DX1-X36 | | BU-I |
| 17 | 1 | Placa final EX9-EA03 para Isla de válvulas | SMC PNEUMATIK GMBH | EX9-EA03 | | BU-I |
| 18 | 2 | Interruptor de bisagra de seguridad ESH-ARO-20A-1205 | EUCHNER U.CO.LEINFELDEN | 106548 | | BU-I |
| 19 | 2 | bisagra vacía ESH-PRO | EUCHNER U.CO.LEINFELDEN | 096007 | | BU-I |
| 20 | 4 | PN FO Repetidor EX245-RPN1-A-X51 | SMC PNEUMATIK GMBH | EX245-RPN1-A-X51 | | BU-I |
| 21 | 43 | Clavija Profinet MSTB, 24V, empujar-jalar, carcasa de metal | PHOENIX CONTACT | 1608074 | | BU-I;I |
| 22 | 22 | Block distribuidor 2 vias M12,soporte de montaje | ESCHA BAUELEMENTE GMBH | FSM5-2FKM5.4/S89/S2087 | 002966 | BU-I;I |
| 23 | 0 | PN IRT Switch, SCALANCE X201-3P IRT | SIEMENS AG | 6GK5201-3BH00-2BA3 | | BU-I |
| 24 | 130 | Tapones M12 (para E/S no usadas) | PHOENIX CONTACT | 2759919 | 002441 | BU-I;I |

Número de aparato / petic No. de posición correspondiente:
Número de aparato / petic No. de posición correspondiente:
Número de aparato / petic No. de posición correspondiente:

WA-Nr.: = Número de pedido del proyecto
LU-Nr.: = No. de volumen (Año-Adaptador-Número-Parte area de fabricación.Grupo de trabajo/Parte de trabajo)
Proyecto= No. de Proyecto

Ges. Anz.: = Cantidad total: Cantidad de piezas total en la instalación
Konzern Sachnr.: = No. material Consorcio (No. de almacen)

G = Lista de piezas - Grupo principal

# Lista de suma de artículos de piezas

WA-Nr.: 4590037702 LU-Nr.: [Campo se debe rellenar según necesidad] Proyecto: VW326

| Nr. | Ges. Anz. | Denominación de referencia | Fabricante | Número de referencia | Konzern Sachnr. | G |
|---|---|---|---|---|---|---|
| 25 | 3 | Módulo de salidas 8DO EX245-DY1-X37 para Isla de válvulas | SMC PNEUMATIK GMBH | EX245-DY1-X37 | | BU-I |
| 26 | 2 | Zócalo HDC 16A SDLU 2M25G DIN EN175301-801 | WEIDMUELLER GMBH + CO. | 1788780000 | 3436 | BU-I |
| 27 | 2 | Carcasa de pasa cables HDC 25A TSLU 1M25G DIN EN175301-801 | WEIDMUELLER GMBH + CO. | 1788690000 | 3440 | BU-I |
| 28 | 2 | Unidad de buje HDC HD 25 FC DIN EN175301-801 | WEIDMUELLER GMBH + CO. | 1650820000 | 3358 | BU-I |
| 29 | 2 | Unidad de perno HDC HD 25 MC | WEIDMUELLER GMBH + CO. | 1650810000 | 3363 | BU-I |
| 30 | 58 | Contacto de buje 0,5-1,5mm²(Crimp.,diámetro.1,6mm) | WEIDMUELLER GMBH + CO. | 1651600000 | | BU-I;I |
| 31 | 50 | Contacto de perno 0,5-1,5mm²(Crimp.,diámetro.1,6mm) | WEIDMUELLER GMBH + CO. | 1651550000 | | BU-I |
| 32 | 12 | Perno de bloqueo SPB-M3 | WEIDMUELLER GMBH + CO. | 1203600000 | | BU-I;I |
| 33 | 13 | M25-Glándula Poliamida IP68 (9-17mm) | U.I.LAPP GMBH STUTTGART | 53111030 | 002420 | BU-I;I |
| 34 | 3 | MF-Control de soldadura 36kA/400-480V con regulación IU | BOSCH REXROTH AG | R911 174 040 | | BU-I |
| 35 | 3 | Clavija lateral 3+N+PE TSB150/2/35 completa | MULTI-CONTACT | 30.0026 | | BU-I |
| 36 | 3 | Carcaza final EG-TS-M50-150/4-5 | MULTI-CONTACT | 30.0063 | | BU-I |
| 37 | 6 | M50-Glándula Poliamida IP68 (27-35mm) | FRIEDRICH LUETZE GMBH | 600792 | 001681 | BU-I |
| 38 | 3 | Brida 2+PE TSS150/35 completa | MULTI-CONTACT | 30.0006 | | BU-I |
| 39 | 3 | Carcaza final EG-TS-M50-150-3 | MULTI-CONTACT | 30.0018 | | BU-I |
| | | | | | | |
| | | | | | | |
| | | | | | | |
| | | | | | | |
| | | | | | | |

Número de aparato / petic No. de posición correspondiente:
Número de aparato / petic No. de posición correspondiente:
Número de aparato / petic No. de posición correspondiente:

WA-Nr.: = Número de pedido del proyecto
LU-Nr.: = No. de volumen (Año-Adaptador-Número-Parte area de fabricación.Grupo de trabajo/Parte de trabajo)
Proyecto= No. de Proyecto

Ges. Anz.: = Cantidad total: Cantidad de piezas total en la instalación
Konzern Sachnr.: = No. material Consorcio (No. de almacen)

G = Lista de piezas - Grupo principal

# Lista de suma de artículos de piezas

WA-Nr.: 4590037702 LU-Nr.: [Campo se debe rellenar según necesidad] Proyecto: VW326

| Nr. | Ges. Anz. | Denominación de referencia | Fabricante | Número de referencia | Konzern Sachnr. | G |
|---|---|---|---|---|---|---|
| 40 | 1 | Armario TS8006,base 1000x2200x600mm,RAL7035 | RITTAL-ZENTRALLAGER | TS 8006.998 | | BU-S |
| 41 | 3 | Pared lateral de Armario 2.000x600mm RAL7035 (VE=2) | RITTAL-ZENTRALLAGER | TS 8106.235 | | BU-S |
| 42 | 1 | LSC-Ventilación marcos finales KV 950mm | FRIEDRICH LUETZE GMBH | 381022F0004 | | BU-S |
| 43 | 1 | LSC-Ventilación marcos finales SV 1150mm | FRIEDRICH LUETZE GMBH | 381015F0004 | | BU-S |
| 44 | 1 | Armario TS8206,Base,1200x2200x600mm,RAL7035 | RITTAL-ZENTRALLAGER | TS 8206.998 | | BU-S |
| 45 | 1 | Armario TS8806,Base,800x2200x600mm,RAL7035 | RITTAL-ZENTRALLAGER | TS 8806.998 | | BU-S |
| 46 | 1 | Pupitre Ancho 413mm para un ancho de puerta 600mm | RITTAL-ZENTRALLAGER | TS4638.600 | | BU-S |
| 47 | 1 | Bolsa para esquema de conexiones ancho 455mm para ancho de Puerta 600mm | RITTAL-ZENTRALLAGER | TS4116.000 | | BU-S |
| 48 | 1 | LSC-Ventilación marcos finales BS 750mm | FRIEDRICH LUETZE GMBH | 381029F0004 | | BU-S |
| 49 | 2 | Rectificador de freno BME 1,5 | SEW Eurodrive | 825 722 1 | | BU-S |
| 50 | 1 | FU MoviPro ADC 4kW, S11 | SEW Eurodrive | PHC21A-A040M1-E21A-00/S11 | | BU-S |

Número de aparato / petic No. de posición correspondiente:
Número de aparato / petic No. de posición correspondiente:
Número de aparato / petic No. de posición correspondiente:

WA-Nr.: = Número de pedido del proyecto
LU-Nr.: = No. de volumen (Año-Adaptador-Número-Parte area de fabricación.Grupo de trabajo/Parte de trabajo)
Proyecto= No. de Proyecto

Ges. Anz.: = Cantidad total: Cantidad de piezas total en la instalación
Konzern Sachnr.: = No. material Consorcio (No. de almacen)

G = Lista de piezas - Grupo principal

# Lista de suma de artículos de piezas

WA-Nr.: 4590037702 LU-Nr.: [Campo se debe rellenar según necesidad] Proyecto: VW326

| Nr. | Ges. Anz. | Denominación de referencia | Fabricante | Número de referencia | Konzern Sachnr. | G |
|---|---|---|---|---|---|---|
| 51 | 1 | Carril de montaje para el ancho de la puerta 600mm, Longitud 490mm | RITTAL-ZENTRALLAGER | TS 4596.000 | | E |

Número de aparato / petic No. de posición correspondiente:
Número de aparato / petic No. de posición correspondiente:
Número de aparato / petic No. de posición correspondiente:

WA-Nr.: = Número de pedido del proyecto
LU-Nr.: = No. de volumen (Año-Adaptador-Número-Parte area de fabricación.Grupo de trabajo/Parte de trabajo)
Proyecto= No. de Proyecto

Ges. Anz.: = Cantidad total: Cantidad de piezas total en la instalación
Konzern Sachnr.: = No. material Consorcio (No. de almacen)

G = Lista de piezas - Grupo principal

# Lista de suma de artículos de piezas

WA-Nr.: 4590037702 LU-Nr.: [Campo se debe rellenar según necesidad] Proyecto: VW326

| Nr. | Ges. Anz. | Denominación de referencia | Fabricante | Número de referencia | Konzern Sachnr. | G |
|---|---|---|---|---|---|---|
| 52 | 33 | Cable de Profinet fibra óptica FL FOC PN-B-980/1000 | PHOENIX CONTACT | 2313397 | | I;S |
| 53 | 29 | IE-PS-SCRJ1-POF montaje en campo Clavija-POF IP20 | WEIDMUELLER GMBH + CO. | 1206720000 | | I;S |
| 54 | 4 | Conexión RJ45, salida de cable 90°, carcasa de metal | SIEMENS AG | 6GK1901-1BB20-2AA0 | | I |
| 55 | 1 | LWL-Breakout-Cable-4G-Multimodo Daetwyler | Daetwyler | 191252 | | I |
| 56 | 2 | Clavija de fibra óptica,SC-Duplex, Multimodo | WEIDMUELLER GMBH + CO. | 1964480000 | | I |
| 57 | 12 | Cable de control-PVC 3x1mm² SILFLEX-N | FRIEDRICH LUETZE GMBH | 100406 | 000932 | I;Ü |
| 58 | 2 | Actuador/Sensor cable de conexión 4 Polos | Murrelektronik GmbH | 7000-40041-6550750 | | I |
| 59 | 11 | Cable de control-PVC 5x1mm² SILFLEX-N | FRIEDRICH LUETZE GMBH | 100408 | 000936 | I |
| 60 | 2 | Cable de control-PVC 12x1mm² SILFLEX-N | FRIEDRICH LUETZE GMBH | 100413 | 000927 | I |
| 61 | 29 | Cable de control-PVC 5x2,5mm² SILFLEX-N | FRIEDRICH LUETZE GMBH | 100455 | 000905 | I;Ü |
| 62 | 1 | Cable de control-PVC 3x1,5mm² | U.I.LAPP GMBH STUTTGART | 1119303 | | I |
| 63 | 1 | Cable de control-PVC 12x2,5mm² | U.I.LAPP GMBH STUTTGART | 1119412 | | I |
| 64 | 39 | IE-PS-V14M-2SC-POF montaje en campo Clavija-POF IP67 | WEIDMUELLER GMBH + CO. | 1191550000 | | I |
| 65 | 4 | Cable de control-PVC 4x2,5mm² SILFLEX-N | FRIEDRICH LUETZE GMBH | 100454 | 000935 | I;Ü |
| 66 | 3 | Cable-PVC_3x1+2x1+1 PE | CKSKES Gmbh | L0796-9101 | | I |
| 67 | 3 | Manguera de goma (sw) 3x35mm² (H07RN-F3x35) | HELUKABEL | 37035 | | I |
| 68 | 2 | Conexión M12, 4+PE, 0LED (10m) | Murrelektronik GmbH | 7000-40041-6551000 | | I |
| 69 | 1 | Cable de Profinet fibra óptica FL FOC PN-C-FLEX-980/1000 | PHOENIX CONTACT | 2313407 | | I |
| 70 | 1 | Cable de control muy flexible 12x2,5mm² Ölflex-FD Classic 810 | U.I.LAPP GMBH STUTTGART | 0026174 | | I |
| 71 | 1 | USV Protección casera 600VA/230V | AEG Power Solutions GmbH | 600 001 1844 | | I |

Número de aparato / petic No. de posición correspondiente:
Número de aparato / petic No. de posición correspondiente:
Número de aparato / petic No. de posición correspondiente:

WA-Nr.: = Número de pedido del proyecto
LU-Nr.: = No. de volumen (Año-Adaptador-Número-Parte area de fabricación.Grupo de trabajo/Parte de trabajo)
Proyecto= No. de Proyecto

Ges. Anz.: = Cantidad total: Cantidad de piezas total en la instalación
Konzern Sachnr.: = No. material Consorcio (No. de almacen)

G = Lista de piezas - Grupo principal

# Lista de suma de artículos de piezas

WA-Nr.: 4590037702 LU-Nr.: [Campo se debe rellenar según necesidad] Proyecto: VW326

| Nr. | Ges. Anz. | Denominación de referencia | Fabricante | Número de referencia | Konzern Sachnr. | G |
|---|---|---|---|---|---|---|
| 72 | 2 | Cajas bus BG (600x300x155), RAL 7035 | RITTAL-ZENTRALLAGER | BG7994.789 | | I |
| 73 | 34 | M20-Glándula Poliamida IP68 (7-13mm) | U.I.LAPP GMBH STUTTGART | 53111020 | 002419 | I |
| 74 | 33 | Tuerca hexagonal-M20 Poliamida IP68 | FRIEDRICH LUETZE GMBH | 600392 | 002431 | I |
| 75 | 0 | M20-Tapón ciego poliamida | BOPLA GEHAEUSE SYSTEME | 52011302 | 001615 | I |
| 76 | 4 | M40-Glándula Poliamida IP68 (19-28mm) | FRIEDRICH LUETZE GMBH | 600791 | 002422 | I |
| 77 | 8 | Tuerca hexagonal-M40 Poliamida IP68 | FRIEDRICH LUETZE GMBH | 600395 | 002434 | I |
| 78 | 4 | M40-Tapón ciego poliamida | SCHLEMMER GMBH POING | 7217440 | 001618 | I |
| 79 | 0 | Reducción de Plástico, M40 a M32 | FRIEDRICH LUETZE GMBH | 600562 | 001847 | I |
| 80 | 3 | M32-Glándula múltiple 6x7mm, Poliamida | SCHLEMMER GMBH POING | 5316410 | | I |
| 81 | 1 | M32-Glándula múltiple 2x12mm, Poliamida | SCHLEMMER GMBH POING | 5316402 | | I |
| 82 | 0 | M32-Glándula múltiple 3x11mm, Poliamida | SCHLEMMER GMBH POING | 5316404 | | I |
| 83 | 10 | Disyuntor 2A C | HAGEMEYER DEUTSCHLAND | PXL-C2/1 | 004154 | I;S |
| 84 | 6 | Tapa para borne ST D-ST 2,5-Quattro | PHOENIX CONTACT | 3030514 | | I;S |
| 85 | 34 | Clema de conexión por resorte STS 2,5-Quattro Zackband ZB5 | PHOENIX CONTACT | 1050004 | 002153 | I;S |
| 86 | 42 | Tope final de montaje rápido para clemas 35 | PHOENIX CONTACT | 3022218 | | I;S |
| 87 | 10 | Conector cruz f.ST/STS-Borne 2 pol.FBS 2-5 | PHOENIX CONTACT | 3030161 | 002151 | I;S |
| 88 | 51 | Clema conexión por resorte ST 2,5-Quattro gris de cuatro hilos | PHOENIX CONTACT | 3031306 | | I;S |
| 89 | 20 | Clema conexión por resorte ST 2,5-Quattro, verde-amarillo | PHOENIX CONTACT | 3031322 | | I;S |
| 90 | 1 | Enchufe Schuko para riel Hut EN50022 | PHOENIX CONTACT | 2963310 | 001099 | I |
| 91 | 6 | Caja de plástico con 1 puesto de mando (SIGNUM) | SIEMENS AG | 3SB3801-0AA3 | 002050 | I |

Número de aparato / petic No. de posición correspondiente:
Número de aparato / petic No. de posición correspondiente:
Número de aparato / petic No. de posición correspondiente:

WA-Nr.: = Número de pedido del proyecto
LU-Nr.: = No. de volumen (Año-Adaptador-Número-Parte area de fabricación.Grupo de trabajo/Parte de trabajo)
Proyecto= No. de Proyecto

Ges. Anz.: = Cantidad total: Cantidad de piezas total en la instalación
Konzern Sachnr.: = No. material Consorcio (No. de almacen)

G = Lista de piezas - Grupo principal

# Lista de suma de artículos de piezas

WA-Nr.: 4590037702 LU-Nr.: [Campo se debe rellenar según necesidad] Proyecto: VW326

| Nr. | Ges. Anz. | Denominación de referencia | Fabricante | Número de referencia | Konzern Sachnr. | G |
|---|---|---|---|---|---|---|
| 92 | 9 | Etiquetas para caja vacía (SIGNUM) | SIEMENS AG | 3SB3906-1AA | 002063 | I |
| 93 | 9 | Clema de protección (Montaje en piso, SIGNUM) | SIEMENS AG | 3SB3901-0AJ | 002062 | I |
| 94 | 1 | Interruptor de llave E7 separable (SIGNUM) | SIEMENS AG | 3SB3500-5AE51 | 001992 | I |
| 95 | 9 | Elemento de conexión 1 S (Fijación al piso, SIGNUM) | SIEMENS AG | 3SB3420-0B | 002058 | I |
| 96 | 3 | Caja de conexión PN Plus para Multi-/Mobil Panel | SIEMENS AG | 6AV6671-5AE11-0AX0 | | I |
| 97 | 6 | Módulo de interfaz IM151-3 PN FO POF conexión fibra óptica para ET200S | SIEMENS AG | 6ES7151-3BB23-0AB0 | | I;S |
| 98 | 18 | Módulo de potencia PM-E, DC 24V con diagnóstico (ET200S) | SIEMENS AG | 6ES7138-4CA01-0AA0 | | I;S |
| 99 | 18 | Modulo terminales TM-P15 C23-A1 (ET200S) | SIEMENS AG | 6ES7193-4CC30-0AA0 | | I;S |
| 100 | 9 | Módulo 4DI DC24V estándar para ET200S | SIEMENS AG | 6ES7131-4BD01-0AA0 | | I;S |
| 101 | 14 | Modulo terminales TM-E15 C24-01 (ET200S) | SIEMENS AG | 6ES7193-4CB30-0AA0 | | I;S |
| 102 | 6 | Módulo-F 4/8F-DI DC24V para ET200S | SIEMENS AG | 6ES7138-4FA05-0AB0 | | I;S |
| 103 | 12 | Módulo terminales TM-E30 C44-A1 (ET200S) | SIEMENS AG | 6ES7193-4CG30-0AA0 | | I;S |
| 104 | 4 | Módulo-F 4F-DO DC24V/2A para ET200S | SIEMENS AG | 6ES7138-4FB04-0AB0 | | I |
| 105 | 2 | Módulo-F 1F-RO DC24V/5A für ET200S | SIEMENS AG | 6ES7138-4FR00-0AA0 | | I;S |
| 106 | 3 | Conector cruz f.ST/STS-Borne 3 pol.FBS 3-5 | PHOENIX CONTACT | 3030174 | 002152 | I;S |
| 107 | 4 | Conector cruz f.ST/STS-Borne 4 pol.FBS 4-5 | PHOENIX CONTACT | 3030187 | 002181 | I |
| 108 | 21 | Placa de separación ST4 Quattro | PHOENIX CONTACT | 3030815 | | I;S |
| 109 | 2 | Fijación para luminaria (base+Tubo 80mm) | SCHNEIDER ELECTRIC GMBH | XVB-Z02 | | I |
| 110 | 3 | Pulsador de hongo de paro de emergencia 3SB3 (SIGNUM) | SIEMENS AG | 3SB3801-0DG3 | 002632 | I |
| 111 | 5 | Tuerca hexagonal-M25 Poliamida IP68 | FRIEDRICH LUETZE GMBH | 600393 | 002432 | I |

Número de aparato / petic No. de posición correspondiente:
Número de aparato / petic No. de posición correspondiente:
Número de aparato / petic No. de posición correspondiente:

WA-Nr.: = Número de pedido del proyecto
LU-Nr.: = No. de volumen (Año-Adaptador-Número-Parte area de fabricación.Grupo de trabajo/Parte de trabajo)
Proyecto= No. de Proyecto

Ges. Anz.: = Cantidad total: Cantidad de piezas total en la instalación
Konzern Sachnr.: = No. material Consorcio (No. de almacen)

G = Lista de piezas - Grupo principal

# Lista de suma de artículos de piezas

WA-Nr.: 4590037702 LU-Nr.: [Campo se debe rellenar según necesidad] Proyecto: VW326

| Nr. | Ges. Anz. | Denominación de referencia | Fabricante | Número de referencia | Konzern Sachnr. | G |
|---|---|---|---|---|---|---|
| 112 | 2 | Casquillo de lampara BA9s (Montaje en piso, SIGNUM) | SIEMENS AG | 3SB3420-1A | 002060 | I |
| 113 | 2 | LED superluminoso BA9s-Enchufe AC/DC 24-28V | SCHNEIDER ELECTRIC GMBH | DL1CJ0287E | 004766 | I |
| 114 | 2 | Interruptor general en la carcasa 32A , 3 polos, Negro | SIEMENS AG | 3LD2264-0TB51 | | I |
| 115 | 1 | Base y Boton de hongo 1S+1Ö plástico encapsulado. | MOELLER ELECTRIC GMBH | 030723 | 002641 | I |
| 116 | 1 | Soporte para Buton de hongo | CECESA S.A. | SA-A10 | | I |
| 117 | 2 | Pulsador de luz claro (SIGNUM) | SIEMENS AG | 3SB3501-0AA71 | 001997 | I |
| 118 | 3 | Pulsador de hongo 40mm de diámetro,rojo,SIG. | SIEMENS AG | 3SB3500-1HA20 | 001986 | I |
| 119 | 6 | Elemento de conexión 1 Ö (fijación al piso SIGNUM) | SIEMENS AG | 3SB3420-0C | 002059 | I |
| 120 | 2 | Armario de conexión compacto para dispositivo pequeño, AE1060 | RITTAL-ZENTRALLAGER | AE1060 VW-E1-7035 | | I |
| 121 | 2 | Barra 35mm TH35 ancho 7,5mm (sin perforar) | WEIDMUELLER GMBH + CO. | 4118800000 | | I |
| 122 | 2 | Canal cables 75x50mm | TEHALIT Gmbh | DNG75050 | 001046 | I |
| 123 | 3 | Tuerca hexagonal-M32 Poliamida IP68 | U.I.LAPP GMBH STUTTGART | 53119040 | 002433 | I |
| 124 | 8 | BO 7,5x20 Perno de candado 7,5mm | PFLITSCH GMBH&CO.KG | BO 7,5x20 | | I |
| 125 | 2 | Placa de fijación con estampado, tamaño 5 | RITTAL-ZENTRALLAGER | SZ2563.100 | | I |
| 126 | 2 | F-Powermodul ET200S para arrancador | SIEMENS AG | 3RK1903-3BA02 | | I |
| 127 | 2 | Base para Powermodul PM-D | SIEMENS AG | 3RK1903-3AA00 | | I |
| 128 | 3 | Módulo 4DO DC24V/0,5A estándar para ET200S | SIEMENS AG | 6ES7132-4BD02-0AA0 | | I;S |
| 129 | 2 | Arrancador ET 200S, F-RS1E-X HF, 0,3-3,0A (fehlersicher) | SIEMENS AG | 3RK1301-0AB13-1AA4 | | I |
| 130 | 2 | Base para arrancador F-RS1E-X | SIEMENS AG | 3RK1903-3AD00 | | I |
| 131 | 4 | Conector cruz f.ST/STS-Borne 5 pol.FBS 5-5 | PHOENIX CONTACT | 3030190 | 002182 | I |

Número de aparato / petic No. de posición correspondiente:
Número de aparato / petic No. de posición correspondiente:
Número de aparato / petic No. de posición correspondiente:

WA-Nr.: = Número de pedido del proyecto
LU-Nr.: = No. de volumen (Año-Adaptador-Número-Parte area de fabricación.Grupo de trabajo/Parte de trabajo)
Proyecto= No. de Proyecto

Ges. Anz.: = Cantidad total: Cantidad de piezas total en la instalación
Konzern Sachnr.: = No. material Consorcio (No. de almacen)

G = Lista de piezas - Grupo principal

# Lista de suma de artículos de piezas

WA-Nr.: 4590037702 LU-Nr.: [Campo se debe rellenar según necesidad] Proyecto: VW326

| Nr. | Ges. Anz. | Denominación de referencia | Fabricante | Número de referencia | Konzern Sachnr. | G |
|---|---|---|---|---|---|---|
| 132 | 1 | PN IRT Switch, SCALANCE X201-3P IRT PRO | SIEMENS AG | 6GK5201-3JR00-2BA6 | | I |
| 133 | 2 | Zócalo HDC 10A SDLU 2M25G DIN EN175301-801 | WEIDMUELLER GMBH + CO. | 1788650000 | | I |
| 134 | 2 | Carcasa de pasa cables HDC 15A TSLU 1M25G DIN EN175301-801 | WEIDMUELLER GMBH + CO. | 1788850000 | | I |
| 135 | 3 | Unidad de buje HDC HD 15 FC DIN EN175301-801 | WEIDMUELLER GMBH + CO. | 1650660000 | | I |
| 136 | 2 | Unidad de perno HDC HD 15 MC DIN EN175301-801 | WEIDMUELLER GMBH + CO. | 1650650000 | | I |
| 137 | 18 | Contacto de buje 1,5-2,5mm²(Crimp.,diámetro.1,6mm) | WEIDMUELLER GMBH + CO. | 1651610000 | | I |
| 138 | 18 | Contacto de perno 1,5-2,5mm²(Crimp.,diámetro.1,6mm) | WEIDMUELLER GMBH + CO. | 1651560000 | | I |
| 139 | 1 | M32-Glándula Poliamida IP68 (11-21mm) | U.I.LAPP GMBH STUTTGART | 53111040 | 002421 | I |
| 140 | 1 | Carcasa pasa cables HAN 10B (M32,lateral.). | HARTING DEUTSCHLAND | 19300100547 | | I |
| 141 | 1 | Módulo 3 polos para contacto hembra_Han_Modular | HARTING DEUTSCHLAND | 09140033101 | | I |
| 142 | 2 | Módulo 8 polos para contacto hembra_Han_Modular | HARTING DEUTSCHLAND | 09140083101 | | I |
| 143 | 1 | HAN10B bastidor articulado modular con la impresión A..F | HARTING DEUTSCHLAND | 09140100303 | | I |
| 144 | 10 | Contacto de buje 1,5mm² Han E | HARTING DEUTSCHLAND | 09330006204 | | I |
| 145 | 3 | Contacto de buje 2,5mm² HAN C | HARTING DEUTSCHLAND | 09320006205 | | I |
| 146 | 3 | Interruptor de llave E2 ,Metal (SIG.) | SIEMENS AG | 3SB3500-5AE31 | 001990 | I |
| 147 | 3 | Módulo E/S IP67 8DI 8DI IRT | Murrelektronik GmbH | 55254 | | I |
| 148 | 8 | Tornillo tapon PROT M12 (para E/Son ocupadas) | PHOENIX CONTACT | 1680539 | 002441 | I |
| 149 | 1 | Carcasa pasa cables HAN 10A (M20,seitl.),no estandarizado. | HARTING DEUTSCHLAND | 19200101540 | | I |
| 150 | 4 | Codificación con perno de bloqueo | HARTING DEUTSCHLAND | 09300009901 | | I |
| 151 | 1 | RobiFix-B35-FZEM soporte de buje completo | MULTI-CONTACT | 30.4051 | | I |

Número de aparato / petic No. de posición correspondiente:
Número de aparato / petic No. de posición correspondiente:
Número de aparato / petic No. de posición correspondiente:

WA-Nr.: = Número de pedido del proyecto
LU-Nr.: = No. de volumen (Año-Adaptador-Número-Parte area de fabricación.Grupo de trabajo/Parte de trabajo)
Proyecto= No. de Proyecto

Ges. Anz.: = Cantidad total: Cantidad de piezas total en la instalación
Konzern Sachnr.: = No. material Consorcio (No. de almacen)

G = Lista de piezas - Grupo principal

# Lista de suma de artículos de piezas

WA-Nr.: 4590037702 LU-Nr.: [Campo se debe rellenar según necesidad] Proyecto: VW326

| Nr. | Ges. Anz. | Denominación de referencia | Fabricante | Número de referencia | Konzern Sachnr. | G |
|---|---|---|---|---|---|---|
| 152 | 1 | Fibra óptica-Duplex-Cable de parche ST/SCD Multimodo Daetwyler | Daetwyler | 421352 | | S |
| 153 | 6 | Conversión de cable-convertidor de corriente | MBS AG | 32-0041-HUT | | S |
| 154 | 10 | BASE DE FUSIBLES NEOZED 1P D02/63A | SIEMENS AG | 5SG1 730 | | S |
| 155 | 31 | RESORTE DE RETENCION-NEOZED 2-16A D02 | SIEMENS AG | 5SH5400 | 004192 | S |
| 156 | 9 | TAPA ROSCADA NEOZED ISO D02/63A/E18 DIN 49525 | SIEMENS AG | 5SH4163 | 004190 | S |
| 157 | 6 | D02- Anillo calibrador 6A NEOZED | FERRAZ SHAWMUT | 1706.006 | 004207 | S |
| 158 | 6 | D01- Unidad de fusibles 6A NEOZED DIN 49522 | SIEMENS AG | 5SE2306 | 004196 | S |
| 159 | 46 | Etiquetas de identificación para fusibles-D02 | RITTAL-ZENTRALLAGER | SV 9320.080 | 000989 | S |
| 160 | 2 | Disyuntor 3-polos 2A-C | HAGEMEYER DEUTSCHLAND | PXL-C2/3 | | S |
| 161 | 6 | Barra colectora E-Cu 30x5mm,447A,Länge=2400mm | RITTAL-ZENTRALLAGER | SV 3584.000 | 001078 | S |
| 162 | 8 | Soporte de barras 1-pol. Fijación interna., RiLine60 | RITTAL-ZENTRALLAGER | SV 9340.030 | | S |
| 163 | 16 | Clemas de conexión SS 1,5-16mm² (universal) | WOEHNER GMBH U.CO.KG | 01284 | 001083 | S |
| 164 | 16 | Clemas de conexión SS 16-70mm² (universal) | WOEHNER GMBH U.CO.KG | 01287 | 001085 | S |
| 165 | 3 | Clemas de conexión SS 95-185mm² | WOEHNER GMBH U.CO.KG | 01318 | | S |
| 166 | 2 | Equipo de medición para medir parámetros eléctricos/ equipo de medición de energía | PHOENIX CONTACT | 2901366 | | S |
| 167 | 2 | Adaptador de riel | PHOENIX CONTACT | 2902078 | | S |
| 168 | 2 | Módulo de impulsos EEM-IMP-MA600 | PHOENIX CONTACT | 2904313 | | S |
| 169 | 2 | Módulo de comunicación para EEM-ETH-MA600 | PHOENIX CONTACT | 2901373 | | S |
| 170 | 1 | Interruptor Seccionador 630A, N3-630, BG3 | MOELLER ELECTRIC GMBH | 266020 | | S |
| 171 | 2 | Kit de accesorios para interruptores seccionadores BG3 | MOELLER ELECTRIC GMBH | 71004993 | | S |

Número de aparato / petic No. de posición correspondiente:
Número de aparato / petic No. de posición correspondiente:
Número de aparato / petic No. de posición correspondiente:

WA-Nr.: = Número de pedido del proyecto
LU-Nr.: = No. de volumen (Año-Adaptador-Número-Parte area de fabricación.Grupo de trabajo/Parte de trabajo)
Proyecto= No. de Proyecto

Ges. Anz.: = Cantidad total: Cantidad de piezas total en la instalación
Konzern Sachnr.: = No. material Consorcio (No. de almacen)

G = Lista de piezas - Grupo principal

# Lista de suma de artículos de piezas

WA-Nr.: 4590037702 LU-Nr.: [Campo se debe rellenar según necesidad] Proyecto: VW326

| Nr. | Ges. Anz. | Denominación de referencia | Fabricante | Número de referencia | Konzern Sachnr. | G |
|---|---|---|---|---|---|---|
| 172 | 9 | NH000 Fusibles 100A/500V | SIEMENS AG | 3NA7830 | | S |
| 173 | 3 | Interruptor Seccionador (NH000) 100A | RITTAL-ZENTRALLAGER | SV 3431.030 | | S |
| 174 | 4 | Pantalla soporte para perfil cubierta,RiLine60 | RITTAL-ZENTRALLAGER | SV 9340.220 | 003189 | S |
| 175 | 1 | Charola de base 700mm,RiLine60 | RITTAL-ZENTRALLAGER | SV 9340.110 | 003184 | S |
| 176 | 4 | Cubiertas finales para soporte de riel,RiLine60 | RITTAL-ZENTRALLAGER | SV 9340.070 | 000984 | S |
| 177 | 6 | Soporte de barras 3 polos, fijación interna,RiLine60 | RITTAL-ZENTRALLAGER | SV 9340.000 | 000981 | S |
| 178 | 1 | Cubiertas laterales para bases portafusibles | RITTAL-ZENTRALLAGER | SV 3093.010 | | S |
| 179 | 2 | Adaptador de conexión 800A, terminación arriba+abajo,RiLine60 | RITTAL-ZENTRALLAGER | SV 9342.280 | 003159 | S |
| 180 | 2 | Perfiles Cubierta 700 mm, RiLine60 | RITTAL-ZENTRALLAGER | SV 9340.200 | 003187 | S |
| 181 | 11 | Tapa para borne STS, D-STS 2,5-Quattro | PHOENIX CONTACT | 3031762 | 002191 | S |
| 182 | 3 | Tapa para borne ST, D-ST 6-TWIN | PHOENIX CONTACT | 3036767 | | S |
| 183 | 3 | Clema con. por resorte .STS6 Zackband ZB 8 sin imp | PHOENIX CONTACT | 1052002 | 002134 | S |
| 184 | 9 | Clema de conexión por resorte ST 6-TWIN 3 conexiones-6mm² | PHOENIX CONTACT | 3036466 | | S |
| 185 | 107 | Clema conexión por resorte STS 2,5-Quattro clemas de cuatro hilos. | PHOENIX CONTACT | 3031746 | 002162 | S |
| 186 | 29 | Clema conexión por resorte STS 2,5-Quattro-PE clemas de cuatro hilos. | PHOENIX CONTACT | 3031759 | 002164 | S |
| 187 | 10 | Clema conexión por resorte ST 2,5-Quattro, azul | PHOENIX CONTACT | 3036288 | | S |
| 188 | 6 | Transformador de medida clema de separación | PHOENIX CONTACT | 3212300 | | S |
| 189 | 6 | Clemas de paso | PHOENIX CONTACT | 3212301 | | S |
| 190 | 6 | Clavija de clema de separación | PHOENIX CONTACT | 3212304 | | S |
| 191 | 6 | Tapa Final para Transformador de Medida clema de separación | PHOENIX CONTACT | 3212303 | | S |

Número de aparato / petic No. de posición correspondiente:
Número de aparato / petic No. de posición correspondiente:
Número de aparato / petic No. de posición correspondiente:

WA-Nr.: = Número de pedido del proyecto
LU-Nr.: = No. de volumen (Año-Adaptador-Número-Parte area de fabricación.Grupo de trabajo/Parte de trabajo)
Proyecto= No. de Proyecto

Ges. Anz.: = Cantidad total: Cantidad de piezas total en la instalación
Konzern Sachnr.: = No. material Consorcio (No. de almacen)

G = Lista de piezas - Grupo principal

# Lista de suma de artículos de piezas

WA-Nr.: 4590037702 LU-Nr.: [Campo se debe rellenar según necesidad] Proyecto: VW326

| Nr. | Ges. Anz. | Denominación de referencia | Fabricante | Número de referencia | Konzern Sachnr. | G |
|---|---|---|---|---|---|---|
| 192 | 1 | Relé de monitoreo secuencia de fases/caida 3x160-690V AC, 2W | SIEMENS AG | 3UG4512-2BR20 | | S |
| 193 | 12 | Elemento montaje de fusible 3-polos, D02, RiLine60 | RITTAL-ZENTRALLAGER | SV 3418.010 | | S |
| 194 | 12 | Cubierta de Protección contra contactos 3-polos, D02, RiLine60 | RITTAL-ZENTRALLAGER | SV 3418.020 | | S |
| 195 | 37 | D02- Tapa de tornillo E18 NEOZED DIN 49525 | FERRAZ SHAWMUT | 1715.0002 | 004190 | S |
| 196 | 18 | D02- Anillo calibrador 10A NEOZED | FERRAZ SHAWMUT | 1706.010 | 004208 | S |
| 197 | 18 | D01- Unidad de fusibles 10A NEOZED DIN 49522 | SIEMENS AG | 5SE2310 | 004197 | S |
| 198 | 3 | D02- Anillo calibrador 35A NEOZED | FERRAZ SHAWMUT | 1706.035 | 004212 | S |
| 199 | 1 | D02- Anillo calibrador 4A NEOZED | SIEMENS AG | 5SH5404 | 004206 | S |
| 200 | 1 | D01- Unidad de fusibles 4A NEOZED DIN 49522 | SIEMENS AG | 5SE2304 | 004195 | S |
| 201 | 9 | D02- Unidad de fusibles 25A NEOZED DIN 49522 | SIEMENS AG | 5SE2325 | | S |
| 202 | 9 | D02- Anillo calibrador 25A NEOZED | SIEMENS AG | 5SH5025 | 004211 | S |
| 203 | 7 | Disyuntor 6A C | HAGEMEYER DEUTSCHLAND | PXL-C6/1 | 004157 | S |
| 204 | 22 | Disyuntor 4A C | HAGEMEYER DEUTSCHLAND | PXL-C4/1 | 004156 | S |
| 205 | 1 | Disyuntor 40A C | HAGEMEYER DEUTSCHLAND | PXL-C40/1 | | S |
| 206 | 1 | Disyuntor 16A C | HAGEMEYER DEUTSCHLAND | PXL-C16/1 | 004160 | S |
| 207 | 6 | D01- Unidad de fusibles 16A NEOZED DIN 49522 | SIEMENS AG | 5SE2316 | | S |
| 208 | 6 | D02- Anillo calibrador 16A NEOZED | FERRAZ SHAWMUT | 1706.016 | 004209 | S |
| 209 | 1 | Disyuntor 3-polos 6A-C | HAGEMEYER DEUTSCHLAND | PXL-C6/3 | 004165 | S |
| 210 | 1 | Clemas de conexión SS 120-300mm² | WOEHNER GMBH U.CO.KG | 01760 | | S |
| 211 | 1 | Interruptor Seccionador 400A, N3-400, BG3 | MOELLER ELECTRIC GMBH | 266019 | | S |

Número de aparato / petic No. de posición correspondiente:
Número de aparato / petic No. de posición correspondiente:
Número de aparato / petic No. de posición correspondiente:

WA-Nr.: = Número de pedido del proyecto
LU-Nr.: = No. de volumen (Año-Adaptador-Número-Parte area de fabricación.Grupo de trabajo/Parte de trabajo)
Proyecto= No. de Proyecto

Ges. Anz.: = Cantidad total: Cantidad de piezas total en la instalación
Konzern Sachnr.: = No. material Consorcio (No. de almacen)

G = Lista de piezas - Grupo principal

# Lista de suma de artículos de piezas

WA-Nr.: 4590037702 LU-Nr.: [Campo se debe rellenar según necesidad] Proyecto: VW326

| Nr. | Ges. Anz. | Denominación de referencia | Fabricante | Número de referencia | Konzern Sachnr. | G |
|---|---|---|---|---|---|---|
| 212 | 1 | HS Montaje frontal con contactos auxiliares 20A rojo/amarillo | SAELZER GMBH WENDEN | H216-41311-033N4 | | S |
| 213 | 1 | Disyuntor para protección de motor 5,5-8,0A | SIEMENS AG | 3RV2011-1HA10 | | S |
| 214 | 1 | Protección de sobretensión tipo 2 VAL-CP-3S-350 | PHOENIX CONTACT | 2859521 | | S |
| 215 | 1 | Equipo de Protección de sobretensión Tipo 3 - PLT-SEC-T3-24-FM | PHOENIX CONTACT | 2905223 | | S |
| 216 | 1 | Carril de montaje para la profundidad del gabinete 600mm, Longitud 590mm | RITTAL-ZENTRALLAGER | TS 8800.130 | | S |
| 217 | 1 | Manguera de cable, Diámetro 29mm, Polietileno | RITTAL-ZENTRALLAGER | SZ 2589.000 | 002625 | S |
| 218 | 1 | Soporte de manguera de cable, diámetro de 29mm² | RITTAL-ZENTRALLAGER | SZ 2591.000 | 002626 | S |
| 219 | 1 | Fuente de alimentación QUINT-PS/ 3AC/24DC/40A/SFB | PHOENIX CONTACT | 2866802 | | S |
| 220 | 1 | Módulo respaldo | PHOENIX CONTACT | 2320393 | | S |
| 221 | 1 | Transformador SITAS 230V/8,7A/2kVA | SIEMENS AG | 4AM6442-5CT10-0FA0 | | S |
| 222 | 1 | Bandeja de piso 900mm,RiLine60 | RITTAL-ZENTRALLAGER | SV 9340.120 | | S |
| 223 | 6 | Soporte para barras colectoras (STN2,5-35) | PHOENIX CONTACT | 3037669 | | S |
| 224 | 2 | Clemas de conexión 3x10mm,azul | PHOENIX CONTACT | 0423014 | | S |
| 225 | 2 | Barra colectora de Neutro, 3x10mm, Largo 1m | PHOENIX CONTACT | 0402174 | | S |
| 226 | 4 | Tapa para Borne STI, D-STI 10/16 | PHOENIX CONTACT | 3038309 | 002158 | S |
| 227 | 15 | Clema conexión por resorte Tiras blancas sin rotular STS10 ZB 10 | PHOENIX CONTACT | 1053001 | 002137 | S |
| 228 | 3 | Clema ST6 TWIN-BU 3L | PHOENIX CONTACT | 3036479 | | S |
| 229 | 2 | Clema_ST6_TWIN-PE_3L | PHOENIX CONTACT | 3036482 | | S |
| 230 | 46 | Clema conexión por resorte STI 10, gris | PHOENIX CONTACT | 3038215 | | S |
| 231 | 12 | Clema conexión por resorte STN 10, azul | PHOENIX CONTACT | 3038244 | | S |

Número de aparato / petic No. de posición correspondiente:
Número de aparato / petic No. de posición correspondiente:
Número de aparato / petic No. de posición correspondiente:

WA-Nr.: = Número de pedido del proyecto
LU-Nr.: = No. de volumen (Año-Adaptador-Número-Parte area de fabricación.Grupo de trabajo/Parte de trabajo)
Proyecto= No. de Proyecto

Ges. Anz.: = Cantidad total: Cantidad de piezas total en la instalación
Konzern Sachnr.: = No. material Consorcio (No. de almacen)

G = Lista de piezas - Grupo principal

# Lista de suma de artículos de piezas

WA-Nr.: 4590037702 LU-Nr.: [Campo se debe rellenar según necesidad] Proyecto: VW326

| Nr. | Ges. Anz. | Denominación de referencia | Fabricante | Número de referencia | Konzern Sachnr. | G |
|---|---|---|---|---|---|---|
| 232 | 16 | Clema conexión por resorte STI 10-PE, verde-amarillo | PHOENIX CONTACT | 3038231 | | S |
| 233 | 6 | Conector cruz f.ST-Borne 2 pol. FBS 2-10 | PHOENIX CONTACT | 3005947 | | S |
| 234 | 1 | Termostato para ventilador de armario | RITTAL-ZENTRALLAGER | SK3110 nach Rücksprache | 001094 | S |
| 235 | 7 | Disyuntor 10A C | HAGEMEYER DEUTSCHLAND | PXL-C10/1 | 004159 | S |
| 236 | 1 | SIRIUS HS, 6S+2Ö, 24V+Varistor con LED, Generación 2 | SIEMENS AG | 3RH2262-2BB40+3RT2916-1JJ00 | | S |
| 237 | 1 | Switch 9 puertos Ethernet de alta velocidad | HIRSCHMANN GMBH | RS20-0900MMM2SDAEHH08.0 | | S |
| 238 | 1 | PN IRT Switch, Scalance X202-2PIRT | SIEMENS AG | 6GK5202-2BH00-2BA3 | | S |
| 239 | 1 | Scalance XF208 MANAGED IE SWITCH, 8x RJ45 PORTS | SIEMENS AG | 6GK5208-0BA00-2AF2 | | S |
| 240 | 1 | PN/PN-Acoplador Profinet | SIEMENS AG | 6ES7158-3AD01-0XA0 | | S |
| 241 | 1 | Adaptador para Siemens SPS S7 | FRIEDRICH LUETZE GMBH | 331040 | | S |
| 242 | 1 | Riel de peine 1 polo 16mm² | MOELLER ELECTRIC GMBH | EVG/1PHAS/12MODUL 215637 | | S |
| 243 | 2 | Regletas de montaje Outlet fibra óptica,SC-Duplex, Multimodo | WEIDMUELLER GMBH + CO. | 8946970000 | | S |
| 244 | 1 | Tapa para borne ST, D-ST 4-Quattro | PHOENIX CONTACT | 3030527 | | S |
| 245 | 5 | Banda para rotulación ZB6 ancho 6,2mm | PHOENIX CONTACT | 1051003 | | S |
| 246 | 4 | Conector cruz ST/STS-Borne 3pol. FBS 3-6 | PHOENIX CONTACT | 3030242 | 002188 | S |
| 247 | 1 | Conector cruz ST/STS-Borne 4pol. FBS 4-6 | PHOENIX CONTACT | 3030255 | 002189 | S |
| 248 | 7 | Conector cruz ST/STS-Borne 5pol. FBS 5-6 | PHOENIX CONTACT | 3030349 | 002190 | S |
| 249 | 5 | Conector cruz ST/STS-Borne 2pol. FBS 2-6 | PHOENIX CONTACT | 3030336 | 002187 | S |
| 250 | 33 | Clemas de paso ST 4-QUATTRO | PHOENIX CONTACT | 3031445 | | S |
| 251 | 2 | Clema conexión por resorte ST 10 (2-Clema de conductor) | PHOENIX CONTACT | 3036110 | | S |

Número de aparato / petic No. de posición correspondiente:
Número de aparato / petic No. de posición correspondiente:
Número de aparato / petic No. de posición correspondiente:

WA-Nr.: = Número de pedido del proyecto
LU-Nr.: = No. de volumen (Año-Adaptador-Número-Parte area de fabricación.Grupo de trabajo/Parte de trabajo)
Proyecto= No. de Proyecto

Ges. Anz.: = Cantidad total: Cantidad de piezas total en la instalación
Konzern Sachnr.: = No. material Consorcio (No. de almacen)

G = Lista de piezas - Grupo principal

# Lista de suma de artículos de piezas

WA-Nr.: 4590037702 LU-Nr.: [Campo se debe rellenar según necesidad] Proyecto: VW326

| Nr. | Ges. Anz. | Denominación de referencia | Fabricante | Número de referencia | Konzern Sachnr. | G |
|---|---|---|---|---|---|---|
| 252 | 2 | Tapa para clemas-ST, D-ST 10 | PHOENIX CONTACT | 3036644 | | S |
| 253 | 4 | Puente reductor f.ST-Klemmen 2 pol.RB ST 10-(2,5/4) | PHOENIX CONTACT | 3030873 | | S |
| 254 | 2 | Módulo 4DO DC24V/2A estándar para ET200S | SIEMENS AG | 6ES7132-4BD32-0AA0 | | S |

Número de aparato / petic No. de posición correspondiente:
Número de aparato / petic No. de posición correspondiente:
Número de aparato / petic No. de posición correspondiente:

WA-Nr.: = Número de pedido del proyecto
LU-Nr.: = No. de volumen (Año-Adaptador-Número-Parte area de fabricación.Grupo de trabajo/Parte de trabajo)
Proyecto= No. de Proyecto

Ges. Anz.: = Cantidad total: Cantidad de piezas total en la instalación
Konzern Sachnr.: = No. material Consorcio (No. de almacen)

G = Lista de piezas - Grupo principal

# Lista de suma de artículos de piezas

WA-Nr.: 4590037702 LU-Nr.: [Campo se debe rellenar según necesidad] Proyecto: VW326

| Nr. | Ges. Anz. | Denominación de referencia | Fabricante | Número de referencia | Konzern Sachnr. | G |
|---|---|---|---|---|---|---|
| 255 | 2 | Cable de control-PVC 3x2,5mm² | U.I.LAPP GMBH STUTTGART | 1119403 | | Ü |
| 256 | 1 | Cable de control-PVC 3x1mm² sin PE | XBK-KABEL | 10221206 | | Ü |
| 257 | 1 | Cable de control-PVC 18x1mm² SILFLEX-N | FRIEDRICH LUETZE GMBH | 100416 | 000938 | Ü |
| 258 | 3 | Cable de control-PVC 4x35mm² Ölflex 110 | U.I.LAPP GMBH STUTTGART | 1119644 | | Ü |
| 259 | 3 | Cable de control-PVC 4x6mm² SILFLEX-N | FRIEDRICH LUETZE GMBH | 100468 | | Ü |
| 260 | 2 | Cable de control-PVC 4x1,5mm² | U.I.LAPP GMBH STUTTGART | 1119304 | | Ü |
| 261 | 1 | Cable de control-PVC 5G10mm² Ölflex 110 | U.I.LAPP GMBH STUTTGART | 1119615 | | Ü |
| 262 | 0 | Cable de control-PVC 7x1mm² SILFLEX-N | FRIEDRICH LUETZE GMBH | 100410 | 000937 | Ü |

Número de aparato / petic No. de posición correspondiente:
Número de aparato / petic No. de posición correspondiente:
Número de aparato / petic No. de posición correspondiente:

WA-Nr.: = Número de pedido del proyecto
LU-Nr.: = No. de volumen (Año-Adaptador-Número-Parte area de fabricación.Grupo de trabajo/Parte de trabajo)
Proyecto= No. de Proyecto

Ges. Anz.: = Cantidad total: Cantidad de piezas total en la instalación
Konzern Sachnr.: = No. material Consorcio (No. de almacen)

G = Lista de piezas - Grupo principal

# Lista de artículos de piezas

| Denominación del componente | Página / ruta | M | Denominación de referencia | Fabricante | Número de referencia | Konzern Sachnr. |
|---|---|---|---|---|---|---|
| -W++2BS+21-XL/++21+I1-XP | ++21+I1/2.1 | 1 | Cable de control-PVC 3x2,5mm² | U.I.LAPP GMBH STUTTGART | 1119403 | |
| -W++2BS+21-XL/++21+I2-XP | ++21+I2/2.1 | 1 | Cable de control-PVC 3x2,5mm² | U.I.LAPP GMBH STUTTGART | 1119403 | |
| -W++2BS+21-XL/++21+K1-XP | ++21+K1/2.1 | 1 | Cable de control-PVC 5x2,5mm² SILFLEX-N | FRIEDRICH LUETZE GMBH | 100455 | 000905 |
| -W++2BS+21-XL/++21HP+VI1-KA1-XD1 | ++21HP+VI1/2.1 | 1 | Cable de control-PVC 5x2,5mm² SILFLEX-N | FRIEDRICH LUETZE GMBH | 100455 | 000905 |
| -W++2BS+21-XL/++211310R01+RS-XS3.1 | ++211310R01+RS/1.3 | 1 | Cable de control-PVC 5x2,5mm² SILFLEX-N | FRIEDRICH LUETZE GMBH | 100455 | 000905 |
| -W++2BS+21-XL/++211330SB1+K1-XP | ++211330SB1+K1/4.1 | 1 | Cable de control-PVC 5x2,5mm² SILFLEX-N | FRIEDRICH LUETZE GMBH | 100455 | 000905 |
| -W++2BS+21-XL/++211340R01+RS-XS3.1 | ++211340R01+RS/1.3 | 1 | Cable de control-PVC 5x2,5mm² SILFLEX-N | FRIEDRICH LUETZE GMBH | 100455 | 000905 |
| -W++2BS+21-XL/++211350R01+RS-XS3.1 | ++211350R01+RS/1.3 | 1 | Cable de control-PVC 5x2,5mm² SILFLEX-N | FRIEDRICH LUETZE GMBH | 100455 | 000905 |
| -W++2BS+22-XL/++221300SB1+K1-XP | ++221300SB1+K1/4.1 | 1 | Cable de control-PVC 5x2,5mm² SILFLEX-N | FRIEDRICH LUETZE GMBH | 100455 | 000905 |
| -W++2BS+ALLG-KA1-X1P2/++2SV-KA1-X1P1 | ++ANLINF+PNTOPO/1.5 | 1 | Cable de Profinet fibra óptica FL FOC PN-B-980/1000 | PHOENIX CONTACT | 2313397 | |
| -W++2BS+ALLG-KA1-X1P2/++2SV-KA1-X1P1 | ++ANLINF+PNTOPO/1.5 | 1 | IE-PS-SCRJ1-POF montaje en campo Clavija-POF IP20 | WEIDMUELLER GMBH + CO. | 1206720000 | |
| | ++ANLINF+PNTOPO/1.5 | 1 | | WEIDMUELLER GMBH + CO. | | |
| -W++2BS+ALLG-KA2-P1/++2BS+ALLG-X1-XS1 | ++ANLINF+PNTOPO/3.1 | 1 | Fibra óptica-Duplex-Cable de parche ST/SCD Multimodo Daetwyler | Daetwyler | 421352 | |
| -W++2BS+ALLG-KA2-P4/++2BS+ALLG-KA4-P7 | ++ANLINF+PNTOPO/3.5 | 1 | Cable de Profinet Typ B, IE FC TP FRNC CABLE GP 2X2 | SIEMENS AG | 6XV1871-2F | |
| -W++2BS+ALLG-KA2-P4/++2BS+ALLG-KA4-P7 | ++ANLINF+PNTOPO/3.5 | 2 | Conexión RJ45, salida de cable 180°, carcasa de metal | SIEMENS AG | 6GK1901-1BB10-2AA0 | |
| -W++2BS+ALLG-KA3-P1/++2BS+ALLG-KA5-P1 | ++ANLINF+PNTOPO/1.5 | 1 | Cable de Profinet Typ B, IE FC TP FRNC CABLE GP 2X2 | SIEMENS AG | 6XV1871-2F | |
| -W++2BS+ALLG-KA3-P1/++2BS+ALLG-KA5-P1 | ++ANLINF+PNTOPO/1.5 | 2 | Conexión RJ45, salida de cable 180°, carcasa de metal | SIEMENS AG | 6GK1901-1BB10-2AA0 | |
| -W++2BS+ALLG-KA3-P4/++2BS+ALLG-KA1-X1P1 | ++ANLINF+PNTOPO/1.4 | 1 | Cable de Profinet fibra óptica FL FOC PN-B-980/1000 | PHOENIX CONTACT | 2313397 | |
| -W++2BS+ALLG-KA3-P4/++2BS+ALLG-KA1-X1P1 | ++ANLINF+PNTOPO/1.4 | 1 | IE-PS-SCRJ1-POF montaje en campo Clavija-POF IP20 | WEIDMUELLER GMBH + CO. | 1206720000 | |
| | ++ANLINF+PNTOPO/1.4 | 1 | | WEIDMUELLER GMBH + CO. | | |
| -W++2BS+ALLG-KA4-P2/++2I1-PP1-PNX1 | ++ANLINF+PNTOPO/4.2 | 1 | Cable de Profinet Typ B, IE FC TP FRNC CABLE GP 2X2 | SIEMENS AG | 6XV1871-2F | |
| -W++2BS+ALLG-KA4-P2/++2I1-PP1-PNX1 | ++ANLINF+PNTOPO/4.2 | 2 | Conexión RJ45, salida de cable 180°, carcasa de metal | SIEMENS AG | 6GK1901-1BB10-2AA0 | |
| -W++2BS+ALLG-KA4-P3/++2KV-P1-X1 | ++ANLINF+PNTOPO/4.3 | 1 | Cable de Profinet Typ B, IE FC TP FRNC CABLE GP 2X2 | SIEMENS AG | 6XV1871-2F | |
| -W++2BS+ALLG-KA4-P3/++2KV-P1-X1 | ++ANLINF+PNTOPO/4.3 | 2 | Conexión RJ45, salida de cable 180°, carcasa de metal | SIEMENS AG | 6GK1901-1BB10-2AA0 | |
| -W++2BS+ALLG-KA4-P4/++2SV-P1-X1 | ++ANLINF+PNTOPO/4.4 | 1 | Cable de Profinet Typ B, IE FC TP FRNC CABLE GP 2X2 | SIEMENS AG | 6XV1871-2F | |
| -W++2BS+ALLG-KA4-P4/++2SV-P1-X1 | ++ANLINF+PNTOPO/4.4 | 2 | Conexión RJ45, salida de cable 180°, carcasa de metal | SIEMENS AG | 6GK1901-1BB10-2AA0 | |
| -W++2BS+ALLG-KA4-P5/++2I3-X1-PO1 | ++ANLINF+PNTOPO/4.5 | 1 | Cable de Profinet Typ B, IE FC TP FRNC CABLE GP 2X2 | SIEMENS AG | 6XV1871-2F | |
| -W++2BS+ALLG-KA4-P5/++2I3-X1-PO1 | ++ANLINF+PNTOPO/4.5 | 1 | Conexión RJ45, salida de cable 180°, carcasa de metal | SIEMENS AG | 6GK1901-1BB10-2AA0 | |
| -W++2BS+ALLG-KA5-X1P2/++3BS+ALLG-KA5-X2P1 | ++ANLINF+PNTOPO/2.2 | 1 | Cable de Profinet Typ B, IE FC TP FRNC CABLE GP 2X2 | SIEMENS AG | 6XV1871-2F | |
| -W++2BS+ALLG-KA5-X1P2/++3BS+ALLG-KA5-X2P1 | ++ANLINF+PNTOPO/2.2 | 1 | Conexión RJ45, salida de cable 90°, carcasa de metal | SIEMENS AG | 6GK1901-1BB20-2AA0 | |
| -W++2BS+ALLG-KA5-X1P2/++3BS+ALLG-KA5-X2P1 | ++ANLINF+PNTOPO/2.2 | 1 | Conexión RJ45, salida de cable 180°, carcasa de metal | SIEMENS AG | 6GK1901-1BB10-2AA0 | |
| -W++2BS+ALLG-KA5-X2P1/++1BS+ALLG-KA5-X1P2 | ++ANLINF+PNTOPO/2.4 | 1 | Cable de Profinet Typ B, IE FC TP FRNC CABLE GP 2X2 | SIEMENS AG | 6XV1871-2F | |
| -W++2BS+ALLG-KA5-X2P1/++1BS+ALLG-KA5-X1P2 | ++ANLINF+PNTOPO/2.4 | 1 | Conexión RJ45, salida de cable 90°, carcasa de metal | SIEMENS AG | 6GK1901-1BB20-2AA0 | |
| -W++2BS+ALLG-KA5-X2P1/++1BS+ALLG-KA5-X1P2 | ++ANLINF+PNTOPO/2.4 | 1 | Conexión RJ45, salida de cable 180°, carcasa de metal | SIEMENS AG | 6GK1901-1BB10-2AA0 | |
| -W++2BS+ALLG-KU-X3P1R/++2BS+ALLG-KA3-P2 | ++ANLINF+PNTOPO/1.1 | 1 | Cable de Profinet Typ B, IE FC TP FRNC CABLE GP 2X2 | SIEMENS AG | 6XV1871-2F | |
| -W++2BS+ALLG-KU-X3P1R/++2BS+ALLG-KA3-P2 | ++ANLINF+PNTOPO/1.1 | 2 | Conexión RJ45, salida de cable 180°, carcasa de metal | SIEMENS AG | 6GK1901-1BB10-2AA0 | |
| -W++2BS+ALLG-KU-X3P2R/++2BS+ALLG-KA4-P1 | ++ANLINF+PNTOPO/1.2 | 1 | Cable de Profinet Typ B, IE FC TP FRNC CABLE GP 2X2 | SIEMENS AG | 6XV1871-2F | |

M = Cantidad  Konzern Sachnr.: = No. material Consorcio (No. de almacen)

# Lista de artículos de piezas

| Denominación del componente | Página / ruta | M | Denominación de referencia | Fabricante | Número de referencia | Konzern Sachnr. |
|---|---|---|---|---|---|---|
| -W++2BS+ALLG-KU-X3P2R/++2BS+ALLG-KA4-P1 | ++ANLINF+PNTOPO/1.2 | 2 | Conexión RJ45, salida de cable 180°, carcasa de metal | SIEMENS AG | 6GK1901-1BB10-2AA0 | |
| -W++2BS+ALLG-X1-XS2/=KJLVNS1++NS-X26-XS2 | ++ANLINF+PNTOPO/3.1 | 1 | LWL-Breakout-Cable-4G-Multimodo Daetwyler | Daetwyler | 191252 | |
| -W++2BS+ALLG-X1-XS2/=KJLVNS1++NS-X26-XS2 | ++ANLINF+PNTOPO/3.1 | 1 | Clavija de fibra óptica,SC-Duplex, Multimodo | WEIDMUELLER GMBH + CO. | 1964480000 | |
| | ++ANLINF+PNTOPO/3.1 | 1 | | WEIDMUELLER GMBH + CO. | | |
| -W++2BS+ALLG-XL/++2BS+ALLG-B2 | ++2BS+ALLG/9.7 | 1 | Cable de control-PVC 3x1mm² sin PE | XBK-KABEL | 10221206 | |
| -W++2BS+ALLG-XL/++2I1-XL2 | ++2I1+/2.2 | 1 | Cable de control-PVC 18x1mm² SILFLEX-N | FRIEDRICH LUETZE GMBH | 100416 | 000938 |
| -W++2BS+ALLG-XL/=KJLTVL++3BS+ALLG-XL | ++2BS+ALLG/8.4 | 1 | Cable de control-PVC 3x1mm² SILFLEX-N | FRIEDRICH LUETZE GMBH | 100406 | 000932 |
| -W++2I1+K1-XSA1/++2I1-XL1 | ++2I1+K1/3.3 | 1 | Cable de control-PVC 3x1mm² SILFLEX-N | FRIEDRICH LUETZE GMBH | 100406 | 000932 |
| -W++2KV-KA1-X1P2/++221300SB1+VI1-KA1-XF1 | ++ANLINF+PNTOPO/5.1 | 1 | Cable de Profinet fibra óptica FL FOC PN-B-980/1000 | PHOENIX CONTACT | 2313397 | |
| -W++2KV-KA1-X1P2/++221300SB1+VI1-KA1-XF1 | ++ANLINF+PNTOPO/5.1 | 1 | IE-PS-SCRJ1-POF montaje en campo Clavija-POF IP20 | WEIDMUELLER GMBH + CO. | 1206720000 | |
| | ++ANLINF+PNTOPO/5.1 | 1 | | WEIDMUELLER GMBH + CO. | | |
| -W++2KV-QF1/++211310R01+SK1-XS1 | ++2KV+/7.1 | 1 | Cable de control-PVC 4x35mm² Ölflex 110 | U.I.LAPP GMBH STUTTGART | 1119644 | |
| -W++2KV-QF2/++211340R01+SK1-XS1 | ++2KV+/7.3 | 1 | Cable de control-PVC 4x35mm² Ölflex 110 | U.I.LAPP GMBH STUTTGART | 1119644 | |
| -W++2KV-QF3/++211350R01+SK1-XS1 | ++2KV+/7.5 | 1 | Cable de control-PVC 4x35mm² Ölflex 110 | U.I.LAPP GMBH STUTTGART | 1119644 | |
| -W++2SV-KA1-X1P2/++2KV-KA1-X1P1 | ++ANLINF+PNTOPO/5.1 | 1 | Cable de Profinet fibra óptica FL FOC PN-B-980/1000 | PHOENIX CONTACT | 2313397 | |
| -W++2SV-KA1-X1P2/++2KV-KA1-X1P1 | ++ANLINF+PNTOPO/5.1 | 1 | IE-PS-SCRJ1-POF montaje en campo Clavija-POF IP20 | WEIDMUELLER GMBH + CO. | 1206720000 | |
| | ++ANLINF+PNTOPO/5.1 | 1 | | WEIDMUELLER GMBH + CO. | | |
| -W++2SV-XL/++2KV-XL | ++2SV+/6.5 | 1 | Cable de control-PVC 3x1mm² SILFLEX-N | FRIEDRICH LUETZE GMBH | 100406 | 000932 |
| -W++2SV-XL/++211310R01+KF1-XL1 | ++2SV+/9.5 | 1 | Cable de control-PVC 4x2,5mm² SILFLEX-N | FRIEDRICH LUETZE GMBH | 100454 | 000935 |
| -W++2SV-XL/++211310R01+RS-XS1 | ++2SV+/9.3 | 1 | Cable de control-PVC 4x6mm² SILFLEX-N | FRIEDRICH LUETZE GMBH | 100468 | |
| -W++2SV-XL/++211330SB1+K1-KA161 | ++2SV+/9.6 | 1 | Cable de control-PVC 4x1,5mm² | U.I.LAPP GMBH STUTTGART | 1119304 | |
| -W++2SV-XL/++211340R01+RS-XS1 | ++2SV+/10.1 | 1 | Cable de control-PVC 4x6mm² SILFLEX-N | FRIEDRICH LUETZE GMBH | 100468 | |
| -W++2SV-XL/++211350DT1+AE1-TM1-X1214 | ++2SV+/10.3 | 1 | Cable de control-PVC 4x2,5mm² SILFLEX-N | FRIEDRICH LUETZE GMBH | 100454 | 000935 |
| -W++2SV-XL/++211350R01+KF1-XL1 | ++2SV+/10.6 | 1 | Cable de control-PVC 4x2,5mm² SILFLEX-N | FRIEDRICH LUETZE GMBH | 100454 | 000935 |
| -W++2SV-XL/++211350R01+RS-XS1 | ++2SV+/10.5 | 1 | Cable de control-PVC 4x6mm² SILFLEX-N | FRIEDRICH LUETZE GMBH | 100468 | |
| -W++2SV-XL/++221300SB1+K1-KA151 | ++2SV+/10.8 | 1 | Cable de control-PVC 4x1,5mm² | U.I.LAPP GMBH STUTTGART | 1119304 | |
| -W++2SV-XLBEL/++2BS+ALLG-XLBEL | ++2BS+ALLG/9.0 | 1 | Cable de control-PVC 3x1mm² SILFLEX-N | FRIEDRICH LUETZE GMBH | 100406 | 000932 |
| -W++2SV-XLBEL/++2KV-XLBEL | ++2KV+/8.1 | 1 | Cable de control-PVC 3x1mm² SILFLEX-N | FRIEDRICH LUETZE GMBH | 100406 | 000932 |
| -W++2SV-XLUSV/++2BS+ALLG-XP/1 | ++2SV+/14.1 | 1 | Cable de control-PVC 5G10mm² Ölflex 110 | U.I.LAPP GMBH STUTTGART | 1119615 | |
| -W++2SV-XLUSV/++2I1+K1-XL | ++2I1+K1/2.1 | 1 | Cable de control-PVC 3x1mm² SILFLEX-N | FRIEDRICH LUETZE GMBH | 100406 | 000932 |
| -W++2SV-XP/++2KV-XP | ++2KV+/9.1 | 1 | Cable de control-PVC 3x1mm² SILFLEX-N | FRIEDRICH LUETZE GMBH | 100406 | 000932 |
| -W++11+I1-KA1-X1P2/++xI4-X1-PO1 | ++ANLINF+PNTOPO/8.4 | 1 | Cable de Profinet Typ B, IE FC TP FRNC CABLE GP 2X2 | SIEMENS AG | 6XV1871-2F | |
| -W++11+I1-KA1-X1P2/++xI4-X1-PO1 | ++ANLINF+PNTOPO/8.4 | 1 | Conexión RJ45, salida de cable 90°, carcasa de metal | SIEMENS AG | 6GK1901-1BB20-2AA0 | |
| -W++21+I1-KA1-X1P2/++2I2-X1-PO1 | ++ANLINF+PNTOPO/7.2 | 1 | Cable de Profinet Typ B, IE FC TP FRNC CABLE GP 2X2 | SIEMENS AG | 6XV1871-2F | |
| -W++21+I1-KA1-X1P2/++2I2-X1-PO1 | ++ANLINF+PNTOPO/7.2 | 1 | Conexión RJ45, salida de cable 90°, carcasa de metal | SIEMENS AG | 6GK1901-1BB20-2AA0 | |
| -W++21+I1-KA2-P1/++21+I1-PB1-X1P1 | ++ANLINF+PNTOPO/7.1 | 1 | Cable de Profinet Typ B, IE FC TP FRNC CABLE GP 2X2 | SIEMENS AG | 6XV1871-2F | |
| -W++21+I1-KA2-P1/++21+I1-PB1-X1P1 | ++ANLINF+PNTOPO/7.1 | 1 | Conexión RJ45, salida de cable 90°, carcasa de metal | SIEMENS AG | 6GK1901-1BB20-2AA0 | |

M = Cantidad  Konzern Sachnr.: = No. material Consorcio (No. de almacen)

# Lista de artículos de piezas

| Denominación del componente | Página / ruta | M | Denominación de referencia | Fabricante | Número de referencia | Konzern Sachnr. |
|---|---|---|---|---|---|---|
| -W++21+I1-KA2-P1/++21+I1-PB1-X1P1 | ++ANLINF+PNTOPO/7.1 | 1 | Conexión RJ45, salida de cable 180°, carcasa de metal | SIEMENS AG | 6GK1901-1BB10-2AA0 | |
| -W++21+I1-KA2-P2/++21+I1-KA1-X1P1 | ++ANLINF+PNTOPO/7.2 | 1 | Cable de Profinet Typ B, IE FC TP FRNC CABLE GP 2X2 | SIEMENS AG | 6XV1871-2F | |
| -W++21+I1-KA2-P2/++21+I1-KA1-X1P1 | ++ANLINF+PNTOPO/7.2 | 1 | Conexión RJ45, salida de cable 90°, carcasa de metal | SIEMENS AG | 6GK1901-1BB20-2AA0 | |
| -W++21+I1-KA2-P2/++21+I1-KA1-X1P1 | ++ANLINF+PNTOPO/7.2 | 1 | Conexión RJ45, salida de cable 180°, carcasa de metal | SIEMENS AG | 6GK1901-1BB10-2AA0 | |
| -W++21+I1-KA2-P4/++211350DT1-KA1-P3 | ++ANLINF+PNTOPO/7.2 | 1 | Cable de Profinet fibra óptica FL FOC PN-B-980/1000 | PHOENIX CONTACT | 2313397 | |
| -W++21+I1-KA2-P4/++211350DT1-KA1-P3 | ++ANLINF+PNTOPO/7.2 | 1 | IE-PS-SCRJ1-POF montaje en campo Clavija-POF IP20 | WEIDMUELLER GMBH + CO. | 1206720000 | |
| | ++ANLINF+PNTOPO/7.2 | 1 | | WEIDMUELLER GMBH + CO. | | |
| -W++21+I1-XP/++21-BG1 | ++21+I1/7.1 | 1 | Actuador/Sensor cable de conexión 4 Polos | Murrelektronik GmbH | 7000-40041-6550750 | |
| -W++21+I2-KA2-P1/++21+I2-PB1-X1P1 | ++ANLINF+PNTOPO/8.3 | 1 | Cable de Profinet Typ B, IE FC TP FRNC CABLE GP 2X2 | SIEMENS AG | 6XV1871-2F | |
| -W++21+I2-KA2-P1/++21+I2-PB1-X1P1 | ++ANLINF+PNTOPO/8.3 | 1 | Conexión RJ45, salida de cable 90°, carcasa de metal | SIEMENS AG | 6GK1901-1BB20-2AA0 | |
| -W++21+I2-KA2-P1/++21+I2-PB1-X1P1 | ++ANLINF+PNTOPO/8.3 | 1 | Conexión RJ45, salida de cable 180°, carcasa de metal | SIEMENS AG | 6GK1901-1BB10-2AA0 | |
| -W++21+I2-KA2-P2/++21+I2-KA1-X1P1 | ++ANLINF+PNTOPO/8.4 | 1 | Cable de Profinet Typ B, IE FC TP FRNC CABLE GP 2X2 | SIEMENS AG | 6XV1871-2F | |
| -W++21+I2-KA2-P2/++21+I2-KA1-X1P1 | ++ANLINF+PNTOPO/8.4 | 1 | Conexión RJ45, salida de cable 90°, carcasa de metal | SIEMENS AG | 6GK1901-1BB20-2AA0 | |
| -W++21+I2-KA2-P2/++21+I2-KA1-X1P1 | ++ANLINF+PNTOPO/8.4 | 1 | Conexión RJ45, salida de cable 180°, carcasa de metal | SIEMENS AG | 6GK1901-1BB10-2AA0 | |
| -W++21+I2-KA2-P4/++2BS+ALLG-KA3-P3 | ++ANLINF+PNTOPO/8.4 | 1 | Cable de Profinet fibra óptica FL FOC PN-B-980/1000 | PHOENIX CONTACT | 2313397 | |
| -W++21+I2-KA2-P4/++2BS+ALLG-KA3-P3 | ++ANLINF+PNTOPO/8.4 | 1 | IE-PS-SCRJ1-POF montaje en campo Clavija-POF IP20 | WEIDMUELLER GMBH + CO. | 1206720000 | |
| | ++ANLINF+PNTOPO/8.4 | 1 | | WEIDMUELLER GMBH + CO. | | |
| -W++21+I2-XP/++21-BG2 | ++21+I2/7.1 | 1 | Actuador/Sensor cable de conexión 4 Polos | Murrelektronik GmbH | 7000-40041-6550750 | |
| -W++21+K1-KA1-X1P2/++211340R01+RS-KA1-P3 | ++ANLINF+PNTOPO/5.3 | 1 | Cable de Profinet fibra óptica FL FOC PN-B-980/1000 | PHOENIX CONTACT | 2313397 | |
| -W++21+K1-KA1-X1P2/++211340R01+RS-KA1-P3 | ++ANLINF+PNTOPO/5.3 | 1 | IE-PS-SCRJ1-POF montaje en campo Clavija-POF IP20 | WEIDMUELLER GMBH + CO. | 1206720000 | |
| | ++ANLINF+PNTOPO/5.3 | 1 | | WEIDMUELLER GMBH + CO. | | |
| -W++21+K1-XP/++2I2-SWE7 | ++2I2+/2.8 | 1 | Cable de control-PVC 3x1mm² SILFLEX-N | FRIEDRICH LUETZE GMBH | 100406 | 000932 |
| -W++21+K1-XP/++2I2-X1-X1 | ++2I2+/2.1 | 1 | Cable de control-PVC 3x1mm² SILFLEX-N | FRIEDRICH LUETZE GMBH | 100406 | 000932 |
| -W++21+K1-XP/++2I2-X1-X2 | ++2I2+/2.3 | 1 | Cable de control-PVC 5x1mm² SILFLEX-N | FRIEDRICH LUETZE GMBH | 100408 | 000936 |
| -W++21+K1-XP/++2I3-X1-X1 | ++2I3+/2.1 | 1 | Cable de control-PVC 3x1mm² SILFLEX-N | FRIEDRICH LUETZE GMBH | 100406 | 000932 |
| -W++21+K1-XP/++2I3-X1-X2 | ++2I3+/2.3 | 1 | Cable de control-PVC 12x1mm² SILFLEX-N | FRIEDRICH LUETZE GMBH | 100413 | 000927 |
| -W++21+K1-XP/++2I4-X1-X1 | ++2I4+/2.1 | 1 | Cable de control-PVC 3x1mm² SILFLEX-N | FRIEDRICH LUETZE GMBH | 100406 | 000932 |
| -W++21+K1-XP/++2I4-X1-X2 | ++2I4+/2.3 | 1 | Cable de control-PVC 12x1mm² SILFLEX-N | FRIEDRICH LUETZE GMBH | 100413 | 000927 |
| -W++21+K1-XP/++211310R01+KF1-XL1 | ++21+K1/5.6 | 1 | Cable de control-PVC 5x2,5mm² SILFLEX-N | FRIEDRICH LUETZE GMBH | 100455 | 000905 |
| -W++21+K1-XP/++211320+VI1-KA1-XD1 | ++211320+VI1/2.1 | 1 | Cable de control-PVC 5x2,5mm² SILFLEX-N | FRIEDRICH LUETZE GMBH | 100455 | 000905 |
| -W++21+K1-XP/++211340R01+KF1-XL1 | ++21+K1/6.6 | 1 | Cable de control-PVC 5x2,5mm² SILFLEX-N | FRIEDRICH LUETZE GMBH | 100455 | 000905 |
| -W++21+K1-XP/++211350-SWE2 | ++2I3+/2.8 | 1 | Cable de control-PVC 5x1mm² SILFLEX-N | FRIEDRICH LUETZE GMBH | 100408 | 000936 |
| -W++21+K1-XP/++211350DT1+AE1-TM1-X1214 | ++211350DT1+AE1/1.3 | 1 | Cable de control-PVC 3x1,5mm² | U.I.LAPP GMBH STUTTGART | 1119303 | |
| -W++21+K1-XP/++211350DT1-KA1-I | ++211350DT1+/2.2 | 1 | Cable de control-PVC 5x2,5mm² SILFLEX-N | FRIEDRICH LUETZE GMBH | 100455 | 000905 |
| -W++21+K1-XP/++211350DT1-XS1.1 | ++21+K1/4.1 | 1 | Cable de control-PVC 12x2,5mm² | U.I.LAPP GMBH STUTTGART | 1119412 | |
| -W++21+K1-XP/++221300-SWE2_1 | ++2I4+/2.8 | 1 | Cable de control-PVC 5x1mm² SILFLEX-N | FRIEDRICH LUETZE GMBH | 100408 | 000936 |
| -W++21+K1-XP/++221300-SWE2_2 | ++2I4+/3.2 | 1 | Cable de control-PVC 5x1mm² SILFLEX-N | FRIEDRICH LUETZE GMBH | 100408 | 000936 |

M = Cantidad  Konzern Sachnr.: = No. material Consorcio (No. de almacen)

# Lista de artículos de piezas

| Denominación del componente | Página / ruta | M | Denominación de referencia | Fabricante | Número de referencia | Konzern Sachnr. |
|---|---|---|---|---|---|---|
| -W++21HP+VI1-KA1-XF2/++21+K1-KA1-X1P1 | ++ANLINF+PNTOPO/5.3 | 1 | Cable de Profinet fibra óptica FL FOC PN-B-980/1000 | PHOENIX CONTACT | 2313397 | |
| -W++21HP+VI1-KA1-XF2/++21+K1-KA1-X1P1 | ++ANLINF+PNTOPO/5.3 | 1 | IE-PS-V14M-2SC-POF montaje en campo Clavija-POF IP67 | WEIDMUELLER GMBH + CO. | 1191550000 | |
| -W++21HP+VI1-KA1-XF2/++21+K1-KA1-X1P1 | ++ANLINF+PNTOPO/5.3 | 1 | IE-PS-SCRJ1-POF montaje en campo Clavija-POF IP20 | WEIDMUELLER GMBH + CO. | 1206720000 | |
| -W++21HP+VI1-KA111-X0/++21HP+VI1-BD01E | ++21HP+VI1/3.0 | 1 | Linea de conexión (M12), diversas Variantes MURR | Murrelektronik GmbH | 7000-40361-6550XXX | |
| -W++21HP+VI1-KA111-X1/++21HP-BD01ND | ++21HP+VI1/3.2 | 1 | Linea de conexión (M12), diversas Variantes MURR | Murrelektronik GmbH | 7000-40361-6550XXX | |
| -W++21HP+VI1-KA111-X2/++21HP-BV01ND | ++21HP+VI1/3.3 | 1 | Linea de conexión (M12), diversas Variantes MURR | Murrelektronik GmbH | 7000-40361-6550XXX | |
| -W++21HP+VI1-KA111-X3/++21HP-BD01HD | ++21HP+VI1/3.4 | 1 | Linea de conexión (M12), diversas Variantes MURR | Murrelektronik GmbH | 7000-40361-6550XXX | |
| -W++21HP+VI1-KA111-X4/++21HP-BV01HD | ++21HP+VI1/3.5 | 1 | Linea de conexión (M12), diversas Variantes MURR | Murrelektronik GmbH | 7000-40361-6550XXX | |
| -W++211310R01+G1-KA111-X0/++211310R01+G1-BD01E | ++211310R01+G1/3.0 | 1 | Linea de conexión (M12), diversas Variantes MURR | Murrelektronik GmbH | 7000-40361-6550XXX | |
| -W++211310R01+G1-KA111-X1/++211310R01+G1-BE11a | ++211310R01+G1/3.2 | 1 | Linea de conexión (M12), diversas Variantes MURR | Murrelektronik GmbH | 7000-40361-6550XXX | |
| -W++211310R01+G1-KA111-X2/++211310R01+G1-BE11b | ++211310R01+G1/3.3 | 1 | Linea de conexión (M12), diversas Variantes MURR | Murrelektronik GmbH | 7000-40361-6550XXX | |
| -W++211310R01+G1-KA111-X3/++211310R01+G1-BE11c | ++211310R01+G1/3.4 | 1 | Linea de conexión (M12), diversas Variantes MURR | Murrelektronik GmbH | 7000-40361-6550XXX | |
| -W++211310R01+G1-KA111-X4/++211310R01+G1-BE11d | ++211310R01+G1/3.5 | 1 | Linea de conexión (M12), diversas Variantes MURR | Murrelektronik GmbH | 7000-40361-6550XXX | |
| -W++211310R01+G1-KA111-X5/++211310R01+G1-BE12a | ++211310R01+G1/3.6 | 1 | Linea de conexión (M12), diversas Variantes MURR | Murrelektronik GmbH | 7000-40361-6550XXX | |
| -W++211310R01+G1-KA111-X6/++211310R01+G1-BE12b | ++211310R01+G1/3.7 | 1 | Linea de conexión (M12), diversas Variantes MURR | Murrelektronik GmbH | 7000-40361-6550XXX | |
| -W++211310R01+G1-KA112-X6/++211310R01+G1-BT11/2 | ++211310R01+G1/4.7 | 1 | Linea de conexión (M12), diversas Variantes MURR | Murrelektronik GmbH | 7000-40361-6550XXX | |
| -W++211310R01+G1-KA112-X7/++211310R01+G1-BT11/1 | ++211310R01+G1/4.8 | 1 | Linea de conexión (M12), diversas Variantes MURR | Murrelektronik GmbH | 7000-40361-6550XXX | |
| -W++211310R01+KF1-X1-X1/++211310R01+KF1-G20 | ++211310R01+KF1/3.2 | 1 | Linea de conexión (M12), diversas Variantes MURR | Murrelektronik GmbH | 7000-40361-6550XXX | |
| -W++211310R01+KF1-X1-X3/++211310R01+KF1-BE21V | ++211310R01+KF1/3.4 | 1 | Linea de conexión (M12), diversas Variantes MURR | Murrelektronik GmbH | 7000-40361-6550XXX | |
| -W++211310R01+KF1-X1-X6/++211310R01+KF1-BE21R | ++211310R01+KF1/3.6 | 1 | Linea de conexión (M12), diversas Variantes MURR | Murrelektronik GmbH | 7000-40361-6550XXX | |
| -W++211310R01+KF1-XL1/++211310R01+KF1-XS22 | ++211310R01+KF1/3.1 | 1 | Cable de control-PVC 25x1mm² SILFLEX-N | FRIEDRICH LUETZE GMBH | 100417 | 000934 |
| -W++211310R01+KF1-XL1/++211340R01+KF1-XL1 | ++211310R01+KF1/1.0 | 1 | Cable de control-PVC 4x2,5mm² SILFLEX-N | FRIEDRICH LUETZE GMBH | 100454 | 000935 |
| -W++211310R01+KF1-XS22/++211310R01+KF1-X1 | ++211310R01+KF1/3.1 | 1 | Distribuidor de 8 vias M12 DC24V (4+PE) (ASB8) 10m | H.TURCK GMBH & CO.KG | 8MB12-5P3-10/S77/S366 | 003239 |
| -W++211310R01+RP1-KA1-XD2/++211310R01+RA1-KA1-XD1 | ++211310R01+RA1/2.1 | 1 | Cable de control-PVC 5x2,5mm² SILFLEX-N | FRIEDRICH LUETZE GMBH | 100455 | 000905 |
| -W++211310R01+RP1-KA1-XF2/++211310R01+RA1-KA1-XF1 | ++ANLINF+PNTOPO/6.2 | 1 | Cable de Profinet fibra óptica FL FOC PN-B-980/1000 | PHOENIX CONTACT | 2313397 | |
| -W++211310R01+RP1-KA1-XF2/++211310R01+RA1-KA1-XF1 | ++ANLINF+PNTOPO/6.2 | 1 | IE-PS-V14M-2SC-POF montaje en campo Clavija-POF IP67 | WEIDMUELLER GMBH + CO. | 1191550000 | |
| | ++ANLINF+PNTOPO/6.2 | 1 | | WEIDMUELLER GMBH + CO. | | |
| -W++211310R01+RP1-KA111-X0/++211310R01+RP1-BD01ND | ++211310R01+RP1/3.0 | 1 | Linea de conexión (M12), diversas Variantes MURR | Murrelektronik GmbH | 7000-40361-6550XXX | |
| -W++211310R01+RP1-KA111-X1/++211310R01+RP1-BV01W | ++211310R01+RP1/3.2 | 1 | Linea de conexión (M12), diversas Variantes MURR | | 7000-40361-6550XXX | |
| -W++211310R01+RP1-KA111-X4/++211310R01+KF1-XL1 | ++211310R01+RP1/3.5 | 1 | Linea de conexión (M12), diversas Variantes MURR | | 7000-40361-6550XXX | |
| -W++211310R01+RP1-KA111-X5/++211310R01+KF1-XL1 | ++211310R01+RP1/3.6 | 1 | Linea de conexión (M12), diversas Variantes MURR | | 7000-40361-6550XXX | |
| -W++211310R01+RP1-KA111-X6/++211310R01+KF1-XL1 | ++211310R01+RP1/3.7 | 1 | Linea de conexión (M12), diversas Variantes MURR | | 7000-40361-6550XXX | |
| -W++211310R01+RP1-KA111-X7/++211310R01+KF1-XL1 | ++211310R01+RP1/3.8 | 1 | Linea de conexión (M12), diversas Variantes MURR | | 7000-40361-6550XXX | |
| -W++211310R01+RP1-KA112-X0/++211310R01+KF1-XL1 | ++211310R01+RP1/4.1 | 1 | Linea de conexión (M12), diversas Variantes MURR | | 7000-40361-6550XXX | |
| -W++211310R01+RP1-KA112-X1/++211310R01+KF1-KYP20 | ++211310R01+RP1/4.3 | 1 | Linea de conexión (M12), diversas Variantes MURR | | 7000-40361-6550XXX | |
| -W++211310R01+RS-KA1-P1/++211310R01+RS-KU-KLI | ++ANLINF+PNTOPO/6.0 | 1 | Cable de Profinet Typ B, IE FC TP FRNC CABLE GP 2X2 | SIEMENS AG | 6XV1871-2F | |
| -W++211310R01+RS-KA1-P1/++211310R01+RS-KU-KLI | ++ANLINF+PNTOPO/6.0 | 2 | Conexión RJ45, salida de cable 180°, carcasa de metal | SIEMENS AG | 6GK1901-1BB10-2AA0 | |

M = Cantidad  Konzern Sachnr.: = No. material Consorcio (No. de almacen)

# Lista de artículos de piezas

| Denominación del componente | Página / ruta | M | Denominación de referencia | Fabricante | Número de referencia | Konzern Sachnr. |
|---|---|---|---|---|---|---|
| -W++211310R01+RS-KA1-P2/++211310R01+SK1-KA1-X51 | ++ANLINF+PNTOPO/6.2 | 1 | Cable de Profinet fibra óptica FL FOC PN-B-980/1000 | PHOENIX CONTACT | 2313397 | |
| -W++211310R01+RS-KA1-P2/++211310R01+SK1-KA1-X51 | ++ANLINF+PNTOPO/6.2 | 1 | IE-PS-SCRJ1-POF montaje en campo Clavija-POF IP20 | WEIDMUELLER GMBH + CO. | 1206720000 | |
| -W++211310R01+RS-KA1-P2/++211310R01+SK1-KA1-X51 | ++ANLINF+PNTOPO/6.2 | 1 | IE-PS-V14M-2SC-POF montaje en campo Clavija-POF IP67 | WEIDMUELLER GMBH + CO. | 1191550000 | |
| -W++211310R01+RS-KA1-P4/++211350R01+RS-KA1-P3 | ++ANLINF+PNTOPO/6.3 | 1 | Cable de Profinet fibra óptica FL FOC PN-B-980/1000 | PHOENIX CONTACT | 2313397 | |
| -W++211310R01+RS-KA1-P4/++211350R01+RS-KA1-P3 | ++ANLINF+PNTOPO/6.3 | 1 | IE-PS-SCRJ1-POF montaje en campo Clavija-POF IP20 | WEIDMUELLER GMBH + CO. | 1206720000 | |
| | ++ANLINF+PNTOPO/6.3 | 1 | | WEIDMUELLER GMBH + CO. | | |
| -W++211310R01+RS-XS3.3/++211310R01+SK1-XS3A | ++211310R01+SK1/1.3 | 1 | Cable de control-PVC 5x2,5mm² SILFLEX-N | FRIEDRICH LUETZE GMBH | 100455 | 000905 |
| -W++211310R01+SK1-KA1-X3/++211310R01+SZ1-T1-XS1 | ++211310R01+SZ1/2.6 | 1 | Cable-PVC_3x1+2x1+1 PE | CKSKES Gmbh | L0796-9101 | |
| -W++211310R01+SK1-KA1-X52/++211310R01+SZ1-KA1-X1 | ++ANLINF+PNTOPO/6.2 | 1 | Cable de Profinet fibra óptica FL FOC PN-B-980/1000 | PHOENIX CONTACT | 2313397 | |
| -W++211310R01+SK1-KA1-X52/++211310R01+SZ1-KA1-X1 | ++ANLINF+PNTOPO/6.2 | 1 | IE-PS-V14M-2SC-POF montaje en campo Clavija-POF IP67 | WEIDMUELLER GMBH + CO. | 1191550000 | |
| | ++ANLINF+PNTOPO/6.2 | 1 | | WEIDMUELLER GMBH + CO. | | |
| -W++211310R01+SK1-XS2/++211310R01+SZ1-T1-XS2 | ++211310R01+SZ1/2.2 | 1 | Manguera de goma (sw) 3x35mm² (H07RN-F3x35) | HELUKABEL | 37035 | |
| -W++211310R01+SK1-XS3B/++211310R01+SZ1-KA1-X0 | ++211310R01+SZ1/1.1 | 1 | Cable de control-PVC 5x2,5mm² SILFLEX-N | FRIEDRICH LUETZE GMBH | 100455 | 000905 |
| -W++211310R01+SZ1-KA1-O/++211310R01+RP1-KA1-XD1 | ++211310R01+RP1/2.1 | 1 | Cable de control-PVC 5x2,5mm² SILFLEX-N | FRIEDRICH LUETZE GMBH | 100455 | 000905 |
| -W++211310R01+SZ1-KA1-X2/++211310R01+RP1-KA1-XF1 | ++ANLINF+PNTOPO/6.2 | 1 | Cable de Profinet fibra óptica FL FOC PN-B-980/1000 | PHOENIX CONTACT | 2313397 | |
| -W++211310R01+SZ1-KA1-X2/++211310R01+RP1-KA1-XF1 | ++ANLINF+PNTOPO/6.2 | 1 | IE-PS-V14M-2SC-POF montaje en campo Clavija-POF IP67 | WEIDMUELLER GMBH + CO. | 1191550000 | |
| | ++ANLINF+PNTOPO/6.2 | 1 | | WEIDMUELLER GMBH + CO. | | |
| -W++211310R01+SZ1-KA1-X341/++211310R01+SZ1-T1-XS3 | ++211310R01+SZ1/1.1 | 1 | Linea de conexión (M12), diversas Variantes MURR | | 7000-40361-6550XXX | |
| -W++211320+VI1-KA1-XF2/++21HP+VI1-KA1-XF1 | ++ANLINF+PNTOPO/5.3 | 1 | Cable de Profinet fibra óptica FL FOC PN-B-980/1000 | PHOENIX CONTACT | 2313397 | |
| -W++211320+VI1-KA1-XF2/++21HP+VI1-KA1-XF1 | ++ANLINF+PNTOPO/5.3 | 1 | IE-PS-V14M-2SC-POF montaje en campo Clavija-POF IP67 | WEIDMUELLER GMBH + CO. | 1191550000 | |
| -W++211320+VI1-KA1-XF2/++21HP+VI1-KA1-XF1 | ++ANLINF+PNTOPO/5.3 | 1 | IE-PS-SCRJ1-POF montaje en campo Clavija-POF IP20 | WEIDMUELLER GMBH + CO. | 1206720000 | |
| -W++211320+VI1-KA111-X0/++211320-BT11/1 | ++211320+VI1/3.0 | 1 | Linea de conexión (M12), diversas Variantes MURR | Murrelektronik GmbH | 7000-40361-6550XXX | |
| -W++211320+VI1-KA111-X1/++211320-BT11/2 | ++211320+VI1/3.2 | 1 | Linea de conexión (M12), diversas Variantes MURR | Murrelektronik GmbH | 7000-40361-6550XXX | |
| -W++211330SB1+K1-KA1-X1P2/++21+I2-KA2-P3 | ++ANLINF+PNTOPO/8.1 | 1 | Cable de Profinet fibra óptica FL FOC PN-B-980/1000 | PHOENIX CONTACT | 2313397 | |
| -W++211330SB1+K1-KA1-X1P2/++21+I2-KA2-P3 | ++ANLINF+PNTOPO/8.1 | 1 | IE-PS-SCRJ1-POF montaje en campo Clavija-POF IP20 | WEIDMUELLER GMBH + CO. | 1206720000 | |
| -W++211330SB1+K1-KA1-X1P2/++21+I2-KA2-P3 | ++ANLINF+PNTOPO/8.1 | 1 | IE-PS-V14M-2SC-POF montaje en campo Clavija-POF IP67 | WEIDMUELLER GMBH + CO. | 1191550000 | |
| -W++211330SB1+K1-KA161/++211330SB1-M1-XS | ++211330SB1+K1/3.3 | 0 | Cable de control-PVC 7x1mm² SILFLEX-N | FRIEDRICH LUETZE GMBH | 100410 | 000937 |
| -W++211330SB1+K1-XP/++211330SB1+VI1-KA1-XD1 | ++211330SB1+VI1/2.1 | 1 | Cable de control-PVC 5x2,5mm² SILFLEX-N | FRIEDRICH LUETZE GMBH | 100455 | 000905 |
| -W++211330SB1+K1-XP/++211330SB1+VI2-KA1-XD1 | ++211330SB1+VI2/2.1 | 1 | Cable de control-PVC 5x2,5mm² SILFLEX-N | FRIEDRICH LUETZE GMBH | 100455 | 000905 |
| -W++211330SB1+K1-XP/++211330SB1-I11 | ++211330SB1+K1/6.1 | 1 | Cable de control-PVC 5x1mm² SILFLEX-N | FRIEDRICH LUETZE GMBH | 100408 | 000936 |
| -W++211330SB1+K1-XP/++211330SB1-I12 | ++211330SB1+K1/6.3 | 1 | Cable de control-PVC 3x1mm² SILFLEX-N | FRIEDRICH LUETZE GMBH | 100406 | 000932 |
| -W++211330SB1+K1-XP/++211330SB1-I13 | ++211330SB1+K1/6.5 | 1 | Cable de control-PVC 5x1mm² SILFLEX-N | FRIEDRICH LUETZE GMBH | 100408 | 000936 |
| -W++211330SB1+K1-XP/++211330SB1-I14 | ++211330SB1+K1/6.8 | 1 | Cable de control-PVC 5x1mm² SILFLEX-N | FRIEDRICH LUETZE GMBH | 100408 | 000936 |
| -W++211330SB1+K1-XP/++211330SB1-I16 | ++211330SB1+K1/7.3 | 1 | Cable de control-PVC 5x1mm² SILFLEX-N | FRIEDRICH LUETZE GMBH | 100408 | 000936 |
| -W++211330SB1+K1-XP/++211330SB1-SG11 | ++211330SB1+K1/9.1 | 1 | Conexión M12, 4+PE, 0LED (10m) | Murrelektronik GmbH | 7000-40041-6551000 | |
| -W++211330SB1+K1-XP/++211330SB1-SG12 | ++211330SB1+K1/9.5 | 1 | Conexión M12, 4+PE, 0LED (10m) | Murrelektronik GmbH | 7000-40041-6551000 | |
| -W++211330SB1+VI1-KA1-XF2/++211330SB1+K1-KA1-X1P1 | ++ANLINF+PNTOPO/8.1 | 1 | Cable de Profinet fibra óptica FL FOC PN-B-980/1000 | PHOENIX CONTACT | 2313397 | |

M = Cantidad  Konzern Sachnr.: = No. material Consorcio (No. de almacen)

# Lista de artículos de piezas

| Denominación del componente | Página / ruta | M | Denominación de referencia | Fabricante | Número de referencia | Konzern Sachnr. |
|---|---|---|---|---|---|---|
| -W++211330SB1+VI1-KA1-XF2/++211330SB1+K1-KA1-X1P1 | ++ANLINF+PNTOPO/8.1 | 1 | IE-PS-V14M-2SC-POF montaje en campo Clavija-POF IP67 | WEIDMUELLER GMBH + CO. | 1191550000 | |
| -W++211330SB1+VI1-KA1-XF2/++211330SB1+K1-KA1-X1P1 | ++ANLINF+PNTOPO/8.1 | 1 | IE-PS-SCRJ1-POF montaje en campo Clavija-POF IP20 | WEIDMUELLER GMBH + CO. | 1206720000 | |
| -W++211330SB1+VI1-KA111-X0/++211330SB1+VI1-BD01E | ++211330SB1+VI1/3.0 | 1 | Linea de conexión (M12), diversas Variantes MURR | Murrelektronik GmbH | 7000-40361-6550XXX | |
| -W++211330SB1+VI1-KA111-X1/++211330SB1-BE11MAX | ++211330SB1+VI1/3.2 | 1 | Linea de conexión (M12), diversas Variantes MURR | Murrelektronik GmbH | 7000-40361-6550XXX | |
| -W++211330SB1+VI1-KA111-X2/++211330SB1-BE11P | ++211330SB1+VI1/3.3 | 1 | Linea de conexión (M12), diversas Variantes MURR | Murrelektronik GmbH | 7000-40361-6550XXX | |
| -W++211330SB1+VI1-KA111-X3/++211330SB1+VI1-XSKA111_3 | ++211330SB1+VI1/3.4 | 1 | Linea de conexión (M12), diversas Variantes MURR | Murrelektronik GmbH | 7000-40361-6550XXX | |
| -W++211330SB1+VI1-KA111-X4/++211330SB1-BE12MAX | ++211330SB1+VI1/3.5 | 1 | Linea de conexión (M12), diversas Variantes MURR | Murrelektronik GmbH | 7000-40361-6550XXX | |
| -W++211330SB1+VI1-KA111-X5/++211330SB1-BE12P | ++211330SB1+VI1/3.6 | 1 | Linea de conexión (M12), diversas Variantes MURR | Murrelektronik GmbH | 7000-40361-6550XXX | |
| -W++211330SB1+VI1-KA111-X6/++211330SB1+VI1-XSKA111_6 | ++211330SB1+VI1/3.7 | 1 | Linea de conexión (M12), diversas Variantes MURR | Murrelektronik GmbH | 7000-40361-6550XXX | |
| -W++211330SB1+VI1-KA111-X7/++211330SB1-BE13MAX | ++211330SB1+VI1/3.8 | 1 | Linea de conexión (M12), diversas Variantes MURR | Murrelektronik GmbH | 7000-40361-6550XXX | |
| -W++211330SB1+VI1-KA112-X0/++211330SB1-BE13P | ++211330SB1+VI1/4.0 | 1 | Linea de conexión (M12), diversas Variantes MURR | Murrelektronik GmbH | 7000-40361-6550XXX | |
| -W++211330SB1+VI1-KA112-X1/++211330SB1+VI1-XSKA112_1 | ++211330SB1+VI1/4.2 | 1 | Linea de conexión (M12), diversas Variantes MURR | Murrelektronik GmbH | 7000-40361-6550XXX | |
| -W++211330SB1+VI1-KA112-X2/++211330SB1+VI1-XSKA112_2 | ++211330SB1+VI1/4.3 | 1 | Linea de conexión (M12), diversas Variantes MURR | Murrelektronik GmbH | 7000-40361-6550XXX | |
| -W++211330SB1+VI1-KA112-X3/++211330SB1+VI1-XSKA112_3 | ++211330SB1+VI1/4.4 | 1 | Linea de conexión (M12), diversas Variantes MURR | Murrelektronik GmbH | 7000-40361-6550XXX | |
| -W++211330SB1+VI1-KA112-X4/++211330SB1+VI1-XSKA112_4 | ++211330SB1+VI1/4.5 | 1 | Linea de conexión (M12), diversas Variantes MURR | Murrelektronik GmbH | 7000-40361-6550XXX | |
| -W++211330SB1+VI1-KA112-X5/++211330SB1+VI1-XSKA112_5 | ++211330SB1+VI1/4.6 | 1 | Linea de conexión (M12), diversas Variantes MURR | Murrelektronik GmbH | 7000-40361-6550XXX | |
| -W++211330SB1+VI1-XSKA111_3-X1/++211330SB1-BE11R | ++211330SB1+VI1/3.4 | 1 | Linea de conexión (M12), diversas Variantes MURR | Murrelektronik GmbH | 7000-40361-6550XXX | |
| -W++211330SB1+VI1-XSKA111_3-X2/++211330SB1-BE11V | ++211330SB1+VI1/3.4 | 1 | Linea de conexión (M12), diversas Variantes MURR | Murrelektronik GmbH | 7000-40361-6550XXX | |
| -W++211330SB1+VI1-XSKA111_6-X1/++211330SB1-BE12R | ++211330SB1+VI1/3.7 | 1 | Linea de conexión (M12), diversas Variantes MURR | Murrelektronik GmbH | 7000-40361-6550XXX | |
| -W++211330SB1+VI1-XSKA111_6-X2/++211330SB1-BE12V | ++211330SB1+VI1/3.7 | 1 | Linea de conexión (M12), diversas Variantes MURR | Murrelektronik GmbH | 7000-40361-6550XXX | |
| -W++211330SB1+VI1-XSKA112_1-X1/++211330SB1-BE13R | ++211330SB1+VI1/4.2 | 1 | Linea de conexión (M12), diversas Variantes MURR | Murrelektronik GmbH | 7000-40361-6550XXX | |
| -W++211330SB1+VI1-XSKA112_1-X2/++211330SB1-BE13V | ++211330SB1+VI1/4.2 | 1 | Linea de conexión (M12), diversas Variantes MURR | Murrelektronik GmbH | 7000-40361-6550XXX | |
| -W++211330SB1+VI1-XSKA112_2-X1/++211330SB1-BT13/1 | ++211330SB1+VI1/4.3 | 1 | Linea de conexión (M12), diversas Variantes MURR | Murrelektronik GmbH | 7000-40361-6550XXX | |
| -W++211330SB1+VI1-XSKA112_2-X2/++211330SB1-BT14/1 | ++211330SB1+VI1/4.3 | 1 | Linea de conexión (M12), diversas Variantes MURR | Murrelektronik GmbH | 7000-40361-6550XXX | |
| -W++211330SB1+VI1-XSKA112_3-X1/++211330SB1-BT13/2 | ++211330SB1+VI1/4.4 | 1 | Linea de conexión (M12), diversas Variantes MURR | Murrelektronik GmbH | 7000-40361-6550XXX | |
| -W++211330SB1+VI1-XSKA112_3-X2/++211330SB1-BT14/2 | ++211330SB1+VI1/4.4 | 1 | Linea de conexión (M12), diversas Variantes MURR | Murrelektronik GmbH | 7000-40361-6550XXX | |
| -W++211330SB1+VI1-XSKA112_4-X1/++211330SB1-BE1L/1 | ++211330SB1+VI1/4.5 | 1 | Linea de conexión (M12), diversas Variantes MURR | Murrelektronik GmbH | 7000-40361-6550XXX | |
| -W++211330SB1+VI1-XSKA112_4-X2/++211330SB1-BE1R/1 | ++211330SB1+VI1/4.5 | 1 | Linea de conexión (M12), diversas Variantes MURR | Murrelektronik GmbH | 7000-40361-6550XXX | |
| -W++211330SB1+VI1-XSKA112_5-X1/++211330SB1-BE1L/2 | ++211330SB1+VI1/4.6 | 1 | Linea de conexión (M12), diversas Variantes MURR | Murrelektronik GmbH | 7000-40361-6550XXX | |
| -W++211330SB1+VI1-XSKA112_5-X2/++211330SB1-BE1R/2 | ++211330SB1+VI1/4.6 | 1 | Linea de conexión (M12), diversas Variantes MURR | Murrelektronik GmbH | 7000-40361-6550XXX | |
| -W++211330SB1+VI2-KA1-XF2/++211330SB1+VI1-KA1-XF1 | ++ANLINF+PNTOPO/8.1 | 1 | Cable de Profinet fibra óptica FL FOC PN-B-980/1000 | PHOENIX CONTACT | 2313397 | |
| -W++211330SB1+VI2-KA1-XF2/++211330SB1+VI1-KA1-XF1 | ++ANLINF+PNTOPO/8.1 | 1 | IE-PS-V14M-2SC-POF montaje en campo Clavija-POF IP67 | WEIDMUELLER GMBH + CO. | 1191550000 | |
| | ++ANLINF+PNTOPO/8.1 | 1 | | WEIDMUELLER GMBH + CO. | | |
| -W++211330SB1+VI2-KA111-X0/++211330SB1+VI2-BD01E | ++211330SB1+VI2/3.0 | 1 | Linea de conexión (M12), diversas Variantes MURR | Murrelektronik GmbH | 7000-40361-6550XXX | |
| -W++211330SB1+VI2-KA111-X1/++211330SB1-BE21P | ++211330SB1+VI2/3.2 | 1 | Linea de conexión (M12), diversas Variantes MURR | Murrelektronik GmbH | 7000-40361-6550XXX | |
| -W++211330SB1+VI2-KA111-X2/++211330SB1+VI2-XSKA111_2 | ++211330SB1+VI2/3.3 | 1 | Linea de conexión (M12), diversas Variantes MURR | Murrelektronik GmbH | 7000-40361-6550XXX | |
| -W++211330SB1+VI2-KA111-X3/++211330SB1-BE22MAX | ++211330SB1+VI2/3.4 | 1 | Linea de conexión (M12), diversas Variantes MURR | Murrelektronik GmbH | 7000-40361-6550XXX | |

M = Cantidad Konzern Sachnr.: = No. material Consorcio (No. de almacen)

# Lista de artículos de piezas

| Denominación del componente | Página / ruta | M | Denominación de referencia | Fabricante | Número de referencia | Konzern Sachnr. |
|---|---|---|---|---|---|---|
| -W++211330SB1+VI2-KA111-X4/++211330SB1+VI2-XSKA111_4 | ++211330SB1+VI2/3.5 | 1 | Linea de conexión (M12), diversas Variantes MURR | Murrelektronik GmbH | 7000-40361-6550XXX | |
| -W++211330SB1+VI2-KA111-X5/++211330SB1+VI2-XSKA111_5 | ++211330SB1+VI2/3.6 | 1 | Linea de conexión (M12), diversas Variantes MURR | Murrelektronik GmbH | 7000-40361-6550XXX | |
| -W++211330SB1+VI2-KA111-X6/++211330SB1-BT22/1 | ++211330SB1+VI2/3.7 | 1 | Linea de conexión (M12), diversas Variantes MURR | Murrelektronik GmbH | 7000-40361-6550XXX | |
| -W++211330SB1+VI2-KA111-X7/++211330SB1-BT22/2 | ++211330SB1+VI2/3.8 | 1 | Linea de conexión (M12), diversas Variantes MURR | Murrelektronik GmbH | 7000-40361-6550XXX | |
| -W++211330SB1+VI2-KA112-X0/++211330SB1-BT23/1 | ++211330SB1+VI2/4.0 | 1 | Linea de conexión (M12), diversas Variantes MURR | Murrelektronik GmbH | 7000-40361-6550XXX | |
| -W++211330SB1+VI2-KA112-X1/++211330SB1-BT23/2 | ++211330SB1+VI2/4.1 | 1 | Linea de conexión (M12), diversas Variantes MURR | Murrelektronik GmbH | 7000-40361-6550XXX | |
| -W++211330SB1+VI2-KA112-X2/++211330SB1-SE12 | ++211330SB1+VI2/4.3 | 1 | Linea de conexión (M12), diversas Variantes MURR | Murrelektronik GmbH | 7000-40361-6550XXX | |
| -W++211330SB1+VI2-XSKA111_2-X1/++211330SB1-BE21R | ++211330SB1+VI2/3.3 | 1 | Linea de conexión (M12), diversas Variantes MURR | Murrelektronik GmbH | 7000-40361-6550XXX | |
| -W++211330SB1+VI2-XSKA111_2-X2/++211330SB1-BE21V | ++211330SB1+VI2/3.3 | 1 | Linea de conexión (M12), diversas Variantes MURR | Murrelektronik GmbH | 7000-40361-6550XXX | |
| -W++211330SB1+VI2-XSKA111_4-X1/++211330SB1-BE22P | ++211330SB1+VI2/3.5 | 1 | Linea de conexión (M12), diversas Variantes MURR | Murrelektronik GmbH | 7000-40361-6550XXX | |
| -W++211330SB1+VI2-XSKA111_4-X2/++211330SB1-BE22A | ++211330SB1+VI2/3.5 | 1 | Linea de conexión (M12), diversas Variantes MURR | Murrelektronik GmbH | 7000-40361-6550XXX | |
| -W++211330SB1+VI2-XSKA111_5-X1/++211330SB1-BE22R | ++211330SB1+VI2/3.6 | 1 | Linea de conexión (M12), diversas Variantes MURR | Murrelektronik GmbH | 7000-40361-6550XXX | |
| -W++211330SB1+VI2-XSKA111_5-X2/++211330SB1-BE22V | ++211330SB1+VI2/3.6 | 1 | Linea de conexión (M12), diversas Variantes MURR | Murrelektronik GmbH | 7000-40361-6550XXX | |
| -W++211340R01+G1-KA111-X0/++211340R01+G1-BD01E | ++211340R01+G1/3.0 | 1 | Linea de conexión (M12), diversas Variantes MURR | Murrelektronik GmbH | 7000-40361-6550XXX | |
| -W++211340R01+G1-KA111-X1/++211340R01+G1-BE11a | ++211340R01+G1/3.2 | 1 | Linea de conexión (M12), diversas Variantes MURR | Murrelektronik GmbH | 7000-40361-6550XXX | |
| -W++211340R01+G1-KA111-X2/++211340R01+G1-BE11b | ++211340R01+G1/3.3 | 1 | Linea de conexión (M12), diversas Variantes MURR | Murrelektronik GmbH | 7000-40361-6550XXX | |
| -W++211340R01+G1-KA111-X3/++211340R01+G1-BE11c | ++211340R01+G1/3.4 | 1 | Linea de conexión (M12), diversas Variantes MURR | Murrelektronik GmbH | 7000-40361-6550XXX | |
| -W++211340R01+G1-KA111-X4/++211340R01+G1-BE12 | ++211340R01+G1/3.5 | 1 | Linea de conexión (M12), diversas Variantes MURR | Murrelektronik GmbH | 7000-40361-6550XXX | |
| -W++211340R01+G1-KA111-X5/++211340R01+G1-BE13 | ++211340R01+G1/3.6 | 1 | Linea de conexión (M12), diversas Variantes MURR | Murrelektronik GmbH | 7000-40361-6550XXX | |
| -W++211340R01+G1-KA111-X6/++211340R01+G1-BE14a | ++211340R01+G1/3.7 | 1 | Linea de conexión (M12), diversas Variantes MURR | Murrelektronik GmbH | 7000-40361-6550XXX | |
| -W++211340R01+G1-KA111-X7/++211340R01+G1-BE14b | ++211340R01+G1/3.8 | 1 | Linea de conexión (M12), diversas Variantes MURR | Murrelektronik GmbH | 7000-40361-6550XXX | |
| -W++211340R01+G1-KA112-X0/++211340R01+G1-BE15 | ++211340R01+G1/4.1 | 1 | Linea de conexión (M12), diversas Variantes MURR | Murrelektronik GmbH | 7000-40361-6550XXX | |
| -W++211340R01+G1-KA112-X1/++211340R01+G1-BE16a | ++211340R01+G1/4.2 | 1 | Linea de conexión (M12), diversas Variantes MURR | Murrelektronik GmbH | 7000-40361-6550XXX | |
| -W++211340R01+G1-KA112-X2/++211340R01+G1-BE16b | ++211340R01+G1/4.3 | 1 | Linea de conexión (M12), diversas Variantes MURR | Murrelektronik GmbH | 7000-40361-6550XXX | |
| -W++211340R01+G1-KA112-X6/++211340R01+G1-XSKA112_6 | ++211340R01+G1/4.7 | 1 | Linea de conexión (M12), diversas Variantes MURR | Murrelektronik GmbH | 7000-40361-6550XXX | |
| -W++211340R01+G1-KA112-X7/++211340R01+G1-XSKA112_7 | ++211340R01+G1/4.8 | 1 | Linea de conexión (M12), diversas Variantes MURR | Murrelektronik GmbH | 7000-40361-6550XXX | |
| -W++211340R01+G1-XSKA112_6-X1/++211340R01+G1-BT12 | ++211340R01+G1/4.7 | 1 | Linea de conexión (M12), diversas Variantes MURR | Murrelektronik GmbH | 7000-40361-6550XXX | |
| -W++211340R01+G1-XSKA112_6-X2/++211340R01+G1-BT11/2 | ++211340R01+G1/4.7 | 1 | Linea de conexión (M12), diversas Variantes MURR | Murrelektronik GmbH | 7000-40361-6550XXX | |
| -W++211340R01+G1-XSKA112_7-X1/++211340R01+G1-BT11/1 | ++211340R01+G1/4.8 | 1 | Linea de conexión (M12), diversas Variantes MURR | Murrelektronik GmbH | 7000-40361-6550XXX | |
| -W++211340R01+G1-XSKA112_7-X2/++211340R01+G1-BT13 | ++211340R01+G1/4.8 | 1 | Linea de conexión (M12), diversas Variantes MURR | Murrelektronik GmbH | 7000-40361-6550XXX | |
| -W++211340R01+KF1-X1-X1/++211340R01+KF1-G20 | ++211340R01+KF1/3.2 | 1 | Linea de conexión (M12), diversas Variantes MURR | Murrelektronik GmbH | 7000-40361-6550XXX | |
| -W++211340R01+KF1-X1-X3/++211340R01+KF1-BE21V | ++211340R01+KF1/3.4 | 1 | Linea de conexión (M12), diversas Variantes MURR | Murrelektronik GmbH | 7000-40361-6550XXX | |
| -W++211340R01+KF1-X1-X6/++211340R01+KF1-BE21R | ++211340R01+KF1/3.6 | 1 | Linea de conexión (M12), diversas Variantes MURR | Murrelektronik GmbH | 7000-40361-6550XXX | |
| -W++211340R01+KF1-XL1/++211340R01+KF1-XS22 | ++211340R01+KF1/3.1 | 1 | Cable de control-PVC 25x1mm² SILFLEX-N | FRIEDRICH LUETZE GMBH | 100417 | 000934 |
| -W++211340R01+KF1-XS22/++211340R01+KF1-X1 | ++211340R01+KF1/3.1 | 1 | Distribuidor de 8 vias M12 DC24V (4+PE) (ASB8) 10m | H.TURCK GMBH & CO.KG | 8MB12-5P3-10/S77/S366 | 003239 |
| -W++211340R01+RP1-KA1-XD2/++211340R01+RA1-KA1-XD1 | ++211340R01+RA1/2.1 | 1 | Cable de control-PVC 5x2,5mm² SILFLEX-N | FRIEDRICH LUETZE GMBH | 100455 | 000905 |
| -W++211340R01+RP1-KA1-XF2/++211340R01+RA1-KA1-XF1 | ++ANLINF+PNTOPO/5.7 | 1 | Cable de Profinet fibra óptica FL FOC PN-B-980/1000 | PHOENIX CONTACT | 2313397 | |

M = Cantidad  Konzern Sachnr.: = No. material Consorcio (No. de almacen)

# Lista de artículos de piezas

| Denominación del componente | Página / ruta | M | Denominación de referencia | Fabricante | Número de referencia | Konzern Sachnr. |
|---|---|---|---|---|---|---|
| -W++211340R01+RP1-KA1-XF2/++211340R01+RA1-KA1-XF1 | ++ANLINF+PNTOPO/5.7 | 1 | IE-PS-V14M-2SC-POF montaje en campo Clavija-POF IP67 | WEIDMUELLER GMBH + CO. | 1191550000 | |
| | ++ANLINF+PNTOPO/5.7 | 1 | | WEIDMUELLER GMBH + CO. | | |
| -W++211340R01+RP1-KA111-X0/++211340R01+RP1-BD01ND | ++211340R01+RP1/3.0 | 1 | Linea de conexión (M12), diversas Variantes MURR | Murrelektronik GmbH | 7000-40361-6550XXX | |
| -W++211340R01+RP1-KA111-X1/++211340R01+RP1-BV01W | ++211340R01+RP1/3.2 | 1 | Linea de conexión (M12), diversas Variantes MURR | | 7000-40361-6550XXX | |
| -W++211340R01+RP1-KA111-X4/++211340R01+KF1-XL1 | ++211340R01+RP1/3.5 | 1 | Linea de conexión (M12), diversas Variantes MURR | | 7000-40361-6550XXX | |
| -W++211340R01+RP1-KA111-X5/++211340R01+KF1-XL1 | ++211340R01+RP1/3.6 | 1 | Linea de conexión (M12), diversas Variantes MURR | | 7000-40361-6550XXX | |
| -W++211340R01+RP1-KA111-X6/++211340R01+KF1-XL1 | ++211340R01+RP1/3.7 | 1 | Linea de conexión (M12), diversas Variantes MURR | | 7000-40361-6550XXX | |
| -W++211340R01+RP1-KA111-X7/++211340R01+KF1-XL1 | ++211340R01+RP1/3.8 | 1 | Linea de conexión (M12), diversas Variantes MURR | | 7000-40361-6550XXX | |
| -W++211340R01+RP1-KA112-X0/++211340R01+KF1-XL1 | ++211340R01+RP1/4.1 | 1 | Linea de conexión (M12), diversas Variantes MURR | | 7000-40361-6550XXX | |
| -W++211340R01+RP1-KA112-X1/++211340R01+KF1-KYP20 | ++211340R01+RP1/4.3 | 1 | Linea de conexión (M12), diversas Variantes MURR | | 7000-40361-6550XXX | |
| -W++211340R01+RS-KA1-P1/++211340R01+RS-KU-KLI | ++ANLINF+PNTOPO/5.5 | 1 | Cable de Profinet Typ B, IE FC TP FRNC CABLE GP 2X2 | SIEMENS AG | 6XV1871-2F | |
| -W++211340R01+RS-KA1-P1/++211340R01+RS-KU-KLI | ++ANLINF+PNTOPO/5.5 | 2 | Conexión RJ45, salida de cable 180°, carcasa de metal | SIEMENS AG | 6GK1901-1BB10-2AA0 | |
| -W++211340R01+RS-KA1-P2/++211340R01+SK1-KA1-X51 | ++ANLINF+PNTOPO/5.7 | 1 | Cable de Profinet fibra óptica FL FOC PN-B-980/1000 | PHOENIX CONTACT | 2313397 | |
| -W++211340R01+RS-KA1-P2/++211340R01+SK1-KA1-X51 | ++ANLINF+PNTOPO/5.7 | 1 | IE-PS-SCRJ1-POF montaje en campo Clavija-POF IP20 | WEIDMUELLER GMBH + CO. | 1206720000 | |
| -W++211340R01+RS-KA1-P2/++211340R01+SK1-KA1-X51 | ++ANLINF+PNTOPO/5.7 | 1 | IE-PS-V14M-2SC-POF montaje en campo Clavija-POF IP67 | WEIDMUELLER GMBH + CO. | 1191550000 | |
| -W++211340R01+RS-KA1-P4/++211310R01+RS-KA1-P3 | ++ANLINF+PNTOPO/5.7 | 1 | Cable de Profinet fibra óptica FL FOC PN-B-980/1000 | PHOENIX CONTACT | 2313397 | |
| -W++211340R01+RS-KA1-P4/++211310R01+RS-KA1-P3 | ++ANLINF+PNTOPO/5.7 | 1 | IE-PS-SCRJ1-POF montaje en campo Clavija-POF IP20 | WEIDMUELLER GMBH + CO. | 1206720000 | |
| | ++ANLINF+PNTOPO/5.7 | 1 | | WEIDMUELLER GMBH + CO. | | |
| -W++211340R01+RS-XS3.3/++211340R01+SK1-XS3A | ++211340R01+SK1/1.3 | 1 | Cable de control-PVC 5x2,5mm² SILFLEX-N | FRIEDRICH LUETZE GMBH | 100455 | 000905 |
| -W++211340R01+SK1-KA1-X3/++211340R01+SZ1-T1-XS1 | ++211340R01+SZ1/2.6 | 1 | Cable-PVC_3x1+2x1+1 PE | CKSKES Gmbh | L0796-9101 | |
| -W++211340R01+SK1-KA1-X52/++211340R01+SZ1-KA1-X1 | ++ANLINF+PNTOPO/5.7 | 1 | Cable de Profinet fibra óptica FL FOC PN-B-980/1000 | PHOENIX CONTACT | 2313397 | |
| -W++211340R01+SK1-KA1-X52/++211340R01+SZ1-KA1-X1 | ++ANLINF+PNTOPO/5.7 | 1 | IE-PS-V14M-2SC-POF montaje en campo Clavija-POF IP67 | WEIDMUELLER GMBH + CO. | 1191550000 | |
| | ++ANLINF+PNTOPO/5.7 | 1 | | WEIDMUELLER GMBH + CO. | | |
| -W++211340R01+SK1-XS2/++211340R01+SZ1-T1-XS2 | ++211340R01+SZ1/2.2 | 1 | Manguera de goma (sw) 3x35mm² (H07RN-F3x35) | HELUKABEL | 37035 | |
| -W++211340R01+SK1-XS3B/++211340R01+SZ1-KA1-X0 | ++211340R01+SZ1/1.1 | 1 | Cable de control-PVC 5x2,5mm² SILFLEX-N | FRIEDRICH LUETZE GMBH | 100455 | 000905 |
| -W++211340R01+SZ1-KA1-O/++211340R01+RP1-KA1-XD1 | ++211340R01+RP1/2.1 | 1 | Cable de control-PVC 5x2,5mm² SILFLEX-N | FRIEDRICH LUETZE GMBH | 100455 | 000905 |
| -W++211340R01+SZ1-KA1-X2/++211340R01+RP1-KA1-XF1 | ++ANLINF+PNTOPO/5.7 | 1 | Cable de Profinet fibra óptica FL FOC PN-B-980/1000 | PHOENIX CONTACT | 2313397 | |
| -W++211340R01+SZ1-KA1-X2/++211340R01+RP1-KA1-XF1 | ++ANLINF+PNTOPO/5.7 | 1 | IE-PS-V14M-2SC-POF montaje en campo Clavija-POF IP67 | WEIDMUELLER GMBH + CO. | 1191550000 | |
| | ++ANLINF+PNTOPO/5.7 | 1 | | WEIDMUELLER GMBH + CO. | | |
| -W++211340R01+SZ1-KA1-X341/++211340R01+SZ1-T1-XS3 | ++211340R01+SZ1/1.1 | 1 | Linea de conexión (M12), diversas Variantes MURR | | 7000-40361-6550XXX | |
| -W++211350DT1+AE1-TM1-X2012/++211350DT1+AE1-M1-XS | ++211350DT1+AE1/1.4 | 1 | Cable de conexión (Hibrida) para Movipro 7,5kW, triángulo | SEW Eurodrive | 1 812 127 6 | |
| -W++211350DT1+AE1-TM1-X2301/++211350DT1+AE1-RB1 | ++211350DT1+AE1/1.6 | 1 | Cable de conexión resistencia de frenado para Movipro 2,2 hasta 7,5kW | SEW Eurodrive | 1 172 291 6 | |
| -W++211350DT1+AE1-TM1-X3011/++211350DT1+AE1-M1-B101 | ++211350DT1+AE1/2.8 | 1 | Cable de encoder de Motor para Movipro 6x2x0,25mm² | SEW Eurodrive | 1 811 099 1 | |
| -W++211350DT1+AE1-TM1-X4234_12/++211350DT1+VI1-KA1-P1 | ++ANLINF+PNTOPO/7.6 | 1 | Cable de Profinet fibra óptica FL FOC PN-B-980/1000 | PHOENIX CONTACT | 2313397 | |
| -W++211350DT1+AE1-TM1-X4234_12/++211350DT1+VI1-KA1-P1 | ++ANLINF+PNTOPO/7.6 | 1 | IE-PS-V14M-2SC-POF montaje en campo Clavija-POF IP67 | WEIDMUELLER GMBH + CO. | 1191550000 | |
| | ++ANLINF+PNTOPO/7.6 | 1 | | WEIDMUELLER GMBH + CO. | | |
| -W++211350DT1+AE1-TM1-X5001_1/++211350DT1+AE1-X1 | ++211350DT1+AE1/3.1 | 1 | Sensor-Actuador-caja con 5m cable de conexión, M23 | SEW Eurodrive | 1 330 929 3 | |

M = Cantidad  Konzern Sachnr.: = No. material Consorcio (No. de almacen)

# Lista de artículos de piezas

| Denominación del componente | Página / ruta | M | Denominación de referencia | Fabricante | Número de referencia | Konzern Sachnr. |
|---|---|---|---|---|---|---|
| -W++211350DT1+AE1-TM1-X5102_2/++211350DT1+AE1-XS5102_2 | ++211350DT1+AE1/2.1 | 1 | Linea de conexión (M12), diversas Variantes MURR | Murrelektronik GmbH | 7000-40361-6550XXX | |
| -W++211350DT1+AE1-X1-X1/++211350DT1-BE1PRE | ++211350DT1+AE1/3.1 | 1 | Linea de conexión (M12), diversas Variantes MURR | Murrelektronik GmbH | 7000-40361-6550XXX | |
| -W++211350DT1+AE1-XS5102_2-X1/++211350DT1-SE1UEV | ++211350DT1+AE1/2.1 | 1 | Linea de conexión (M12), diversas Variantes MURR | Murrelektronik GmbH | 7000-40361-6550XXX | |
| -W++211350DT1+AE1-XS5102_2-X2/++211350DT1-SE1UER | ++211350DT1+AE1/2.1 | 1 | Linea de conexión (M12), diversas Variantes MURR | Murrelektronik GmbH | 7000-40361-6550XXX | |
| -W++211350DT1+VI1-KA1-P2/++211350V01+VI1-KA1-XF1 | ++ANLINF+PNTOPO/7.6 | 1 | Cable de Profinet fibra óptica FL FOC PN-C-FLEX-980/1000 | PHOENIX CONTACT | 2313407 | |
| -W++211350DT1+VI1-KA1-P2/++211350V01+VI1-KA1-XF1 | ++ANLINF+PNTOPO/7.6 | 1 | IE-PS-V14M-2SC-POF montaje en campo Clavija-POF IP67 | WEIDMUELLER GMBH + CO. | 1191550000 | |
| | ++ANLINF+PNTOPO/7.6 | 1 | | WEIDMUELLER GMBH + CO. | | |
| -W++211350DT1-KA1-O/++211350DT1+VI1-KA1-X1 | ++211350DT1+VI1/2.1 | 1 | Cable de control-PVC 5x2,5mm² SILFLEX-N | FRIEDRICH LUETZE GMBH | 100455 | 000905 |
| -W++211350DT1-KA1-P2/++211350DT1+AE1-TM1-X4234_11 | ++ANLINF+PNTOPO/7.6 | 1 | Cable de Profinet fibra óptica FL FOC PN-B-980/1000 | PHOENIX CONTACT | 2313397 | |
| -W++211350DT1-KA1-P2/++211350DT1+AE1-TM1-X4234_11 | ++ANLINF+PNTOPO/7.6 | 1 | IE-PS-V14M-2SC-POF montaje en campo Clavija-POF IP67 | WEIDMUELLER GMBH + CO. | 1191550000 | |
| | ++ANLINF+PNTOPO/7.6 | 1 | | WEIDMUELLER GMBH + CO. | | |
| -W++211350DT1-KA1-P4/++211330SB1+VI2-KA1-XF1 | ++ANLINF+PNTOPO/7.7 | 1 | Cable de Profinet fibra óptica FL FOC PN-B-980/1000 | PHOENIX CONTACT | 2313397 | |
| -W++211350DT1-KA1-P4/++211330SB1+VI2-KA1-XF1 | ++ANLINF+PNTOPO/7.7 | 1 | IE-PS-V14M-2SC-POF montaje en campo Clavija-POF IP67 | WEIDMUELLER GMBH + CO. | 1191550000 | |
| | ++ANLINF+PNTOPO/7.7 | 1 | | WEIDMUELLER GMBH + CO. | | |
| -W++211350DT1-XS1.1/++211350DT1-XS1.2 | ++21+K1/4.1 | 1 | Cable de control muy flexible 12x2,5mm² Ölflex-FD Classic 810 | U.I.LAPP GMBH STUTTGART | 0026174 | |
| -W++211350DT1-XS1.2/++211350V01+VI1-KA1-XD1 | ++211350V01+VI1/2.1 | 1 | Cable de control-PVC 5x2,5mm² SILFLEX-N | FRIEDRICH LUETZE GMBH | 100455 | 000905 |
| -W++211350DT1-XS1.2/++211350V01+VI2-KA1-XD1 | ++211350V01+VI2/2.1 | 1 | Cable de control-PVC 5x2,5mm² SILFLEX-N | FRIEDRICH LUETZE GMBH | 100455 | 000905 |
| -W++211350R01+RP1-KA1-XD2/++211350R01+RA1-KA1-XD1 | ++211350R01+RA1/2.1 | 1 | Cable de control-PVC 5x2,5mm² SILFLEX-N | FRIEDRICH LUETZE GMBH | 100455 | 000905 |
| -W++211350R01+RP1-KA1-XF2/++211350R01+RA1-KA1-XF1 | ++ANLINF+PNTOPO/6.7 | 1 | Cable de Profinet fibra óptica FL FOC PN-B-980/1000 | PHOENIX CONTACT | 2313397 | |
| -W++211350R01+RP1-KA1-XF2/++211350R01+RA1-KA1-XF1 | ++ANLINF+PNTOPO/6.7 | 1 | IE-PS-V14M-2SC-POF montaje en campo Clavija-POF IP67 | WEIDMUELLER GMBH + CO. | 1191550000 | |
| | ++ANLINF+PNTOPO/6.7 | 1 | | WEIDMUELLER GMBH + CO. | | |
| -W++211350R01+RP1-KA111-X0/++211350R01+RP1-BD01ND | ++211350R01+RP1/3.0 | 1 | Linea de conexión (M12), diversas Variantes MURR | Murrelektronik GmbH | 7000-40361-6550XXX | |
| -W++211350R01+RP1-KA111-X1/++211350R01+RP1-BV01W | ++211350R01+RP1/3.2 | 1 | Linea de conexión (M12), diversas Variantes MURR | | 7000-40361-6550XXX | |
| -W++211350R01+RP1-KA111-X6/++211350R01+KF1-XS29 | ++211350R01+RP1/3.7 | 1 | Linea de conexión (M12), diversas Variantes MURR | | 7000-40361-6550XXX | |
| -W++211350R01+RP1-KA112-X0/++211350R01+KF1-XS30 | ++211350R01+RP1/4.0 | 1 | Linea de conexión (M12), diversas Variantes MURR | | 7000-40361-6550XXX | |
| -W++211350R01+RP1-KA112-X1/++211350R01+KF1-KYP20 | ++211350R01+RP1/4.2 | 1 | Linea de conexión (M12), diversas Variantes MURR | | 7000-40361-6550XXX | |
| -W++211350R01+RS-KA1-P1/++211350R01+RS-KU-KLI | ++ANLINF+PNTOPO/6.5 | 1 | Cable de Profinet Typ B, IE FC TP FRNC CABLE GP 2X2 | SIEMENS AG | 6XV1871-2F | |
| -W++211350R01+RS-KA1-P1/++211350R01+RS-KU-KLI | ++ANLINF+PNTOPO/6.5 | 2 | Conexión RJ45, salida de cable 180°, carcasa de metal | SIEMENS AG | 6GK1901-1BB10-2AA0 | |
| -W++211350R01+RS-KA1-P2/++211350R01+SK1-KA1-X51 | ++ANLINF+PNTOPO/6.7 | 1 | Cable de Profinet fibra óptica FL FOC PN-B-980/1000 | PHOENIX CONTACT | 2313397 | |
| -W++211350R01+RS-KA1-P2/++211350R01+SK1-KA1-X51 | ++ANLINF+PNTOPO/6.7 | 1 | IE-PS-SCRJ1-POF montaje en campo Clavija-POF IP20 | WEIDMUELLER GMBH + CO. | 1206720000 | |
| -W++211350R01+RS-KA1-P2/++211350R01+SK1-KA1-X51 | ++ANLINF+PNTOPO/6.7 | 1 | IE-PS-V14M-2SC-POF montaje en campo Clavija-POF IP67 | WEIDMUELLER GMBH + CO. | 1191550000 | |
| -W++211350R01+RS-KA1-P4/++21+I1-KA2-P3 | ++ANLINF+PNTOPO/6.8 | 1 | Cable de Profinet fibra óptica FL FOC PN-B-980/1000 | PHOENIX CONTACT | 2313397 | |
| -W++211350R01+RS-KA1-P4/++21+I1-KA2-P3 | ++ANLINF+PNTOPO/6.8 | 1 | IE-PS-SCRJ1-POF montaje en campo Clavija-POF IP20 | WEIDMUELLER GMBH + CO. | 1206720000 | |
| | ++ANLINF+PNTOPO/6.8 | 1 | | WEIDMUELLER GMBH + CO. | | |
| -W++211350R01+RS-XS3.3/++211350R01+SK1-XS3A | ++211350R01+SK1/1.3 | 1 | Cable de control-PVC 5x2,5mm² SILFLEX-N | FRIEDRICH LUETZE GMBH | 100455 | 000905 |
| -W++211350R01+SK1-KA1-X3/++211350R01+RA1-XS1 | ++211350R01+SZ1/2.6 | 1 | Cable-PVC_3x1+2x1+1 PE | CKSKES Gmbh | L0796-9101 | |
| -W++211350R01+SK1-KA1-X52/++211350R01+RP1-KA1-XF1 | ++ANLINF+PNTOPO/6.7 | 1 | Cable de Profinet fibra óptica FL FOC PN-B-980/1000 | PHOENIX CONTACT | 2313397 | |

M = Cantidad  Konzern Sachnr.: = No. material Consorcio (No. de almacen)

# Lista de artículos de piezas

| Denominación del componente | Página / ruta | M | Denominación de referencia | Fabricante | Número de referencia | Konzern Sachnr. |
|---|---|---|---|---|---|---|
| -W++211350R01+SK1-KA1-X52/++211350R01+RP1-KA1-XF1 | ++ANLINF+PNTOPO/6.7 | 1 | IE-PS-V14M-2SC-POF montaje en campo Clavija-POF IP67 | WEIDMUELLER GMBH + CO. | 1191550000 | |
| | ++ANLINF+PNTOPO/6.7 | 1 | | WEIDMUELLER GMBH + CO. | | |
| -W++211350R01+SK1-XS2/++211350R01+RA1-XS2 | ++211350R01+SZ1/2.2 | 1 | Manguera de goma (sw) 3x35mm² (H07RN-F3x35) | HELUKABEL | 37035 | |
| -W++211350R01+SK1-XS3B/++211350R01+RP1-KA1-XD1 | ++211350R01+RP1/2.1 | 1 | Cable de control-PVC 5x2,5mm² SILFLEX-N | FRIEDRICH LUETZE GMBH | 100455 | 000905 |
| -W++211350R01+SZ1-KA1-X341/++211350R01+SZ1-T1-XS3 | ++211350R01+SZ1/1.1 | 1 | Linea de conexión (M12), diversas Variantes MURR | | 7000-40361-6550XXX | |
| -W++211350V01+VI1-KA1-XF2/++211350V01+VI2-KA1-XF1 | ++ANLINF+PNTOPO/7.6 | 1 | Cable de Profinet fibra óptica FL FOC PN-B-980/1000 | PHOENIX CONTACT | 2313397 | |
| -W++211350V01+VI1-KA1-XF2/++211350V01+VI2-KA1-XF1 | ++ANLINF+PNTOPO/7.6 | 1 | IE-PS-V14M-2SC-POF montaje en campo Clavija-POF IP67 | WEIDMUELLER GMBH + CO. | 1191550000 | |
| | ++ANLINF+PNTOPO/7.6 | 1 | | WEIDMUELLER GMBH + CO. | | |
| -W++211350V01+VI1-KA111-X0/++211350V01+VI1-BD01E | ++211350V01+VI1/3.0 | 1 | Linea de conexión (M12), diversas Variantes MURR | Murrelektronik GmbH | 7000-40361-6550XXX | |
| -W++211350V01+VI1-KA111-X1/++211350V01-BT12 | ++211350V01+VI1/3.2 | 1 | Linea de conexión (M12), diversas Variantes MURR | Murrelektronik GmbH | 7000-40361-6550XXX | |
| -W++211350V01+VI1-KA111-X2/++211350V01-BT16/2 | ++211350V01+VI1/3.3 | 1 | Linea de conexión (M12), diversas Variantes MURR | Murrelektronik GmbH | 7000-40361-6550XXX | |
| -W++211350V01+VI1-KA111-X3/++211350V01-BE11a | ++211350V01+VI1/3.4 | 1 | Linea de conexión (M12), diversas Variantes MURR | Murrelektronik GmbH | 7000-40361-6550XXX | |
| -W++211350V01+VI1-KA111-X4/++211350V01-BE11b | ++211350V01+VI1/3.5 | 1 | Linea de conexión (M12), diversas Variantes MURR | Murrelektronik GmbH | 7000-40361-6550XXX | |
| -W++211350V01+VI1-KA111-X5/++211350V01-BE12a | ++211350V01+VI1/3.6 | 1 | Linea de conexión (M12), diversas Variantes MURR | Murrelektronik GmbH | 7000-40361-6550XXX | |
| -W++211350V01+VI1-KA111-X6/++211350V01-BE12b | ++211350V01+VI1/3.7 | 1 | Linea de conexión (M12), diversas Variantes MURR | Murrelektronik GmbH | 7000-40361-6550XXX | |
| -W++211350V01+VI1-KA111-X7/++211350V01-BE13a | ++211350V01+VI1/3.8 | 1 | Linea de conexión (M12), diversas Variantes MURR | Murrelektronik GmbH | 7000-40361-6550XXX | |
| -W++211350V01+VI1-KA112-X0/++211350V01-BE13b | ++211350V01+VI1/4.1 | 1 | Linea de conexión (M12), diversas Variantes MURR | Murrelektronik GmbH | 7000-40361-6550XXX | |
| -W++211350V01+VI1-KA112-X1/++211350V01-BE14a | ++211350V01+VI1/4.2 | 1 | Linea de conexión (M12), diversas Variantes MURR | Murrelektronik GmbH | 7000-40361-6550XXX | |
| -W++211350V01+VI1-KA112-X2/++211350V01-BE14b | ++211350V01+VI1/4.3 | 1 | Linea de conexión (M12), diversas Variantes MURR | Murrelektronik GmbH | 7000-40361-6550XXX | |
| -W++211350V01+VI1-KA112-X3/++211350V01-BE15 | ++211350V01+VI1/4.4 | 1 | Linea de conexión (M12), diversas Variantes MURR | Murrelektronik GmbH | 7000-40361-6550XXX | |
| -W++211350V01+VI2-KA111-X0/++211350V01+VI2-BD01E | ++211350V01+VI2/3.0 | 1 | Linea de conexión (M12), diversas Variantes MURR | Murrelektronik GmbH | 7000-40361-6550XXX | |
| -W++211350V01+VI2-KA111-X1/++211350V01-BT11 | ++211350V01+VI2/3.2 | 1 | Linea de conexión (M12), diversas Variantes MURR | Murrelektronik GmbH | 7000-40361-6550XXX | |
| -W++211350V01+VI2-KA111-X2/++211350V01-BT16/1 | ++211350V01+VI2/3.3 | 1 | Linea de conexión (M12), diversas Variantes MURR | Murrelektronik GmbH | 7000-40361-6550XXX | |
| -W++211350V01+VI2-KA111-X3/++211350V01-BE16 | ++211350V01+VI2/3.4 | 1 | Linea de conexión (M12), diversas Variantes MURR | Murrelektronik GmbH | 7000-40361-6550XXX | |
| -W++211350V01+VI2-KA111-X4/++211350V01+VI2-XSKA111_4 | ++211350V01+VI2/3.5 | 1 | Linea de conexión (M12), diversas Variantes MURR | Murrelektronik GmbH | 7000-40361-6550XXX | |
| -W++211350V01+VI2-KA111-X5/++211350V01-BE18 | ++211350V01+VI2/3.6 | 1 | Linea de conexión (M12), diversas Variantes MURR | Murrelektronik GmbH | 7000-40361-6550XXX | |
| -W++211350V01+VI2-KA111-X6/++211350V01-BE19 | ++211350V01+VI2/3.7 | 1 | Linea de conexión (M12), diversas Variantes MURR | Murrelektronik GmbH | 7000-40361-6550XXX | |
| -W++211350V01+VI2-KA111-X7/++211350V01-BE20a | ++211350V01+VI2/3.8 | 1 | Linea de conexión (M12), diversas Variantes MURR | Murrelektronik GmbH | 7000-40361-6550XXX | |
| -W++211350V01+VI2-KA112-X0/++211350V01-BE20b | ++211350V01+VI2/4.1 | 1 | Linea de conexión (M12), diversas Variantes MURR | Murrelektronik GmbH | 7000-40361-6550XXX | |
| -W++211350V01+VI2-KA112-X1/++211350V01-BE20c | ++211350V01+VI2/4.2 | 1 | Linea de conexión (M12), diversas Variantes MURR | Murrelektronik GmbH | 7000-40361-6550XXX | |
| -W++211350V01+VI2-KA112-X2/++211350V01-BE20d | ++211350V01+VI2/4.3 | 1 | Linea de conexión (M12), diversas Variantes MURR | Murrelektronik GmbH | 7000-40361-6550XXX | |
| -W++211350V01+VI2-KA112-X3/++211350V01-BE21a | ++211350V01+VI2/4.4 | 1 | Linea de conexión (M12), diversas Variantes MURR | Murrelektronik GmbH | 7000-40361-6550XXX | |
| -W++211350V01+VI2-KA112-X4/++211350V01-BE21b | ++211350V01+VI2/4.5 | 1 | Linea de conexión (M12), diversas Variantes MURR | Murrelektronik GmbH | 7000-40361-6550XXX | |
| -W++211350V01+VI2-XSKA111_4-X1/++211350V01-BE17R | ++211350V01+VI2/3.5 | 1 | Linea de conexión (M12), diversas Variantes MURR | Murrelektronik GmbH | 7000-40361-6550XXX | |
| -W++211350V01+VI2-XSKA111_4-X2/++211350V01-BE17V | ++211350V01+VI2/3.5 | 1 | Linea de conexión (M12), diversas Variantes MURR | Murrelektronik GmbH | 7000-40361-6550XXX | |
| -W++221300SB1+K1-KA1-X1P2/++211320+VI1-KA1-XF1 | ++ANLINF+PNTOPO/5.1 | 1 | Cable de Profinet fibra óptica FL FOC PN-B-980/1000 | PHOENIX CONTACT | 2313397 | |
| -W++221300SB1+K1-KA1-X1P2/++211320+VI1-KA1-XF1 | ++ANLINF+PNTOPO/5.1 | 1 | IE-PS-SCRJ1-POF montaje en campo Clavija-POF IP20 | WEIDMUELLER GMBH + CO. | 1206720000 | |

M = Cantidad Konzern Sachnr.: = No. material Consorcio (No. de almacen)

# Lista de artículos de piezas

| Denominación del componente | Página / ruta | M | Denominación de referencia | Fabricante | Número de referencia | Konzern Sachnr. |
|---|---|---|---|---|---|---|
| -W++221300SB1+K1-KA1-X1P2/++211320+VI1-KA1-XF1 | ++ANLINF+PNTOPO/5.1 | 1 | IE-PS-V14M-2SC-POF montaje en campo Clavija-POF IP67 | WEIDMUELLER GMBH + CO. | 1191550000 | |
| -W++221300SB1+K1-KA151/++221300SB1-M1-XS | ++221300SB1+K1/3.3 | 0 | Cable de control-PVC 7x1mm² SILFLEX-N | FRIEDRICH LUETZE GMBH | 100410 | 000937 |
| -W++221300SB1+K1-XP/++221300SB1+VI1-KA1-XD1 | ++221300SB1+VI1/2.1 | 1 | Cable de control-PVC 5x2,5mm² SILFLEX-N | FRIEDRICH LUETZE GMBH | 100455 | 000905 |
| -W++221300SB1+K1-XP/++221300SB1+VI2-KA1-XD1 | ++221300SB1+VI2/2.1 | 1 | Cable de control-PVC 5x2,5mm² SILFLEX-N | FRIEDRICH LUETZE GMBH | 100455 | 000905 |
| -W++221300SB1+K1-XP/++221300SB1-I11 | ++221300SB1+K1/6.1 | 1 | Cable de control-PVC 5x1mm² SILFLEX-N | FRIEDRICH LUETZE GMBH | 100408 | 000936 |
| -W++221300SB1+K1-XP/++221300SB1-I12 | ++221300SB1+K1/6.3 | 1 | Cable de control-PVC 5x1mm² SILFLEX-N | FRIEDRICH LUETZE GMBH | 100408 | 000936 |
| -W++221300SB1+K1-XP/++221300SB1-I13 | ++221300SB1+K1/6.6 | 1 | Cable de control-PVC 5x1mm² SILFLEX-N | FRIEDRICH LUETZE GMBH | 100408 | 000936 |
| -W++221300SB1+VI1-KA1-XF2/++221300SB1+VI2-KA1-XF1 | ++ANLINF+PNTOPO/5.1 | 1 | Cable de Profinet fibra óptica FL FOC PN-B-980/1000 | PHOENIX CONTACT | 2313397 | |
| -W++221300SB1+VI1-KA1-XF2/++221300SB1+VI2-KA1-XF1 | ++ANLINF+PNTOPO/5.1 | 1 | IE-PS-V14M-2SC-POF montaje en campo Clavija-POF IP67 | WEIDMUELLER GMBH + CO. | 1191550000 | |
| | ++ANLINF+PNTOPO/5.1 | 1 | | WEIDMUELLER GMBH + CO. | | |
| -W++221300SB1+VI1-KA111-X0/++221300SB1+VI1-BD01E | ++221300SB1+VI1/3.0 | 1 | Linea de conexión (M12), diversas Variantes MURR | Murrelektronik GmbH | 7000-40361-6550XXX | |
| -W++221300SB1+VI1-KA111-X1/++221300SB1-BE11P | ++221300SB1+VI1/3.2 | 1 | Linea de conexión (M12), diversas Variantes MURR | Murrelektronik GmbH | 7000-40361-6550XXX | |
| -W++221300SB1+VI1-KA111-X2/++221300SB1+VI1-XSKA111_2 | ++221300SB1+VI1/3.3 | 1 | Linea de conexión (M12), diversas Variantes MURR | Murrelektronik GmbH | 7000-40361-6550XXX | |
| -W++221300SB1+VI1-KA111-X3/++221300SB1-BE12MAX | ++221300SB1+VI1/3.4 | 1 | Linea de conexión (M12), diversas Variantes MURR | Murrelektronik GmbH | 7000-40361-6550XXX | |
| -W++221300SB1+VI1-KA111-X4/++221300SB1+VI1-XSKA111_4 | ++221300SB1+VI1/3.5 | 1 | Linea de conexión (M12), diversas Variantes MURR | Murrelektronik GmbH | 7000-40361-6550XXX | |
| -W++221300SB1+VI1-KA111-X5/++221300SB1+VI1-XSKA111_5 | ++221300SB1+VI1/3.6 | 1 | Linea de conexión (M12), diversas Variantes MURR | Murrelektronik GmbH | 7000-40361-6550XXX | |
| -W++221300SB1+VI1-KA111-X6/++221300SB1-BT12/1 | ++221300SB1+VI1/3.7 | 1 | Linea de conexión (M12), diversas Variantes MURR | Murrelektronik GmbH | 7000-40361-6550XXX | |
| -W++221300SB1+VI1-KA111-X7/++221300SB1-BT12/2 | ++221300SB1+VI1/3.8 | 1 | Linea de conexión (M12), diversas Variantes MURR | Murrelektronik GmbH | 7000-40361-6550XXX | |
| -W++221300SB1+VI1-KA112-X0/++221300SB1+VI1-XSKA112_0 | ++221300SB1+VI1/4.1 | 1 | Linea de conexión (M12), diversas Variantes MURR | Murrelektronik GmbH | 7000-40361-6550XXX | |
| -W++221300SB1+VI1-KA112-X1/++221300SB1+VI1-XSKA112_1 | ++221300SB1+VI1/4.2 | 1 | Linea de conexión (M12), diversas Variantes MURR | Murrelektronik GmbH | 7000-40361-6550XXX | |
| -W++221300SB1+VI1-XSKA111_2-X1/++221300SB1-BE11R | ++221300SB1+VI1/3.3 | 1 | Linea de conexión (M12), diversas Variantes MURR | Murrelektronik GmbH | 7000-40361-6550XXX | |
| -W++221300SB1+VI1-XSKA111_2-X2/++221300SB1-BE11V | ++221300SB1+VI1/3.3 | 1 | Linea de conexión (M12), diversas Variantes MURR | Murrelektronik GmbH | 7000-40361-6550XXX | |
| -W++221300SB1+VI1-XSKA111_4-X1/++221300SB1-BE12P | ++221300SB1+VI1/3.5 | 1 | Linea de conexión (M12), diversas Variantes MURR | Murrelektronik GmbH | 7000-40361-6550XXX | |
| -W++221300SB1+VI1-XSKA111_4-X2/++221300SB1-BE12A | ++221300SB1+VI1/3.5 | 1 | Linea de conexión (M12), diversas Variantes MURR | Murrelektronik GmbH | 7000-40361-6550XXX | |
| -W++221300SB1+VI1-XSKA111_5-X1/++221300SB1-BE12R | ++221300SB1+VI1/3.6 | 1 | Linea de conexión (M12), diversas Variantes MURR | Murrelektronik GmbH | 7000-40361-6550XXX | |
| -W++221300SB1+VI1-XSKA111_5-X2/++221300SB1-BE12V | ++221300SB1+VI1/3.6 | 1 | Linea de conexión (M12), diversas Variantes MURR | Murrelektronik GmbH | 7000-40361-6550XXX | |
| -W++221300SB1+VI1-XSKA112_0-X1/++221300SB1-BE1L/1 | ++221300SB1+VI1/4.0 | 1 | Linea de conexión (M12), diversas Variantes MURR | Murrelektronik GmbH | 7000-40361-6550XXX | |
| -W++221300SB1+VI1-XSKA112_0-X2/++221300SB1-BE1R/1 | ++221300SB1+VI1/4.1 | 1 | Linea de conexión (M12), diversas Variantes MURR | Murrelektronik GmbH | 7000-40361-6550XXX | |
| -W++221300SB1+VI1-XSKA112_1-X1/++221300SB1-BE1L/2 | ++221300SB1+VI1/4.2 | 1 | Linea de conexión (M12), diversas Variantes MURR | Murrelektronik GmbH | 7000-40361-6550XXX | |
| -W++221300SB1+VI1-XSKA112_1-X2/++221300SB1-BE1R/2 | ++221300SB1+VI1/4.2 | 1 | Linea de conexión (M12), diversas Variantes MURR | Murrelektronik GmbH | 7000-40361-6550XXX | |
| -W++221300SB1+VI2-KA1-XF2/++221300SB1+K1-KA1-X1P1 | ++ANLINF+PNTOPO/5.1 | 1 | Cable de Profinet fibra óptica FL FOC PN-B-980/1000 | PHOENIX CONTACT | 2313397 | |
| -W++221300SB1+VI2-KA1-XF2/++221300SB1+K1-KA1-X1P1 | ++ANLINF+PNTOPO/5.1 | 1 | IE-PS-V14M-2SC-POF montaje en campo Clavija-POF IP67 | WEIDMUELLER GMBH + CO. | 1191550000 | |
| -W++221300SB1+VI2-KA1-XF2/++221300SB1+K1-KA1-X1P1 | ++ANLINF+PNTOPO/5.1 | 1 | IE-PS-SCRJ1-POF montaje en campo Clavija-POF IP20 | WEIDMUELLER GMBH + CO. | 1206720000 | |
| -W++221300SB1+VI2-KA111-X0/++221300SB1+VI2-BD01E | ++221300SB1+VI2/3.0 | 1 | Linea de conexión (M12), diversas Variantes MURR | Murrelektronik GmbH | 7000-40361-6550XXX | |
| -W++221300SB1+VI2-KA111-X1/++221300SB1-BE21P | ++221300SB1+VI2/3.2 | 1 | Linea de conexión (M12), diversas Variantes MURR | Murrelektronik GmbH | 7000-40361-6550XXX | |
| -W++221300SB1+VI2-KA111-X2/++221300SB1+VI2-XSKA111_2 | ++221300SB1+VI2/3.3 | 1 | Linea de conexión (M12), diversas Variantes MURR | Murrelektronik GmbH | 7000-40361-6550XXX | |
| -W++221300SB1+VI2-KA111-X3/++221300SB1-BE22MAX | ++221300SB1+VI2/3.4 | 1 | Linea de conexión (M12), diversas Variantes MURR | Murrelektronik GmbH | 7000-40361-6550XXX | |

M = Cantidad  Konzern Sachnr.: = No. material Consorcio (No. de almacen)

# Lista de artículos de piezas

| Denominación del componente | Página / ruta | M | Denominación de referencia | Fabricante | Número de referencia | Konzern Sachnr. |
|---|---|---|---|---|---|---|
| -W++221300SB1+VI2-KA111-X4/++221300SB1+VI2-XSKA111_4 | ++221300SB1+VI2/3.5 | 1 | Linea de conexión (M12), diversas Variantes MURR | Murrelektronik GmbH | 7000-40361-6550XXX | |
| -W++221300SB1+VI2-KA111-X5/++221300SB1+VI2-XSKA111_5 | ++221300SB1+VI2/3.6 | 1 | Linea de conexión (M12), diversas Variantes MURR | Murrelektronik GmbH | 7000-40361-6550XXX | |
| -W++221300SB1+VI2-KA111-X6/++221300SB1-BT22/1 | ++221300SB1+VI2/3.7 | 1 | Linea de conexión (M12), diversas Variantes MURR | Murrelektronik GmbH | 7000-40361-6550XXX | |
| -W++221300SB1+VI2-KA111-X7/++221300SB1-BT22/2 | ++221300SB1+VI2/3.8 | 1 | Linea de conexión (M12), diversas Variantes MURR | Murrelektronik GmbH | 7000-40361-6550XXX | |
| -W++221300SB1+VI2-KA112-X0/++221300SB1-SE12 | ++221300SB1+VI2/4.0 | 1 | Linea de conexión (M12), diversas Variantes MURR | Murrelektronik GmbH | 7000-40361-6550XXX | |
| -W++221300SB1+VI2-XSKA111_2-X1/++221300SB1-BE21R | ++221300SB1+VI2/3.3 | 1 | Linea de conexión (M12), diversas Variantes MURR | Murrelektronik GmbH | 7000-40361-6550XXX | |
| -W++221300SB1+VI2-XSKA111_2-X2/++221300SB1-BE21V | ++221300SB1+VI2/3.3 | 1 | Linea de conexión (M12), diversas Variantes MURR | Murrelektronik GmbH | 7000-40361-6550XXX | |
| -W++221300SB1+VI2-XSKA111_4-X1/++221300SB1-BE22P | ++221300SB1+VI2/3.5 | 1 | Linea de conexión (M12), diversas Variantes MURR | Murrelektronik GmbH | 7000-40361-6550XXX | |
| -W++221300SB1+VI2-XSKA111_4-X2/++221300SB1-BE22A | ++221300SB1+VI2/3.5 | 1 | Linea de conexión (M12), diversas Variantes MURR | Murrelektronik GmbH | 7000-40361-6550XXX | |
| -W++221300SB1+VI2-XSKA111_5-X1/++221300SB1-BE22R | ++221300SB1+VI2/3.6 | 1 | Linea de conexión (M12), diversas Variantes MURR | Murrelektronik GmbH | 7000-40361-6550XXX | |
| -W++221300SB1+VI2-XSKA111_5-X2/++221300SB1-BE22V | ++221300SB1+VI2/3.6 | 1 | Linea de conexión (M12), diversas Variantes MURR | Murrelektronik GmbH | 7000-40361-6550XXX | |
| ++2KV-BC1 | ++2KV+/5.1 | 1 | Conversión de cable-convertidor de corriente | MBS AG | 32-0041-HUT | |
| ++2KV-BC2 | ++2KV+/5.1 | 1 | Conversión de cable-convertidor de corriente | MBS AG | 32-0041-HUT | |
| ++2KV-BC3 | ++2KV+/5.1 | 1 | Conversión de cable-convertidor de corriente | MBS AG | 32-0041-HUT | |
| ++2KV-F01 | ++2KV+/6.3 | 1 | BASE DE FUSIBLES NEOZED 1P D02/63A | SIEMENS AG | 5SG1 730 | |
| ++2KV-F01 | ++2KV+/6.3 | 1 | RESORTE DE RETENCION-NEOZED 2-16A D02 | SIEMENS AG | 5SH5400 | 004192 |
| ++2KV-F01 | ++2KV+/6.3 | 1 | TAPA ROSCADA NEOZED ISO D02/63A/E18 DIN 49525 | SIEMENS AG | 5SH4163 | 004190 |
| ++2KV-F01 | ++2KV+/6.3 | 1 | D02- Anillo calibrador 6A NEOZED | FERRAZ SHAWMUT | 1706.006 | 004207 |
| ++2KV-F01 | ++2KV+/6.3 | 1 | D01- Unidad de fusibles 6A NEOZED DIN 49522 | SIEMENS AG | 5SE2306 | 004196 |
| ++2KV-F01 | ++2KV+/6.3 | 1 | Etiquetas de identificación para fusibles-D02 | RITTAL-ZENTRALLAGER | SV 9320.080 | 000989 |
| ++2KV-F02 | ++2KV+/6.3 | 1 | BASE DE FUSIBLES NEOZED 1P D02/63A | SIEMENS AG | 5SG1 730 | |
| ++2KV-F02 | ++2KV+/6.3 | 1 | RESORTE DE RETENCION-NEOZED 2-16A D02 | SIEMENS AG | 5SH5400 | 004192 |
| ++2KV-F02 | ++2KV+/6.3 | 1 | TAPA ROSCADA NEOZED ISO D02/63A/E18 DIN 49525 | SIEMENS AG | 5SH4163 | 004190 |
| ++2KV-F02 | ++2KV+/6.3 | 1 | D02- Anillo calibrador 6A NEOZED | FERRAZ SHAWMUT | 1706.006 | 004207 |
| ++2KV-F02 | ++2KV+/6.3 | 1 | D01- Unidad de fusibles 6A NEOZED DIN 49522 | SIEMENS AG | 5SE2306 | 004196 |
| ++2KV-F02 | ++2KV+/6.3 | 1 | Etiquetas de identificación para fusibles-D02 | RITTAL-ZENTRALLAGER | SV 9320.080 | 000989 |
| ++2KV-F03 | ++2KV+/6.3 | 1 | BASE DE FUSIBLES NEOZED 1P D02/63A | SIEMENS AG | 5SG1 730 | |
| ++2KV-F03 | ++2KV+/6.3 | 1 | RESORTE DE RETENCION-NEOZED 2-16A D02 | SIEMENS AG | 5SH5400 | 004192 |
| ++2KV-F03 | ++2KV+/6.3 | 1 | TAPA ROSCADA NEOZED ISO D02/63A/E18 DIN 49525 | SIEMENS AG | 5SH4163 | 004190 |
| ++2KV-F03 | ++2KV+/6.3 | 1 | D02- Anillo calibrador 6A NEOZED | FERRAZ SHAWMUT | 1706.006 | 004207 |
| ++2KV-F03 | ++2KV+/6.3 | 1 | D01- Unidad de fusibles 6A NEOZED DIN 49522 | SIEMENS AG | 5SE2306 | 004196 |
| ++2KV-F03 | ++2KV+/6.3 | 1 | Etiquetas de identificación para fusibles-D02 | RITTAL-ZENTRALLAGER | SV 9320.080 | 000989 |
| ++2KV-F04 | ++2KV+/5.8 | 1 | Disyuntor 3-polos 2A-C | HAGEMEYER DEUTSCHLAND | PXL-C2/3 | |
| ++2KV-KA1 | ++2KV+/10.1 | 1 | Módulo de interfaz IM151-3 PN FO POF conexión fibra óptica para ET200S | SIEMENS AG | 6ES7151-3BB23-0AB0 | |
| ++2KV-KA11 | ++2KV+/10.1 | 1 | Módulo de potencia PM-E, DC 24V con diagnóstico (ET200S) | SIEMENS AG | 6ES7138-4CA01-0AA0 | |
| ++2KV-KA11 | ++2KV+/10.1 | 1 | Modulo terminales TM-P15 C23-A1 (ET200S) | SIEMENS AG | 6ES7193-4CC30-0AA0 | |
| ++2KV-KA111 | ++2KV+/10.2 | 1 | Módulo 4DI DC24V estándar para ET200S | SIEMENS AG | 6ES7131-4BD01-0AA0 | |

M = Cantidad  Konzern Sachnr.: = No. material Consorcio (No. de almacen)

# Lista de artículos de piezas

| Denominación del componente | Página / ruta | M | Denominación de referencia | Fabricante | Número de referencia | Konzern Sachnr. |
|---|---|---|---|---|---|---|
| ++2KV-KA111 | ++2KV+/10.2 | 1 | Modulo terminales TM-E15 C24-01 (ET200S) | SIEMENS AG | 6ES7193-4CB30-0AA0 | |
| ++2KV-KV-Schrank1000 | ++2KV+/2 | 1 | Armario TS8006,base 1000x2200x600mm,RAL7035 | RITTAL-ZENTRALLAGER | TS 8006.998 | |
| ++2KV-KV-Schrank1000 | ++2KV+/2 | 1 | Pared lateral de Armario 2.000x600mm RAL7035 (VE=2) | RITTAL-ZENTRALLAGER | TS 8106.235 | |
| ++2KV-MP1 | ++2KV+/3 | 1 | LSC-Ventilación marcos finales KV 950mm | FRIEDRICH LUETZE GMBH | 381022F0004 | |
| ++2KV-N | ++2KV+/4.4 | 1 | Barra colectora E-Cu 30x5mm,447A,Länge=2400mm | RITTAL-ZENTRALLAGER | SV 3584.000 | 001078 |
| ++2KV-N | ++2KV+/4.4 | 2 | Soporte de barras 1-pol. Fijación interna., RiLine60 | RITTAL-ZENTRALLAGER | SV 9340.030 | |
| ++2KV-N | ++2KV+/4.4 | 3 | Clemas de conexión SS 1,5-16mm² (universal) | WOEHNER GMBH U.CO.KG | 01284 | 001083 |
| ++2KV-N | ++2KV+/4.4 | 5 | Clemas de conexión SS 16-70mm² (universal) | WOEHNER GMBH U.CO.KG | 01287 | 001085 |
| ++2KV-N | ++2KV+/4.4 | 1 | Clemas de conexión SS 95-185mm² | WOEHNER GMBH U.CO.KG | 01318 | |
| ++2KV-P1 | ++2KV+/5.4 | 1 | Equipo de medición para medir parámetros eléctricos/ equipo de medición de energía | PHOENIX CONTACT | 2901366 | |
| ++2KV-P1 | ++2KV+/5.4 | 1 | Adaptador de riel | PHOENIX CONTACT | 2902078 | |
| ++2KV-P1 | ++2KV+/5.4 | 1 | Módulo de impulsos EEM-IMP-MA600 | PHOENIX CONTACT | 2904313 | |
| ++2KV-P1 | ++2KV+/5.4 | 1 | Módulo de comunicación para EEM-ETH-MA600 | PHOENIX CONTACT | 2901373 | |
| ++2KV-PE | ++2KV+/4.7 | 1 | Barra colectora E-Cu 30x5mm,447A,Länge=2400mm | RITTAL-ZENTRALLAGER | SV 3584.000 | 001078 |
| ++2KV-PE | ++2KV+/4.7 | 2 | Soporte de barras 1-pol. Fijación interna., RiLine60 | RITTAL-ZENTRALLAGER | SV 9340.030 | |
| ++2KV-PE | ++2KV+/4.7 | 1 | Clemas de conexión SS 1,5-16mm² (universal) | WOEHNER GMBH U.CO.KG | 01284 | 001083 |
| ++2KV-PE | ++2KV+/4.7 | 7 | Clemas de conexión SS 16-70mm² (universal) | WOEHNER GMBH U.CO.KG | 01287 | 001085 |
| ++2KV-PE | ++2KV+/4.7 | 1 | Clemas de conexión SS 95-185mm² | WOEHNER GMBH U.CO.KG | 01318 | |
| ++2KV-Q1 | ++2KV+/6.0 | 1 | Interruptor Seccionador 630A, N3-630, BG3 | MOELLER ELECTRIC GMBH | 266020 | |
| ++2KV-Q1 | ++2KV+/6.0 | 1 | Kit de accesorios para interruptores seccionadores BG3 | MOELLER ELECTRIC GMBH | 71004993 | |
| ++2KV-QF1 | ++2KV+/7.1 | 3 | NH000 Fusibles 100A/500V | SIEMENS AG | 3NA7830 | |
| ++2KV-QF1 | ++2KV+/7.1 | 1 | Interruptor Seccionador (NH000) 100A | RITTAL-ZENTRALLAGER | SV 3431.030 | |
| ++2KV-QF2 | ++2KV+/7.3 | 3 | NH000 Fusibles 100A/500V | SIEMENS AG | 3NA7830 | |
| ++2KV-QF2 | ++2KV+/7.3 | 1 | Interruptor Seccionador (NH000) 100A | RITTAL-ZENTRALLAGER | SV 3431.030 | |
| ++2KV-QF3 | ++2KV+/7.5 | 3 | NH000 Fusibles 100A/500V | SIEMENS AG | 3NA7830 | |
| ++2KV-QF3 | ++2KV+/7.5 | 1 | Interruptor Seccionador (NH000) 100A | RITTAL-ZENTRALLAGER | SV 3431.030 | |
| ++2KV-W1 | ++2KV+/7.0 | 2 | Pantalla soporte para perfil cubierta,RiLine60 | RITTAL-ZENTRALLAGER | SV 9340.220 | 003189 |
| ++2KV-W1 | ++2KV+/7.0 | 1 | Charola de base 700mm,RiLine60 | RITTAL-ZENTRALLAGER | SV 9340.110 | 003184 |
| ++2KV-W1 | ++2KV+/7.0 | 2 | Cubiertas finales para soporte de riel,RiLine60 | RITTAL-ZENTRALLAGER | SV 9340.070 | 000984 |
| ++2KV-W1 | ++2KV+/7.0 | 3 | Soporte de barras 3 polos, fijación interna,RiLine60 | RITTAL-ZENTRALLAGER | SV 9340.000 | 000981 |
| ++2KV-W1 | ++2KV+/7.0 | 1 | Barra colectora E-Cu 30x5mm,447A,Länge=2400mm | RITTAL-ZENTRALLAGER | SV 3584.000 | 001078 |
| ++2KV-W1 | ++2KV+/7.0 | 0 | Cubiertas laterales para bases portafusibles | RITTAL-ZENTRALLAGER | SV 3093.010 | |
| ++2KV-W1 | ++2KV+/7.0 | 1 | Adaptador de conexión 800A, terminación arriba+abajo,RiLine60 | RITTAL-ZENTRALLAGER | SV 9342.280 | 003159 |
| ++2KV-W1 | ++2KV+/7.0 | 1 | Perfiles Cubierta 700 mm, RiLine60 | RITTAL-ZENTRALLAGER | SV 9340.200 | 003187 |
| ++2KV-XL | ++2KV+/6.4 | 2 | Tope final de montaje rápido para clemas 35 | PHOENIX CONTACT | 3022218 | |
| ++2KV-XL | ++2KV+/6.4 | 1 | Tapa para borne STS, D-STS 2,5-Quattro | PHOENIX CONTACT | 3031762 | 002191 |
| ++2KV-XL | ++2KV+/6.4 | 1 | Clema de conexión por resorte STS 2,5-Quattro Zackband ZB5 | PHOENIX CONTACT | 1050004 | 002153 |

M = Cantidad  Konzern Sachnr.: = No. material Consorcio (No. de almacen)

# Lista de artículos de piezas

| Denominación del componente | Página / ruta | M | Denominación de referencia | Fabricante | Número de referencia | Konzern Sachnr. |
|---|---|---|---|---|---|---|
| ++2KV-XL | ++2KV+/6.4 | 1 | Tapa para borne ST, D-ST 6-TWIN | PHOENIX CONTACT | 3036767 | |
| ++2KV-XL | ++2KV+/6.4 | 1 | Clema con. por resorte .STS6 Zackband ZB 8 sin imp | PHOENIX CONTACT | 1052002 | 002134 |
| ++2KV-XL | ++2KV+/6.3 | 1 | Clema de conexión por resorte ST 6-TWIN 3 conexiones-6mm² | PHOENIX CONTACT | 3036466 | |
| | ++2KV+/6.3 | 1 | | PHOENIX CONTACT | | |
| | ++2KV+/6.3 | 1 | | PHOENIX CONTACT | | |
| ++2KV-XL | ++2KV+/6.5 | 1 | Clema conexión por resorte STS 2,5-Quattro clemas de cuatro hilos. | PHOENIX CONTACT | 3031746 | 002162 |
| | ++2KV+/6.5 | 1 | | PHOENIX CONTACT | | |
| ++2KV-XL | ++2KV+/6.6 | 1 | Clema conexión por resorte STS 2,5-Quattro-PE clemas de cuatro hilos. | PHOENIX CONTACT | 3031759 | 002164 |
| ++2KV-XLBEL | ++2KV+/8.1 | 2 | Tope final de montaje rápido para clemas 35 | PHOENIX CONTACT | 3022218 | |
| ++2KV-XLBEL | ++2KV+/8.1 | 1 | Tapa para borne STS, D-STS 2,5-Quattro | PHOENIX CONTACT | 3031762 | 002191 |
| ++2KV-XLBEL | ++2KV+/8.1 | 1 | Clema de conexión por resorte STS 2,5-Quattro Zackband ZB5 | PHOENIX CONTACT | 1050004 | 002153 |
| ++2KV-XLBEL | ++2KV+/8.1 | 1 | Clema conexión por resorte STS 2,5-Quattro clemas de cuatro hilos. | PHOENIX CONTACT | 3031746 | 002162 |
| ++2KV-XLBEL | ++2KV+/8.1 | 1 | Clema conexión por resorte ST 2,5-Quattro, azul | PHOENIX CONTACT | 3036288 | |
| ++2KV-XLBEL | ++2KV+/8.1 | 1 | Clema conexión por resorte STS 2,5-Quattro-PE clemas de cuatro hilos. | PHOENIX CONTACT | 3031759 | 002164 |
| ++2KV-XLM1.1 | ++2KV+/5.2 | 1 | Transformador de medida clema de separación | PHOENIX CONTACT | 3212300 | |
| ++2KV-XLM1.2 | ++2KV+/5.2 | 1 | Clemas de paso | PHOENIX CONTACT | 3212301 | |
| ++2KV-XLM2.1 | ++2KV+/5.2 | 1 | Transformador de medida clema de separación | PHOENIX CONTACT | 3212300 | |
| ++2KV-XLM2.2 | ++2KV+/5.2 | 1 | Clemas de paso | PHOENIX CONTACT | 3212301 | |
| ++2KV-XLM3.1 | ++2KV+/5.2 | 1 | Transformador de medida clema de separación | PHOENIX CONTACT | 3212300 | |
| ++2KV-XLM3.2 | ++2KV+/5.2 | 1 | Clemas de paso | PHOENIX CONTACT | 3212301 | |
| ++2KV-XLXM | ++2KV+/5.1 | 2 | Tope final de montaje rápido para clemas 35 | PHOENIX CONTACT | 3022218 | |
| ++2KV-XLXM | ++2KV+/5.1 | 1 | Tapa para borne STS, D-STS 2,5-Quattro | PHOENIX CONTACT | 3031762 | 002191 |
| ++2KV-XLXM | ++2KV+/5.1 | 1 | Clema de conexión por resorte STS 2,5-Quattro Zackband ZB5 | PHOENIX CONTACT | 1050004 | 002153 |
| ++2KV-XLXM | ++2KV+/5.7 | 1 | Clema conexión por resorte ST 2,5-Quattro, azul | PHOENIX CONTACT | 3036288 | |
| ++2KV-XLXM | ++2KV+/5.7 | 1 | Clema conexión por resorte STS 2,5-Quattro clemas de cuatro hilos. | PHOENIX CONTACT | 3031746 | 002162 |
| ++2KV-XP | ++2KV+/9.1 | 2 | Tope final de montaje rápido para clemas 35 | PHOENIX CONTACT | 3022218 | |
| ++2KV-XP | ++2KV+/9.1 | 1 | Tapa para borne ST D-ST 2,5-Quattro | PHOENIX CONTACT | 3030514 | |
| ++2KV-XP | ++2KV+/9.1 | 1 | Clema de conexión por resorte STS 2,5-Quattro Zackband ZB5 | PHOENIX CONTACT | 1050004 | 002153 |
| ++2KV-XP | ++2KV+/9.1 | 2 | Conector cruz f.ST/STS-Borne 2 pol.FBS 2-5 | PHOENIX CONTACT | 3030161 | 002151 |
| ++2KV-XP | ++2KV+/9.1 | 1 | Clema conexión por resorte ST 2,5-Quattro gris de cuatro hilos | | 3031306 | |
| | ++2KV+/9.1 | 1 | | | | |
| | ++2KV+/9.2 | 1 | | | | |
| | ++2KV+/9.3 | 1 | | | | |
| ++2KV-XP | ++2KV+/9.4 | 1 | Clema conexión por resorte ST 2,5-Quattro, verde-amarillo | | 3031322 | |
| ++2KV-XSM1.1 | ++2KV+/5.2 | 1 | Clavija de clema de separación | PHOENIX CONTACT | 3212304 | |
| ++2KV-XSM1.1 | ++2KV+/5.2 | 1 | Tapa Final para Transformador de Medida clema de separación | PHOENIX CONTACT | 3212303 | |
| ++2KV-XSM2.1 | ++2KV+/5.2 | 1 | Clavija de clema de separación | PHOENIX CONTACT | 3212304 | |

M = Cantidad  Konzern Sachnr.: = No. material Consorcio (No. de almacen)

# Lista de artículos de piezas

| Denominación del componente | Página / ruta | M | Denominación de referencia | Fabricante | Número de referencia | Konzern Sachnr. |
|---|---|---|---|---|---|---|
| ++2KV-XSM2.1 | ++2KV+/5.2 | 1 | Tapa Final para Transformador de Medida clema de separación | PHOENIX CONTACT | 3212303 | |
| ++2KV-XSM3.1 | ++2KV+/5.2 | 1 | Clavija de clema de separación | PHOENIX CONTACT | 3212304 | |
| ++2KV-XSM3.1 | ++2KV+/5.2 | 1 | Tapa Final para Transformador de Medida clema de separación | PHOENIX CONTACT | 3212303 | |
| ++2SV-BC1 | ++2SV+/5.1 | 1 | Conversión de cable-convertidor de corriente | MBS AG | 32-0041-HUT | |
| ++2SV-BC2 | ++2SV+/5.1 | 1 | Conversión de cable-convertidor de corriente | MBS AG | 32-0041-HUT | |
| ++2SV-BC3 | ++2SV+/5.1 | 1 | Conversión de cable-convertidor de corriente | MBS AG | 32-0041-HUT | |
| ++2SV-BNETZ | ++2SV+/7.7 | 1 | Relé de monitoreo secuencia de fases/caida 3x160-690V AC, 2W | SIEMENS AG | 3UG4512-2BR20 | |
| ++2SV-F1_3 | ++2SV+/9.1 | 1 | Elemento montaje de fusible 3-polos, D02, RiLine60 | RITTAL-ZENTRALLAGER | SV 3418.010 | |
| ++2SV-F1_3 | ++2SV+/9.1 | 1 | Cubierta de Protección contra contactos 3-polos, D02, RiLine60 | RITTAL-ZENTRALLAGER | SV 3418.020 | |
| ++2SV-F1_3 | ++2SV+/9.1 | 3 | D02- Tapa de tornillo E18 NEOZED DIN 49525 | FERRAZ SHAWMUT | 1715.0002 | 004190 |
| ++2SV-F1_3 | ++2SV+/9.1 | 3 | Etiquetas de identificación para fusibles-D02 | RITTAL-ZENTRALLAGER | SV 9320.080 | 000989 |
| ++2SV-F1_3 | ++2SV+/9.1 | 3 | D01- Unidad de fusibles 6A NEOZED DIN 49522 | SIEMENS AG | 5SE2306 | 004196 |
| ++2SV-F1_3 | ++2SV+/9.1 | 3 | D02- Anillo calibrador 6A NEOZED | FERRAZ SHAWMUT | 1706.006 | 004207 |
| ++2SV-F1_3 | ++2SV+/9.1 | 3 | RESORTE DE RETENCION-NEOZED 2-16A D02 | SIEMENS AG | 5SH5400 | 004192 |
| ++2SV-F1_3USV | ++2SV+/7.4 | 3 | BASE DE FUSIBLES NEOZED 1P D02/63A | SIEMENS AG | 5SG1 730 | |
| ++2SV-F1_3USV | ++2SV+/7.4 | 3 | RESORTE DE RETENCION-NEOZED 2-16A D02 | SIEMENS AG | 5SH5400 | 004192 |
| ++2SV-F1_3USV | ++2SV+/7.4 | 3 | TAPA ROSCADA NEOZED ISO D02/63A/E18 DIN 49525 | SIEMENS AG | 5SH4163 | 004190 |
| ++2SV-F1_3USV | ++2SV+/7.4 | 3 | D02- Anillo calibrador 10A NEOZED | FERRAZ SHAWMUT | 1706.010 | 004208 |
| ++2SV-F1_3USV | ++2SV+/7.4 | 3 | D01- Unidad de fusibles 10A NEOZED DIN 49522 | SIEMENS AG | 5SE2310 | 004197 |
| ++2SV-F1_3USV | ++2SV+/7.4 | 3 | Etiquetas de identificación para fusibles-D02 | RITTAL-ZENTRALLAGER | SV 9320.080 | 000989 |
| ++2SV-F01 | ++2SV+/6.3 | 1 | BASE DE FUSIBLES NEOZED 1P D02/63A | SIEMENS AG | 5SG1 730 | |
| ++2SV-F01 | ++2SV+/6.3 | 1 | TAPA ROSCADA NEOZED ISO D02/63A/E18 DIN 49525 | SIEMENS AG | 5SH4163 | 004190 |
| ++2SV-F01 | ++2SV+/6.3 | 1 | D02- Anillo calibrador 35A NEOZED | FERRAZ SHAWMUT | 1706.035 | 004212 |
| ++2SV-F01 | ++2SV+/6.3 | 1 | Etiquetas de identificación para fusibles-D02 | RITTAL-ZENTRALLAGER | SV 9320.080 | 000989 |
| ++2SV-F02 | ++2SV+/6.3 | 1 | BASE DE FUSIBLES NEOZED 1P D02/63A | SIEMENS AG | 5SG1 730 | |
| ++2SV-F02 | ++2SV+/6.3 | 1 | TAPA ROSCADA NEOZED ISO D02/63A/E18 DIN 49525 | SIEMENS AG | 5SH4163 | 004190 |
| ++2SV-F02 | ++2SV+/6.3 | 1 | D02- Anillo calibrador 35A NEOZED | FERRAZ SHAWMUT | 1706.035 | 004212 |
| ++2SV-F02 | ++2SV+/6.3 | 1 | Etiquetas de identificación para fusibles-D02 | RITTAL-ZENTRALLAGER | SV 9320.080 | 000989 |
| ++2SV-F03 | ++2SV+/6.3 | 1 | BASE DE FUSIBLES NEOZED 1P D02/63A | SIEMENS AG | 5SG1 730 | |
| ++2SV-F03 | ++2SV+/6.3 | 1 | TAPA ROSCADA NEOZED ISO D02/63A/E18 DIN 49525 | SIEMENS AG | 5SH4163 | 004190 |
| ++2SV-F03 | ++2SV+/6.3 | 1 | D02- Anillo calibrador 35A NEOZED | FERRAZ SHAWMUT | 1706.035 | 004212 |
| ++2SV-F03 | ++2SV+/6.3 | 1 | Etiquetas de identificación para fusibles-D02 | RITTAL-ZENTRALLAGER | SV 9320.080 | 000989 |
| ++2SV-F4USV | ++2SV+/13.4 | 1 | BASE DE FUSIBLES NEOZED 1P D02/63A | SIEMENS AG | 5SG1 730 | |
| ++2SV-F4USV | ++2SV+/13.4 | 1 | RESORTE DE RETENCION-NEOZED 2-16A D02 | SIEMENS AG | 5SH5400 | 004192 |
| ++2SV-F4USV | ++2SV+/13.4 | 1 | D02- Tapa de tornillo E18 NEOZED DIN 49525 | FERRAZ SHAWMUT | 1715.0002 | 004190 |
| ++2SV-F4USV | ++2SV+/13.4 | 1 | D02- Anillo calibrador 4A NEOZED | SIEMENS AG | 5SH5404 | 004206 |
| ++2SV-F4USV | ++2SV+/13.4 | 1 | D01- Unidad de fusibles 4A NEOZED DIN 49522 | SIEMENS AG | 5SE2304 | 004195 |

M = Cantidad  Konzern Sachnr.: = No. material Consorcio (No. de almacen)

# Lista de artículos de piezas

| Denominación del componente | Página / ruta | M | Denominación de referencia | Fabricante | Número de referencia | Konzern Sachnr. |
|---|---|---|---|---|---|---|
| ++2SV-F4USV | ++2SV+/13.4 | 1 | Etiquetas de identificación para fusibles-D02 | RITTAL-ZENTRALLAGER | SV 9320.080 | 000989 |
| ++2SV-F4_6 | ++2SV+/9.3 | 1 | Elemento montaje de fusible 3-polos, D02, RiLine60 | RITTAL-ZENTRALLAGER | SV 3418.010 | |
| ++2SV-F4_6 | ++2SV+/9.3 | 1 | Cubierta de Protección contra contactos 3-polos, D02, RiLine60 | RITTAL-ZENTRALLAGER | SV 3418.020 | |
| ++2SV-F4_6 | ++2SV+/9.3 | 3 | D02- Tapa de tornillo E18 NEOZED DIN 49525 | FERRAZ SHAWMUT | 1715.0002 | 004190 |
| ++2SV-F4_6 | ++2SV+/9.3 | 3 | Etiquetas de identificación para fusibles-D02 | RITTAL-ZENTRALLAGER | SV 9320.080 | 000989 |
| ++2SV-F4_6 | ++2SV+/9.3 | 3 | D02- Unidad de fusibles 25A NEOZED DIN 49522 | SIEMENS AG | 5SE2325 | |
| ++2SV-F4_6 | ++2SV+/9.3 | 3 | D02- Anillo calibrador 25A NEOZED | SIEMENS AG | 5SH5025 | 004211 |
| ++2SV-F04 | ++2SV+/5.8 | 1 | Disyuntor 3-polos 2A-C | HAGEMEYER DEUTSCHLAND | PXL-C2/3 | |
| ++2SV-F5USV | ++2SV+/13.4 | 1 | Disyuntor 6A C | HAGEMEYER DEUTSCHLAND | PXL-C6/1 | 004157 |
| ++2SV-F05 | ++2SV+/8.1 | 1 | Disyuntor 4A C | HAGEMEYER DEUTSCHLAND | PXL-C4/1 | 004156 |
| ++2SV-F6USV | ++2SV+/14.1 | 1 | Disyuntor 40A C | HAGEMEYER DEUTSCHLAND | PXL-C40/1 | |
| ++2SV-F7USV | ++2SV+/14.4 | 1 | Disyuntor 16A C | HAGEMEYER DEUTSCHLAND | PXL-C16/1 | 004160 |
| ++2SV-F7_9 | ++2SV+/9.5 | 1 | Elemento montaje de fusible 3-polos, D02, RiLine60 | RITTAL-ZENTRALLAGER | SV 3418.010 | |
| ++2SV-F7_9 | ++2SV+/9.5 | 1 | Cubierta de Protección contra contactos 3-polos, D02, RiLine60 | RITTAL-ZENTRALLAGER | SV 3418.020 | |
| ++2SV-F7_9 | ++2SV+/9.5 | 3 | D02- Tapa de tornillo E18 NEOZED DIN 49525 | FERRAZ SHAWMUT | 1715.0002 | 004190 |
| ++2SV-F7_9 | ++2SV+/9.5 | 3 | Etiquetas de identificación para fusibles-D02 | RITTAL-ZENTRALLAGER | SV 9320.080 | 000989 |
| ++2SV-F7_9 | ++2SV+/9.5 | 3 | D01- Unidad de fusibles 16A NEOZED DIN 49522 | SIEMENS AG | 5SE2316 | |
| ++2SV-F7_9 | ++2SV+/9.5 | 3 | D02- Anillo calibrador 16A NEOZED | FERRAZ SHAWMUT | 1706.016 | 004209 |
| ++2SV-F7_9 | ++2SV+/9.5 | 3 | RESORTE DE RETENCION-NEOZED 2-16A D02 | SIEMENS AG | 5SH5400 | 004192 |
| ++2SV-F8USV | ++2SV+/16.1 | 1 | Disyuntor 4A C | HAGEMEYER DEUTSCHLAND | PXL-C4/1 | 004156 |
| ++2SV-F10_12 | ++2SV+/9.6 | 1 | Elemento montaje de fusible 3-polos, D02, RiLine60 | RITTAL-ZENTRALLAGER | SV 3418.010 | |
| ++2SV-F10_12 | ++2SV+/9.6 | 1 | Cubierta de Protección contra contactos 3-polos, D02, RiLine60 | RITTAL-ZENTRALLAGER | SV 3418.020 | |
| ++2SV-F10_12 | ++2SV+/9.6 | 3 | D02- Tapa de tornillo E18 NEOZED DIN 49525 | FERRAZ SHAWMUT | 1715.0002 | 004190 |
| ++2SV-F10_12 | ++2SV+/9.6 | 3 | Etiquetas de identificación para fusibles-D02 | RITTAL-ZENTRALLAGER | SV 9320.080 | 000989 |
| ++2SV-F10_12 | ++2SV+/9.6 | 3 | D01- Unidad de fusibles 10A NEOZED DIN 49522 | SIEMENS AG | 5SE2310 | 004197 |
| ++2SV-F10_12 | ++2SV+/9.6 | 3 | D02- Anillo calibrador 10A NEOZED | FERRAZ SHAWMUT | 1706.010 | 004208 |
| ++2SV-F10_12 | ++2SV+/9.6 | 3 | RESORTE DE RETENCION-NEOZED 2-16A D02 | SIEMENS AG | 5SH5400 | 004192 |
| ++2SV-F13_15 | ++2SV+/9.8 | 1 | Elemento montaje de fusible 3-polos, D02, RiLine60 | RITTAL-ZENTRALLAGER | SV 3418.010 | |
| ++2SV-F13_15 | ++2SV+/9.8 | 1 | Cubierta de Protección contra contactos 3-polos, D02, RiLine60 | RITTAL-ZENTRALLAGER | SV 3418.020 | |
| ++2SV-F13_15 | ++2SV+/9.8 | 3 | D02- Tapa de tornillo E18 NEOZED DIN 49525 | FERRAZ SHAWMUT | 1715.0002 | 004190 |
| ++2SV-F13_15 | ++2SV+/9.8 | 3 | Etiquetas de identificación para fusibles-D02 | RITTAL-ZENTRALLAGER | SV 9320.080 | 000989 |
| ++2SV-F13_15 | ++2SV+/9.8 | 3 | D01- Unidad de fusibles 10A NEOZED DIN 49522 | SIEMENS AG | 5SE2310 | 004197 |
| ++2SV-F13_15 | ++2SV+/9.8 | 3 | D02- Anillo calibrador 10A NEOZED | FERRAZ SHAWMUT | 1706.010 | 004208 |
| ++2SV-F13_15 | ++2SV+/9.8 | 3 | RESORTE DE RETENCION-NEOZED 2-16A D02 | SIEMENS AG | 5SH5400 | 004192 |
| ++2SV-F16_18 | ++2SV+/10.1 | 1 | Elemento montaje de fusible 3-polos, D02, RiLine60 | RITTAL-ZENTRALLAGER | SV 3418.010 | |
| ++2SV-F16_18 | ++2SV+/10.1 | 1 | Cubierta de Protección contra contactos 3-polos, D02, RiLine60 | RITTAL-ZENTRALLAGER | SV 3418.020 | |
| ++2SV-F16_18 | ++2SV+/10.1 | 3 | D02- Tapa de tornillo E18 NEOZED DIN 49525 | FERRAZ SHAWMUT | 1715.0002 | 004190 |

M = Cantidad  Konzern Sachnr.: = No. material Consorcio (No. de almacen)

# Lista de artículos de piezas

| Denominación del componente | Página / ruta | M | Denominación de referencia | Fabricante | Número de referencia | Konzern Sachnr. |
|---|---|---|---|---|---|---|
| ++2SV-F16_18 | ++2SV+/10.1 | 3 | Etiquetas de identificación para fusibles-D02 | RITTAL-ZENTRALLAGER | SV 9320.080 | 000989 |
| ++2SV-F16_18 | ++2SV+/10.1 | 3 | D02- Unidad de fusibles 25A NEOZED DIN 49522 | SIEMENS AG | 5SE2325 | |
| ++2SV-F16_18 | ++2SV+/10.1 | 3 | D02- Anillo calibrador 25A NEOZED | SIEMENS AG | 5SH5025 | 004211 |
| ++2SV-F19_21 | ++2SV+/10.3 | 1 | Elemento montaje de fusible 3-polos, D02, RiLine60 | RITTAL-ZENTRALLAGER | SV 3418.010 | |
| ++2SV-F19_21 | ++2SV+/10.3 | 1 | Cubierta de Protección contra contactos 3-polos, D02, RiLine60 | RITTAL-ZENTRALLAGER | SV 3418.020 | |
| ++2SV-F19_21 | ++2SV+/10.3 | 3 | D02- Tapa de tornillo E18 NEOZED DIN 49525 | FERRAZ SHAWMUT | 1715.0002 | 004190 |
| ++2SV-F19_21 | ++2SV+/10.3 | 3 | Etiquetas de identificación para fusibles-D02 | RITTAL-ZENTRALLAGER | SV 9320.080 | 000989 |
| ++2SV-F19_21 | ++2SV+/10.3 | 3 | D01- Unidad de fusibles 10A NEOZED DIN 49522 | SIEMENS AG | 5SE2310 | 004197 |
| ++2SV-F19_21 | ++2SV+/10.3 | 3 | D02- Anillo calibrador 10A NEOZED | FERRAZ SHAWMUT | 1706.010 | 004208 |
| ++2SV-F19_21 | ++2SV+/10.3 | 3 | RESORTE DE RETENCION-NEOZED 2-16A D02 | SIEMENS AG | 5SH5400 | 004192 |
| ++2SV-F22_24 | ++2SV+/10.5 | 1 | Elemento montaje de fusible 3-polos, D02, RiLine60 | RITTAL-ZENTRALLAGER | SV 3418.010 | |
| ++2SV-F22_24 | ++2SV+/10.5 | 1 | Cubierta de Protección contra contactos 3-polos, D02, RiLine60 | RITTAL-ZENTRALLAGER | SV 3418.020 | |
| ++2SV-F22_24 | ++2SV+/10.5 | 3 | D02- Tapa de tornillo E18 NEOZED DIN 49525 | FERRAZ SHAWMUT | 1715.0002 | 004190 |
| ++2SV-F22_24 | ++2SV+/10.5 | 3 | Etiquetas de identificación para fusibles-D02 | RITTAL-ZENTRALLAGER | SV 9320.080 | 000989 |
| ++2SV-F22_24 | ++2SV+/10.5 | 3 | D02- Unidad de fusibles 25A NEOZED DIN 49522 | SIEMENS AG | 5SE2325 | |
| ++2SV-F22_24 | ++2SV+/10.5 | 3 | D02- Anillo calibrador 25A NEOZED | SIEMENS AG | 5SH5025 | 004211 |
| ++2SV-F25_27 | ++2SV+/10.6 | 1 | Elemento montaje de fusible 3-polos, D02, RiLine60 | RITTAL-ZENTRALLAGER | SV 3418.010 | |
| ++2SV-F25_27 | ++2SV+/10.6 | 1 | Cubierta de Protección contra contactos 3-polos, D02, RiLine60 | RITTAL-ZENTRALLAGER | SV 3418.020 | |
| ++2SV-F25_27 | ++2SV+/10.6 | 3 | D02- Tapa de tornillo E18 NEOZED DIN 49525 | FERRAZ SHAWMUT | 1715.0002 | 004190 |
| ++2SV-F25_27 | ++2SV+/10.6 | 3 | Etiquetas de identificación para fusibles-D02 | RITTAL-ZENTRALLAGER | SV 9320.080 | 000989 |
| ++2SV-F25_27 | ++2SV+/10.6 | 3 | D01- Unidad de fusibles 16A NEOZED DIN 49522 | SIEMENS AG | 5SE2316 | |
| ++2SV-F25_27 | ++2SV+/10.6 | 3 | D02- Anillo calibrador 16A NEOZED | FERRAZ SHAWMUT | 1706.016 | 004209 |
| ++2SV-F25_27 | ++2SV+/10.6 | 3 | RESORTE DE RETENCION-NEOZED 2-16A D02 | SIEMENS AG | 5SH5400 | 004192 |
| ++2SV-F28_30 | ++2SV+/10.8 | 1 | Elemento montaje de fusible 3-polos, D02, RiLine60 | RITTAL-ZENTRALLAGER | SV 3418.010 | |
| ++2SV-F28_30 | ++2SV+/10.8 | 1 | Cubierta de Protección contra contactos 3-polos, D02, RiLine60 | RITTAL-ZENTRALLAGER | SV 3418.020 | |
| ++2SV-F28_30 | ++2SV+/10.8 | 3 | D02- Tapa de tornillo E18 NEOZED DIN 49525 | FERRAZ SHAWMUT | 1715.0002 | 004190 |
| ++2SV-F28_30 | ++2SV+/10.8 | 3 | Etiquetas de identificación para fusibles-D02 | RITTAL-ZENTRALLAGER | SV 9320.080 | 000989 |
| ++2SV-F28_30 | ++2SV+/10.8 | 3 | D01- Unidad de fusibles 10A NEOZED DIN 49522 | SIEMENS AG | 5SE2310 | 004197 |
| ++2SV-F28_30 | ++2SV+/10.8 | 3 | D02- Anillo calibrador 10A NEOZED | FERRAZ SHAWMUT | 1706.010 | 004208 |
| ++2SV-F28_30 | ++2SV+/10.8 | 3 | RESORTE DE RETENCION-NEOZED 2-16A D02 | SIEMENS AG | 5SH5400 | 004192 |
| ++2SV-F31_33 | ++2SV+/11.1 | 1 | Elemento montaje de fusible 3-polos, D02, RiLine60 | RITTAL-ZENTRALLAGER | SV 3418.010 | |
| ++2SV-F31_33 | ++2SV+/11.1 | 1 | Cubierta de Protección contra contactos 3-polos, D02, RiLine60 | RITTAL-ZENTRALLAGER | SV 3418.020 | |
| ++2SV-F31_33 | ++2SV+/11.1 | 3 | D02- Tapa de tornillo E18 NEOZED DIN 49525 | FERRAZ SHAWMUT | 1715.0002 | 004190 |
| ++2SV-F31_33 | ++2SV+/11.1 | 3 | Etiquetas de identificación para fusibles-D02 | RITTAL-ZENTRALLAGER | SV 9320.080 | 000989 |
| ++2SV-F31_33 | ++2SV+/11.1 | 3 | D01- Unidad de fusibles 10A NEOZED DIN 49522 | SIEMENS AG | 5SE2310 | 004197 |
| ++2SV-F31_33 | ++2SV+/11.1 | 3 | D02- Anillo calibrador 10A NEOZED | FERRAZ SHAWMUT | 1706.010 | 004208 |
| ++2SV-F31_33 | ++2SV+/11.1 | 3 | RESORTE DE RETENCION-NEOZED 2-16A D02 | SIEMENS AG | 5SH5400 | 004192 |

M = Cantidad  Konzern Sachnr.: = No. material Consorcio (No. de almacen)

# Lista de artículos de piezas

| Denominación del componente | Página / ruta | M | Denominación de referencia | Fabricante | Número de referencia | Konzern Sachnr. |
|---|---|---|---|---|---|---|
| ++2SV-F34_36 | ++2SV+/11.3 | 1 | Elemento montaje de fusible 3-polos, D02, RiLine60 | RITTAL-ZENTRALLAGER | SV 3418.010 | |
| ++2SV-F34_36 | ++2SV+/11.3 | 1 | Cubierta de Protección contra contactos 3-polos, D02, RiLine60 | RITTAL-ZENTRALLAGER | SV 3418.020 | |
| ++2SV-F34_36 | ++2SV+/11.3 | 3 | D02- Tapa de tornillo E18 NEOZED DIN 49525 | FERRAZ SHAWMUT | 1715.0002 | 004190 |
| ++2SV-F34_36 | ++2SV+/11.3 | 3 | Etiquetas de identificación para fusibles-D02 | RITTAL-ZENTRALLAGER | SV 9320.080 | 000989 |
| ++2SV-FQTUSV | ++2SV+/14.1 | 1 | Disyuntor 3-polos 6A-C | HAGEMEYER DEUTSCHLAND | PXL-C6/3 | 004165 |
| ++2SV-KA1 | ++2SV+/17.1 | 1 | Módulo de interfaz IM151-3 PN FO POF conexión fibra óptica para ET200S | SIEMENS AG | 6ES7151-3BB23-0AB0 | |
| ++2SV-KA11 | ++2SV+/17.1 | 1 | Módulo de potencia PM-E, DC 24V con diagnóstico (ET200S) | SIEMENS AG | 6ES7138-4CA01-0AA0 | |
| ++2SV-KA11 | ++2SV+/17.1 | 1 | Modulo terminales TM-P15 C23-A1 (ET200S) | SIEMENS AG | 6ES7193-4CC30-0AA0 | |
| ++2SV-KA12 | ++2SV+/17.1 | 1 | Módulo de potencia PM-E, DC 24V con diagnóstico (ET200S) | SIEMENS AG | 6ES7138-4CA01-0AA0 | |
| ++2SV-KA12 | ++2SV+/17.1 | 1 | Modulo terminales TM-P15 C23-A1 (ET200S) | SIEMENS AG | 6ES7193-4CC30-0AA0 | |
| ++2SV-KA111 | ++2SV+/17.2 | 1 | Módulo 4DI DC24V estándar para ET200S | SIEMENS AG | 6ES7131-4BD01-0AA0 | |
| ++2SV-KA111 | ++2SV+/17.2 | 1 | Modulo terminales TM-E15 C24-01 (ET200S) | SIEMENS AG | 6ES7193-4CB30-0AA0 | |
| ++2SV-KA112 | ++2SV+/17.2 | 1 | Módulo 4DI DC24V estándar para ET200S | SIEMENS AG | 6ES7131-4BD01-0AA0 | |
| ++2SV-KA112 | ++2SV+/17.2 | 1 | Modulo terminales TM-E15 C24-01 (ET200S) | SIEMENS AG | 6ES7193-4CB30-0AA0 | |
| ++2SV-KA113 | ++2SV+/17.2 | 1 | Módulo 4DI DC24V estándar para ET200S | SIEMENS AG | 6ES7131-4BD01-0AA0 | |
| ++2SV-KA113 | ++2SV+/17.2 | 1 | Modulo terminales TM-E15 C24-01 (ET200S) | SIEMENS AG | 6ES7193-4CB30-0AA0 | |
| ++2SV-KA121 | ++2SV+/17.2 | 1 | Módulo 4DO DC24V/0,5A estándar para ET200S | SIEMENS AG | 6ES7132-4BD02-0AA0 | |
| ++2SV-KA121 | ++2SV+/17.2 | 1 | Modulo terminales TM-E15 C24-01 (ET200S) | SIEMENS AG | 6ES7193-4CB30-0AA0 | |
| ++2SV-MP1 | ++2SV+/3 | 1 | LSC-Ventilación marcos finales SV 1150mm | FRIEDRICH LUETZE GMBH | 381015F0004 | |
| ++2SV-N | ++2SV+/4.3 | 1 | Barra colectora E-Cu 30x5mm,447A,Länge=2400mm | RITTAL-ZENTRALLAGER | SV 3584.000 | 001078 |
| ++2SV-N | ++2SV+/4.3 | 2 | Soporte de barras 1-pol. Fijación interna., RiLine60 | RITTAL-ZENTRALLAGER | SV 9340.030 | |
| ++2SV-N | ++2SV+/4.3 | 9 | Clemas de conexión SS 1,5-16mm² (universal) | WOEHNER GMBH U.CO.KG | 01284 | 001083 |
| ++2SV-N | ++2SV+/4.3 | 1 | Clemas de conexión SS 16-70mm² (universal) | WOEHNER GMBH U.CO.KG | 01287 | 001085 |
| ++2SV-N | ++2SV+/4.3 | 1 | Clemas de conexión SS 120-300mm² | WOEHNER GMBH U.CO.KG | 01760 | |
| ++2SV-P1 | ++2SV+/5.4 | 1 | Equipo de medición para medir parámetros eléctricos/ equipo de medición de energía | PHOENIX CONTACT | 2901366 | |
| ++2SV-P1 | ++2SV+/5.4 | 1 | Adaptador de riel | PHOENIX CONTACT | 2902078 | |
| ++2SV-P1 | ++2SV+/5.4 | 1 | Módulo de impulsos EEM-IMP-MA600 | PHOENIX CONTACT | 2904313 | |
| ++2SV-P1 | ++2SV+/5.4 | 1 | Módulo de comunicación para EEM-ETH-MA600 | PHOENIX CONTACT | 2901373 | |
| ++2SV-PE | ++2SV+/4.7 | 2 | Soporte de barras 1-pol. Fijación interna., RiLine60 | RITTAL-ZENTRALLAGER | SV 9340.030 | |
| ++2SV-PE | ++2SV+/4.7 | 3 | Clemas de conexión SS 1,5-16mm² (universal) | WOEHNER GMBH U.CO.KG | 01284 | 001083 |
| ++2SV-PE | ++2SV+/4.7 | 3 | Clemas de conexión SS 16-70mm² (universal) | WOEHNER GMBH U.CO.KG | 01287 | 001085 |
| ++2SV-PE | ++2SV+/4.7 | 1 | Clemas de conexión SS 95-185mm² | WOEHNER GMBH U.CO.KG | 01318 | |
| ++2SV-Q1 | ++2SV+/6.0 | 1 | Interruptor Seccionador 400A, N3-400, BG3 | MOELLER ELECTRIC GMBH | 266019 | |
| ++2SV-Q1 | ++2SV+/6.0 | 1 | Kit de accesorios para interruptores seccionadores BG3 | MOELLER ELECTRIC GMBH | 71004993 | |
| ++2SV-Q1USV | ++2SV+/7.4 | 1 | HS Montaje frontal con contactos auxiliares 20A rojo/amarillo | SAELZER GMBH WENDEN | H216-41311-033N4 | |
| ++2SV-Q2USV | ++2SV+/13.1 | 1 | Disyuntor para protección de motor 5,5-8,0A | SIEMENS AG | 3RV2011-1HA10 | |
| ++2SV-RF1 | ++2SV+/7.3 | 1 | Protección de sobretensión tipo 2 VAL-CP-3S-350 | PHOENIX CONTACT | 2859521 | |

M = Cantidad  Konzern Sachnr.: = No. material Consorcio (No. de almacen)

# Lista de artículos de piezas

| Denominación del componente | Página / ruta | M | Denominación de referencia | Fabricante | Número de referencia | Konzern Sachnr. |
|---|---|---|---|---|---|---|
| ++2SV-RF2 | ++2SV+/14.4 | 1 | Equipo de Protección de sobretensión Tipo 3 - PLT-SEC-T3-24-FM | PHOENIX CONTACT | 2905223 | |
| ++2SV-SV-Schrank1200 | ++2SV+/2 | 1 | Armario TS8206,Base,1200x2200x600mm,RAL7035 | RITTAL-ZENTRALLAGER | TS 8206.998 | |
| ++2SV-SV-Schrank1200 | ++2SV+/2 | 1 | Pared lateral de Armario 2.000x600mm RAL7035 (VE=2) | RITTAL-ZENTRALLAGER | TS 8106.235 | |
| ++2SV-SV-Schrank1200 | ++2SV+/2 | 1 | Carril de montaje para la profundidad del gabinete 600mm, Longitud 590mm | RITTAL-ZENTRALLAGER | TS 8800.130 | |
| ++2SV-SV-Schrank1200 | ++2SV+/2 | 1 | Manguera de cable, Diámetro 29mm, Polietileno | RITTAL-ZENTRALLAGER | SZ 2589.000 | 002625 |
| ++2SV-SV-Schrank1200 | ++2SV+/2 | 1 | Soporte de manguera de cable, diámetro de 29mm² | RITTAL-ZENTRALLAGER | SZ 2591.000 | 002626 |
| ++2SV-T1 | ++2SV+/14.1 | 1 | Fuente de alimentación QUINT-PS/ 3AC/24DC/40A/SFB | PHOENIX CONTACT | 2866802 | |
| ++2SV-T1.1 | ++2SV+/14.2 | 1 | Módulo respaldo | PHOENIX CONTACT | 2320393 | |
| ++2SV-T01 | ++2SV+/13.1 | 1 | Transformador SITAS 230V/8,7A/2kVA | SIEMENS AG | 4AM6442-5CT10-0FA0 | |
| ++2SV-W1 | ++2SV+/9.0 | 2 | Pantalla soporte para perfil cubierta,RiLine60 | RITTAL-ZENTRALLAGER | SV 9340.220 | 003189 |
| ++2SV-W1 | ++2SV+/9.0 | 1 | Bandeja de piso 900mm,RiLine60 | RITTAL-ZENTRALLAGER | SV 9340.120 | |
| ++2SV-W1 | ++2SV+/9.0 | 2 | Cubiertas finales para soporte de riel,RiLine60 | RITTAL-ZENTRALLAGER | SV 9340.070 | 000984 |
| ++2SV-W1 | ++2SV+/9.0 | 3 | Soporte de barras 3 polos, fijación interna,RiLine60 | RITTAL-ZENTRALLAGER | SV 9340.000 | 000981 |
| ++2SV-W1 | ++2SV+/9.0 | 2 | Barra colectora E-Cu 30x5mm,447A,Länge=2400mm | RITTAL-ZENTRALLAGER | SV 3584.000 | 001078 |
| ++2SV-W1 | ++2SV+/9.0 | 1 | Cubiertas laterales para bases portafusibles | RITTAL-ZENTRALLAGER | SV 3093.010 | |
| ++2SV-W1 | ++2SV+/9.0 | 1 | Adaptador de conexión 800A, terminación arriba+abajo,RiLine60 | RITTAL-ZENTRALLAGER | SV 9342.280 | 003159 |
| ++2SV-W1 | ++2SV+/9.0 | 1 | Perfiles Cubierta 700 mm, RiLine60 | RITTAL-ZENTRALLAGER | SV 9340.200 | 003187 |
| ++2SV-WN1 | ++2SV+/9.0 | 3 | Soporte para barras colectoras (STN2,5-35) | PHOENIX CONTACT | 3037669 | |
| ++2SV-WN1 | ++2SV+/9.0 | 1 | Clemas de conexión 3x10mm,azul | PHOENIX CONTACT | 0423014 | |
| ++2SV-WN1 | ++2SV+/9.0 | 1 | Barra colectora de Neutro, 3x10mm, Largo 1m | PHOENIX CONTACT | 0402174 | |
| ++2SV-WN2 | ++2SV+/12.0 | 3 | Soporte para barras colectoras (STN2,5-35) | PHOENIX CONTACT | 3037669 | |
| ++2SV-WN2 | ++2SV+/12.0 | 1 | Clemas de conexión 3x10mm,azul | PHOENIX CONTACT | 0423014 | |
| ++2SV-WN2 | ++2SV+/12.0 | 1 | Barra colectora de Neutro, 3x10mm, Largo 1m | PHOENIX CONTACT | 0402174 | |
| ++2SV-XL | ++2SV+/8.1 | 6 | Tope final de montaje rápido para clemas 35 | PHOENIX CONTACT | 3022218 | |
| ++2SV-XL | ++2SV+/8.1 | 2 | Tapa para Borne STI, D-STI 10/16 | PHOENIX CONTACT | 3038309 | 002158 |
| ++2SV-XL | ++2SV+/8.1 | 11 | Clema conexión por resorte Tiras blancas sin rotular STS10 ZB 10 | PHOENIX CONTACT | 1053001 | 002137 |
| ++2SV-XL | ++2SV+/8.1 | 1 | Tapa para borne ST, D-ST 6-TWIN | PHOENIX CONTACT | 3036767 | |
| ++2SV-XL | ++2SV+/8.1 | 1 | Tapa para borne STS, D-STS 2,5-Quattro | PHOENIX CONTACT | 3031762 | 002191 |
| ++2SV-XL | ++2SV+/8.1 | 1 | Clema de conexión por resorte STS 2,5-Quattro Zackband ZB5 | PHOENIX CONTACT | 1050004 | 002153 |
| ++2SV-XL | ++2SV+/8.1 | 1 | Clema con. por resorte .STS6 Zackband ZB 8 sin imp | PHOENIX CONTACT | 1052002 | 002134 |
| ++2SV-XL | ++2SV+/6.3 | 1 | Clema de conexión por resorte ST 6-TWIN 3 conexiones-6mm² | PHOENIX CONTACT | 3036466 | |
| | ++2SV+/6.3 | 1 | | PHOENIX CONTACT | | |
| | ++2SV+/6.3 | 1 | | PHOENIX CONTACT | | |
| ++2SV-XL | ++2SV+/6.2 | 1 | Clema ST6 TWIN-BU 3L | PHOENIX CONTACT | 3036479 | |
| | ++2SV+/8.0 | 1 | | PHOENIX CONTACT | | |
| ++2SV-XL | ++2SV+/6.2 | 1 | Clema_ST6_TWIN-PE_3L | PHOENIX CONTACT | 3036482 | |
| ++2SV-XL | ++2SV+/6.5 | 1 | Clema conexión por resorte STS 2,5-Quattro clemas de cuatro hilos. | PHOENIX CONTACT | 3031746 | 002162 |

M = Cantidad  Konzern Sachnr.: = No. material Consorcio (No. de almacen)

# Lista de artículos de piezas

| Denominación del componente | Página / ruta | M | Denominación de referencia | Fabricante | Número de referencia | Konzern Sachnr. |
|---|---|---|---|---|---|---|
| | ++2SV+/6.6 | 1 | | PHOENIX CONTACT | | |
| | ++2SV+/6.6 | 1 | | PHOENIX CONTACT | | |
| | ++2SV+/8.7 | 1 | | PHOENIX CONTACT | | |
| | ++2SV+/8.8 | 1 | | PHOENIX CONTACT | | |
| | ++2SV+/8.8 | 1 | | PHOENIX CONTACT | | |
| ++2SV-XL | ++2SV+/6.5 | 1 | Clema conexión por resorte ST 2,5-Quattro, azul | PHOENIX CONTACT | 3036288 | |
| | ++2SV+/8.1 | 1 | | PHOENIX CONTACT | | |
| ++2SV-XL | ++2SV+/6.6 | 1 | Clema conexión por resorte STS 2,5-Quattro-PE clemas de cuatro hilos. | PHOENIX CONTACT | 3031759 | 002164 |
| | ++2SV+/8.8 | 1 | | PHOENIX CONTACT | | |
| ++2SV-XL | ++2SV+/9.1 | 1 | Clema conexión por resorte STI 10, gris | PHOENIX CONTACT | 3038215 | |
| | ++2SV+/9.2 | 1 | | PHOENIX CONTACT | | |
| | ++2SV+/9.2 | 1 | | PHOENIX CONTACT | | |
| | ++2SV+/9.3 | 1 | | PHOENIX CONTACT | | |
| | ++2SV+/9.3 | 1 | | PHOENIX CONTACT | | |
| | ++2SV+/9.3 | 1 | | PHOENIX CONTACT | | |
| | ++2SV+/9.5 | 1 | | PHOENIX CONTACT | | |
| | ++2SV+/9.5 | 1 | | PHOENIX CONTACT | | |
| | ++2SV+/9.5 | 1 | | PHOENIX CONTACT | | |
| | ++2SV+/9.6 | 1 | | PHOENIX CONTACT | | |
| | ++2SV+/9.7 | 1 | | PHOENIX CONTACT | | |
| | ++2SV+/9.7 | 1 | | PHOENIX CONTACT | | |
| | ++2SV+/9.8 | 1 | | PHOENIX CONTACT | | |
| | ++2SV+/9.8 | 1 | | PHOENIX CONTACT | | |
| | ++2SV+/9.8 | 1 | | PHOENIX CONTACT | | |
| | ++2SV+/10.1 | 1 | | PHOENIX CONTACT | | |
| | ++2SV+/10.2 | 1 | | PHOENIX CONTACT | | |
| | ++2SV+/10.2 | 1 | | PHOENIX CONTACT | | |
| | ++2SV+/10.3 | 1 | | PHOENIX CONTACT | | |
| | ++2SV+/10.3 | 1 | | PHOENIX CONTACT | | |
| | ++2SV+/10.3 | 1 | | PHOENIX CONTACT | | |
| | ++2SV+/10.5 | 1 | | PHOENIX CONTACT | | |
| | ++2SV+/10.5 | 1 | | PHOENIX CONTACT | | |
| | ++2SV+/10.5 | 1 | | PHOENIX CONTACT | | |
| | ++2SV+/10.6 | 1 | | PHOENIX CONTACT | | |
| | ++2SV+/10.7 | 1 | | PHOENIX CONTACT | | |
| | ++2SV+/10.7 | 1 | | PHOENIX CONTACT | | |
| | ++2SV+/10.8 | 1 | | PHOENIX CONTACT | | |

M = Cantidad  Konzern Sachnr.: = No. material Consorcio (No. de almacen)

# Lista de artículos de piezas

| Denominación del componente | Página / ruta | M | Denominación de referencia | Fabricante | Número de referencia | Konzern Sachnr. |
|---|---|---|---|---|---|---|
| | ++2SV+/10.8 | 1 | | PHOENIX CONTACT | | |
| | ++2SV+/10.8 | 1 | | PHOENIX CONTACT | | |
| | ++2SV+/11.1 | 1 | | PHOENIX CONTACT | | |
| | ++2SV+/11.2 | 1 | | PHOENIX CONTACT | | |
| | ++2SV+/11.2 | 1 | | PHOENIX CONTACT | | |
| | ++2SV+/11.3 | 1 | | PHOENIX CONTACT | | |
| | ++2SV+/11.3 | 1 | | PHOENIX CONTACT | | |
| | ++2SV+/11.3 | 1 | | PHOENIX CONTACT | | |
| ++2SV-XL | ++2SV+/9.2 | 1 | Clema conexión por resorte STN 10, azul | PHOENIX CONTACT | 3038244 | |
| | ++2SV+/9.4 | 1 | | PHOENIX CONTACT | | |
| | ++2SV+/9.5 | 1 | | PHOENIX CONTACT | | |
| | ++2SV+/9.7 | 1 | | PHOENIX CONTACT | | |
| | ++2SV+/9.9 | 1 | | PHOENIX CONTACT | | |
| | ++2SV+/10.2 | 1 | | PHOENIX CONTACT | | |
| | ++2SV+/10.4 | 1 | | PHOENIX CONTACT | | |
| | ++2SV+/10.5 | 1 | | PHOENIX CONTACT | | |
| | ++2SV+/10.7 | 1 | | PHOENIX CONTACT | | |
| | ++2SV+/10.9 | 1 | | PHOENIX CONTACT | | |
| | ++2SV+/11.2 | 1 | | PHOENIX CONTACT | | |
| | ++2SV+/11.4 | 1 | | PHOENIX CONTACT | | |
| ++2SV-XL | ++2SV+/9.2 | 1 | Clema conexión por resorte STI 10-PE, verde-amarillo | PHOENIX CONTACT | 3038231 | |
| | ++2SV+/9.4 | 1 | | PHOENIX CONTACT | | |
| | ++2SV+/9.5 | 1 | | PHOENIX CONTACT | | |
| | ++2SV+/9.7 | 1 | | PHOENIX CONTACT | | |
| | ++2SV+/9.9 | 1 | | PHOENIX CONTACT | | |
| | ++2SV+/10.2 | 1 | | PHOENIX CONTACT | | |
| | ++2SV+/10.4 | 1 | | PHOENIX CONTACT | | |
| | ++2SV+/10.5 | 1 | | PHOENIX CONTACT | | |
| | ++2SV+/10.7 | 1 | | PHOENIX CONTACT | | |
| | ++2SV+/10.9 | 1 | | PHOENIX CONTACT | | |
| | ++2SV+/11.2 | 1 | | PHOENIX CONTACT | | |
| | ++2SV+/11.4 | 1 | | PHOENIX CONTACT | | |
| ++2SV-XLBEL | ++2SV+/8.1 | 2 | Tope final de montaje rápido para clemas 35 | PHOENIX CONTACT | 3022218 | |
| ++2SV-XLBEL | ++2SV+/8.1 | 1 | Tapa para borne STS, D-STS 2,5-Quattro | PHOENIX CONTACT | 3031762 | 002191 |
| ++2SV-XLBEL | ++2SV+/8.1 | 1 | Clema de conexión por resorte STS 2,5-Quattro Zackband ZB5 | PHOENIX CONTACT | 1050004 | 002153 |
| ++2SV-XLBEL | ++2SV+/8.1 | 1 | Clema conexión por resorte STS 2,5-Quattro clemas de cuatro hilos. | PHOENIX CONTACT | 3031746 | 002162 |
| | ++2SV+/8.4 | 1 | | PHOENIX CONTACT | | |

M = Cantidad  Konzern Sachnr.: = No. material Consorcio (No. de almacen)

# Lista de artículos de piezas

| Denominación del componente | Página / ruta | M | Denominación de referencia | Fabricante | Número de referencia | Konzern Sachnr. |
|---|---|---|---|---|---|---|
| | ++2SV+/8.5 | 1 | | PHOENIX CONTACT | | |
| ++2SV-XLBEL | ++2SV+/8.2 | 1 | Clema conexión por resorte ST 2,5-Quattro, azul | PHOENIX CONTACT | 3036288 | |
| | ++2SV+/8.4 | 1 | | PHOENIX CONTACT | | |
| | ++2SV+/8.5 | 1 | | PHOENIX CONTACT | | |
| ++2SV-XLBEL | ++2SV+/8.2 | 1 | Clema conexión por resorte STS 2,5-Quattro-PE clemas de cuatro hilos. | PHOENIX CONTACT | 3031759 | 002164 |
| | ++2SV+/8.4 | 1 | | PHOENIX CONTACT | | |
| | ++2SV+/8.5 | 1 | | PHOENIX CONTACT | | |
| ++2SV-XLM1.1 | ++2SV+/5.2 | 1 | Transformador de medida clema de separación | PHOENIX CONTACT | 3212300 | |
| ++2SV-XLM1.2 | ++2SV+/5.2 | 1 | Clemas de paso | PHOENIX CONTACT | 3212301 | |
| ++2SV-XLM2.1 | ++2SV+/5.2 | 1 | Transformador de medida clema de separación | PHOENIX CONTACT | 3212300 | |
| ++2SV-XLM2.2 | ++2SV+/5.2 | 1 | Clemas de paso | PHOENIX CONTACT | 3212301 | |
| ++2SV-XLM3.1 | ++2SV+/5.2 | 1 | Transformador de medida clema de separación | PHOENIX CONTACT | 3212300 | |
| ++2SV-XLM3.2 | ++2SV+/5.2 | 1 | Clemas de paso | PHOENIX CONTACT | 3212301 | |
| ++2SV-XLUSV | ++2SV+/7.1 | 2 | Tope final de montaje rápido para clemas 35 | PHOENIX CONTACT | 3022218 | |
| ++2SV-XLUSV | ++2SV+/7.1 | 1 | Tapa para borne STS, D-STS 2,5-Quattro | PHOENIX CONTACT | 3031762 | 002191 |
| ++2SV-XLUSV | ++2SV+/7.1 | 1 | Tapa para borne ST, D-ST 6-TWIN | PHOENIX CONTACT | 3036767 | |
| ++2SV-XLUSV | ++2SV+/7.1 | 1 | Tapa para Borne STI, D-STI 10/16 | PHOENIX CONTACT | 3038309 | 002158 |
| ++2SV-XLUSV | ++2SV+/7.1 | 1 | Clema de conexión por resorte STS 2,5-Quattro Zackband ZB5 | PHOENIX CONTACT | 1050004 | 002153 |
| ++2SV-XLUSV | ++2SV+/7.1 | 1 | Clema con. por resorte .STS6 Zackband ZB 8 sin imp | PHOENIX CONTACT | 1052002 | 002134 |
| ++2SV-XLUSV | ++2SV+/7.1 | 1 | Clema conexión por resorte Tiras blancas sin rotular STS10 ZB 10 | PHOENIX CONTACT | 1053001 | 002137 |
| ++2SV-XLUSV | ++2SV+/7.1 | 2 | Conector cruz f.ST-Borne 2 pol. FBS 2-10 | PHOENIX CONTACT | 3005947 | |
| ++2SV-XLUSV | ++2SV+/7.1 | 1 | Clema de conexión por resorte ST 6-TWIN 3 conexiones-6mm² | PHOENIX CONTACT | 3036466 | |
| | ++2SV+/7.1 | 1 | | PHOENIX CONTACT | | |
| | ++2SV+/7.1 | 1 | | PHOENIX CONTACT | | |
| ++2SV-XLUSV | ++2SV+/7.2 | 1 | Clema ST6 TWIN-BU 3L | PHOENIX CONTACT | 3036479 | |
| ++2SV-XLUSV | ++2SV+/7.2 | 1 | Clema_ST6_TWIN-PE_3L | PHOENIX CONTACT | 3036482 | |
| ++2SV-XLUSV | ++2SV+/7.4 | 1 | Clema conexión por resorte STS 2,5-Quattro clemas de cuatro hilos. | PHOENIX CONTACT | 3031746 | 002162 |
| | ++2SV+/7.4 | 1 | | PHOENIX CONTACT | | |
| | ++2SV+/7.4 | 1 | | PHOENIX CONTACT | | |
| | ++2SV+/13.4 | 1 | | PHOENIX CONTACT | | |
| ++2SV-XLUSV | ++2SV+/13.5 | 1 | Clema conexión por resorte ST 2,5-Quattro, azul | PHOENIX CONTACT | 3036288 | |
| ++2SV-XLUSV | ++2SV+/13.5 | 1 | Clema conexión por resorte STS 2,5-Quattro-PE clemas de cuatro hilos. | PHOENIX CONTACT | 3031759 | 002164 |
| ++2SV-XLUSV | ++2SV+/14.1 | 1 | Clema conexión por resorte STI 10, gris | PHOENIX CONTACT | 3038215 | |
| | ++2SV+/14.1 | 1 | | PHOENIX CONTACT | | |
| | ++2SV+/14.1 | 1 | | PHOENIX CONTACT | | |
| | ++2SV+/14.1 | 1 | | PHOENIX CONTACT | | |
| | ++2SV+/14.2 | 1 | | PHOENIX CONTACT | | |

M = Cantidad Konzern Sachnr.: = No. material Consorcio (No. de almacen)

# Lista de artículos de piezas

| Denominación del componente | Página / ruta | M | Denominación de referencia | Fabricante | Número de referencia | Konzern Sachnr. |
|---|---|---|---|---|---|---|
| | ++2SV+/14.2 | 1 | | PHOENIX CONTACT | | |
| ++2SV-XLUSV | ++2SV+/14.2 | 1 | Clema conexión por resorte STI 10-PE, verde-amarillo | PHOENIX CONTACT | 3038231 | |
| ++2SV-XLXM | ++2SV+/5.1 | 2 | Tope final de montaje rápido para clemas 35 | PHOENIX CONTACT | 3022218 | |
| ++2SV-XLXM | ++2SV+/5.1 | 1 | Tapa para borne STS, D-STS 2,5-Quattro | PHOENIX CONTACT | 3031762 | 002191 |
| ++2SV-XLXM | ++2SV+/5.1 | 1 | Clema de conexión por resorte STS 2,5-Quattro Zackband ZB5 | PHOENIX CONTACT | 1050004 | 002153 |
| ++2SV-XLXM | ++2SV+/5.7 | 1 | Clema conexión por resorte ST 2,5-Quattro, azul | PHOENIX CONTACT | 3036288 | |
| ++2SV-XLXM | ++2SV+/5.7 | 1 | Clema conexión por resorte STS 2,5-Quattro clemas de cuatro hilos. | PHOENIX CONTACT | 3031746 | 002162 |
| ++2SV-XP | ++2SV+/16.1 | 2 | Tope final de montaje rápido para clemas 35 | PHOENIX CONTACT | 3022218 | |
| ++2SV-XP | ++2SV+/16.1 | 1 | Tapa para borne ST D-ST 2,5-Quattro | PHOENIX CONTACT | 3030514 | |
| ++2SV-XP | ++2SV+/16.1 | 3 | Conector cruz f.ST/STS-Borne 3 pol.FBS 3-5 | PHOENIX CONTACT | 3030174 | 002152 |
| ++2SV-XP | ++2SV+/16.1 | 2 | Conector cruz f.ST/STS-Borne 2 pol.FBS 2-5 | PHOENIX CONTACT | 3030161 | 002151 |
| ++2SV-XP | ++2SV+/16.1 | 3 | Placa de separación ST4 Quattro | PHOENIX CONTACT | 3030815 | |
| ++2SV-XP | ++2SV+/16.1 | 1 | Clema de conexión por resorte STS 2,5-Quattro Zackband ZB5 | PHOENIX CONTACT | 1050004 | 002153 |
| ++2SV-XP | ++2SV+/16.7 | 1 | Clema conexión por resorte ST 2,5-Quattro gris de cuatro hilos | | 3031306 | |
| | ++2SV+/16.7 | 1 | | | | |
| | ++2SV+/16.1 | 1 | | | | |
| | ++2SV+/16.1 | 1 | | | | |
| | ++2SV+/16.1 | 1 | | | | |
| | ++2SV+/16.3 | 1 | | | | |
| | ++2SV+/16.3 | 1 | | | | |
| | ++2SV+/16.3 | 1 | | | | |
| ++2SV-XP | ++2SV+/16.5 | 1 | Clema conexión por resorte ST 2,5-Quattro, verde-amarillo | | 3031322 | |
| ++2SV-XSM1.1 | ++2SV+/5.2 | 1 | Clavija de clema de separación | PHOENIX CONTACT | 3212304 | |
| ++2SV-XSM1.1 | ++2SV+/5.2 | 1 | Tapa Final para Transformador de Medida clema de separación | PHOENIX CONTACT | 3212303 | |
| ++2SV-XSM2.1 | ++2SV+/5.2 | 1 | Clavija de clema de separación | PHOENIX CONTACT | 3212304 | |
| ++2SV-XSM2.1 | ++2SV+/5.2 | 1 | Tapa Final para Transformador de Medida clema de separación | PHOENIX CONTACT | 3212303 | |
| ++2SV-XSM3.1 | ++2SV+/5.2 | 1 | Clavija de clema de separación | PHOENIX CONTACT | 3212304 | |
| ++2SV-XSM3.1 | ++2SV+/5.2 | 1 | Tapa Final para Transformador de Medida clema de separación | PHOENIX CONTACT | 3212303 | |
| ++2BS+ALLG-B2 | ++2BS+ALLG/9.7 | 1 | Termostato para ventilador de armario | RITTAL-ZENTRALLAGER | SK3110 nach Rücksprache | 001094 |
| ++2BS+ALLG-BS-Schrank800 | ++2BS+ALLG/1 | 1 | Armario TS8806,Base,800x2200x600mm,RAL7035 | RITTAL-ZENTRALLAGER | TS 8806.998 | |
| ++2BS+ALLG-BS-Schrank800 | ++2BS+ALLG/1 | 1 | Pared lateral de Armario 2.000x600mm RAL7035 (VE=2) | RITTAL-ZENTRALLAGER | TS 8106.235 | |
| ++2BS+ALLG-BS-Schrank800 | ++2BS+ALLG/1 | 1 | Pupitre Ancho 413mm para un ancho de puerta 600mm | RITTAL-ZENTRALLAGER | TS4638.600 | |
| ++2BS+ALLG-BS-Schrank800 | ++2BS+ALLG/1 | 1 | Bolsa para esquema de conexiones ancho 455mm para ancho de Puerta 600mm | RITTAL-ZENTRALLAGER | TS4116.000 | |
| ++2BS+ALLG-F1 | ++2BS+ALLG/3.1 | 1 | Disyuntor 10A C | HAGEMEYER DEUTSCHLAND | PXL-C10/1 | 004159 |
| ++2BS+ALLG-F2 | ++2BS+ALLG/3.3 | 1 | Disyuntor 10A C | HAGEMEYER DEUTSCHLAND | PXL-C10/1 | 004159 |
| ++2BS+ALLG-F3 | ++2BS+ALLG/3.5 | 1 | Disyuntor 10A C | HAGEMEYER DEUTSCHLAND | PXL-C10/1 | 004159 |
| ++2BS+ALLG-F4 | ++2BS+ALLG/3.7 | 1 | Disyuntor 10A C | HAGEMEYER DEUTSCHLAND | PXL-C10/1 | 004159 |

M = Cantidad  Konzern Sachnr.: = No. material Consorcio (No. de almacen)

# Lista de artículos de piezas

| Denominación del componente | Página / ruta | M | Denominación de referencia | Fabricante | Número de referencia | Konzern Sachnr. |
|---|---|---|---|---|---|---|
| ++2BS+ALLG-F5 | ++2BS+ALLG/4.1 | 1 | Disyuntor 10A C | HAGEMEYER DEUTSCHLAND | PXL-C10/1 | 004159 |
| ++2BS+ALLG-F6 | ++2BS+ALLG/4.3 | 1 | Disyuntor 10A C | HAGEMEYER DEUTSCHLAND | PXL-C10/1 | 004159 |
| ++2BS+ALLG-F7 | ++2BS+ALLG/4.5 | 1 | Disyuntor 10A C | HAGEMEYER DEUTSCHLAND | PXL-C10/1 | 004159 |
| ++2BS+ALLG-F8 | ++2BS+ALLG/7.1 | 1 | Disyuntor 2A C | HAGEMEYER DEUTSCHLAND | PXL-C2/1 | 004154 |
| ++2BS+ALLG-F9 | ++2BS+ALLG/7.3 | 1 | Disyuntor 2A C | HAGEMEYER DEUTSCHLAND | PXL-C2/1 | 004154 |
| ++2BS+ALLG-F10 | ++2BS+ALLG/10.0 | 1 | Disyuntor 2A C | HAGEMEYER DEUTSCHLAND | PXL-C2/1 | 004154 |
| ++2BS+ALLG-F11 | ++2BS+ALLG/10.0 | 1 | Disyuntor 2A C | HAGEMEYER DEUTSCHLAND | PXL-C2/1 | 004154 |
| ++2BS+ALLG-F12 | ++2BS+ALLG/10.0 | 1 | Disyuntor 2A C | HAGEMEYER DEUTSCHLAND | PXL-C2/1 | 004154 |
| ++2BS+ALLG-F13 | ++2BS+ALLG/11.0 | 1 | Disyuntor 2A C | HAGEMEYER DEUTSCHLAND | PXL-C2/1 | 004154 |
| ++2BS+ALLG-F14 | ++2BS+ALLG/8.1 | 1 | Disyuntor 2A C | HAGEMEYER DEUTSCHLAND | PXL-C2/1 | 004154 |
| ++2BS+ALLG-F15 | ++2BS+ALLG/8.4 | 1 | Disyuntor 2A C | HAGEMEYER DEUTSCHLAND | PXL-C2/1 | 004154 |
| ++2BS+ALLG-F16 | ++2I1+/2.5 | 1 | Disyuntor 2A C | HAGEMEYER DEUTSCHLAND | PXL-C2/1 | 004154 |
| ++2BS+ALLG-K0 | ++2BS+ALLG/6.1 | 1 | SIRIUS HS, 6S+2Ö, 24V+Varistor con LED, Generación 2 | SIEMENS AG | 3RH2262-2BB40+3RT2916-1JJ00 | |
| ++2BS+ALLG-KA1 | ++2BS+ALLG/10.1 | 1 | Módulo de interfaz IM151-3 PN FO POF conexión fibra óptica para ET200S | SIEMENS AG | 6ES7151-3BB23-0AB0 | |
| ++2BS+ALLG-KA2 | ++2BS+ALLG/7.4 | 1 | Switch 9 puertos Ethernet de alta velocidad | HIRSCHMANN GMBH | RS20-0900MMM2SDAEHH08.0 | |
| ++2BS+ALLG-KA3 | ++2BS+ALLG/7.3 | 1 | PN IRT Switch, Scalance X202-2PIRT | SIEMENS AG | 6GK5202-2BH00-2BA3 | |
| ++2BS+ALLG-KA4 | ++2BS+ALLG/7.6 | 1 | Scalance XF208 MANAGED IE SWITCH, 8x RJ45 PORTS | SIEMENS AG | 6GK5208-0BA00-2AF2 | |
| ++2BS+ALLG-KA5 | ++2BS+ALLG/8.0 | 1 | PN/PN-Acoplador Profinet | SIEMENS AG | 6ES7158-3AD01-0XA0 | |
| ++2BS+ALLG-KA11 | ++2BS+ALLG/10.1 | 1 | Módulo de potencia PM-E, DC 24V con diagnóstico (ET200S) | SIEMENS AG | 6ES7138-4CA01-0AA0 | |
| ++2BS+ALLG-KA11 | ++2BS+ALLG/10.1 | 1 | Modulo terminales TM-P15 C23-A1 (ET200S) | SIEMENS AG | 6ES7193-4CC30-0AA0 | |
| ++2BS+ALLG-KA12 | ++2BS+ALLG/10.1 | 1 | Módulo de potencia PM-E, DC 24V con diagnóstico (ET200S) | SIEMENS AG | 6ES7138-4CA01-0AA0 | |
| ++2BS+ALLG-KA12 | ++2BS+ALLG/10.1 | 1 | Modulo terminales TM-P15 C23-A1 (ET200S) | SIEMENS AG | 6ES7193-4CC30-0AA0 | |
| ++2BS+ALLG-KA13 | ++2BS+ALLG/11.1 | 1 | Módulo de potencia PM-E, DC 24V con diagnóstico (ET200S) | SIEMENS AG | 6ES7138-4CA01-0AA0 | |
| ++2BS+ALLG-KA13 | ++2BS+ALLG/11.1 | 1 | Modulo terminales TM-P15 C23-A1 (ET200S) | SIEMENS AG | 6ES7193-4CC30-0AA0 | |
| ++2BS+ALLG-KA111 | ++2BS+ALLG/10.2 | 1 | Módulo 4DI DC24V estándar para ET200S | SIEMENS AG | 6ES7131-4BD01-0AA0 | |
| ++2BS+ALLG-KA111 | ++2BS+ALLG/10.2 | 1 | Modulo terminales TM-E15 C24-01 (ET200S) | SIEMENS AG | 6ES7193-4CB30-0AA0 | |
| ++2BS+ALLG-KA121 | ++2BS+ALLG/10.2 | 1 | Módulo 4DO DC24V/0,5A estándar para ET200S | SIEMENS AG | 6ES7132-4BD02-0AA0 | |
| ++2BS+ALLG-KA121 | ++2BS+ALLG/10.2 | 1 | Modulo terminales TM-E15 C24-01 (ET200S) | SIEMENS AG | 6ES7193-4CB30-0AA0 | |
| ++2BS+ALLG-KA131 | ++2BS+ALLG/11.2 | 1 | Módulo-F 4/8F-DI DC24V para ET200S | SIEMENS AG | 6ES7138-4FA05-0AB0 | |
| ++2BS+ALLG-KA131 | ++2BS+ALLG/11.2 | 1 | Módulo terminales TM-E30 C44-A1 (ET200S) | SIEMENS AG | 6ES7193-4CG30-0AA0 | |
| ++2BS+ALLG-KU | ++2BS+ALLG/7.0 | 1 | S7-300 Módulo central 319F-3PN/DP (Profinet) | SIEMENS AG | 6ES7318-3FL01-0AB0 | |
| ++2BS+ALLG-KU | ++2BS+ALLG/7.0 | 1 | S7-300 Riel L=160mm | SIEMENS AG | 6ES7390-1AB60-0AA0 | |
| ++2BS+ALLG-KU | ++2BS+ALLG/7.0 | 1 | Tarjeta de Memoria Micro 8MB para CPU319F | SIEMENS AG | 6ES7953-8LP31-0AA0 | |
| ++2BS+ALLG-KU | ++2BS+ALLG/7.0 | 1 | Adaptador para Siemens SPS S7 | FRIEDRICH LUETZE GMBH | 331040 | |
| ++2BS+ALLG-MP1 | ++2BS+ALLG/2 | 1 | LSC-Ventilación marcos finales BS 750mm | FRIEDRICH LUETZE GMBH | 381029F0004 | |
| ++2BS+ALLG-W1 | ++2BS+ALLG/3.0 | 1 | Riel de peine 1 polo 16mm² | MOELLER ELECTRIC GMBH | EVG/1PHAS/12MODUL 215637 | |
| ++2BS+ALLG-X1 | ++ANLINF+PNTOPO/3.1 | 1 | Regletas de montaje Outlet fibra óptica,SC-Duplex, Multimodo | WEIDMUELLER GMBH + CO. | 8946970000 | |

M = Cantidad  Konzern Sachnr.: = No. material Consorcio (No. de almacen)

# Lista de artículos de piezas

| Denominación del componente | Página / ruta | M | Denominación de referencia | Fabricante | Número de referencia | Konzern Sachnr. |
|---|---|---|---|---|---|---|
| ++2BS+ALLG-X1.1 | ++ANLINF+PNTOPO/3.2 | 1 | Regletas de montaje Outlet fibra óptica,SC-Duplex, Multimodo | WEIDMUELLER GMBH + CO. | 8946970000 | |
| ++2BS+ALLG-XL | ++2BS+ALLG/9.0 | 2 | Tope final de montaje rápido para clemas 35 | PHOENIX CONTACT | 3022218 | |
| ++2BS+ALLG-XL | ++2BS+ALLG/9.0 | 1 | Tapa para borne STS, D-STS 2,5-Quattro | PHOENIX CONTACT | 3031762 | 002191 |
| ++2BS+ALLG-XL | ++2BS+ALLG/9.0 | 5 | Clema de conexión por resorte STS 2,5-Quattro Zackband ZB5 | PHOENIX CONTACT | 1050004 | 002153 |
| ++2BS+ALLG-XL | ++2BS+ALLG/6.6 | 1 | Clema conexión por resorte STS 2,5-Quattro clemas de cuatro hilos. | PHOENIX CONTACT | 3031746 | 002162 |
| | ++2BS+ALLG/6.6 | 1 | | PHOENIX CONTACT | | |
| | ++2BS+ALLG/6.6 | 1 | | PHOENIX CONTACT | | |
| | ++2BS+ALLG/6.6 | 1 | | PHOENIX CONTACT | | |
| | ++2BS+ALLG/7.3 | 1 | | PHOENIX CONTACT | | |
| | ++2BS+ALLG/7.5 | 1 | | PHOENIX CONTACT | | |
| | ++2BS+ALLG/7.6 | 1 | | PHOENIX CONTACT | | |
| | ++2BS+ALLG/8.1 | 1 | | PHOENIX CONTACT | | |
| | ++2BS+ALLG/8.1 | 1 | | PHOENIX CONTACT | | |
| | ++2BS+ALLG/8.1 | 1 | | PHOENIX CONTACT | | |
| | ++2BS+ALLG/8.4 | 1 | | PHOENIX CONTACT | | |
| | ++2BS+ALLG/8.4 | 1 | | PHOENIX CONTACT | | |
| | ++2BS+ALLG/9.4 | 1 | | PHOENIX CONTACT | | |
| | ++2BS+ALLG/9.4 | 1 | | PHOENIX CONTACT | | |
| | ++2BS+ALLG/9.5 | 1 | | PHOENIX CONTACT | | |
| | ++2BS+ALLG/9.5 | 1 | | PHOENIX CONTACT | | |
| | ++2BS+ALLG/9.5 | 1 | | PHOENIX CONTACT | | |
| | ++2BS+ALLG/9.7 | 1 | | PHOENIX CONTACT | | |
| | ++2BS+ALLG/9.7 | 1 | | PHOENIX CONTACT | | |
| | ++2BS+ALLG/9.8 | 1 | | PHOENIX CONTACT | | |
| | ++2I1+/2.2 | 1 | | PHOENIX CONTACT | | |
| | ++2I1+/2.2 | 1 | | PHOENIX CONTACT | | |
| | ++2I1+/2.3 | 1 | | PHOENIX CONTACT | | |
| | ++2I1+/2.3 | 1 | | PHOENIX CONTACT | | |
| | ++2I1+/2.4 | 1 | | PHOENIX CONTACT | | |
| | ++2I1+/2.4 | 1 | | PHOENIX CONTACT | | |
| | ++2I1+/2.4 | 1 | | PHOENIX CONTACT | | |
| | ++2I1+/2.4 | 1 | | PHOENIX CONTACT | | |
| | ++2I1+/2.5 | 1 | | PHOENIX CONTACT | | |
| | ++2I1+/2.5 | 1 | | PHOENIX CONTACT | | |
| | ++2I1+/2.7 | 1 | | PHOENIX CONTACT | | |
| | ++2I1+/2.7 | 1 | | PHOENIX CONTACT | | |
| | ++2I1+/2.8 | 1 | | PHOENIX CONTACT | | |
| | ++2I1+/2.8 | 1 | | PHOENIX CONTACT | | |

M = Cantidad Konzern Sachnr.: = No. material Consorcio (No. de almacen)

# Lista de artículos de piezas

| Denominación del componente | Página / ruta | M | Denominación de referencia | Fabricante | Número de referencia | Konzern Sachnr. |
|---|---|---|---|---|---|---|
| | ++2I1+/2.9 | 1 | | PHOENIX CONTACT | | |
| | ++2I1+/2.9 | 1 | | PHOENIX CONTACT | | |
| | ++2I1+/2.9 | 1 | | PHOENIX CONTACT | | |
| ++2BS+ALLG-XL | ++2BS+ALLG/8.2 | 1 | Clema conexión por resorte STS 2,5-Quattro-PE clemas de cuatro hilos. | PHOENIX CONTACT | 3031759 | 002164 |
| | ++2BS+ALLG/8.4 | 1 | | PHOENIX CONTACT | | |
| | ++2BS+ALLG/9.5 | 1 | | PHOENIX CONTACT | | |
| | ++2BS+ALLG/9.5 | 1 | | PHOENIX CONTACT | | |
| | ++2BS+ALLG/9.8 | 1 | | PHOENIX CONTACT | | |
| | ++2I1+/2.9 | 1 | | PHOENIX CONTACT | | |
| ++2BS+ALLG-XLBEL | ++2BS+ALLG/9.0 | 2 | Tope final de montaje rápido para clemas 35 | PHOENIX CONTACT | 3022218 | |
| ++2BS+ALLG-XLBEL | ++2BS+ALLG/9.0 | 1 | Tapa para borne STS, D-STS 2,5-Quattro | PHOENIX CONTACT | 3031762 | 002191 |
| ++2BS+ALLG-XLBEL | ++2BS+ALLG/9.0 | 1 | Clema de conexión por resorte STS 2,5-Quattro Zackband ZB5 | PHOENIX CONTACT | 1050004 | 002153 |
| ++2BS+ALLG-XLBEL | ++2BS+ALLG/9.0 | 1 | Clema conexión por resorte STS 2,5-Quattro clemas de cuatro hilos. | PHOENIX CONTACT | 3031746 | 002162 |
| ++2BS+ALLG-XLBEL | ++2BS+ALLG/9.1 | 1 | Clema conexión por resorte ST 2,5-Quattro, azul | PHOENIX CONTACT | 3036288 | |
| ++2BS+ALLG-XLBEL | ++2BS+ALLG/9.1 | 1 | Clema conexión por resorte STS 2,5-Quattro-PE clemas de cuatro hilos. | PHOENIX CONTACT | 3031759 | 002164 |
| ++2BS+ALLG-XP | ++2BS+ALLG/3.0 | 4 | Tope final de montaje rápido para clemas 35 | WEIDMUELLER GMBH + CO. | 3022218 | |
| ++2BS+ALLG-XP | ++2BS+ALLG/3.0 | 1 | Tapa para borne ST, D-ST 4-Quattro | PHOENIX CONTACT | 3030527 | |
| ++2BS+ALLG-XP | ++2BS+ALLG/3.0 | 5 | Banda para rotulación ZB6 ancho 6,2mm | PHOENIX CONTACT | 1051003 | |
| ++2BS+ALLG-XP | ++2BS+ALLG/3.0 | 4 | Conector cruz ST/STS-Borne 3pol. FBS 3-6 | PHOENIX CONTACT | 3030242 | 002188 |
| ++2BS+ALLG-XP | ++2BS+ALLG/3.0 | 1 | Conector cruz ST/STS-Borne 4pol. FBS 4-6 | PHOENIX CONTACT | 3030255 | 002189 |
| ++2BS+ALLG-XP | ++2BS+ALLG/3.0 | 7 | Conector cruz ST/STS-Borne 5pol. FBS 5-6 | PHOENIX CONTACT | 3030349 | 002190 |
| ++2BS+ALLG-XP | ++2BS+ALLG/3.0 | 5 | Conector cruz ST/STS-Borne 2pol. FBS 2-6 | PHOENIX CONTACT | 3030336 | 002187 |
| ++2BS+ALLG-XP | ++2BS+ALLG/3.0 | 1 | Tapa para Borne STI, D-STI 10/16 | PHOENIX CONTACT | 3038309 | 002158 |
| ++2BS+ALLG-XP | ++2BS+ALLG/3.0 | 1 | Clema conexión por resorte Tiras blancas sin rotular STS10 ZB 10 | PHOENIX CONTACT | 1053001 | 002137 |
| | ++2BS+ALLG/5.2 | 1 | | PHOENIX CONTACT | | |
| | ++2BS+ALLG/5.3 | 1 | | PHOENIX CONTACT | | |
| ++2BS+ALLG-XP | ++2BS+ALLG/3.0 | 9 | Placa de separación ST4 Quattro | PHOENIX CONTACT | 3030815 | |
| ++2BS+ALLG-XP | ++2BS+ALLG/3.0 | 4 | Conector cruz f.ST-Borne 2 pol. FBS 2-10 | PHOENIX CONTACT | 3005947 | |
| ++2BS+ALLG-XP | ++2BS+ALLG/5.1 | 1 | Clema conexión por resorte STI 10, gris | PHOENIX CONTACT | 3038215 | |
| | ++2BS+ALLG/5.1 | 1 | | PHOENIX CONTACT | | |
| | ++2BS+ALLG/5.2 | 1 | | PHOENIX CONTACT | | |
| | ++2BS+ALLG/5.2 | 1 | | PHOENIX CONTACT | | |
| ++2BS+ALLG-XP | ++2BS+ALLG/5.7 | 1 | Clema conexión por resorte STI 10-PE, verde-amarillo | PHOENIX CONTACT | 3038231 | |
| | ++2BS+ALLG/5.7 | 1 | | PHOENIX CONTACT | | |
| | ++2BS+ALLG/5.8 | 1 | | PHOENIX CONTACT | | |
| ++2BS+ALLG-XP | ++2BS+ALLG/3.0 | 1 | Clemas de paso ST 4-QUATTRO | PHOENIX CONTACT | 3031445 | |
| | ++2BS+ALLG/3.0 | 1 | | PHOENIX CONTACT | | |

M = Cantidad  Konzern Sachnr.: = No. material Consorcio (No. de almacen)

# Lista de artículos de piezas

| Denominación del componente | Página / ruta | M | Denominación de referencia | Fabricante | Número de referencia | Konzern Sachnr. |
|---|---|---|---|---|---|---|
| | ++2BS+ALLG/3.0 | 1 | | PHOENIX CONTACT | | |
| | ++2BS+ALLG/3.0 | 1 | | PHOENIX CONTACT | | |
| | ++2BS+ALLG/3.2 | 1 | | PHOENIX CONTACT | | |
| | ++2BS+ALLG/3.2 | 1 | | PHOENIX CONTACT | | |
| | ++2BS+ALLG/3.2 | 1 | | PHOENIX CONTACT | | |
| | ++2BS+ALLG/3.4 | 1 | | PHOENIX CONTACT | | |
| | ++2BS+ALLG/3.4 | 1 | | PHOENIX CONTACT | | |
| | ++2BS+ALLG/3.4 | 1 | | PHOENIX CONTACT | | |
| | ++2BS+ALLG/3.6 | 1 | | PHOENIX CONTACT | | |
| | ++2BS+ALLG/3.6 | 1 | | PHOENIX CONTACT | | |
| | ++2BS+ALLG/3.6 | 1 | | PHOENIX CONTACT | | |
| | ++2BS+ALLG/4.0 | 1 | | PHOENIX CONTACT | | |
| | ++2BS+ALLG/4.0 | 1 | | PHOENIX CONTACT | | |
| | ++2BS+ALLG/4.2 | 1 | | PHOENIX CONTACT | | |
| | ++2BS+ALLG/4.2 | 1 | | PHOENIX CONTACT | | |
| | ++2BS+ALLG/4.2 | 1 | | PHOENIX CONTACT | | |
| | ++2BS+ALLG/4.4 | 1 | | PHOENIX CONTACT | | |
| | ++2BS+ALLG/4.4 | 1 | | PHOENIX CONTACT | | |
| | ++2BS+ALLG/5.0 | 1 | | PHOENIX CONTACT | | |
| | ++2BS+ALLG/5.0 | 1 | | PHOENIX CONTACT | | |
| | ++2BS+ALLG/5.1 | 1 | | PHOENIX CONTACT | | |
| | ++2BS+ALLG/5.1 | 1 | | PHOENIX CONTACT | | |
| | ++2BS+ALLG/5.2 | 1 | | PHOENIX CONTACT | | |
| | ++2BS+ALLG/5.2 | 1 | | PHOENIX CONTACT | | |
| | ++2BS+ALLG/5.3 | 1 | | PHOENIX CONTACT | | |
| | ++2BS+ALLG/5.3 | 1 | | PHOENIX CONTACT | | |
| | ++2BS+ALLG/5.4 | 1 | | PHOENIX CONTACT | | |
| | ++2BS+ALLG/5.4 | 1 | | PHOENIX CONTACT | | |
| | ++2BS+ALLG/5.4 | 1 | | PHOENIX CONTACT | | |
| | ++2BS+ALLG/5.5 | 1 | | PHOENIX CONTACT | | |
| | ++2BS+ALLG/5.5 | 1 | | PHOENIX CONTACT | | |
| ++2BS+ALLG-XP | ++2BS+ALLG/5.2 | 1 | Clema conexión por resorte ST 10 (2-Clema de conductor) | PHOENIX CONTACT | 3036110 | |
| | ++2BS+ALLG/5.3 | 1 | | PHOENIX CONTACT | | |
| ++2BS+ALLG-XP | ++2BS+ALLG/5.2 | 1 | Tapa para clemas-ST, D-ST 10 | PHOENIX CONTACT | 3036644 | |
| | ++2BS+ALLG/5.3 | 1 | | PHOENIX CONTACT | | |
| ++2BS+ALLG-XP | ++2BS+ALLG/5.2 | 2 | Puente reductor f.ST-Klemmen 2 pol.RB ST 10-(2,5/4) | PHOENIX CONTACT | 3030873 | |
| | ++2BS+ALLG/5.3 | 2 | | PHOENIX CONTACT | | |

M = Cantidad  Konzern Sachnr.: = No. material Consorcio (No. de almacen)

# Lista de artículos de piezas

| Denominación del componente | Página / ruta | M | Denominación de referencia | Fabricante | Número de referencia | Konzern Sachnr. |
|---|---|---|---|---|---|---|
| ++2BS+21-F1 | ++2BS+21/1.1 | 1 | Disyuntor 6A C | HAGEMEYER DEUTSCHLAND | PXL-C6/1 | 004157 |
| ++2BS+21-F2 | ++2BS+21/1.3 | 1 | Disyuntor 6A C | HAGEMEYER DEUTSCHLAND | PXL-C6/1 | 004157 |
| ++2BS+21-F3 | ++2BS+21/1.5 | 1 | Disyuntor 4A C | HAGEMEYER DEUTSCHLAND | PXL-C4/1 | 004156 |
| ++2BS+21-F4 | ++2BS+21/1.6 | 1 | Disyuntor 6A C | HAGEMEYER DEUTSCHLAND | PXL-C6/1 | 004157 |
| ++2BS+21-F5 | ++2BS+21/1.7 | 1 | Disyuntor 4A C | HAGEMEYER DEUTSCHLAND | PXL-C4/1 | 004156 |
| ++2BS+21-F6 | ++2BS+21/1.8 | 1 | Disyuntor 4A C | HAGEMEYER DEUTSCHLAND | PXL-C4/1 | 004156 |
| ++2BS+21-F7 | ++2BS+21/2.1 | 1 | Disyuntor 4A C | HAGEMEYER DEUTSCHLAND | PXL-C4/1 | 004156 |
| ++2BS+21-F8 | ++2BS+21/2.1 | 1 | Disyuntor 6A C | HAGEMEYER DEUTSCHLAND | PXL-C6/1 | 004157 |
| ++2BS+21-F9 | ++2BS+21/2.3 | 1 | Disyuntor 4A C | HAGEMEYER DEUTSCHLAND | PXL-C4/1 | 004156 |
| ++2BS+21-F10 | ++2BS+21/2.4 | 1 | Disyuntor 4A C | HAGEMEYER DEUTSCHLAND | PXL-C4/1 | 004156 |
| ++2BS+21-F11 | ++2BS+21/2.5 | 1 | Disyuntor 4A C | HAGEMEYER DEUTSCHLAND | PXL-C4/1 | 004156 |
| ++2BS+21-F12 | ++2BS+21/2.6 | 1 | Disyuntor 4A C | HAGEMEYER DEUTSCHLAND | PXL-C4/1 | 004156 |
| ++2BS+21-F13 | ++2BS+21/2.7 | 1 | Disyuntor 4A C | HAGEMEYER DEUTSCHLAND | PXL-C4/1 | 004156 |
| ++2BS+21-F14 | ++2BS+21/2.8 | 1 | Disyuntor 6A C | HAGEMEYER DEUTSCHLAND | PXL-C6/1 | 004157 |
| ++2BS+21-F15 | ++2BS+21/3.1 | 1 | Disyuntor 4A C | HAGEMEYER DEUTSCHLAND | PXL-C4/1 | 004156 |
| ++2BS+21-F16 | ++2BS+21/3.1 | 1 | Disyuntor 4A C | HAGEMEYER DEUTSCHLAND | PXL-C4/1 | 004156 |
| ++2BS+21-F17 | ++2BS+21/3.3 | 1 | Disyuntor 4A C | HAGEMEYER DEUTSCHLAND | PXL-C4/1 | 004156 |
| ++2BS+21-F18 | ++2BS+21/3.4 | 1 | Disyuntor 6A C | HAGEMEYER DEUTSCHLAND | PXL-C6/1 | 004157 |
| ++2BS+21-XL | ++2BS+21/1.1 | 2 | Tope final de montaje rápido para clemas 35 | PHOENIX CONTACT | 3022218 | |
| ++2BS+21-XL | ++2BS+21/1.1 | 1 | Tapa para borne STS, D-STS 2,5-Quattro | PHOENIX CONTACT | 3031762 | 002191 |
| ++2BS+21-XL | ++2BS+21/1.1 | 6 | Clema de conexión por resorte STS 2,5-Quattro Zackband ZB5 | PHOENIX CONTACT | 1050004 | 002153 |
| ++2BS+21-XL | ++2BS+21/1.1 | 1 | Clema conexión por resorte STS 2,5-Quattro clemas de cuatro hilos. | PHOENIX CONTACT | 3031746 | 002162 |
| | ++2BS+21/1.1 | 1 | | PHOENIX CONTACT | | |
| | ++2BS+21/1.3 | 1 | | PHOENIX CONTACT | | |
| | ++2BS+21/1.3 | 1 | | PHOENIX CONTACT | | |
| | ++2BS+21/1.5 | 1 | | PHOENIX CONTACT | | |
| | ++2BS+21/1.5 | 1 | | PHOENIX CONTACT | | |
| | ++2BS+21/1.6 | 1 | | PHOENIX CONTACT | | |
| | ++2BS+21/1.6 | 1 | | PHOENIX CONTACT | | |
| | ++2BS+21/1.7 | 1 | | PHOENIX CONTACT | | |
| | ++2BS+21/1.7 | 1 | | PHOENIX CONTACT | | |
| | ++2BS+21/1.8 | 1 | | PHOENIX CONTACT | | |
| | ++2BS+21/1.8 | 1 | | PHOENIX CONTACT | | |
| | ++2BS+21/2.1 | 1 | | PHOENIX CONTACT | | |
| | ++2BS+21/2.1 | 1 | | PHOENIX CONTACT | | |
| | ++2BS+21/2.1 | 1 | | PHOENIX CONTACT | | |
| | ++2BS+21/2.2 | 1 | | PHOENIX CONTACT | | |

M = Cantidad Konzern Sachnr.: = No. material Consorcio (No. de almacen)

# Lista de artículos de piezas

| Denominación del componente | Página / ruta | M | Denominación de referencia | Fabricante | Número de referencia | Konzern Sachnr. |
|---|---|---|---|---|---|---|
| | ++2BS+21/2.3 | 1 | | PHOENIX CONTACT | | |
| | ++2BS+21/2.3 | 1 | | PHOENIX CONTACT | | |
| | ++2BS+21/2.4 | 1 | | PHOENIX CONTACT | | |
| | ++2BS+21/2.4 | 1 | | PHOENIX CONTACT | | |
| | ++2BS+21/2.5 | 1 | | PHOENIX CONTACT | | |
| | ++2BS+21/2.5 | 1 | | PHOENIX CONTACT | | |
| | ++2BS+21/2.6 | 1 | | PHOENIX CONTACT | | |
| | ++2BS+21/2.6 | 1 | | PHOENIX CONTACT | | |
| | ++2BS+21/2.7 | 1 | | PHOENIX CONTACT | | |
| | ++2BS+21/2.7 | 1 | | PHOENIX CONTACT | | |
| | ++2BS+21/2.8 | 1 | | PHOENIX CONTACT | | |
| | ++2BS+21/2.8 | 1 | | PHOENIX CONTACT | | |
| | ++2BS+21/3.1 | 1 | | PHOENIX CONTACT | | |
| | ++2BS+21/3.1 | 1 | | PHOENIX CONTACT | | |
| | ++2BS+21/3.1 | 1 | | PHOENIX CONTACT | | |
| | ++2BS+21/3.2 | 1 | | PHOENIX CONTACT | | |
| | ++2BS+21/3.3 | 1 | | PHOENIX CONTACT | | |
| | ++2BS+21/3.3 | 1 | | PHOENIX CONTACT | | |
| | ++2BS+21/3.4 | 1 | | PHOENIX CONTACT | | |
| | ++2BS+21/3.4 | 1 | | PHOENIX CONTACT | | |
| ++2BS+21-XL | ++2BS+21/1.1 | 1 | Clema conexión por resorte STS 2,5-Quattro-PE clemas de cuatro hilos. | PHOENIX CONTACT | 3031759 | 002164 |
| | ++2BS+21/1.3 | 1 | | PHOENIX CONTACT | | |
| | ++2BS+21/1.6 | 1 | | PHOENIX CONTACT | | |
| | ++2BS+21/1.8 | 1 | | PHOENIX CONTACT | | |
| | ++2BS+21/2.2 | 1 | | PHOENIX CONTACT | | |
| | ++2BS+21/2.4 | 1 | | PHOENIX CONTACT | | |
| | ++2BS+21/2.6 | 1 | | PHOENIX CONTACT | | |
| | ++2BS+21/2.8 | 1 | | PHOENIX CONTACT | | |
| | ++2BS+21/3.2 | 1 | | PHOENIX CONTACT | | |
| | ++2BS+21/3.4 | 1 | | PHOENIX CONTACT | | |
| ++2BS+22-F1 | ++2BS+22/1.1 | 1 | Disyuntor 4A C | HAGEMEYER DEUTSCHLAND | PXL-C4/1 | 004156 |
| ++2BS+22-F2 | ++2BS+22/1.1 | 1 | Disyuntor 4A C | HAGEMEYER DEUTSCHLAND | PXL-C4/1 | 004156 |
| ++2BS+22-F3 | ++2BS+22/1.3 | 1 | Disyuntor 4A C | HAGEMEYER DEUTSCHLAND | PXL-C4/1 | 004156 |
| ++2BS+22-F4 | ++2BS+22/1.4 | 1 | Disyuntor 4A C | HAGEMEYER DEUTSCHLAND | PXL-C4/1 | 004156 |
| ++2BS+22-F5 | ++2BS+22/1.5 | 1 | Disyuntor 4A C | HAGEMEYER DEUTSCHLAND | PXL-C4/1 | 004156 |
| ++2BS+22-F6 | ++2BS+22/1.6 | 1 | Disyuntor 4A C | HAGEMEYER DEUTSCHLAND | PXL-C4/1 | 004156 |
| ++2BS+22-F7 | ++2BS+22/1.7 | 1 | Disyuntor 4A C | HAGEMEYER DEUTSCHLAND | PXL-C4/1 | 004156 |

M = Cantidad  Konzern Sachnr.: = No. material Consorcio (No. de almacen)

# Lista de artículos de piezas

| Denominación del componente | Página / ruta | M | Denominación de referencia | Fabricante | Número de referencia | Konzern Sachnr. |
|---|---|---|---|---|---|---|
| ++2BS+22-F8 | ++2BS+22/1.8 | 1 | Disyuntor 4A C | HAGEMEYER DEUTSCHLAND | PXL-C4/1 | 004156 |
| ++2BS+22-XL | ++2BS+22/1.1 | 2 | Tope final de montaje rápido para clemas 35 | PHOENIX CONTACT | 3022218 | |
| ++2BS+22-XL | ++2BS+22/1.1 | 1 | Tapa para borne STS, D-STS 2,5-Quattro | PHOENIX CONTACT | 3031762 | 002191 |
| ++2BS+22-XL | ++2BS+22/1.1 | 6 | Clema de conexión por resorte STS 2,5-Quattro Zackband ZB5 | PHOENIX CONTACT | 1050004 | 002153 |
| ++2BS+22-XL | ++2BS+22/1.1 | 1 | Clema conexión por resorte STS 2,5-Quattro clemas de cuatro hilos. | PHOENIX CONTACT | 3031746 | 002162 |
| | ++2BS+22/1.1 | 1 | | PHOENIX CONTACT | | |
| | ++2BS+22/1.1 | 1 | | PHOENIX CONTACT | | |
| | ++2BS+22/1.2 | 1 | | PHOENIX CONTACT | | |
| | ++2BS+22/1.3 | 1 | | PHOENIX CONTACT | | |
| | ++2BS+22/1.3 | 1 | | PHOENIX CONTACT | | |
| | ++2BS+22/1.4 | 1 | | PHOENIX CONTACT | | |
| | ++2BS+22/1.4 | 1 | | PHOENIX CONTACT | | |
| | ++2BS+22/1.5 | 1 | | PHOENIX CONTACT | | |
| | ++2BS+22/1.5 | 1 | | PHOENIX CONTACT | | |
| | ++2BS+22/1.6 | 1 | | PHOENIX CONTACT | | |
| | ++2BS+22/1.6 | 1 | | PHOENIX CONTACT | | |
| | ++2BS+22/1.7 | 1 | | PHOENIX CONTACT | | |
| | ++2BS+22/1.7 | 1 | | PHOENIX CONTACT | | |
| | ++2BS+22/1.8 | 1 | | PHOENIX CONTACT | | |
| | ++2BS+22/1.8 | 1 | | PHOENIX CONTACT | | |
| ++2BS+22-XL | ++2BS+22/1.2 | 1 | Clema conexión por resorte STS 2,5-Quattro-PE clemas de cuatro hilos. | PHOENIX CONTACT | 3031759 | 002164 |
| | ++2BS+22/1.4 | 1 | | PHOENIX CONTACT | | |
| | ++2BS+22/1.6 | 1 | | PHOENIX CONTACT | | |
| | ++2BS+22/1.8 | 1 | | PHOENIX CONTACT | | |
| ++2I1-PK83 | ++2I1+/2.6 | 1 | Columna de ilumunación multicolor 3 LED | BANNER ENGINEERING CORP. | CL50GRYPQ | |
| ++2I1-PP1 | ++2I1+/2.0 | 1 | S7 PC677C Estación de usuario (Variante A) | SIEMENS AG | 6AV7422-2QA02-0AS0 | |
| ++2I1+K1-A1 | ++2I1+K1/3.3 | 1 | USV Protección casera 600VA/230V | AEG Power Solutions GmbH | 600 001 1844 | |
| ++2I1+K1-Artikel | ++2I1+K1/1 | 1 | Cajas bus BG (600x300x155), RAL 7035 | RITTAL-ZENTRALLAGER | BG7994.789 | |
| ++2I1+K1-Artikel | ++2I1+K1/1 | 2 | M20-Glándula Poliamida IP68 (7-13mm) | U.I.LAPP GMBH STUTTGART | 53111020 | 002419 |
| ++2I1+K1-Artikel | ++2I1+K1/1 | 2 | Tuerca hexagonal-M20 Poliamida IP68 | FRIEDRICH LUETZE GMBH | 600392 | 002431 |
| ++2I1+K1-Artikel | ++2I1+K1/1 | 0 | M20-Tapón ciego poliamida | BOPLA GEHAEUSE SYSTEME | 52011302 | 001615 |
| ++2I1+K1-Artikel | ++2I1+K1/1 | 0 | M40-Glándula Poliamida IP68 (19-28mm) | FRIEDRICH LUETZE GMBH | 600791 | 002422 |
| ++2I1+K1-Artikel | ++2I1+K1/1 | 4 | Tuerca hexagonal-M40 Poliamida IP68 | FRIEDRICH LUETZE GMBH | 600395 | 002434 |
| ++2I1+K1-Artikel | ++2I1+K1/1 | 4 | M40-Tapón ciego poliamida | SCHLEMMER GMBH POING | 7217440 | 001618 |
| ++2I1+K1-Artikel | ++2I1+K1/1 | 0 | Reducción de Plástico, M40 a M32 | FRIEDRICH LUETZE GMBH | 600562 | 001847 |
| ++2I1+K1-Artikel | ++2I1+K1/1 | 0 | M32-Glándula múltiple 6x7mm, Poliamida | SCHLEMMER GMBH POING | 5316410 | |
| ++2I1+K1-Artikel | ++2I1+K1/1 | 0 | M32-Glándula múltiple 2x12mm, Poliamida | SCHLEMMER GMBH POING | 5316402 | |

M = Cantidad Konzern Sachnr.: = No. material Consorcio (No. de almacen)

# Lista de artículos de piezas

| Denominación del componente | Página / ruta | M | Denominación de referencia | Fabricante | Número de referencia | Konzern Sachnr. |
|---|---|---|---|---|---|---|
| ++2I1+K1-Artikel | ++2I1+K1/1 | 0 | M32-Glándula múltiple 3x11mm, Poliamida | SCHLEMMER GMBH POING | 5316404 | |
| ++2I1+K1-F1 | ++2I1+K1/3.7 | 1 | Disyuntor 2A C | HAGEMEYER DEUTSCHLAND | PXL-C2/1 | 004154 |
| ++2I1+K1-XL | ++2I1+K1/2.1 | 1 | Tapa para borne ST D-ST 2,5-Quattro | PHOENIX CONTACT | 3030514 | |
| ++2I1+K1-XL | ++2I1+K1/2.1 | 1 | Clema de conexión por resorte STS 2,5-Quattro Zackband ZB5 | PHOENIX CONTACT | 1050004 | 002153 |
| ++2I1+K1-XL | ++2I1+K1/2.1 | 2 | Tope final de montaje rápido para clemas 35 | PHOENIX CONTACT | 3022218 | |
| ++2I1+K1-XL | ++2I1+K1/2.1 | 2 | Conector cruz f.ST/STS-Borne 2 pol.FBS 2-5 | PHOENIX CONTACT | 3030161 | 002151 |
| ++2I1+K1-XL | ++2I1+K1/2.1 | 1 | Clema conexión por resorte ST 2,5-Quattro gris de cuatro hilos | PHOENIX CONTACT | 3031306 | |
| | ++2I1+K1/2.1 | 1 | | PHOENIX CONTACT | | |
| | ++2I1+K1/2.4 | 1 | | PHOENIX CONTACT | | |
| | ++2I1+K1/2.4 | 1 | | PHOENIX CONTACT | | |
| ++2I1+K1-XL | ++2I1+K1/2.7 | 1 | Clema conexión por resorte ST 2,5-Quattro, verde-amarillo | PHOENIX CONTACT | 3031322 | |
| | ++2I1+K1/2.7 | 1 | | PHOENIX CONTACT | | |
| ++2I1+K1-XS1 | ++2I1+K1/3.1 | 1 | Enchufe Schuko para riel Hut EN50022 | PHOENIX CONTACT | 2963310 | 001099 |
| ++2I2-PM1 | ++2I2+/2.0 | 1 | S7 MP377 Estación de usuario (Variante C) | SIEMENS AG | 6AV7422-2QA03-0AS0 | |
| ++2I2-SWE7 | ++2I2+/2.7 | 1 | Caja de plástico con 1 puesto de mando (SIGNUM) | SIEMENS AG | 3SB3801-0AA3 | 002050 |
| ++2I2-SWE7 | ++2I2+/2.7 | 1 | M20-Glándula Poliamida IP68 (7-13mm) | U.I.LAPP GMBH STUTTGART | 53111020 | 002419 |
| ++2I2-SWE7 | ++2I2+/2.7 | 1 | Etiquetas para caja vacía (SIGNUM) | SIEMENS AG | 3SB3906-1AA | 002063 |
| ++2I2-SWE7 | ++2I2+/2.7 | 1 | Clema de protección (Montaje en piso, SIGNUM) | SIEMENS AG | 3SB3901-0AJ | 002062 |
| ++2I2-SWE7 | ++2I2+/2.7 | 1 | Interruptor de llave E7 separable (SIGNUM) | SIEMENS AG | 3SB3500-5AE51 | 001992 |
| ++2I2-SWE7 | ++2I2+/2.7 | 1 | Elemento de conexión 1 S (Fijación al piso, SIGNUM) | SIEMENS AG | 3SB3420-0B | 002058 |
| ++2I2-SWE7 | ++2I2+/2.7 | 1 | Tuerca hexagonal-M20 Poliamida IP68 | FRIEDRICH LUETZE GMBH | 600392 | 002431 |
| ++2I2-X1 | ++2I2+/2.0 | 1 | Caja de conexión PN Plus para Multi-/Mobil Panel | SIEMENS AG | 6AV6671-5AE11-0AX0 | |
| ++2I3-X1 | ++2I3+/2.0 | 1 | Caja de conexión PN Plus para Multi-/Mobil Panel | SIEMENS AG | 6AV6671-5AE11-0AX0 | |
| ++2I4-X1 | ++2I4+/2.0 | 1 | Caja de conexión PN Plus para Multi-/Mobil Panel | SIEMENS AG | 6AV6671-5AE11-0AX0 | |
| ++21-PK91/1 | ++21+I1/6.1 | 1 | Elemento de luz con LED 24V=Naranja (Aufbaul.) | SCHNEIDER ELECTRIC GMBH | XVB-C2B5 | |
| ++21-PK91/2 | ++21+I2/6.1 | 1 | Elemento de luz con LED 24V=Naranja (Aufbaul.) | SCHNEIDER ELECTRIC GMBH | XVB-C2B5 | |
| ++21-SN1 | ++21+I1/8.1 | 1 | Pulsador de hongo 40mm de diámetro,rojo,SIG. | SIEMENS AG | 3SB3500-1HA20 | 001986 |
| ++21-SN1 | ++21+I1/8.1 | 2 | Elemento de contacto 1Ö, fijación frontal, SIGNUM | SIEMENS AG | 3SB3400-0C | 001981 |
| ++21-SN1 | ++21+I1/8.1 | 1 | Soporte para 3 elementos (Botón,luz,SIGNUM) | SIEMENS AG | 3SB3901-0AB | 001979 |
| ++21-SN1 | ++21+I1/8.1 | 1 | Etiqueta de paro de emergencia, amarilla (con adhesio, SIGNUM) | SIEMENS AG | 3SB3921-0AB | |
| ++21-SN2 | ++21+I2/8.1 | 1 | Pulsador de hongo 40mm de diámetro,rojo,SIG. | SIEMENS AG | 3SB3500-1HA20 | 001986 |
| ++21-SN2 | ++21+I2/8.1 | 2 | Elemento de contacto 1Ö, fijación frontal, SIGNUM | SIEMENS AG | 3SB3400-0C | 001981 |
| ++21-SN2 | ++21+I2/8.1 | 1 | Soporte para 3 elementos (Botón,luz,SIGNUM) | SIEMENS AG | 3SB3901-0AB | 001979 |
| ++21-SN2 | ++21+I2/8.1 | 1 | Etiqueta de paro de emergencia, amarilla (con adhesio, SIGNUM) | SIEMENS AG | 3SB3921-0AB | |
| ++21+K1-Artikel | ++21+K1/1 | 1 | Cajas bus BG (600x300x155), RAL 7035 | RITTAL-ZENTRALLAGER | BG7994.789 | |
| ++21+K1-Artikel | ++21+K1/1 | 2 | M20-Glándula Poliamida IP68 (7-13mm) | U.I.LAPP GMBH STUTTGART | 53111020 | 002419 |
| ++21+K1-Artikel | ++21+K1/1 | 2 | Tuerca hexagonal-M20 Poliamida IP68 | FRIEDRICH LUETZE GMBH | 600392 | 002431 |

M = Cantidad Konzern Sachnr.: = No. material Consorcio (No. de almacen)

# Lista de artículos de piezas

| Denominación del componente | Página / ruta | M | Denominación de referencia | Fabricante | Número de referencia | Konzern Sachnr. |
|---|---|---|---|---|---|---|
| ++21+K1-Artikel | ++21+K1/1 | 0 | M20-Tapón ciego poliamida | BOPLA GEHAEUSE SYSTEME | 52011302 | 001615 |
| ++21+K1-Artikel | ++21+K1/1 | 4 | M40-Glándula Poliamida IP68 (19-28mm) | FRIEDRICH LUETZE GMBH | 600791 | 002422 |
| ++21+K1-Artikel | ++21+K1/1 | 4 | Tuerca hexagonal-M40 Poliamida IP68 | FRIEDRICH LUETZE GMBH | 600395 | 002434 |
| ++21+K1-Artikel | ++21+K1/1 | 0 | M40-Tapón ciego poliamida | SCHLEMMER GMBH POING | 7217440 | 001618 |
| ++21+K1-Artikel | ++21+K1/1 | 0 | Reducción de Plástico, M40 a M32 | FRIEDRICH LUETZE GMBH | 600562 | 001847 |
| ++21+K1-Artikel | ++21+K1/1 | 0 | M32-Glándula múltiple 6x7mm, Poliamida | SCHLEMMER GMBH POING | 5316410 | |
| ++21+K1-Artikel | ++21+K1/1 | 0 | M32-Glándula múltiple 2x12mm, Poliamida | SCHLEMMER GMBH POING | 5316402 | |
| ++21+K1-Artikel | ++21+K1/1 | 0 | M32-Glándula múltiple 3x11mm, Poliamida | SCHLEMMER GMBH POING | 5316404 | |
| ++21+K1-KA1 | ++21+K1/7.1 | 1 | Módulo de interfaz IM151-3 PN FO POF conexión fibra óptica para ET200S | SIEMENS AG | 6ES7151-3BB23-0AB0 | |
| ++21+K1-KA11 | ++21+K1/7.1 | 1 | Módulo de potencia PM-E, DC 24V con diagnóstico (ET200S) | SIEMENS AG | 6ES7138-4CA01-0AA0 | |
| ++21+K1-KA11 | ++21+K1/7.1 | 1 | Modulo terminales TM-P15 C23-A1 (ET200S) | SIEMENS AG | 6ES7193-4CC30-0AA0 | |
| ++21+K1-KA12 | ++21+K1/7.1 | 1 | Módulo de potencia PM-E, DC 24V con diagnóstico (ET200S) | SIEMENS AG | 6ES7138-4CA01-0AA0 | |
| ++21+K1-KA12 | ++21+K1/7.1 | 1 | Modulo terminales TM-P15 C23-A1 (ET200S) | SIEMENS AG | 6ES7193-4CC30-0AA0 | |
| ++21+K1-KA13 | ++21+K1/8.1 | 1 | Módulo de potencia PM-E, DC 24V con diagnóstico (ET200S) | SIEMENS AG | 6ES7138-4CA01-0AA0 | |
| ++21+K1-KA13 | ++21+K1/8.1 | 1 | Modulo terminales TM-P15 C23-A1 (ET200S) | SIEMENS AG | 6ES7193-4CC30-0AA0 | |
| ++21+K1-KA111 | ++21+K1/7.2 | 1 | Módulo 4DI DC24V estándar para ET200S | SIEMENS AG | 6ES7131-4BD01-0AA0 | |
| ++21+K1-KA111 | ++21+K1/7.2 | 1 | Modulo terminales TM-E15 C24-01 (ET200S) | SIEMENS AG | 6ES7193-4CB30-0AA0 | |
| ++21+K1-KA121 | ++21+K1/7.2 | 1 | Módulo-F 4/8F-DI DC24V para ET200S | SIEMENS AG | 6ES7138-4FA05-0AB0 | |
| ++21+K1-KA121 | ++21+K1/7.2 | 1 | Módulo terminales TM-E30 C44-A1 (ET200S) | SIEMENS AG | 6ES7193-4CG30-0AA0 | |
| ++21+K1-KA122 | ++21+K1/7.2 | 1 | Módulo-F 4/8F-DI DC24V para ET200S | SIEMENS AG | 6ES7138-4FA05-0AB0 | |
| ++21+K1-KA122 | ++21+K1/7.2 | 1 | Módulo terminales TM-E30 C44-A1 (ET200S) | SIEMENS AG | 6ES7193-4CG30-0AA0 | |
| ++21+K1-KA131 | ++21+K1/8.2 | 1 | Módulo-F 4F-DO DC24V/2A para ET200S | SIEMENS AG | 6ES7138-4FB04-0AB0 | |
| ++21+K1-KA131 | ++21+K1/8.2 | 1 | Módulo terminales TM-E30 C44-A1 (ET200S) | SIEMENS AG | 6ES7193-4CG30-0AA0 | |
| ++21+K1-KA132 | ++21+K1/8.2 | 1 | Módulo-F 4F-DO DC24V/2A para ET200S | SIEMENS AG | 6ES7138-4FB04-0AB0 | |
| ++21+K1-KA132 | ++21+K1/8.2 | 1 | Módulo terminales TM-E30 C44-A1 (ET200S) | SIEMENS AG | 6ES7193-4CG30-0AA0 | |
| ++21+K1-KA133 | ++21+K1/8.2 | 1 | Módulo-F 1F-RO DC24V/5A für ET200S | SIEMENS AG | 6ES7138-4FR00-0AA0 | |
| ++21+K1-KA133 | ++21+K1/8.2 | 1 | Módulo terminales TM-E30 C44-A1 (ET200S) | SIEMENS AG | 6ES7193-4CG30-0AA0 | |
| ++21+K1-KA134 | ++21+K1/8.2 | 1 | Módulo-F 1F-RO DC24V/5A für ET200S | SIEMENS AG | 6ES7138-4FR00-0AA0 | |
| ++21+K1-KA134 | ++21+K1/8.2 | 1 | Módulo terminales TM-E30 C44-A1 (ET200S) | SIEMENS AG | 6ES7193-4CG30-0AA0 | |
| ++21+K1-XP | ++21+K1/2.1 | 2 | Tope final de montaje rápido para clemas 35 | WEIDMUELLER GMBH + CO. | 3022218 | |
| ++21+K1-XP | ++21+K1/2.1 | 1 | Tapa para borne ST D-ST 2,5-Quattro | PHOENIX CONTACT | 3030514 | |
| ++21+K1-XP | ++21+K1/2.1 | 2 | Clema de conexión por resorte STS 2,5-Quattro Zackband ZB5 | PHOENIX CONTACT | 1050004 | 002153 |
| ++21+K1-XP | ++21+K1/2.1 | 2 | Conector cruz f.ST/STS-Borne 2 pol.FBS 2-5 | PHOENIX CONTACT | 3030161 | 002151 |
| ++21+K1-XP | ++21+K1/2.1 | 0 | Conector cruz f.ST/STS-Borne 3 pol.FBS 3-5 | PHOENIX CONTACT | 3030174 | 002152 |
| ++21+K1-XP | ++21+K1/2.1 | 2 | Conector cruz f.ST/STS-Borne 4 pol.FBS 4-5 | PHOENIX CONTACT | 3030187 | 002181 |
| ++21+K1-XP | ++21+K1/2.1 | 3 | Placa de separación ST4 Quattro | PHOENIX CONTACT | 3030815 | |
| ++21+K1-XP | ++21+K1/2.1 | 1 | Clema conexión por resorte ST 2,5-Quattro gris de cuatro hilos | PHOENIX CONTACT | 3031306 | |

M = Cantidad  Konzern Sachnr.: = No. material Consorcio (No. de almacen)

# Lista de artículos de piezas

| Denominación del componente | Página / ruta | M | Denominación de referencia | Fabricante | Número de referencia | Konzern Sachnr. |
|---|---|---|---|---|---|---|
| | ++21+K1/2.1 | 1 | | PHOENIX CONTACT | | |
| | ++21+K1/2.1 | 1 | | PHOENIX CONTACT | | |
| | ++21+K1/2.2 | 1 | | PHOENIX CONTACT | | |
| | ++21+K1/2.2 | 1 | | PHOENIX CONTACT | | |
| | ++21+K1/2.3 | 1 | | PHOENIX CONTACT | | |
| | ++21+K1/2.3 | 1 | | PHOENIX CONTACT | | |
| | ++21+K1/2.4 | 1 | | PHOENIX CONTACT | | |
| | ++21+K1/2.5 | 1 | | PHOENIX CONTACT | | |
| | ++21+K1/2.5 | 1 | | PHOENIX CONTACT | | |
| | ++21+K1/2.5 | 1 | | PHOENIX CONTACT | | |
| | ++21+K1/2.6 | 1 | | PHOENIX CONTACT | | |
| ++21+K1-XP | ++21+K1/2.6 | 1 | Clema conexión por resorte ST 2,5-Quattro, verde-amarillo | PHOENIX CONTACT | 3031322 | |
| | ++21+K1/2.7 | 1 | | PHOENIX CONTACT | | |
| | ++21+K1/2.7 | 1 | | PHOENIX CONTACT | | |
| | ++21+K1/2.8 | 1 | | PHOENIX CONTACT | | |
| | ++21+K1/2.8 | 1 | | PHOENIX CONTACT | | |
| | ++21+K1/2.8 | 1 | | PHOENIX CONTACT | | |
| ++21+I1-Artikel | ++21+I1/1 | 1 | Caja de control rejas de protección | SIEMENS AG | 6AV3688-4AY00-0AS1 | |
| ++21+I1-Artikel | ++21+I1/1 | 1 | Armario compacto para caja de control rejas de protección 300x300x155mm (Modificación de la compañía Siemens) | RITTAL-ZENTRALLAGER | AE1036.XXX | |
| ++21+I1-Artikel | ++21+I1/1 | 2 | Tope final de montaje rápido para clemas 35 | PHOENIX CONTACT | 3022218 | |
| ++21+I1-Artikel | ++21+I1/1 | 1 | Barra 35mm TH35 ancho 7,5mm (sin perforar) | WEIDMUELLER GMBH + CO. | 4118800000 | |
| ++21+I1-I1 | ++21+I1/6.1 | 1 | Elemento de conexión con tapa (Luminaria) | SCHNEIDER ELECTRIC GMBH | XVB-C21 | 001577 |
| ++21+I1-I1 | ++21+I1/6.1 | 1 | Fijación para luminaria (base+Tubo 80mm) | SCHNEIDER ELECTRIC GMBH | XVB-Z02 | |
| ++21+I1-KA1 | ++21+I1/9.1 | 1 | Módulo interfaz IM151-3 PN HF conexión por CU para ET200S | SIEMENS AG | 6ES7151-3BA23-0AB0 | |
| ++21+I1-KA2 | ++21+I1/3.4 | 1 | PN IRT Switch, Scalance X202-2PIRT | SIEMENS AG | 6GK5202-2BH00-2BA3 | |
| ++21+I1-KA11 | ++21+I1/9.1 | 1 | Módulo de potencia PM-E, DC 24V con diagnóstico (ET200S) | SIEMENS AG | 6ES7138-4CA01-0AA0 | |
| ++21+I1-KA11 | ++21+I1/9.1 | 1 | Modulo terminales TM-P15 C23-A1 (ET200S) | SIEMENS AG | 6ES7193-4CC30-0AA0 | |
| ++21+I1-KA111 | ++21+I1/9.2 | 1 | Módulo-F 4/8F-DI DC24V para ET200S | SIEMENS AG | 6ES7138-4FA05-0AB0 | |
| ++21+I1-KA111 | ++21+I1/9.2 | 1 | Módulo terminales TM-E30 C44-A1 (ET200S) | SIEMENS AG | 6ES7193-4CG30-0AA0 | |
| ++21+I1-KA112 | ++21+I1/9.2 | 1 | Módulo-F 4/8F-DI DC24V para ET200S | SIEMENS AG | 6ES7138-4FA05-0AB0 | |
| ++21+I1-KA112 | ++21+I1/9.2 | 1 | Módulo terminales TM-E30 C44-A1 (ET200S) | SIEMENS AG | 6ES7193-4CG30-0AA0 | |
| ++21+I1-PB1 | ++21+I1/3.2 | 1 | KP8PN-Panel de control de la caja de control de rejas de protección | SIEMENS AG | 6AV3688-3AY36-0AX0 | |
| ++21+I1-SR1 | ++21+I1/8.7 | 1 | Candado ciego para carcaza vacía 22mm (SIGNUM) | SIEMENS AG | 3SB3921-0AA | 002015 |
| ++21+I1-SR1 | ++21+I1/8.7 | 1 | Soporte para etiqueta | SIEMENS AG | 3SB3925-0AV | |
| ++21+I1-SR2 | ++21+I1/8.8 | 1 | Candado ciego para carcaza vacía 22mm (SIGNUM) | SIEMENS AG | 3SB3921-0AA | 002015 |
| ++21+I1-SR2 | ++21+I1/8.8 | 1 | Soporte para etiqueta | SIEMENS AG | 3SB3925-0AV | |
| ++21+I1-XL | ++21+I1/2.1 | 2 | Tope final de montaje rápido para clemas 35 | PHOENIX CONTACT | 3022218 | |

M = Cantidad  Konzern Sachnr.: = No. material Consorcio (No. de almacen)

# Lista de artículos de piezas

| Denominación del componente | Página / ruta | M | Denominación de referencia | Fabricante | Número de referencia | Konzern Sachnr. |
|---|---|---|---|---|---|---|
| ++21+I1-XL | ++21+I1/2.1 | 1 | Tapa para borne ST, D-ST 2,5-TWIN | PHOENIX CONTACT | 3030488 | |
| ++21+I1-XL | ++21+I1/2.1 | 1 | Clema de conexión por resorte STS 2,5-Quattro Zackband ZB5 | PHOENIX CONTACT | 1050004 | 002153 |
| ++21+I1-XL | ++21+I1/6.5 | 1 | Clema conexión por resorte ST 2,5-TWIN-PE 3 Conexiones-2,5mm² | PHOENIX CONTACT | 3031241 | |
| | ++21+I1/6.6 | 1 | | PHOENIX CONTACT | | |
| | ++21+I1/6.7 | 1 | | PHOENIX CONTACT | | |
| | ++21+I1/6.8 | 1 | | PHOENIX CONTACT | | |
| | ++21+I1/7.2 | 1 | | PHOENIX CONTACT | | |
| | ++21+I1/7.2 | 1 | | PHOENIX CONTACT | | |
| | ++21+I1/7.7 | 1 | | PHOENIX CONTACT | | |
| | ++21+I1/7.7 | 1 | | PHOENIX CONTACT | | |
| | ++21+I1/7.7 | 1 | | PHOENIX CONTACT | | |
| | ++21+I1/7.8 | 1 | | PHOENIX CONTACT | | |
| | ++21+I1/7.8 | 1 | | PHOENIX CONTACT | | |
| | ++21+I1/7.8 | 1 | | PHOENIX CONTACT | | |
| | ++21+I1/7.8 | 1 | | PHOENIX CONTACT | | |
| | ++21+I1/7.9 | 1 | | PHOENIX CONTACT | | |
| ++21+I1-XP | ++21+I1/2.1 | 2 | Tope final de montaje rápido para clemas 35 | PHOENIX CONTACT | 3022218 | |
| ++21+I1-XP | ++21+I1/2.1 | 3 | Tapa para borne ST, D-ST 2,5-TWIN | PHOENIX CONTACT | 3030488 | |
| ++21+I1-XP | ++21+I1/2.1 | 2 | Clema de conexión por resorte STS 2,5-Quattro Zackband ZB5 | PHOENIX CONTACT | 1050004 | 002153 |
| ++21+I1-XP | ++21+I1/2.1 | 3 | Conector cruz f.ST/STS-Borne 5 pol.FBS 5-5 | PHOENIX CONTACT | 3030190 | 002182 |
| ++21+I1-XP | ++21+I1/2.1 | 1 | Clema conexión por resorte ST 2,5-TWIN-PE 3 Conexiones-2,5mm² | PHOENIX CONTACT | 3031241 | |
| | ++21+I1/2.1 | 1 | | PHOENIX CONTACT | | |
| | ++21+I1/2.1 | 1 | | PHOENIX CONTACT | | |
| | ++21+I1/2.2 | 1 | | PHOENIX CONTACT | | |
| | ++21+I1/2.2 | 1 | | PHOENIX CONTACT | | |
| | ++21+I1/2.3 | 1 | | PHOENIX CONTACT | | |
| | ++21+I1/2.3 | 1 | | PHOENIX CONTACT | | |
| | ++21+I1/2.4 | 1 | | PHOENIX CONTACT | | |
| | ++21+I1/2.4 | 1 | | PHOENIX CONTACT | | |
| | ++21+I1/2.4 | 1 | | PHOENIX CONTACT | | |
| ++21+I1-XP | ++21+I1/2.5 | 1 | Clema conexión por resorte ST 2,5-TWIN 3 Conexiones-2,5mm² | PHOENIX CONTACT | 3031267 | |
| | ++21+I1/2.6 | 1 | | PHOENIX CONTACT | | |
| ++21+I1-XPE | ++21+I1/2.1 | 2 | Tope final de montaje rápido para clemas 35 | PHOENIX CONTACT | 3022218 | |
| ++21+I1-XPE | ++21+I1/2.1 | 1 | Tapa para borne ST, D-ST 2,5-TWIN | PHOENIX CONTACT | 3030488 | |
| ++21+I1-XPE | ++21+I1/2.1 | 1 | Clema de conexión por resorte STS 2,5-Quattro Zackband ZB5 | PHOENIX CONTACT | 1050004 | 002153 |
| ++21+I1-XPE | ++21+I1/2.5 | 1 | Clema conexión por resorte ST 2,5-TWIN 3 Conexiones-2,5mm² | PHOENIX CONTACT | 3031267 | |
| ++21+I2-Artikel | ++21+I2/1 | 1 | Caja de control rejas de protección | SIEMENS AG | 6AV3688-4AY00-0AS1 | |

M = Cantidad Konzern Sachnr.: = No. material Consorcio (No. de almacen)

# Lista de artículos de piezas

| Denominación del componente | Página / ruta | M | Denominación de referencia | Fabricante | Número de referencia | Konzern Sachnr. |
|---|---|---|---|---|---|---|
| ++21+I2-Artikel | ++21+I2/1 | 1 | Armario compacto para caja de control rejas de protección 300x300x155mm (Modificación de la compañía Siemens) | RITTAL-ZENTRALLAGER | AE1036.XXX | |
| ++21+I2-Artikel | ++21+I2/1 | 2 | Tope final de montaje rápido para clemas 35 | PHOENIX CONTACT | 3022218 | |
| ++21+I2-Artikel | ++21+I2/1 | 1 | Barra 35mm TH35 ancho 7,5mm (sin perforar) | WEIDMUELLER GMBH + CO. | 4118800000 | |
| ++21+I2-I1 | ++21+I2/6.1 | 1 | Elemento de conexión con tapa (Luminaria) | SCHNEIDER ELECTRIC GMBH | XVB-C21 | 001577 |
| ++21+I2-I1 | ++21+I2/6.1 | 1 | Fijación para luminaria (base+Tubo 80mm) | SCHNEIDER ELECTRIC GMBH | XVB-Z02 | |
| ++21+I2-KA1 | ++21+I2/9.1 | 1 | Módulo interfaz IM151-3 PN HF conexión por CU para ET200S | SIEMENS AG | 6ES7151-3BA23-0AB0 | |
| ++21+I2-KA2 | ++21+I2/3.4 | 1 | PN IRT Switch, Scalance X202-2PIRT | SIEMENS AG | 6GK5202-2BH00-2BA3 | |
| ++21+I2-KA11 | ++21+I2/9.1 | 1 | Módulo de potencia PM-E, DC 24V con diagnóstico (ET200S) | SIEMENS AG | 6ES7138-4CA01-0AA0 | |
| ++21+I2-KA11 | ++21+I2/9.1 | 1 | Modulo terminales TM-P15 C23-A1 (ET200S) | SIEMENS AG | 6ES7193-4CC30-0AA0 | |
| ++21+I2-KA111 | ++21+I2/9.2 | 1 | Módulo-F 4/8F-DI DC24V para ET200S | SIEMENS AG | 6ES7138-4FA05-0AB0 | |
| ++21+I2-KA111 | ++21+I2/9.2 | 1 | Módulo terminales TM-E30 C44-A1 (ET200S) | SIEMENS AG | 6ES7193-4CG30-0AA0 | |
| ++21+I2-KA112 | ++21+I2/9.2 | 1 | Módulo-F 4/8F-DI DC24V para ET200S | SIEMENS AG | 6ES7138-4FA05-0AB0 | |
| ++21+I2-KA112 | ++21+I2/9.2 | 1 | Módulo terminales TM-E30 C44-A1 (ET200S) | SIEMENS AG | 6ES7193-4CG30-0AA0 | |
| ++21+I2-PB1 | ++21+I2/3.2 | 1 | KP8PN-Panel de control de la caja de control de rejas de protección | SIEMENS AG | 6AV3688-3AY36-0AX0 | |
| ++21+I2-SR1 | ++21+I2/8.7 | 1 | Candado ciego para carcaza vacía 22mm (SIGNUM) | SIEMENS AG | 3SB3921-0AA | 002015 |
| ++21+I2-SR1 | ++21+I2/8.7 | 1 | Soporte para etiqueta | SIEMENS AG | 3SB3925-0AV | |
| ++21+I2-SR2 | ++21+I2/8.8 | 1 | Candado ciego para carcaza vacía 22mm (SIGNUM) | SIEMENS AG | 3SB3921-0AA | 002015 |
| ++21+I2-SR2 | ++21+I2/8.8 | 1 | Soporte para etiqueta | SIEMENS AG | 3SB3925-0AV | |
| ++21+I2-SWE22_1 | ++21+I2/8.2 | 1 | Interruptor de llave E2 ,Metal (SIG.) | SIEMENS AG | 3SB3500-5AE31 | 001990 |
| ++21+I2-SWE22_1 | ++21+I2/8.2 | 2 | Elemento de conexión 1S, fijació frontal, SIGNUM | SIEMENS AG | 3SB3400-0B | 001982 |
| ++21+I2-SWE22_1 | ++21+I2/8.2 | 1 | Soporte para 3 elementos (Botón,luz,SIGNUM) | SIEMENS AG | 3SB3901-0AB | 001979 |
| ++21+I2-SWE22_1 | ++21+I2/8.2 | 1 | Soporte para etiqueta | SIEMENS AG | 3SB3925-0AV | |
| ++21+I2-SWE22_2 | ++21+I2/8.4 | 1 | Interruptor de llave E2 ,Metal (SIG.) | SIEMENS AG | 3SB3500-5AE31 | 001990 |
| ++21+I2-SWE22_2 | ++21+I2/8.4 | 2 | Elemento de conexión 1S, fijació frontal, SIGNUM | SIEMENS AG | 3SB3400-0B | 001982 |
| ++21+I2-SWE22_2 | ++21+I2/8.4 | 1 | Soporte para 3 elementos (Botón,luz,SIGNUM) | SIEMENS AG | 3SB3901-0AB | 001979 |
| ++21+I2-SWE22_2 | ++21+I2/8.4 | 1 | Soporte para etiqueta | SIEMENS AG | 3SB3925-0AV | |
| ++21+I2-SWE22_3 | ++21+I2/8.5 | 1 | Interruptor de llave E2 ,Metal (SIG.) | SIEMENS AG | 3SB3500-5AE31 | 001990 |
| ++21+I2-SWE22_3 | ++21+I2/8.5 | 2 | Elemento de conexión 1S, fijació frontal, SIGNUM | SIEMENS AG | 3SB3400-0B | 001982 |
| ++21+I2-SWE22_3 | ++21+I2/8.5 | 1 | Soporte para 3 elementos (Botón,luz,SIGNUM) | SIEMENS AG | 3SB3901-0AB | 001979 |
| ++21+I2-SWE22_3 | ++21+I2/8.5 | 1 | Soporte para etiqueta | SIEMENS AG | 3SB3925-0AV | |
| ++21+I2-XL | ++21+I2/2.1 | 2 | Tope final de montaje rápido para clemas 35 | PHOENIX CONTACT | 3022218 | |
| ++21+I2-XL | ++21+I2/2.1 | 1 | Tapa para borne ST, D-ST 2,5-TWIN | PHOENIX CONTACT | 3030488 | |
| ++21+I2-XL | ++21+I2/2.1 | 1 | Clema de conexión por resorte STS 2,5-Quattro Zackband ZB5 | PHOENIX CONTACT | 1050004 | 002153 |
| ++21+I2-XL | ++21+I2/6.5 | 1 | Clema conexión por resorte ST 2,5-TWIN-PE 3 Conexiones-2,5mm² | PHOENIX CONTACT | 3031241 | |
| | ++21+I2/6.6 | 1 | | PHOENIX CONTACT | | |
| | ++21+I2/6.7 | 1 | | PHOENIX CONTACT | | |
| | ++21+I2/6.8 | 1 | | PHOENIX CONTACT | | |

M = Cantidad  Konzern Sachnr.: = No. material Consorcio (No. de almacen)

# Lista de artículos de piezas

| Denominación del componente | Página / ruta | M | Denominación de referencia | Fabricante | Número de referencia | Konzern Sachnr. |
|---|---|---|---|---|---|---|
| | ++21+I2/7.2 | 1 | | PHOENIX CONTACT | | |
| | ++21+I2/7.2 | 1 | | PHOENIX CONTACT | | |
| | ++21+I2/7.7 | 1 | | PHOENIX CONTACT | | |
| | ++21+I2/7.7 | 1 | | PHOENIX CONTACT | | |
| | ++21+I2/7.7 | 1 | | PHOENIX CONTACT | | |
| | ++21+I2/7.8 | 1 | | PHOENIX CONTACT | | |
| | ++21+I2/7.8 | 1 | | PHOENIX CONTACT | | |
| | ++21+I2/7.8 | 1 | | PHOENIX CONTACT | | |
| | ++21+I2/7.8 | 1 | | PHOENIX CONTACT | | |
| | ++21+I2/7.9 | 1 | | PHOENIX CONTACT | | |
| ++21+I2-XP | ++21+I2/2.1 | 2 | Tope final de montaje rápido para clemas 35 | PHOENIX CONTACT | 3022218 | |
| ++21+I2-XP | ++21+I2/2.1 | 3 | Tapa para borne ST, D-ST 2,5-TWIN | PHOENIX CONTACT | 3030488 | |
| ++21+I2-XP | ++21+I2/2.1 | 2 | Clema de conexión por resorte STS 2,5-Quattro Zackband ZB5 | PHOENIX CONTACT | 1050004 | 002153 |
| ++21+I2-XP | ++21+I2/2.1 | 3 | Conector cruz f.ST/STS-Borne 5 pol.FBS 5-5 | PHOENIX CONTACT | 3030190 | 002182 |
| ++21+I2-XP | ++21+I2/2.1 | 1 | Clema conexión por resorte ST 2,5-TWIN-PE 3 Conexiones-2,5mm² | PHOENIX CONTACT | 3031241 | |
| | ++21+I2/2.1 | 1 | | PHOENIX CONTACT | | |
| | ++21+I2/2.1 | 1 | | PHOENIX CONTACT | | |
| | ++21+I2/2.2 | 1 | | PHOENIX CONTACT | | |
| | ++21+I2/2.2 | 1 | | PHOENIX CONTACT | | |
| | ++21+I2/2.3 | 1 | | PHOENIX CONTACT | | |
| | ++21+I2/2.3 | 1 | | PHOENIX CONTACT | | |
| | ++21+I2/2.4 | 1 | | PHOENIX CONTACT | | |
| | ++21+I2/2.4 | 1 | | PHOENIX CONTACT | | |
| | ++21+I2/2.4 | 1 | | PHOENIX CONTACT | | |
| ++21+I2-XP | ++21+I2/2.5 | 1 | Clema conexión por resorte ST 2,5-TWIN 3 Conexiones-2,5mm² | PHOENIX CONTACT | 3031267 | |
| | ++21+I2/2.6 | 1 | | PHOENIX CONTACT | | |
| ++21+I2-XPE | ++21+I2/2.1 | 2 | Tope final de montaje rápido para clemas 35 | PHOENIX CONTACT | 3022218 | |
| ++21+I2-XPE | ++21+I2/2.1 | 1 | Tapa para borne ST, D-ST 2,5-TWIN | PHOENIX CONTACT | 3030488 | |
| ++21+I2-XPE | ++21+I2/2.1 | 1 | Clema de conexión por resorte STS 2,5-Quattro Zackband ZB5 | PHOENIX CONTACT | 1050004 | 002153 |
| ++21+I2-XPE | ++21+I2/2.5 | 1 | Clema conexión por resorte ST 2,5-TWIN 3 Conexiones-2,5mm² | PHOENIX CONTACT | 3031267 | |
| ++21HP+VI1-KA1 | ++21HP+VI1/2.0 | 1 | Módulo de bus EX245-SPR1-X165 Isla de válvulas, Profinet | SMC PNEUMATIK GMBH | EX245-SPR1-X165 | |
| ++21HP+VI1-KA1 | ++21HP+VI1/2.0 | 1 | Placa final EX245-EA2-X50 para Isla de válvulas | SMC PNEUMATIK GMBH | EX245-EA2-X50-CEL00281 | |
| ++21HP+VI1-KA1-XD1 | ++21HP+VI1/2.0 | 1 | Clavija Profinet MSTB, 24V, empujar-jalar, carcasa de metal | PHOENIX CONTACT | 1608074 | |
| ++21HP+VI1-KA1-XD2 | ++21HP+VI1/2.0 | 0 | Clavija Profinet MSTB, 24V, empujar-jalar, carcasa de metal | PHOENIX CONTACT | 1608074 | |
| ++21HP+VI1-KA111 | ++21HP+VI1/3.0 | 1 | Módulo de entrada 16DI EX245-DX1-X36 para Isla de válvulas | SMC PNEUMATIK GMBH | EX245-DX1-X36 | |
| ++21HP+VI1-KA111 | ++21HP+VI1/3.0 | 8 | Tapones M12 (para E/S no usadas) | PHOENIX CONTACT | 2759919 | 002441 |
| ++211320+VI1-KA1 | ++211320+VI1/2.0 | 1 | Módulo de bus EX245-SPR1-X165 Isla de válvulas, Profinet | SMC PNEUMATIK GMBH | EX245-SPR1-X165 | |

M = Cantidad Konzern Sachnr.: = No. material Consorcio (No. de almacen)

# Lista de artículos de piezas

| Denominación del componente | Página / ruta | M | Denominación de referencia | Fabricante | Número de referencia | Konzern Sachnr. |
|---|---|---|---|---|---|---|
| ++211320+VI1-KA1 | ++211320+VI1/2.0 | 1 | Placa final EX245-EA2-X50 para Isla de válvulas | SMC PNEUMATIK GMBH | EX245-EA2-X50-CEL00281 | |
| ++211320+VI1-KA1 | ++211320+VI1/2.0 | 1 | Placa final EX9-EA03 para Isla de válvulas | SMC PNEUMATIK GMBH | EX9-EA03 | |
| ++211320+VI1-KA1-XD1 | ++211320+VI1/2.0 | 1 | Clavija Profinet MSTB, 24V, empujar-jalar, carcasa de metal | PHOENIX CONTACT | 1608074 | |
| ++211320+VI1-KA1-XD2 | ++211320+VI1/2.0 | 0 | Clavija Profinet MSTB, 24V, empujar-jalar, carcasa de metal | PHOENIX CONTACT | 1608074 | |
| ++211320+VI1-KA111 | ++211320+VI1/3.0 | 1 | Módulo de entrada 16DI EX245-DX1-X36 para Isla de válvulas | SMC PNEUMATIK GMBH | EX245-DX1-X36 | |
| ++211320+VI1-KA111 | ++211320+VI1/3.0 | 8 | Tapones M12 (para E/S no usadas) | PHOENIX CONTACT | 2759919 | 002441 |
| ++211330SB1-I11 | ++211330SB1+K1/6.0 | 1 | Pulsador de hongo de paro de emergencia 3SB3 (SIGNUM) | SIEMENS AG | 3SB3801-0DG3 | 002632 |
| ++211330SB1-I11 | ++211330SB1+K1/6.0 | 1 | M20-Glándula Poliamida IP68 (7-13mm) | U.I.LAPP GMBH STUTTGART | 53111020 | 002419 |
| ++211330SB1-I11 | ++211330SB1+K1/6.0 | 1 | Tuerca hexagonal-M20 Poliamida IP68 | FRIEDRICH LUETZE GMBH | 600392 | 002431 |
| ++211330SB1-I11 | ++211330SB1+K1/6.0 | 1 | Etiquetas para caja vacía (SIGNUM) | SIEMENS AG | 3SB3906-1AA | 002063 |
| ++211330SB1-I11 | ++211330SB1+K1/6.0 | 1 | Clema de protección (Montaje en piso, SIGNUM) | SIEMENS AG | 3SB3901-0AJ | 002062 |
| ++211330SB1-I12 | ++211330SB1+K1/6.2 | 1 | M20-Glándula Poliamida IP68 (7-13mm) | U.I.LAPP GMBH STUTTGART | 53111020 | 002419 |
| ++211330SB1-I12 | ++211330SB1+K1/6.2 | 1 | Tuerca hexagonal-M20 Poliamida IP68 | FRIEDRICH LUETZE GMBH | 600392 | 002431 |
| ++211330SB1-I13 | ++211330SB1+K1/6.4 | 1 | Caja de plástico con 1 puesto de mando (SIGNUM) | SIEMENS AG | 3SB3801-0AA3 | 002050 |
| ++211330SB1-I13 | ++211330SB1+K1/6.4 | 1 | M20-Glándula Poliamida IP68 (7-13mm) | U.I.LAPP GMBH STUTTGART | 53111020 | 002419 |
| ++211330SB1-I13 | ++211330SB1+K1/6.4 | 1 | Tuerca hexagonal-M20 Poliamida IP68 | FRIEDRICH LUETZE GMBH | 600392 | 002431 |
| ++211330SB1-I13 | ++211330SB1+K1/6.4 | 1 | Etiquetas para caja vacía (SIGNUM) | SIEMENS AG | 3SB3906-1AA | 002063 |
| ++211330SB1-I13 | ++211330SB1+K1/6.4 | 1 | Clema de protección (Montaje en piso, SIGNUM) | SIEMENS AG | 3SB3901-0AJ | 002062 |
| ++211330SB1-I14 | ++211330SB1+K1/6.7 | 1 | Caja de plástico con 1 puesto de mando (SIGNUM) | SIEMENS AG | 3SB3801-0AA3 | 002050 |
| ++211330SB1-I14 | ++211330SB1+K1/6.7 | 1 | M20-Glándula Poliamida IP68 (7-13mm) | U.I.LAPP GMBH STUTTGART | 53111020 | 002419 |
| ++211330SB1-I14 | ++211330SB1+K1/6.7 | 1 | Tuerca hexagonal-M20 Poliamida IP68 | FRIEDRICH LUETZE GMBH | 600392 | 002431 |
| ++211330SB1-I14 | ++211330SB1+K1/6.7 | 1 | Etiquetas para caja vacía (SIGNUM) | SIEMENS AG | 3SB3906-1AA | 002063 |
| ++211330SB1-I14 | ++211330SB1+K1/6.7 | 1 | Clema de protección (Montaje en piso, SIGNUM) | SIEMENS AG | 3SB3901-0AJ | 002062 |
| ++211330SB1-I16 | ++211330SB1+K1/7.2 | 1 | M25-Glándula Poliamida IP68 (9-17mm) | U.I.LAPP GMBH STUTTGART | 53111030 | 002420 |
| ++211330SB1-I16 | ++211330SB1+K1/7.2 | 1 | Tuerca hexagonal-M25 Poliamida IP68 | FRIEDRICH LUETZE GMBH | 600393 | 002432 |
| ++211330SB1-PLSG11 | ++211330SB1+K1/6.6 | 1 | Casquillo de lampara BA9s (Montaje en piso, SIGNUM) | SIEMENS AG | 3SB3420-1A | 002060 |
| ++211330SB1-PLSG11 | ++211330SB1+K1/6.6 | 1 | LED superluminoso BA9s-Enchufe AC/DC 24-28V | SCHNEIDER ELECTRIC GMBH | DL1CJ0287E | 004766 |
| ++211330SB1-PLSG12 | ++211330SB1+K1/6.8 | 1 | Casquillo de lampara BA9s (Montaje en piso, SIGNUM) | SIEMENS AG | 3SB3420-1A | 002060 |
| ++211330SB1-PLSG12 | ++211330SB1+K1/6.8 | 1 | LED superluminoso BA9s-Enchufe AC/DC 24-28V | SCHNEIDER ELECTRIC GMBH | DL1CJ0287E | 004766 |
| ++211330SB1-SA1 | ++211330SB1+K1/7.4 | 1 | Interruptor general en la carcasa 32A , 3 polos, Negro | SIEMENS AG | 3LD2264-0TB51 | |
| ++211330SB1-SG11 | ++211330SB1+K1/9.0 | 1 | Interruptor de bisagra de seguridad ESH-ARO-20A-1205 | EUCHNER U.CO.LEINFELDEN | 106548 | |
| ++211330SB1-SG11 | ++211330SB1+K1/9.0 | 1 | bisagra vacía ESH-PRO | EUCHNER U.CO.LEINFELDEN | 096007 | |
| ++211330SB1-SG12 | ++211330SB1+K1/9.5 | 1 | Interruptor de bisagra de seguridad ESH-ARO-20A-1205 | EUCHNER U.CO.LEINFELDEN | 106548 | |
| ++211330SB1-SG12 | ++211330SB1+K1/9.5 | 1 | bisagra vacía ESH-PRO | EUCHNER U.CO.LEINFELDEN | 096007 | |
| ++211330SB1-SKYP | ++211330SB1+K1/6.3 | 1 | Base y Boton de hongo 1S+1Ö plástico encapsulado. | MOELLER ELECTRIC GMBH | 030723 | 002641 |
| ++211330SB1-SKYP | ++211330SB1+K1/6.3 | 1 | Soporte para Buton de hongo | CECESA S.A. | SA-A10 | |
| ++211330SB1-SLSG11 | ++211330SB1+K1/6.5 | 1 | Pulsador de luz claro (SIGNUM) | SIEMENS AG | 3SB3501-0AA71 | 001997 |

M = Cantidad  Konzern Sachnr.: = No. material Consorcio (No. de almacen)

# Lista de artículos de piezas

| Denominación del componente | Página / ruta | M | Denominación de referencia | Fabricante | Número de referencia | Konzern Sachnr. |
|---|---|---|---|---|---|---|
| ++211330SB1-SLSG11 | ++211330SB1+K1/6.5 | 1 | Elemento de conexión 1 S (Fijación al piso, SIGNUM) | SIEMENS AG | 3SB3420-0B | 002058 |
| ++211330SB1-SLSG12 | ++211330SB1+K1/6.8 | 1 | Pulsador de luz claro (SIGNUM) | SIEMENS AG | 3SB3501-0AA71 | 001997 |
| ++211330SB1-SLSG12 | ++211330SB1+K1/6.8 | 1 | Elemento de conexión 1 S (Fijación al piso, SIGNUM) | SIEMENS AG | 3SB3420-0B | 002058 |
| ++211330SB1-SN1 | ++211330SB1+K1/6.1 | 1 | Pulsador de hongo 40mm de diámetro,rojo,SIG. | SIEMENS AG | 3SB3500-1HA20 | 001986 |
| ++211330SB1-SN1 | ++211330SB1+K1/6.1 | 2 | Elemento de conexión 1 Ö (fijación al piso SIGNUM) | SIEMENS AG | 3SB3420-0C | 002059 |
| ++211330SB1+K1-Artikel | ++211330SB1+K1/1 | 1 | Armario de conexión compacto para dispositivo pequeño, AE1060 | RITTAL-ZENTRALLAGER | AE1060 VW-E1-7035 | |
| ++211330SB1+K1-Artikel | ++211330SB1+K1/1 | 1 | Barra 35mm TH35 ancho 7,5mm (sin perforar) | WEIDMUELLER GMBH + CO. | 4118800000 | |
| ++211330SB1+K1-Artikel | ++211330SB1+K1/1 | 1 | Canal cables 75x50mm | TEHALIT Gmbh | DNG75050 | 001046 |
| ++211330SB1+K1-Artikel | ++211330SB1+K1/1 | 11 | M20-Glándula Poliamida IP68 (7-13mm) | U.I.LAPP GMBH STUTTGART | 53111020 | 002419 |
| ++211330SB1+K1-Artikel | ++211330SB1+K1/1 | 11 | Tuerca hexagonal-M20 Poliamida IP68 | FRIEDRICH LUETZE GMBH | 600392 | 002431 |
| ++211330SB1+K1-Artikel | ++211330SB1+K1/1 | 3 | M25-Glándula Poliamida IP68 (9-17mm) | U.I.LAPP GMBH STUTTGART | 53111030 | 002420 |
| ++211330SB1+K1-Artikel | ++211330SB1+K1/1 | 3 | Tuerca hexagonal-M25 Poliamida IP68 | FRIEDRICH LUETZE GMBH | 600393 | 002432 |
| ++211330SB1+K1-Artikel | ++211330SB1+K1/1 | 1 | M32-Glándula múltiple 6x7mm, Poliamida | SCHLEMMER GMBH POING | 5316410 | |
| ++211330SB1+K1-Artikel | ++211330SB1+K1/1 | 1 | Tuerca hexagonal-M32 Poliamida IP68 | U.I.LAPP GMBH STUTTGART | 53119040 | 002433 |
| ++211330SB1+K1-Artikel | ++211330SB1+K1/1 | 4 | BO 7,5x20 Perno de candado 7,5mm | PFLITSCH GMBH&CO.KG | BO 7,5x20 | |
| ++211330SB1+K1-Artikel | ++211330SB1+K1/1 | 1 | Placa de fijación con estampado, tamaño 5 | RITTAL-ZENTRALLAGER | SZ2563.100 | |
| ++211330SB1+K1-KA1 | ++211330SB1+K1/10.1 | 1 | Módulo de interfaz IM151-3 PN FO POF conexión fibra óptica para ET200S | SIEMENS AG | 6ES7151-3BB23-0AB0 | |
| ++211330SB1+K1-KA11 | ++211330SB1+K1/10.1 | 1 | Módulo de potencia PM-E, DC 24V con diagnóstico (ET200S) | SIEMENS AG | 6ES7138-4CA01-0AA0 | |
| ++211330SB1+K1-KA11 | ++211330SB1+K1/10.1 | 1 | Modulo terminales TM-P15 C23-A1 (ET200S) | SIEMENS AG | 6ES7193-4CC30-0AA0 | |
| ++211330SB1+K1-KA12 | ++211330SB1+K1/11.1 | 1 | Módulo de potencia PM-E, DC 24V con diagnóstico (ET200S) | SIEMENS AG | 6ES7138-4CA01-0AA0 | |
| ++211330SB1+K1-KA12 | ++211330SB1+K1/11.1 | 1 | Modulo terminales TM-P15 C23-A1 (ET200S) | SIEMENS AG | 6ES7193-4CC30-0AA0 | |
| ++211330SB1+K1-KA13 | ++211330SB1+K1/11.1 | 1 | Módulo de potencia PM-E, DC 24V con diagnóstico (ET200S) | SIEMENS AG | 6ES7138-4CA01-0AA0 | |
| ++211330SB1+K1-KA13 | ++211330SB1+K1/11.1 | 1 | Modulo terminales TM-P15 C23-A1 (ET200S) | SIEMENS AG | 6ES7193-4CC30-0AA0 | |
| ++211330SB1+K1-KA14 | ++211330SB1+K1/12.1 | 1 | Módulo de potencia PM-E, DC 24V con diagnóstico (ET200S) | SIEMENS AG | 6ES7138-4CA01-0AA0 | |
| ++211330SB1+K1-KA14 | ++211330SB1+K1/12.1 | 1 | Modulo terminales TM-P15 C23-A1 (ET200S) | SIEMENS AG | 6ES7193-4CC30-0AA0 | |
| ++211330SB1+K1-KA15 | ++211330SB1+K1/12.1 | 1 | Módulo de potencia PM-E, DC 24V con diagnóstico (ET200S) | SIEMENS AG | 6ES7138-4CA01-0AA0 | |
| ++211330SB1+K1-KA15 | ++211330SB1+K1/12.1 | 1 | Modulo terminales TM-P15 C23-A1 (ET200S) | SIEMENS AG | 6ES7193-4CC30-0AA0 | |
| ++211330SB1+K1-KA16 | ++211330SB1+K1/13.1 | 1 | F-Powermodul ET200S para arrancador | SIEMENS AG | 3RK1903-3BA02 | |
| ++211330SB1+K1-KA16 | ++211330SB1+K1/13.1 | 1 | Base para Powermodul PM-D | SIEMENS AG | 3RK1903-3AA00 | |
| ++211330SB1+K1-KA111 | ++211330SB1+K1/10.2 | 1 | Módulo 4DI DC24V estándar para ET200S | SIEMENS AG | 6ES7131-4BD01-0AA0 | |
| ++211330SB1+K1-KA111 | ++211330SB1+K1/10.2 | 1 | Modulo terminales TM-E15 C24-01 (ET200S) | SIEMENS AG | 6ES7193-4CB30-0AA0 | |
| ++211330SB1+K1-KA112 | ++211330SB1+K1/10.2 | 1 | Módulo 4DI DC24V estándar para ET200S | SIEMENS AG | 6ES7131-4BD01-0AA0 | |
| ++211330SB1+K1-KA112 | ++211330SB1+K1/10.2 | 1 | Modulo terminales TM-E15 C24-01 (ET200S) | SIEMENS AG | 6ES7193-4CB30-0AA0 | |
| ++211330SB1+K1-KA121 | ++211330SB1+K1/11.2 | 1 | Módulo 4DO DC24V/0,5A estándar para ET200S | SIEMENS AG | 6ES7132-4BD02-0AA0 | |
| ++211330SB1+K1-KA121 | ++211330SB1+K1/11.2 | 1 | Modulo terminales TM-E15 C24-01 (ET200S) | SIEMENS AG | 6ES7193-4CB30-0AA0 | |
| ++211330SB1+K1-KA131 | ++211330SB1+K1/11.2 | 1 | Módulo 4DO DC24V/2A estándar para ET200S | SIEMENS AG | 6ES7132-4BD32-0AA0 | |
| ++211330SB1+K1-KA131 | ++211330SB1+K1/11.2 | 1 | Modulo terminales TM-E15 C24-01 (ET200S) | SIEMENS AG | 6ES7193-4CB30-0AA0 | |

M = Cantidad  Konzern Sachnr.: = No. material Consorcio (No. de almacen)

# Lista de artículos de piezas

| Denominación del componente | Página / ruta | M | Denominación de referencia | Fabricante | Número de referencia | Konzern Sachnr. |
|---|---|---|---|---|---|---|
| ++211330SB1+K1-KA141 | ++211330SB1+K1/12.2 | 1 | Módulo-F 4/8F-DI DC24V para ET200S | SIEMENS AG | 6ES7138-4FA05-0AB0 | |
| ++211330SB1+K1-KA141 | ++211330SB1+K1/12.2 | 1 | Módulo terminales TM-E30 C44-A1 (ET200S) | SIEMENS AG | 6ES7193-4CG30-0AA0 | |
| ++211330SB1+K1-KA142 | ++211330SB1+K1/12.2 | 1 | Módulo-F 4/8F-DI DC24V para ET200S | SIEMENS AG | 6ES7138-4FA05-0AB0 | |
| ++211330SB1+K1-KA142 | ++211330SB1+K1/12.2 | 1 | Módulo terminales TM-E30 C44-A1 (ET200S) | SIEMENS AG | 6ES7193-4CG30-0AA0 | |
| ++211330SB1+K1-KA151 | ++211330SB1+K1/12.2 | 1 | Módulo-F 4F-DO DC24V/2A para ET200S | SIEMENS AG | 6ES7138-4FB04-0AB0 | |
| ++211330SB1+K1-KA151 | ++211330SB1+K1/12.2 | 1 | Módulo terminales TM-E30 C44-A1 (ET200S) | SIEMENS AG | 6ES7193-4CG30-0AA0 | |
| ++211330SB1+K1-KA161 | ++211330SB1+K1/13.2 | 1 | Arrancador ET 200S, F-RS1E-X HF, 0,3-3,0A (fehlersicher) | SIEMENS AG | 3RK1301-0AB13-1AA4 | |
| ++211330SB1+K1-KA161 | ++211330SB1+K1/13.2 | 1 | Base para arrancador F-RS1E-X | SIEMENS AG | 3RK1903-3AD00 | |
| ++211330SB1+K1-QR1 | ++211330SB1+K1/3.6 | 1 | Rectificador de freno BME 1,5 | SEW Eurodrive | 825 722 1 | |
| ++211330SB1+K1-XP | ++211330SB1+K1/4.1 | 2 | Tope final de montaje rápido para clemas 35 | WEIDMUELLER GMBH + CO. | 3022218 | |
| ++211330SB1+K1-XP | ++211330SB1+K1/4.1 | 1 | Tapa para borne ST D-ST 2,5-Quattro | PHOENIX CONTACT | 3030514 | |
| ++211330SB1+K1-XP | ++211330SB1+K1/4.1 | 2 | Clema de conexión por resorte STS 2,5-Quattro Zackband ZB5 | PHOENIX CONTACT | 1050004 | 002153 |
| ++211330SB1+K1-XP | ++211330SB1+K1/4.1 | 1 | Conector cruz f.ST/STS-Borne 2 pol.FBS 2-5 | PHOENIX CONTACT | 3030161 | 002151 |
| ++211330SB1+K1-XP | ++211330SB1+K1/4.1 | 2 | Conector cruz f.ST/STS-Borne 4 pol.FBS 4-5 | PHOENIX CONTACT | 3030187 | 002181 |
| ++211330SB1+K1-XP | ++211330SB1+K1/4.1 | 1 | Conector cruz f.ST/STS-Borne 5 pol.FBS 5-5 | PHOENIX CONTACT | 3030190 | 002182 |
| ++211330SB1+K1-XP | ++211330SB1+K1/4.1 | 3 | Placa de separación ST4 Quattro | PHOENIX CONTACT | 3030815 | |
| ++211330SB1+K1-XP | ++211330SB1+K1/4.1 | 1 | Clema conexión por resorte ST 2,5-Quattro gris de cuatro hilos | PHOENIX CONTACT | 3031306 | |
| | ++211330SB1+K1/4.1 | 1 | | PHOENIX CONTACT | | |
| | ++211330SB1+K1/4.1 | 1 | | PHOENIX CONTACT | | |
| | ++211330SB1+K1/4.2 | 1 | | PHOENIX CONTACT | | |
| | ++211330SB1+K1/4.2 | 1 | | PHOENIX CONTACT | | |
| | ++211330SB1+K1/4.3 | 1 | | PHOENIX CONTACT | | |
| | ++211330SB1+K1/4.4 | 1 | | PHOENIX CONTACT | | |
| | ++211330SB1+K1/4.5 | 1 | | PHOENIX CONTACT | | |
| | ++211330SB1+K1/4.5 | 1 | | PHOENIX CONTACT | | |
| | ++211330SB1+K1/4.6 | 1 | | PHOENIX CONTACT | | |
| | ++211330SB1+K1/4.6 | 1 | | PHOENIX CONTACT | | |
| ++211330SB1+K1-XP | ++211330SB1+K1/4.7 | 1 | Clema conexión por resorte ST 2,5-Quattro, verde-amarillo | PHOENIX CONTACT | 3031322 | |
| | ++211330SB1+K1/4.8 | 1 | | PHOENIX CONTACT | | |
| | ++211330SB1+K1/4.8 | 1 | | PHOENIX CONTACT | | |
| | ++211330SB1+K1/4.8 | 1 | | PHOENIX CONTACT | | |
| | ++211330SB1+K1/4.9 | 1 | | PHOENIX CONTACT | | |
| ++211330SB1+VI1-KA1 | ++211330SB1+VI1/2.0 | 1 | Módulo de bus EX245-SPR1-X165 Isla de válvulas, Profinet | SMC PNEUMATIK GMBH | EX245-SPR1-X165 | |
| ++211330SB1+VI1-KA1 | ++211330SB1+VI1/2.0 | 1 | Placa final EX245-EA2-X50 para Isla de válvulas | SMC PNEUMATIK GMBH | EX245-EA2-X50-CEL00281 | |
| ++211330SB1+VI1-KA1-XD1 | ++211330SB1+VI1/2.0 | 1 | Clavija Profinet MSTB, 24V, empujar-jalar, carcasa de metal | PHOENIX CONTACT | 1608074 | |
| ++211330SB1+VI1-KA1-XD2 | ++211330SB1+VI1/2.0 | 0 | Clavija Profinet MSTB, 24V, empujar-jalar, carcasa de metal | PHOENIX CONTACT | 1608074 | |
| ++211330SB1+VI1-KA111 | ++211330SB1+VI1/3.0 | 1 | Módulo de entrada 16DI EX245-DX1-X36 para Isla de válvulas | SMC PNEUMATIK GMBH | EX245-DX1-X36 | |

M = Cantidad Konzern Sachnr.: = No. material Consorcio (No. de almacen)

# Lista de artículos de piezas

| Denominación del componente | Página / ruta | M | Denominación de referencia | Fabricante | Número de referencia | Konzern Sachnr. |
|---|---|---|---|---|---|---|
| ++211330SB1+VI1-KA111 | ++211330SB1+VI1/3.0 | 8 | Tapones M12 (para E/S no usadas) | PHOENIX CONTACT | 2759919 | 002441 |
| ++211330SB1+VI1-KA112 | ++211330SB1+VI1/4.0 | 1 | Módulo de entrada 16DI EX245-DX1-X36 para Isla de válvulas | SMC PNEUMATIK GMBH | EX245-DX1-X36 | |
| ++211330SB1+VI1-KA112 | ++211330SB1+VI1/4.0 | 8 | Tapones M12 (para E/S no usadas) | PHOENIX CONTACT | 2759919 | 002441 |
| ++211330SB1+VI1-XSKA111_3 | ++211330SB1+VI1/3.4 | 1 | Block distribuidor 2 vias M12,soporte de montaje | ESCHA BAUELEMENTE GMBH | FSM5-2FKM5.4/S89/S2087 | 002966 |
| ++211330SB1+VI1-XSKA111_6 | ++211330SB1+VI1/3.7 | 1 | Block distribuidor 2 vias M12,soporte de montaje | ESCHA BAUELEMENTE GMBH | FSM5-2FKM5.4/S89/S2087 | 002966 |
| ++211330SB1+VI1-XSKA112_1 | ++211330SB1+VI1/4.1 | 1 | Block distribuidor 2 vias M12,soporte de montaje | ESCHA BAUELEMENTE GMBH | FSM5-2FKM5.4/S89/S2087 | 002966 |
| ++211330SB1+VI1-XSKA112_2 | ++211330SB1+VI1/4.3 | 1 | Block distribuidor 2 vias M12,soporte de montaje | ESCHA BAUELEMENTE GMBH | FSM5-2FKM5.4/S89/S2087 | 002966 |
| ++211330SB1+VI1-XSKA112_3 | ++211330SB1+VI1/4.4 | 1 | Block distribuidor 2 vias M12,soporte de montaje | ESCHA BAUELEMENTE GMBH | FSM5-2FKM5.4/S89/S2087 | 002966 |
| ++211330SB1+VI1-XSKA112_4 | ++211330SB1+VI1/4.5 | 1 | Block distribuidor 2 vias M12,soporte de montaje | ESCHA BAUELEMENTE GMBH | FSM5-2FKM5.4/S89/S2087 | 002966 |
| ++211330SB1+VI1-XSKA112_5 | ++211330SB1+VI1/4.6 | 1 | Block distribuidor 2 vias M12,soporte de montaje | ESCHA BAUELEMENTE GMBH | FSM5-2FKM5.4/S89/S2087 | 002966 |
| ++211330SB1+VI2-KA1 | ++211330SB1+VI2/2.0 | 1 | Módulo de bus EX245-SPR1-X165 Isla de válvulas, Profinet | SMC PNEUMATIK GMBH | EX245-SPR1-X165 | |
| ++211330SB1+VI2-KA1 | ++211330SB1+VI2/2.0 | 1 | Placa final EX245-EA2-X50 para Isla de válvulas | SMC PNEUMATIK GMBH | EX245-EA2-X50-CEL00281 | |
| ++211330SB1+VI2-KA1-XD1 | ++211330SB1+VI2/2.0 | 1 | Clavija Profinet MSTB, 24V, empujar-jalar, carcasa de metal | PHOENIX CONTACT | 1608074 | |
| ++211330SB1+VI2-KA1-XD2 | ++211330SB1+VI2/2.0 | 0 | Clavija Profinet MSTB, 24V, empujar-jalar, carcasa de metal | PHOENIX CONTACT | 1608074 | |
| ++211330SB1+VI2-KA111 | ++211330SB1+VI2/3.0 | 1 | Módulo de entrada 16DI EX245-DX1-X36 para Isla de válvulas | SMC PNEUMATIK GMBH | EX245-DX1-X36 | |
| ++211330SB1+VI2-KA111 | ++211330SB1+VI2/3.0 | 8 | Tapones M12 (para E/S no usadas) | PHOENIX CONTACT | 2759919 | 002441 |
| ++211330SB1+VI2-KA112 | ++211330SB1+VI2/4.0 | 1 | Módulo de entrada 16DI EX245-DX1-X36 para Isla de válvulas | SMC PNEUMATIK GMBH | EX245-DX1-X36 | |
| ++211330SB1+VI2-KA112 | ++211330SB1+VI2/4.0 | 8 | Tapones M12 (para E/S no usadas) | PHOENIX CONTACT | 2759919 | 002441 |
| ++211330SB1+VI2-XSKA111_2 | ++211330SB1+VI2/3.3 | 1 | Block distribuidor 2 vias M12,soporte de montaje | ESCHA BAUELEMENTE GMBH | FSM5-2FKM5.4/S89/S2087 | 002966 |
| ++211330SB1+VI2-XSKA111_4 | ++211330SB1+VI2/3.5 | 1 | Block distribuidor 2 vias M12,soporte de montaje | ESCHA BAUELEMENTE GMBH | FSM5-2FKM5.4/S89/S2087 | 002966 |
| ++211330SB1+VI2-XSKA111_5 | ++211330SB1+VI2/3.6 | 1 | Block distribuidor 2 vias M12,soporte de montaje | ESCHA BAUELEMENTE GMBH | FSM5-2FKM5.4/S89/S2087 | 002966 |
| ++211350DT1-KA1 | ++211350DT1+/2.2 | 1 | PN IRT Switch, SCALANCE X201-3P IRT PRO | SIEMENS AG | 6GK5201-3JR00-2BA6 | |
| ++211350DT1-KA1-I | ++211350DT1+/2.2 | 1 | Clavija Profinet MSTB, 24V, empujar-jalar, carcasa de metal | PHOENIX CONTACT | 1608074 | |
| ++211350DT1-KA1-O | ++211350DT1+/2.2 | 1 | Clavija Profinet MSTB, 24V, empujar-jalar, carcasa de metal | PHOENIX CONTACT | 1608074 | |
| ++211350DT1-XS1.1 | ++21+K1/4.0 | 1 | Zócalo HDC 10A SDLU 2M25G DIN EN175301-801 | WEIDMUELLER GMBH + CO. | 1788650000 | |
| ++211350DT1-XS1.1 | ++21+K1/4.0 | 1 | Carcasa de pasa cables HDC 15A TSLU 1M25G DIN EN175301-801 | WEIDMUELLER GMBH + CO. | 1788850000 | |
| ++211350DT1-XS1.1 | ++21+K1/4.0 | 1 | Unidad de buje HDC HD 15 FC DIN EN175301-801 | WEIDMUELLER GMBH + CO. | 1650660000 | |
| ++211350DT1-XS1.1 | ++21+K1/4.0 | 1 | Unidad de perno HDC HD 15 MC DIN EN175301-801 | WEIDMUELLER GMBH + CO. | 1650650000 | |
| ++211350DT1-XS1.1 | ++21+K1/4.0 | 9 | Contacto de buje 1,5-2,5mm²(Crimp.,diámetro.1,6mm) | WEIDMUELLER GMBH + CO. | 1651610000 | |
| ++211350DT1-XS1.1 | ++21+K1/4.0 | 9 | Contacto de perno 1,5-2,5mm²(Crimp.,diámetro.1,6mm) | WEIDMUELLER GMBH + CO. | 1651560000 | |
| ++211350DT1-XS1.1 | ++21+K1/4.0 | 2 | Perno de bloqueo SPB-M3 | WEIDMUELLER GMBH + CO. | 1203600000 | |
| ++211350DT1-XS1.1 | ++21+K1/4.0 | 2 | M25-Glándula Poliamida IP68 (9-17mm) | U.I.LAPP GMBH STUTTGART | 53111030 | 002420 |
| ++211350DT1-XS1.2 | ++21+K1/4.0 | 1 | Zócalo HDC 10A SDLU 2M25G DIN EN175301-801 | WEIDMUELLER GMBH + CO. | 1788650000 | |
| ++211350DT1-XS1.2 | ++21+K1/4.0 | 1 | Carcasa de pasa cables HDC 15A TSLU 1M25G DIN EN175301-801 | WEIDMUELLER GMBH + CO. | 1788850000 | |
| ++211350DT1-XS1.2 | ++21+K1/4.0 | 1 | Unidad de buje HDC HD 15 FC DIN EN175301-801 | WEIDMUELLER GMBH + CO. | 1650660000 | |
| ++211350DT1-XS1.2 | ++21+K1/4.0 | 1 | Unidad de perno HDC HD 15 MC DIN EN175301-801 | WEIDMUELLER GMBH + CO. | 1650650000 | |
| ++211350DT1-XS1.2 | ++21+K1/4.0 | 9 | Contacto de buje 1,5-2,5mm²(Crimp.,diámetro.1,6mm) | WEIDMUELLER GMBH + CO. | 1651610000 | |

M = Cantidad Konzern Sachnr.: = No. material Consorcio (No. de almacen)

# Lista de artículos de piezas

| Denominación del componente | Página / ruta | M | Denominación de referencia | Fabricante | Número de referencia | Konzern Sachnr. |
|---|---|---|---|---|---|---|
| ++211350DT1-XS1.2 | ++21+K1/4.0 | 9 | Contacto de perno 1,5-2,5mm²(Crimp.,diámetro.1,6mm) | WEIDMUELLER GMBH + CO. | 1651560000 | |
| ++211350DT1-XS1.2 | ++21+K1/4.0 | 2 | Perno de bloqueo SPB-M3 | WEIDMUELLER GMBH + CO. | 1203600000 | |
| ++211350DT1-XS1.2 | ++21+K1/4.0 | 2 | M25-Glándula Poliamida IP68 (9-17mm) | U.I.LAPP GMBH STUTTGART | 53111030 | 002420 |
| ++211350DT1+VI1-KA1 | ++211350DT1+VI1/2.0 | 1 | PN FO Repetidor EX245-RPN1-A-X51 | SMC PNEUMATIK GMBH | EX245-RPN1-A-X51 | |
| ++211350DT1+VI1-KA1-X1 | ++211350DT1+VI1/2.0 | 0 | Clavija Profinet MSTB, 24V, empujar-jalar, carcasa de metal | PHOENIX CONTACT | 1608074 | |
| ++211350DT1+VI1-KA1-X2 | ++211350DT1+VI1/2.0 | 0 | Clavija Profinet MSTB, 24V, empujar-jalar, carcasa de metal | PHOENIX CONTACT | 1608074 | |
| ++211350DT1+AE1-TM1 | ++211350DT1+AE1/1.1 | 1 | FU MoviPro ADC 4kW, S11 | SEW Eurodrive | PHC21A-A040M1-E21A-00/S11 | |
| ++211350DT1+AE1-TM1-X1214 | ++211350DT1+AE1/1.6 | 1 | M32-Glándula Poliamida IP68 (11-21mm) | U.I.LAPP GMBH STUTTGART | 53111040 | 002421 |
| ++211350DT1+AE1-TM1-X1214 | ++211350DT1+AE1/1.6 | 1 | M32-Glándula múltiple 2x12mm, Poliamida | SCHLEMMER GMBH POING | 5316402 | |
| ++211350DT1+AE1-TM1-X1214 | ++211350DT1+AE1/1.6 | 1 | Carcasa pasa cables HAN 10B (M32,lateral.). | HARTING DEUTSCHLAND | 19300100547 | |
| ++211350DT1+AE1-TM1-X1214 | ++211350DT1+AE1/1.6 | 1 | Módulo 3 polos para contacto hembra_Han_Modular | HARTING DEUTSCHLAND | 09140033101 | |
| ++211350DT1+AE1-TM1-X1214 | ++211350DT1+AE1/1.6 | 2 | Módulo 8 polos para contacto hembra_Han_Modular | HARTING DEUTSCHLAND | 09140083101 | |
| ++211350DT1+AE1-TM1-X1214 | ++211350DT1+AE1/1.6 | 1 | HAN10B bastidor articulado modular con la impresión A..F | HARTING DEUTSCHLAND | 09140100303 | |
| ++211350DT1+AE1-TM1-X1214 | ++211350DT1+AE1/1.6 | 10 | Contacto de buje 1,5mm² Han E | HARTING DEUTSCHLAND | 09330006204 | |
| ++211350DT1+AE1-TM1-X1214 | ++211350DT1+AE1/1.6 | 3 | Contacto de buje 2,5mm² HAN C | HARTING DEUTSCHLAND | 09320006205 | |
| ++211350DT1+AE1-XS5102_2 | ++211350DT1+AE1/2.1 | 1 | Block distribuidor 2 vias M12,soporte de montaje | ESCHA BAUELEMENTE GMBH | FSM5-2FKM5.4/S89/S2087 | 002966 |
| ++211350V01+VI1-KA1 | ++211350V01+VI1/2.0 | 1 | Módulo de bus EX245-SPR1-X165 Isla de válvulas, Profinet | SMC PNEUMATIK GMBH | EX245-SPR1-X165 | |
| ++211350V01+VI1-KA1 | ++211350V01+VI1/2.0 | 1 | Placa final EX245-EA2-X50 para Isla de válvulas | SMC PNEUMATIK GMBH | EX245-EA2-X50-CEL00281 | |
| ++211350V01+VI1-KA1-XD1 | ++211350V01+VI1/2.0 | 1 | Clavija Profinet MSTB, 24V, empujar-jalar, carcasa de metal | PHOENIX CONTACT | 1608074 | |
| ++211350V01+VI1-KA1-XD2 | ++211350V01+VI1/2.0 | 0 | Clavija Profinet MSTB, 24V, empujar-jalar, carcasa de metal | PHOENIX CONTACT | 1608074 | |
| ++211350V01+VI1-KA111 | ++211350V01+VI1/3.0 | 1 | Módulo de entrada 16DI EX245-DX1-X36 para Isla de válvulas | SMC PNEUMATIK GMBH | EX245-DX1-X36 | |
| ++211350V01+VI1-KA111 | ++211350V01+VI1/3.0 | 8 | Tapones M12 (para E/S no usadas) | PHOENIX CONTACT | 2759919 | 002441 |
| ++211350V01+VI1-KA112 | ++211350V01+VI1/4.0 | 1 | Módulo de entrada 16DI EX245-DX1-X36 para Isla de válvulas | SMC PNEUMATIK GMBH | EX245-DX1-X36 | |
| ++211350V01+VI1-KA112 | ++211350V01+VI1/4.0 | 8 | Tapones M12 (para E/S no usadas) | PHOENIX CONTACT | 2759919 | 002441 |
| ++211350V01+VI2-KA1 | ++211350V01+VI2/2.0 | 1 | Módulo de bus EX245-SPR1-X165 Isla de válvulas, Profinet | SMC PNEUMATIK GMBH | EX245-SPR1-X165 | |
| ++211350V01+VI2-KA1 | ++211350V01+VI2/2.0 | 1 | Placa final EX245-EA2-X50 para Isla de válvulas | SMC PNEUMATIK GMBH | EX245-EA2-X50-CEL00281 | |
| ++211350V01+VI2-KA1-XD1 | ++211350V01+VI2/2.0 | 1 | Clavija Profinet MSTB, 24V, empujar-jalar, carcasa de metal | PHOENIX CONTACT | 1608074 | |
| ++211350V01+VI2-KA1-XD2 | ++211350V01+VI2/2.0 | 0 | Clavija Profinet MSTB, 24V, empujar-jalar, carcasa de metal | PHOENIX CONTACT | 1608074 | |
| ++211350V01+VI2-KA111 | ++211350V01+VI2/3.0 | 1 | Módulo de entrada 16DI EX245-DX1-X36 para Isla de válvulas | SMC PNEUMATIK GMBH | EX245-DX1-X36 | |
| ++211350V01+VI2-KA111 | ++211350V01+VI2/3.0 | 8 | Tapones M12 (para E/S no usadas) | PHOENIX CONTACT | 2759919 | 002441 |
| ++211350V01+VI2-KA112 | ++211350V01+VI2/4.0 | 1 | Módulo de entrada 16DI EX245-DX1-X36 para Isla de válvulas | SMC PNEUMATIK GMBH | EX245-DX1-X36 | |
| ++211350V01+VI2-KA112 | ++211350V01+VI2/4.0 | 8 | Tapones M12 (para E/S no usadas) | PHOENIX CONTACT | 2759919 | 002441 |
| ++211350V01+VI2-XSKA111_4 | ++211350V01+VI2/3.5 | 1 | Block distribuidor 2 vias M12,soporte de montaje | ESCHA BAUELEMENTE GMBH | FSM5-2FKM5.4/S89/S2087 | 002966 |
| ++211350-SWE2 | ++2I3+/2.7 | 1 | Caja de plástico con 1 puesto de mando (SIGNUM) | SIEMENS AG | 3SB3801-0AA3 | 002050 |
| ++211350-SWE2 | ++2I3+/2.7 | 1 | M20-Glándula Poliamida IP68 (7-13mm) | U.I.LAPP GMBH STUTTGART | 53111020 | 002419 |
| ++211350-SWE2 | ++2I3+/2.7 | 1 | Etiquetas para caja vacía (SIGNUM) | SIEMENS AG | 3SB3906-1AA | 002063 |
| ++211350-SWE2 | ++2I3+/2.7 | 1 | Clema de protección (Montaje en piso, SIGNUM) | SIEMENS AG | 3SB3901-0AJ | 002062 |

M = Cantidad  Konzern Sachnr.: = No. material Consorcio (No. de almacen)

# Lista de artículos de piezas

| Denominación del componente | Página / ruta | M | Denominación de referencia | Fabricante | Número de referencia | Konzern Sachnr. |
|---|---|---|---|---|---|---|
| ++211350-SWE2 | ++2I3+/2.7 | 1 | Interruptor de llave E2 ,Metal (SIG.) | SIEMENS AG | 3SB3500-5AE31 | 001990 |
| ++211350-SWE2 | ++2I3+/2.7 | 2 | Elemento de conexión 1 S (Fijación al piso, SIGNUM) | SIEMENS AG | 3SB3420-0B | 002058 |
| ++211350-SWE2 | ++2I3+/2.7 | 1 | Tuerca hexagonal-M20 Poliamida IP68 | FRIEDRICH LUETZE GMBH | 600392 | 002431 |
| ++221300-SWE2_1 | ++2I4+/2.7 | 1 | Caja de plástico con 1 puesto de mando (SIGNUM) | SIEMENS AG | 3SB3801-0AA3 | 002050 |
| ++221300-SWE2_1 | ++2I4+/2.7 | 1 | M20-Glándula Poliamida IP68 (7-13mm) | U.I.LAPP GMBH STUTTGART | 53111020 | 002419 |
| ++221300-SWE2_1 | ++2I4+/2.7 | 1 | Etiquetas para caja vacía (SIGNUM) | SIEMENS AG | 3SB3906-1AA | 002063 |
| ++221300-SWE2_1 | ++2I4+/2.7 | 1 | Clema de protección (Montaje en piso, SIGNUM) | SIEMENS AG | 3SB3901-0AJ | 002062 |
| ++221300-SWE2_1 | ++2I4+/2.7 | 1 | Interruptor de llave E2 ,Metal (SIG.) | SIEMENS AG | 3SB3500-5AE31 | 001990 |
| ++221300-SWE2_1 | ++2I4+/2.7 | 2 | Elemento de conexión 1 S (Fijación al piso, SIGNUM) | SIEMENS AG | 3SB3420-0B | 002058 |
| ++221300-SWE2_1 | ++2I4+/2.7 | 1 | Tuerca hexagonal-M20 Poliamida IP68 | FRIEDRICH LUETZE GMBH | 600392 | 002431 |
| ++221300-SWE2_2 | ++2I4+/3.1 | 1 | Caja de plástico con 1 puesto de mando (SIGNUM) | SIEMENS AG | 3SB3801-0AA3 | 002050 |
| ++221300-SWE2_2 | ++2I4+/3.1 | 1 | M20-Glándula Poliamida IP68 (7-13mm) | U.I.LAPP GMBH STUTTGART | 53111020 | 002419 |
| ++221300-SWE2_2 | ++2I4+/3.1 | 1 | Etiquetas para caja vacía (SIGNUM) | SIEMENS AG | 3SB3906-1AA | 002063 |
| ++221300-SWE2_2 | ++2I4+/3.1 | 1 | Clema de protección (Montaje en piso, SIGNUM) | SIEMENS AG | 3SB3901-0AJ | 002062 |
| ++221300-SWE2_2 | ++2I4+/3.1 | 1 | Interruptor de llave E2 ,Metal (SIG.) | SIEMENS AG | 3SB3500-5AE31 | 001990 |
| ++221300-SWE2_2 | ++2I4+/3.1 | 2 | Elemento de conexión 1 S (Fijación al piso, SIGNUM) | SIEMENS AG | 3SB3420-0B | 002058 |
| ++221300-SWE2_2 | ++2I4+/3.1 | 1 | Tuerca hexagonal-M20 Poliamida IP68 | FRIEDRICH LUETZE GMBH | 600392 | 002431 |
| ++221300SB1-I11 | ++221300SB1+K1/6.0 | 1 | Pulsador de hongo de paro de emergencia 3SB3 (SIGNUM) | SIEMENS AG | 3SB3801-0DG3 | 002632 |
| ++221300SB1-I11 | ++221300SB1+K1/6.0 | 1 | M20-Glándula Poliamida IP68 (7-13mm) | U.I.LAPP GMBH STUTTGART | 53111020 | 002419 |
| ++221300SB1-I11 | ++221300SB1+K1/6.0 | 1 | Tuerca hexagonal-M20 Poliamida IP68 | FRIEDRICH LUETZE GMBH | 600392 | 002431 |
| ++221300SB1-I11 | ++221300SB1+K1/6.0 | 1 | Etiquetas para caja vacía (SIGNUM) | SIEMENS AG | 3SB3906-1AA | 002063 |
| ++221300SB1-I11 | ++221300SB1+K1/6.0 | 1 | Clema de protección (Montaje en piso, SIGNUM) | SIEMENS AG | 3SB3901-0AJ | 002062 |
| ++221300SB1-I12 | ++221300SB1+K1/6.2 | 1 | Pulsador de hongo de paro de emergencia 3SB3 (SIGNUM) | SIEMENS AG | 3SB3801-0DG3 | 002632 |
| ++221300SB1-I12 | ++221300SB1+K1/6.2 | 1 | M20-Glándula Poliamida IP68 (7-13mm) | U.I.LAPP GMBH STUTTGART | 53111020 | 002419 |
| ++221300SB1-I12 | ++221300SB1+K1/6.2 | 1 | Tuerca hexagonal-M20 Poliamida IP68 | FRIEDRICH LUETZE GMBH | 600392 | 002431 |
| ++221300SB1-I12 | ++221300SB1+K1/6.2 | 1 | Etiquetas para caja vacía (SIGNUM) | SIEMENS AG | 3SB3906-1AA | 002063 |
| ++221300SB1-I12 | ++221300SB1+K1/6.2 | 1 | Clema de protección (Montaje en piso, SIGNUM) | SIEMENS AG | 3SB3901-0AJ | 002062 |
| ++221300SB1-I13 | ++221300SB1+K1/6.5 | 1 | M25-Glándula Poliamida IP68 (9-17mm) | U.I.LAPP GMBH STUTTGART | 53111030 | 002420 |
| ++221300SB1-I13 | ++221300SB1+K1/6.5 | 1 | Tuerca hexagonal-M25 Poliamida IP68 | FRIEDRICH LUETZE GMBH | 600393 | 002432 |
| ++221300SB1-SA1 | ++221300SB1+K1/6.6 | 1 | Interruptor general en la carcasa 32A , 3 polos, Negro | SIEMENS AG | 3LD2264-0TB51 | |
| ++221300SB1-SN1 | ++221300SB1+K1/6.1 | 1 | Pulsador de hongo 40mm de diámetro,rojo,SIG. | SIEMENS AG | 3SB3500-1HA20 | 001986 |
| ++221300SB1-SN1 | ++221300SB1+K1/6.1 | 2 | Elemento de conexión 1 Ö (fijación al piso SIGNUM) | SIEMENS AG | 3SB3420-0C | 002059 |
| ++221300SB1-SN2 | ++221300SB1+K1/6.4 | 1 | Pulsador de hongo 40mm de diámetro,rojo,SIG. | SIEMENS AG | 3SB3500-1HA20 | 001986 |
| ++221300SB1-SN2 | ++221300SB1+K1/6.4 | 2 | Elemento de conexión 1 Ö (fijación al piso SIGNUM) | SIEMENS AG | 3SB3420-0C | 002059 |
| ++221300SB1+K1-Artikel | ++221300SB1+K1/1 | 1 | Armario de conexión compacto para dispositivo pequeño, AE1060 | RITTAL-ZENTRALLAGER | AE1060 VW-E1-7035 | |
| ++221300SB1+K1-Artikel | ++221300SB1+K1/1 | 1 | Barra 35mm TH35 ancho 7,5mm (sin perforar) | WEIDMUELLER GMBH + CO. | 4118800000 | |
| ++221300SB1+K1-Artikel | ++221300SB1+K1/1 | 1 | Canal cables 75x50mm | TEHALIT Gmbh | DNG75050 | 001046 |

M = Cantidad  Konzern Sachnr.: = No. material Consorcio (No. de almacen)

# Lista de artículos de piezas

| Denominación del componente | Página / ruta | M | Denominación de referencia | Fabricante | Número de referencia | Konzern Sachnr. |
|---|---|---|---|---|---|---|
| ++221300SB1+K1-Artikel | ++221300SB1+K1/1 | 8 | M20-Glándula Poliamida IP68 (7-13mm) | U.I.LAPP GMBH STUTTGART | 53111020 | 002419 |
| ++221300SB1+K1-Artikel | ++221300SB1+K1/1 | 8 | Tuerca hexagonal-M20 Poliamida IP68 | FRIEDRICH LUETZE GMBH | 600392 | 002431 |
| ++221300SB1+K1-Artikel | ++221300SB1+K1/1 | 0 | M25-Glándula Poliamida IP68 (9-17mm) | U.I.LAPP GMBH STUTTGART | 53111030 | 002420 |
| ++221300SB1+K1-Artikel | ++221300SB1+K1/1 | 0 | Tuerca hexagonal-M25 Poliamida IP68 | FRIEDRICH LUETZE GMBH | 600393 | 002432 |
| ++221300SB1+K1-Artikel | ++221300SB1+K1/1 | 2 | M32-Glándula múltiple 6x7mm, Poliamida | SCHLEMMER GMBH POING | 5316410 | |
| ++221300SB1+K1-Artikel | ++221300SB1+K1/1 | 2 | Tuerca hexagonal-M32 Poliamida IP68 | U.I.LAPP GMBH STUTTGART | 53119040 | 002433 |
| ++221300SB1+K1-Artikel | ++221300SB1+K1/1 | 4 | BO 7,5x20 Perno de candado 7,5mm | PFLITSCH GMBH&CO.KG | BO 7,5x20 | |
| ++221300SB1+K1-Artikel | ++221300SB1+K1/1 | 1 | Placa de fijación con estampado, tamaño 5 | RITTAL-ZENTRALLAGER | SZ2563.100 | |
| ++221300SB1+K1-KA1 | ++221300SB1+K1/8.1 | 1 | Módulo de interfaz IM151-3 PN FO POF conexión fibra óptica para ET200S | SIEMENS AG | 6ES7151-3BB23-0AB0 | |
| ++221300SB1+K1-KA11 | ++221300SB1+K1/8.1 | 1 | Módulo de potencia PM-E, DC 24V con diagnóstico (ET200S) | SIEMENS AG | 6ES7138-4CA01-0AA0 | |
| ++221300SB1+K1-KA11 | ++221300SB1+K1/8.1 | 1 | Modulo terminales TM-P15 C23-A1 (ET200S) | SIEMENS AG | 6ES7193-4CC30-0AA0 | |
| ++221300SB1+K1-KA12 | ++221300SB1+K1/8.1 | 1 | Módulo de potencia PM-E, DC 24V con diagnóstico (ET200S) | SIEMENS AG | 6ES7138-4CA01-0AA0 | |
| ++221300SB1+K1-KA12 | ++221300SB1+K1/8.1 | 1 | Modulo terminales TM-P15 C23-A1 (ET200S) | SIEMENS AG | 6ES7193-4CC30-0AA0 | |
| ++221300SB1+K1-KA13 | ++221300SB1+K1/9.1 | 1 | Módulo de potencia PM-E, DC 24V con diagnóstico (ET200S) | SIEMENS AG | 6ES7138-4CA01-0AA0 | |
| ++221300SB1+K1-KA13 | ++221300SB1+K1/9.1 | 1 | Modulo terminales TM-P15 C23-A1 (ET200S) | SIEMENS AG | 6ES7193-4CC30-0AA0 | |
| ++221300SB1+K1-KA14 | ++221300SB1+K1/9.1 | 1 | Módulo de potencia PM-E, DC 24V con diagnóstico (ET200S) | SIEMENS AG | 6ES7138-4CA01-0AA0 | |
| ++221300SB1+K1-KA14 | ++221300SB1+K1/9.1 | 1 | Modulo terminales TM-P15 C23-A1 (ET200S) | SIEMENS AG | 6ES7193-4CC30-0AA0 | |
| ++221300SB1+K1-KA15 | ++221300SB1+K1/10.1 | 1 | F-Powermodul ET200S para arrancador | SIEMENS AG | 3RK1903-3BA02 | |
| ++221300SB1+K1-KA15 | ++221300SB1+K1/10.1 | 1 | Base para Powermodul PM-D | SIEMENS AG | 3RK1903-3AA00 | |
| ++221300SB1+K1-KA111 | ++221300SB1+K1/8.2 | 1 | Módulo 4DI DC24V estándar para ET200S | SIEMENS AG | 6ES7131-4BD01-0AA0 | |
| ++221300SB1+K1-KA111 | ++221300SB1+K1/8.2 | 1 | Modulo terminales TM-E15 C24-01 (ET200S) | SIEMENS AG | 6ES7193-4CB30-0AA0 | |
| ++221300SB1+K1-KA121 | ++221300SB1+K1/8.2 | 1 | Módulo 4DO DC24V/2A estándar para ET200S | SIEMENS AG | 6ES7132-4BD32-0AA0 | |
| ++221300SB1+K1-KA121 | ++221300SB1+K1/8.2 | 1 | Modulo terminales TM-E15 C24-01 (ET200S) | SIEMENS AG | 6ES7193-4CB30-0AA0 | |
| ++221300SB1+K1-KA131 | ++221300SB1+K1/9.2 | 1 | Módulo-F 4/8F-DI DC24V para ET200S | SIEMENS AG | 6ES7138-4FA05-0AB0 | |
| ++221300SB1+K1-KA131 | ++221300SB1+K1/9.2 | 1 | Módulo terminales TM-E30 C44-A1 (ET200S) | SIEMENS AG | 6ES7193-4CG30-0AA0 | |
| ++221300SB1+K1-KA141 | ++221300SB1+K1/9.2 | 1 | Módulo-F 4F-DO DC24V/2A para ET200S | SIEMENS AG | 6ES7138-4FB04-0AB0 | |
| ++221300SB1+K1-KA141 | ++221300SB1+K1/9.2 | 1 | Módulo terminales TM-E30 C44-A1 (ET200S) | SIEMENS AG | 6ES7193-4CG30-0AA0 | |
| ++221300SB1+K1-KA151 | ++221300SB1+K1/10.2 | 1 | Arrancador ET 200S, F-RS1E-X HF, 0,3-3,0A (fehlersicher) | SIEMENS AG | 3RK1301-0AB13-1AA4 | |
| ++221300SB1+K1-KA151 | ++221300SB1+K1/10.2 | 1 | Base para arrancador F-RS1E-X | SIEMENS AG | 3RK1903-3AD00 | |
| ++221300SB1+K1-QR1 | ++221300SB1+K1/3.6 | 1 | Rectificador de freno BME 1,5 | SEW Eurodrive | 825 722 1 | |
| ++221300SB1+K1-XP | ++221300SB1+K1/4.1 | 2 | Tope final de montaje rápido para clemas 35 | WEIDMUELLER GMBH + CO. | 3022218 | |
| ++221300SB1+K1-XP | ++221300SB1+K1/4.1 | 1 | Tapa para borne ST D-ST 2,5-Quattro | PHOENIX CONTACT | 3030514 | |
| ++221300SB1+K1-XP | ++221300SB1+K1/4.1 | 2 | Clema de conexión por resorte STS 2,5-Quattro Zackband ZB5 | PHOENIX CONTACT | 1050004 | 002153 |
| ++221300SB1+K1-XP | ++221300SB1+K1/4.1 | 1 | Conector cruz f.ST/STS-Borne 2 pol.FBS 2-5 | PHOENIX CONTACT | 3030161 | 002151 |
| ++221300SB1+K1-XP | ++221300SB1+K1/4.1 | 0 | Conector cruz f.ST/STS-Borne 4 pol.FBS 4-5 | PHOENIX CONTACT | 3030187 | 002181 |
| ++221300SB1+K1-XP | ++221300SB1+K1/4.1 | 3 | Conector cruz f.ST/STS-Borne 5 pol.FBS 5-5 | PHOENIX CONTACT | 3030190 | 002182 |
| ++221300SB1+K1-XP | ++221300SB1+K1/4.1 | 3 | Placa de separación ST4 Quattro | PHOENIX CONTACT | 3030815 | |

M = Cantidad  Konzern Sachnr.: = No. material Consorcio (No. de almacen)

# Lista de artículos de piezas

| Denominación del componente | Página / ruta | M | Denominación de referencia | Fabricante | Número de referencia | Konzern Sachnr. |
|---|---|---|---|---|---|---|
| ++221300SB1+K1-XP | ++221300SB1+K1/4.1 | 1 | Clema conexión por resorte ST 2,5-Quattro gris de cuatro hilos | PHOENIX CONTACT | 3031306 | |
| | ++221300SB1+K1/4.3 | 1 | | PHOENIX CONTACT | | |
| | ++221300SB1+K1/4.5 | 1 | | PHOENIX CONTACT | | |
| | ++221300SB1+K1/4.1 | 1 | | PHOENIX CONTACT | | |
| | ++221300SB1+K1/4.1 | 1 | | PHOENIX CONTACT | | |
| | ++221300SB1+K1/4.2 | 1 | | PHOENIX CONTACT | | |
| | ++221300SB1+K1/4.2 | 1 | | PHOENIX CONTACT | | |
| | ++221300SB1+K1/4.4 | 1 | | PHOENIX CONTACT | | |
| | ++221300SB1+K1/4.5 | 1 | | PHOENIX CONTACT | | |
| | ++221300SB1+K1/4.5 | 1 | | PHOENIX CONTACT | | |
| | ++221300SB1+K1/4.6 | 1 | | PHOENIX CONTACT | | |
| | ++221300SB1+K1/4.6 | 1 | | PHOENIX CONTACT | | |
| ++221300SB1+K1-XP | ++221300SB1+K1/4.7 | 1 | Clema conexión por resorte ST 2,5-Quattro, verde-amarillo | PHOENIX CONTACT | 3031322 | |
| | ++221300SB1+K1/4.8 | 1 | | PHOENIX CONTACT | | |
| | ++221300SB1+K1/4.8 | 1 | | PHOENIX CONTACT | | |
| | ++221300SB1+K1/4.8 | 1 | | PHOENIX CONTACT | | |
| | ++221300SB1+K1/4.9 | 1 | | PHOENIX CONTACT | | |
| ++221300SB1+VI1-KA1 | ++221300SB1+VI1/2.0 | 1 | Módulo de bus EX245-SPR1-X165 Isla de válvulas, Profinet | SMC PNEUMATIK GMBH | EX245-SPR1-X165 | |
| ++221300SB1+VI1-KA1 | ++221300SB1+VI1/2.0 | 1 | Placa final EX245-EA2-X50 para Isla de válvulas | SMC PNEUMATIK GMBH | EX245-EA2-X50-CEL00281 | |
| ++221300SB1+VI1-KA1-XD1 | ++221300SB1+VI1/2.0 | 1 | Clavija Profinet MSTB, 24V, empujar-jalar, carcasa de metal | PHOENIX CONTACT | 1608074 | |
| ++221300SB1+VI1-KA1-XD2 | ++221300SB1+VI1/2.0 | 0 | Clavija Profinet MSTB, 24V, empujar-jalar, carcasa de metal | PHOENIX CONTACT | 1608074 | |
| ++221300SB1+VI1-KA111 | ++221300SB1+VI1/3.0 | 1 | Módulo de entrada 16DI EX245-DX1-X36 para Isla de válvulas | SMC PNEUMATIK GMBH | EX245-DX1-X36 | |
| ++221300SB1+VI1-KA111 | ++221300SB1+VI1/3.0 | 8 | Tapones M12 (para E/S no usadas) | PHOENIX CONTACT | 2759919 | 002441 |
| ++221300SB1+VI1-KA112 | ++221300SB1+VI1/4.0 | 1 | Módulo de entrada 16DI EX245-DX1-X36 para Isla de válvulas | SMC PNEUMATIK GMBH | EX245-DX1-X36 | |
| ++221300SB1+VI1-KA112 | ++221300SB1+VI1/4.0 | 8 | Tapones M12 (para E/S no usadas) | PHOENIX CONTACT | 2759919 | 002441 |
| ++221300SB1+VI1-XSKA111_2 | ++221300SB1+VI1/3.3 | 1 | Block distribuidor 2 vias M12,soporte de montaje | ESCHA BAUELEMENTE GMBH | FSM5-2FKM5.4/S89/S2087 | 002966 |
| ++221300SB1+VI1-XSKA111_4 | ++221300SB1+VI1/3.5 | 1 | Block distribuidor 2 vias M12,soporte de montaje | ESCHA BAUELEMENTE GMBH | FSM5-2FKM5.4/S89/S2087 | 002966 |
| ++221300SB1+VI1-XSKA111_5 | ++221300SB1+VI1/3.6 | 1 | Block distribuidor 2 vias M12,soporte de montaje | ESCHA BAUELEMENTE GMBH | FSM5-2FKM5.4/S89/S2087 | 002966 |
| ++221300SB1+VI1-XSKA112_0 | ++221300SB1+VI1/4.0 | 1 | Block distribuidor 2 vias M12,soporte de montaje | ESCHA BAUELEMENTE GMBH | FSM5-2FKM5.4/S89/S2087 | 002966 |
| ++221300SB1+VI1-XSKA112_1 | ++221300SB1+VI1/4.1 | 1 | Block distribuidor 2 vias M12,soporte de montaje | ESCHA BAUELEMENTE GMBH | FSM5-2FKM5.4/S89/S2087 | 002966 |
| ++221300SB1+VI2-KA1 | ++221300SB1+VI2/2.0 | 1 | Módulo de bus EX245-SPR1-X165 Isla de válvulas, Profinet | SMC PNEUMATIK GMBH | EX245-SPR1-X165 | |
| ++221300SB1+VI2-KA1 | ++221300SB1+VI2/2.0 | 1 | Placa final EX245-EA2-X50 para Isla de válvulas | SMC PNEUMATIK GMBH | EX245-EA2-X50-CEL00281 | |
| ++221300SB1+VI2-KA1-XD1 | ++221300SB1+VI2/2.0 | 1 | Clavija Profinet MSTB, 24V, empujar-jalar, carcasa de metal | PHOENIX CONTACT | 1608074 | |
| ++221300SB1+VI2-KA1-XD2 | ++221300SB1+VI2/2.0 | 0 | Clavija Profinet MSTB, 24V, empujar-jalar, carcasa de metal | PHOENIX CONTACT | 1608074 | |
| ++221300SB1+VI2-KA111 | ++221300SB1+VI2/3.0 | 1 | Módulo de entrada 16DI EX245-DX1-X36 para Isla de válvulas | SMC PNEUMATIK GMBH | EX245-DX1-X36 | |
| ++221300SB1+VI2-KA111 | ++221300SB1+VI2/3.0 | 8 | Tapones M12 (para E/S no usadas) | PHOENIX CONTACT | 2759919 | 002441 |
| ++221300SB1+VI2-KA112 | ++221300SB1+VI2/4.0 | 1 | Módulo de entrada 16DI EX245-DX1-X36 para Isla de válvulas | SMC PNEUMATIK GMBH | EX245-DX1-X36 | |

M = Cantidad  Konzern Sachnr.: = No. material Consorcio (No. de almacen)

# Lista de artículos de piezas

| Denominación del componente | Página / ruta | M | Denominación de referencia | Fabricante | Número de referencia | Konzern Sachnr. |
|---|---|---|---|---|---|---|
| ++221300SB1+VI2-KA112 | ++221300SB1+VI2/4.0 | 8 | Tapones M12 (para E/S no usadas) | PHOENIX CONTACT | 2759919 | 002441 |
| ++221300SB1+VI2-XSKA111_2 | ++221300SB1+VI2/3.3 | 1 | Block distribuidor 2 vias M12,soporte de montaje | ESCHA BAUELEMENTE GMBH | FSM5-2FKM5.4/S89/S2087 | 002966 |
| ++221300SB1+VI2-XSKA111_4 | ++221300SB1+VI2/3.5 | 1 | Block distribuidor 2 vias M12,soporte de montaje | ESCHA BAUELEMENTE GMBH | FSM5-2FKM5.4/S89/S2087 | 002966 |
| ++221300SB1+VI2-XSKA111_5 | ++221300SB1+VI2/3.6 | 1 | Block distribuidor 2 vias M12,soporte de montaje | ESCHA BAUELEMENTE GMBH | FSM5-2FKM5.4/S89/S2087 | 002966 |
| ++211310R01-KF1K36 | ++21+K1/5.1 | 0 | Módulo-F 1F-RO DC24V/5A für ET200S | SIEMENS AG | 6ES7138-4FR00-0AA0 | |
| ++211310R01-KF1K36 | ++21+K1/5.1 | 0 | Módulo terminales TM-E30 C44-A1 (ET200S) | SIEMENS AG | 6ES7193-4CG30-0AA0 | |
| ++211310R01-SWE22 | ++21+I1/8.2 | 1 | Interruptor de llave E2 ,Metal (SIG.) | SIEMENS AG | 3SB3500-5AE31 | 001990 |
| ++211310R01-SWE22 | ++21+I1/8.2 | 2 | Elemento de conexión 1S, fijació frontal, SIGNUM | SIEMENS AG | 3SB3400-0B | 001982 |
| ++211310R01-SWE22 | ++21+I1/8.2 | 1 | Soporte para 3 elementos (Botón,luz,SIGNUM) | SIEMENS AG | 3SB3901-0AB | 001979 |
| ++211310R01-SWE22 | ++21+I1/8.2 | 1 | Soporte para etiqueta | SIEMENS AG | 3SB3925-0AV | |
| ++211310R01+RS-KA1 | ++211310R01+RS/1.7 | 0 | PN IRT Switch, SCALANCE X201-3P IRT | SIEMENS AG | 6GK5201-3BH00-2BA3 | |
| ++211310R01+RS-XS3.1 | ++211310R01+RS/1.3 | 1 | Clavija Profinet MSTB, 24V, empujar-jalar, carcasa de metal | PHOENIX CONTACT | 1608074 | |
| ++211310R01+RS-XS3.2 | ++211310R01+RS/1.4 | 1 | Clavija Profinet MSTB, 24V, empujar-jalar, carcasa de metal | PHOENIX CONTACT | 1608074 | |
| ++211310R01+RS-XS3.3 | ++211310R01+RS/1.6 | 1 | Clavija Profinet MSTB, 24V, empujar-jalar, carcasa de metal | PHOENIX CONTACT | 1608074 | |
| ++211310R01+RP1-KA1 | ++211310R01+RP1/2.0 | 1 | Módulo de bus EX245-SPR1-X165 Isla de válvulas, Profinet | SMC PNEUMATIK GMBH | EX245-SPR1-X165 | |
| ++211310R01+RP1-KA1 | ++211310R01+RP1/2.0 | 1 | Placa final EX245-EA2-X50 para Isla de válvulas | SMC PNEUMATIK GMBH | EX245-EA2-X50-CEL00281 | |
| ++211310R01+RP1-KA1-XD1 | ++211310R01+RP1/2.0 | 1 | Clavija Profinet MSTB, 24V, empujar-jalar, carcasa de metal | PHOENIX CONTACT | 1608074 | |
| ++211310R01+RP1-KA1-XD2 | ++211310R01+RP1/2.0 | 1 | Clavija Profinet MSTB, 24V, empujar-jalar, carcasa de metal | PHOENIX CONTACT | 1608074 | |
| ++211310R01+RP1-KA111 | ++211310R01+RP1/3.0 | 1 | Módulo de entrada 16DI EX245-DX1-X36 para Isla de válvulas | SMC PNEUMATIK GMBH | EX245-DX1-X36 | |
| ++211310R01+RP1-KA111 | ++211310R01+RP1/3.0 | 2 | Tapones M12 (para E/S no usadas) | PHOENIX CONTACT | 2759919 | 002441 |
| ++211310R01+RP1-KA112 | ++211310R01+RP1/4.0 | 1 | Módulo de salidas 8DO EX245-DY1-X37 para Isla de válvulas | SMC PNEUMATIK GMBH | EX245-DY1-X37 | |
| ++211310R01+RP1-KA112 | ++211310R01+RP1/4.0 | 2 | Tapones M12 (para E/S no usadas) | PHOENIX CONTACT | 2759919 | 002441 |
| ++211310R01+RA1-KA1 | ++211310R01+RA1/2.0 | 1 | Módulo E/S IP67 8DI 8DI IRT | Murrelektronik GmbH | 55254 | |
| ++211310R01+RA1-KA1 | ++211310R01+RA1/2.0 | 1 | Tapones M12 (para E/S no usadas) | PHOENIX CONTACT | 2759919 | 002441 |
| ++211310R01+RA1-KA1-XD1 | ++211310R01+RA1/2.6 | 1 | Clavija Profinet MSTB, 24V, empujar-jalar, carcasa de metal | PHOENIX CONTACT | 1608074 | |
| ++211310R01+RA1-KA1-XD2 | ++211310R01+RA1/2.6 | 1 | Clavija Profinet MSTB, 24V, empujar-jalar, carcasa de metal | PHOENIX CONTACT | 1608074 | |
| ++211310R01+RA3-KA1 | ++211310R01+RA3/2.0 | 1 | PN FO Repetidor EX245-RPN1-A-X51 | SMC PNEUMATIK GMBH | EX245-RPN1-A-X51 | |
| ++211310R01+RA3-KA1-X1 | ++211310R01+RA3/2.0 | 0 | Clavija Profinet MSTB, 24V, empujar-jalar, carcasa de metal | PHOENIX CONTACT | 1608074 | |
| ++211310R01+RA3-KA1-X2 | ++211310R01+RA3/2.0 | 0 | Clavija Profinet MSTB, 24V, empujar-jalar, carcasa de metal | PHOENIX CONTACT | 1608074 | |
| ++211310R01+G1-KA1 | ++211310R01+G1/2.0 | 1 | Módulo de bus EX245-SPR1-X165 Isla de válvulas, Profinet | SMC PNEUMATIK GMBH | EX245-SPR1-X165 | |
| ++211310R01+G1-KA1 | ++211310R01+G1/2.0 | 1 | Placa final EX245-EA2-X50 para Isla de válvulas | SMC PNEUMATIK GMBH | EX245-EA2-X50-CEL00281 | |
| ++211310R01+G1-KA1-XD1 | ++211310R01+G1/2.0 | 0 | Clavija Profinet MSTB, 24V, empujar-jalar, carcasa de metal | PHOENIX CONTACT | 1608074 | |
| ++211310R01+G1-KA1-XD2 | ++211310R01+G1/2.0 | 1 | Clavija Profinet MSTB, 24V, empujar-jalar, carcasa de metal | PHOENIX CONTACT | 1608074 | |
| ++211310R01+G1-KA111 | ++211310R01+G1/3.0 | 1 | Módulo de entrada 16DI EX245-DX1-X36 para Isla de válvulas | SMC PNEUMATIK GMBH | EX245-DX1-X36 | |
| ++211310R01+G1-KA111 | ++211310R01+G1/3.0 | 0 | Tornillo tapon PROT M12 (para E/Son ocupadas) | PHOENIX CONTACT | 1680539 | 002441 |
| ++211310R01+G1-KA112 | ++211310R01+G1/4.0 | 1 | Módulo de entrada 16DI EX245-DX1-X36 para Isla de válvulas | SMC PNEUMATIK GMBH | EX245-DX1-X36 | |
| ++211310R01+G1-KA112 | ++211310R01+G1/4.0 | 4 | Tornillo tapon PROT M12 (para E/Son ocupadas) | PHOENIX CONTACT | 1680539 | 002441 |

M = Cantidad  Konzern Sachnr.: = No. material Consorcio (No. de almacen)

# Lista de artículos de piezas

| Denominación del componente | Página / ruta | M | Denominación de referencia | Fabricante | Número de referencia | Konzern Sachnr. |
|---|---|---|---|---|---|---|
| ++211310R01+KF1-XS22 | ++211310R01+KF1/3.0 | 1 | Zócalo HDC 16A SDLU 2M25G DIN EN175301-801 | WEIDMUELLER GMBH + CO. | 1788780000 | 3436 |
| ++211310R01+KF1-XS22 | ++211310R01+KF1/3.0 | 1 | Carcasa de pasa cables HDC 25A TSLU 1M25G DIN EN175301-801 | WEIDMUELLER GMBH + CO. | 1788690000 | 3440 |
| ++211310R01+KF1-XS22 | ++211310R01+KF1/3.0 | 1 | Unidad de buje HDC HD 25 FC DIN EN175301-801 | WEIDMUELLER GMBH + CO. | 1650820000 | 3358 |
| ++211310R01+KF1-XS22 | ++211310R01+KF1/3.0 | 1 | Unidad de perno HDC HD 25 MC | WEIDMUELLER GMBH + CO. | 1650810000 | 3363 |
| ++211310R01+KF1-XS22 | ++211310R01+KF1/3.0 | 25 | Contacto de buje 0,5-1,5mm²(Crimp.,diámetro.1,6mm) | WEIDMUELLER GMBH + CO. | 1651600000 | |
| ++211310R01+KF1-XS22 | ++211310R01+KF1/3.0 | 25 | Contacto de perno 0,5-1,5mm²(Crimp.,diámetro.1,6mm) | WEIDMUELLER GMBH + CO. | 1651550000 | |
| ++211310R01+KF1-XS22 | ++211310R01+KF1/3.0 | 4 | Perno de bloqueo SPB-M3 | WEIDMUELLER GMBH + CO. | 1203600000 | |
| ++211310R01+KF1-XS22 | ++211310R01+KF1/3.0 | 2 | M25-Glándula Poliamida IP68 (9-17mm) | U.I.LAPP GMBH STUTTGART | 53111030 | 002420 |
| ++211310R01+SK1-KA1 | ++211310R01+SK1/1.0 | 1 | MF-Control de soldadura 36kA/400-480V con regulación IU | BOSCH REXROTH AG | R911 174 040 | |
| ++211310R01+SK1-XS1 | ++211310R01+SK1/1.7 | 1 | Clavija lateral 3+N+PE TSB150/2/35 completa | MULTI-CONTACT | 30.0026 | |
| ++211310R01+SK1-XS1 | ++211310R01+SK1/1.7 | 1 | Carcaza final EG-TS-M50-150/4-5 | MULTI-CONTACT | 30.0063 | |
| ++211310R01+SK1-XS1 | ++211310R01+SK1/1.7 | 1 | M50-Glándula Poliamida IP68 (27-35mm) | FRIEDRICH LUETZE GMBH | 600792 | 001681 |
| ++211310R01+SK1-XS2 | ++211310R01+SK1/1.7 | 1 | Brida 2+PE TSS150/35 completa | MULTI-CONTACT | 30.0006 | |
| ++211310R01+SK1-XS2 | ++211310R01+SK1/1.7 | 1 | Carcaza final EG-TS-M50-150-3 | MULTI-CONTACT | 30.0018 | |
| ++211310R01+SK1-XS2 | ++211310R01+SK1/1.7 | 1 | M50-Glándula Poliamida IP68 (27-35mm) | FRIEDRICH LUETZE GMBH | 600792 | 001681 |
| ++211310R01+SK1-XS3A | ++211310R01+SK1/1.7 | 1 | Clavija Profinet MSTB, 24V, empujar-jalar, carcasa de metal | PHOENIX CONTACT | 1608074 | |
| ++211310R01+SK1-XS3B | ++211310R01+SK1/1.7 | 1 | Clavija Profinet MSTB, 24V, empujar-jalar, carcasa de metal | PHOENIX CONTACT | 1608074 | |
| ++211310R01+SZ1-KA1-I | ++211310R01+SZ1/1.0 | 1 | Clavija Profinet MSTB, 24V, empujar-jalar, carcasa de metal | PHOENIX CONTACT | 1608074 | |
| ++211310R01+SZ1-KA1-O | ++211310R01+SZ1/1.0 | 1 | Clavija Profinet MSTB, 24V, empujar-jalar, carcasa de metal | PHOENIX CONTACT | 1608074 | |
| ++211340R01-KF1K36 | ++21+K1/6.1 | 0 | Módulo-F 1F-RO DC24V/5A für ET200S | SIEMENS AG | 6ES7138-4FR00-0AA0 | |
| ++211340R01-KF1K36 | ++21+K1/6.1 | 0 | Módulo terminales TM-E30 C44-A1 (ET200S) | SIEMENS AG | 6ES7193-4CG30-0AA0 | |
| ++211340R01-SWE22 | ++21+I1/8.4 | 1 | Interruptor de llave E2 ,Metal (SIG.) | SIEMENS AG | 3SB3500-5AE31 | 001990 |
| ++211340R01-SWE22 | ++21+I1/8.4 | 2 | Elemento de conexión 1S, fijació frontal, SIGNUM | SIEMENS AG | 3SB3400-0B | 001982 |
| ++211340R01-SWE22 | ++21+I1/8.4 | 1 | Soporte para 3 elementos (Botón,luz,SIGNUM) | SIEMENS AG | 3SB3901-0AB | 001979 |
| ++211340R01-SWE22 | ++21+I1/8.4 | 1 | Soporte para etiqueta | SIEMENS AG | 3SB3925-0AV | |
| ++211340R01+RS-KA1 | ++211340R01+RS/1.7 | 0 | PN IRT Switch, SCALANCE X201-3P IRT | SIEMENS AG | 6GK5201-3BH00-2BA3 | |
| ++211340R01+RS-XS3.1 | ++211340R01+RS/1.3 | 1 | Clavija Profinet MSTB, 24V, empujar-jalar, carcasa de metal | PHOENIX CONTACT | 1608074 | |
| ++211340R01+RS-XS3.2 | ++211340R01+RS/1.4 | 1 | Clavija Profinet MSTB, 24V, empujar-jalar, carcasa de metal | PHOENIX CONTACT | 1608074 | |
| ++211340R01+RS-XS3.3 | ++211340R01+RS/1.6 | 1 | Clavija Profinet MSTB, 24V, empujar-jalar, carcasa de metal | PHOENIX CONTACT | 1608074 | |
| ++211340R01+RP1-KA1 | ++211340R01+RP1/2.0 | 1 | Módulo de bus EX245-SPR1-X165 Isla de válvulas, Profinet | SMC PNEUMATIK GMBH | EX245-SPR1-X165 | |
| ++211340R01+RP1-KA1 | ++211340R01+RP1/2.0 | 1 | Placa final EX245-EA2-X50 para Isla de válvulas | SMC PNEUMATIK GMBH | EX245-EA2-X50-CEL00281 | |
| ++211340R01+RP1-KA1-XD1 | ++211340R01+RP1/2.0 | 1 | Clavija Profinet MSTB, 24V, empujar-jalar, carcasa de metal | PHOENIX CONTACT | 1608074 | |
| ++211340R01+RP1-KA1-XD2 | ++211340R01+RP1/2.0 | 1 | Clavija Profinet MSTB, 24V, empujar-jalar, carcasa de metal | PHOENIX CONTACT | 1608074 | |
| ++211340R01+RP1-KA111 | ++211340R01+RP1/3.0 | 1 | Módulo de entrada 16DI EX245-DX1-X36 para Isla de válvulas | SMC PNEUMATIK GMBH | EX245-DX1-X36 | |
| ++211340R01+RP1-KA111 | ++211340R01+RP1/3.0 | 2 | Tapones M12 (para E/S no usadas) | PHOENIX CONTACT | 2759919 | 002441 |
| ++211340R01+RP1-KA112 | ++211340R01+RP1/4.0 | 1 | Módulo de salidas 8DO EX245-DY1-X37 para Isla de válvulas | SMC PNEUMATIK GMBH | EX245-DY1-X37 | |
| ++211340R01+RP1-KA112 | ++211340R01+RP1/4.0 | 2 | Tapones M12 (para E/S no usadas) | PHOENIX CONTACT | 2759919 | 002441 |

M = Cantidad  Konzern Sachnr.: = No. material Consorcio (No. de almacen)

# Lista de artículos de piezas

| Denominación del componente | Página / ruta | M | Denominación de referencia | Fabricante | Número de referencia | Konzern Sachnr. |
|---|---|---|---|---|---|---|
| ++211340R01+RA1-KA1 | ++211340R01+RA1/2.0 | 1 | Módulo E/S IP67 8DI 8DI IRT | Murrelektronik GmbH | 55254 | |
| ++211340R01+RA1-KA1 | ++211340R01+RA1/2.0 | 1 | Tapones M12 (para E/S no usadas) | PHOENIX CONTACT | 2759919 | 002441 |
| ++211340R01+RA1-KA1-XD1 | ++211340R01+RA1/2.6 | 1 | Clavija Profinet MSTB, 24V, empujar-jalar, carcasa de metal | PHOENIX CONTACT | 1608074 | |
| ++211340R01+RA1-KA1-XD2 | ++211340R01+RA1/2.6 | 1 | Clavija Profinet MSTB, 24V, empujar-jalar, carcasa de metal | PHOENIX CONTACT | 1608074 | |
| ++211340R01+RA3-KA1 | ++211340R01+RA3/2.0 | 1 | PN FO Repetidor EX245-RPN1-A-X51 | SMC PNEUMATIK GMBH | EX245-RPN1-A-X51 | |
| ++211340R01+RA3-KA1-X1 | ++211340R01+RA3/2.0 | 0 | Clavija Profinet MSTB, 24V, empujar-jalar, carcasa de metal | PHOENIX CONTACT | 1608074 | |
| ++211340R01+RA3-KA1-X2 | ++211340R01+RA3/2.0 | 0 | Clavija Profinet MSTB, 24V, empujar-jalar, carcasa de metal | PHOENIX CONTACT | 1608074 | |
| ++211340R01+G1-KA1 | ++211340R01+G1/2.0 | 1 | Módulo de bus EX245-SPR1-X165 Isla de válvulas, Profinet | SMC PNEUMATIK GMBH | EX245-SPR1-X165 | |
| ++211340R01+G1-KA1 | ++211340R01+G1/2.0 | 1 | Placa final EX245-EA2-X50 para Isla de válvulas | SMC PNEUMATIK GMBH | EX245-EA2-X50-CEL00281 | |
| ++211340R01+G1-KA1-XD1 | ++211340R01+G1/2.0 | 0 | Clavija Profinet MSTB, 24V, empujar-jalar, carcasa de metal | PHOENIX CONTACT | 1608074 | |
| ++211340R01+G1-KA1-XD2 | ++211340R01+G1/2.0 | 1 | Clavija Profinet MSTB, 24V, empujar-jalar, carcasa de metal | PHOENIX CONTACT | 1608074 | |
| ++211340R01+G1-KA111 | ++211340R01+G1/3.0 | 1 | Módulo de entrada 16DI EX245-DX1-X36 para Isla de válvulas | SMC PNEUMATIK GMBH | EX245-DX1-X36 | |
| ++211340R01+G1-KA111 | ++211340R01+G1/3.0 | 0 | Tornillo tapon PROT M12 (para E/Son ocupadas) | PHOENIX CONTACT | 1680539 | 002441 |
| ++211340R01+G1-KA112 | ++211340R01+G1/4.0 | 1 | Módulo de entrada 16DI EX245-DX1-X36 para Isla de válvulas | SMC PNEUMATIK GMBH | EX245-DX1-X36 | |
| ++211340R01+G1-KA112 | ++211340R01+G1/4.0 | 4 | Tornillo tapon PROT M12 (para E/Son ocupadas) | PHOENIX CONTACT | 1680539 | 002441 |
| ++211340R01+G1-XSKA112_6 | ++211340R01+G1/4.7 | 1 | Block distribuidor 2 vias M12,soporte de montaje | ESCHA BAUELEMENTE GMBH | FSM5-2FKM5.4/S89/S2087 | 002966 |
| ++211340R01+G1-XSKA112_7 | ++211340R01+G1/4.8 | 1 | Block distribuidor 2 vias M12,soporte de montaje | ESCHA BAUELEMENTE GMBH | FSM5-2FKM5.4/S89/S2087 | 002966 |
| ++211340R01+KF1-XS22 | ++211340R01+KF1/3.0 | 1 | Zócalo HDC 16A SDLU 2M25G DIN EN175301-801 | WEIDMUELLER GMBH + CO. | 1788780000 | 3436 |
| ++211340R01+KF1-XS22 | ++211340R01+KF1/3.0 | 1 | Carcasa de pasa cables HDC 25A TSLU 1M25G DIN EN175301-801 | WEIDMUELLER GMBH + CO. | 1788690000 | 3440 |
| ++211340R01+KF1-XS22 | ++211340R01+KF1/3.0 | 1 | Unidad de buje HDC HD 25 FC DIN EN175301-801 | WEIDMUELLER GMBH + CO. | 1650820000 | 3358 |
| ++211340R01+KF1-XS22 | ++211340R01+KF1/3.0 | 1 | Unidad de perno HDC HD 25 MC | WEIDMUELLER GMBH + CO. | 1650810000 | 3363 |
| ++211340R01+KF1-XS22 | ++211340R01+KF1/3.0 | 25 | Contacto de buje 0,5-1,5mm²(Crimp.,diámetro.1,6mm) | WEIDMUELLER GMBH + CO. | 1651600000 | |
| ++211340R01+KF1-XS22 | ++211340R01+KF1/3.0 | 25 | Contacto de perno 0,5-1,5mm²(Crimp.,diámetro.1,6mm) | WEIDMUELLER GMBH + CO. | 1651550000 | |
| ++211340R01+KF1-XS22 | ++211340R01+KF1/3.0 | 4 | Perno de bloqueo SPB-M3 | WEIDMUELLER GMBH + CO. | 1203600000 | |
| ++211340R01+KF1-XS22 | ++211340R01+KF1/3.0 | 2 | M25-Glándula Poliamida IP68 (9-17mm) | U.I.LAPP GMBH STUTTGART | 53111030 | 002420 |
| ++211340R01+SK1-KA1 | ++211340R01+SK1/1.0 | 1 | MF-Control de soldadura 36kA/400-480V con regulación IU | BOSCH REXROTH AG | R911 174 040 | |
| ++211340R01+SK1-XS1 | ++211340R01+SK1/1.7 | 1 | Clavija lateral 3+N+PE TSB150/2/35 completa | MULTI-CONTACT | 30.0026 | |
| ++211340R01+SK1-XS1 | ++211340R01+SK1/1.7 | 1 | Carcaza final EG-TS-M50-150/4-5 | MULTI-CONTACT | 30.0063 | |
| ++211340R01+SK1-XS1 | ++211340R01+SK1/1.7 | 1 | M50-Glándula Poliamida IP68 (27-35mm) | FRIEDRICH LUETZE GMBH | 600792 | 001681 |
| ++211340R01+SK1-XS2 | ++211340R01+SK1/1.7 | 1 | Brida 2+PE TSS150/35 completa | MULTI-CONTACT | 30.0006 | |
| ++211340R01+SK1-XS2 | ++211340R01+SK1/1.7 | 1 | Carcaza final EG-TS-M50-150-3 | MULTI-CONTACT | 30.0018 | |
| ++211340R01+SK1-XS2 | ++211340R01+SK1/1.7 | 1 | M50-Glándula Poliamida IP68 (27-35mm) | FRIEDRICH LUETZE GMBH | 600792 | 001681 |
| ++211340R01+SK1-XS3A | ++211340R01+SK1/1.7 | 1 | Clavija Profinet MSTB, 24V, empujar-jalar, carcasa de metal | PHOENIX CONTACT | 1608074 | |
| ++211340R01+SK1-XS3B | ++211340R01+SK1/1.7 | 1 | Clavija Profinet MSTB, 24V, empujar-jalar, carcasa de metal | PHOENIX CONTACT | 1608074 | |
| ++211340R01+SZ1-KA1-I | ++211340R01+SZ1/1.0 | 1 | Clavija Profinet MSTB, 24V, empujar-jalar, carcasa de metal | PHOENIX CONTACT | 1608074 | |
| ++211340R01+SZ1-KA1-O | ++211340R01+SZ1/1.0 | 1 | Clavija Profinet MSTB, 24V, empujar-jalar, carcasa de metal | PHOENIX CONTACT | 1608074 | |
| ++211350R01-SWE22 | ++21+I1/8.5 | 1 | Interruptor de llave E2 ,Metal (SIG.) | SIEMENS AG | 3SB3500-5AE31 | 001990 |

M = Cantidad Konzern Sachnr.: = No. material Consorcio (No. de almacen)

# Lista de artículos de piezas

| Denominación del componente | Página / ruta | M | Denominación de referencia | Fabricante | Número de referencia | Konzern Sachnr. |
|---|---|---|---|---|---|---|
| ++211350R01-SWE22 | ++21+I1/8.5 | 2 | Elemento de conexión 1S, fijació frontal, SIGNUM | SIEMENS AG | 3SB3400-0B | 001982 |
| ++211350R01-SWE22 | ++21+I1/8.5 | 1 | Soporte para 3 elementos (Botón,luz,SIGNUM) | SIEMENS AG | 3SB3901-0AB | 001979 |
| ++211350R01-SWE22 | ++21+I1/8.5 | 1 | Soporte para etiqueta | SIEMENS AG | 3SB3925-0AV | |
| ++211350R01+RS-KA1 | ++211350R01+RS/1.7 | 0 | PN IRT Switch, SCALANCE X201-3P IRT | SIEMENS AG | 6GK5201-3BH00-2BA3 | |
| ++211350R01+RS-XS3.1 | ++211350R01+RS/1.3 | 1 | Clavija Profinet MSTB, 24V, empujar-jalar, carcasa de metal | PHOENIX CONTACT | 1608074 | |
| ++211350R01+RS-XS3.2 | ++211350R01+RS/1.4 | 1 | Clavija Profinet MSTB, 24V, empujar-jalar, carcasa de metal | PHOENIX CONTACT | 1608074 | |
| ++211350R01+RS-XS3.3 | ++211350R01+RS/1.6 | 1 | Clavija Profinet MSTB, 24V, empujar-jalar, carcasa de metal | PHOENIX CONTACT | 1608074 | |
| ++211350R01+RP1-KA1 | ++211350R01+RP1/2.0 | 1 | Módulo de bus EX245-SPR1-X165 Isla de válvulas, Profinet | SMC PNEUMATIK GMBH | EX245-SPR1-X165 | |
| ++211350R01+RP1-KA1 | ++211350R01+RP1/2.0 | 1 | Placa final EX245-EA2-X50 para Isla de válvulas | SMC PNEUMATIK GMBH | EX245-EA2-X50-CEL00281 | |
| ++211350R01+RP1-KA1-XD1 | ++211350R01+RP1/2.0 | 1 | Clavija Profinet MSTB, 24V, empujar-jalar, carcasa de metal | PHOENIX CONTACT | 1608074 | |
| ++211350R01+RP1-KA1-XD2 | ++211350R01+RP1/2.0 | 1 | Clavija Profinet MSTB, 24V, empujar-jalar, carcasa de metal | PHOENIX CONTACT | 1608074 | |
| ++211350R01+RP1-KA111 | ++211350R01+RP1/3.0 | 1 | Módulo de entrada 16DI EX245-DX1-X36 para Isla de válvulas | SMC PNEUMATIK GMBH | EX245-DX1-X36 | |
| ++211350R01+RP1-KA111 | ++211350R01+RP1/3.0 | 5 | Tapones M12 (para E/S no usadas) | PHOENIX CONTACT | 2759919 | 002441 |
| ++211350R01+RP1-KA112 | ++211350R01+RP1/4.0 | 1 | Módulo de salidas 8DO EX245-DY1-X37 para Isla de válvulas | SMC PNEUMATIK GMBH | EX245-DY1-X37 | |
| ++211350R01+RP1-KA112 | ++211350R01+RP1/4.0 | 2 | Tapones M12 (para E/S no usadas) | PHOENIX CONTACT | 2759919 | 002441 |
| ++211350R01+RA1-KA1 | ++211350R01+RA1/2.0 | 1 | Módulo E/S IP67 8DI 8DI IRT | Murrelektronik GmbH | 55254 | |
| ++211350R01+RA1-KA1 | ++211350R01+RA1/2.0 | 1 | Tapones M12 (para E/S no usadas) | PHOENIX CONTACT | 2759919 | 002441 |
| ++211350R01+RA1-KA1-XD1 | ++211350R01+RA1/2.6 | 1 | Clavija Profinet MSTB, 24V, empujar-jalar, carcasa de metal | PHOENIX CONTACT | 1608074 | |
| ++211350R01+RA1-KA1-XD2 | ++211350R01+RA1/2.6 | 1 | Clavija Profinet MSTB, 24V, empujar-jalar, carcasa de metal | PHOENIX CONTACT | 1608074 | |
| ++211350R01+RA1-XS1 | ++211350R01+SZ1/2.4 | 1 | Unidad de buje HDC HD 15 FC DIN EN175301-801 | WEIDMUELLER GMBH + CO. | 1650660000 | |
| ++211350R01+RA1-XS1 | ++211350R01+SZ1/2.4 | 1 | Carcasa pasa cables HAN 10A (M20,seitl.),no estandarizado. | HARTING DEUTSCHLAND | 19200101540 | |
| ++211350R01+RA1-XS1 | ++211350R01+SZ1/2.4 | 8 | Contacto de buje 0,5-1,5mm²(Crimp.,diámetro.1,6mm) | WEIDMUELLER GMBH + CO. | 1651600000 | |
| ++211350R01+RA1-XS1 | ++211350R01+SZ1/2.4 | 4 | Codificación con perno de bloqueo | HARTING DEUTSCHLAND | 09300009901 | |
| ++211350R01+RA1-XS1 | ++211350R01+SZ1/2.4 | 1 | M20-Glándula Poliamida IP68 (7-13mm) | U.I.LAPP GMBH STUTTGART | 53111020 | 002419 |
| ++211350R01+RA1-XS2 | ++211350R01+SZ1/2.1 | 1 | RobiFix-B35-FZEM soporte de buje completo | MULTI-CONTACT | 30.4051 | |
| ++211350R01+RA3-KA1 | ++211350R01+RA3/2.0 | 1 | PN FO Repetidor EX245-RPN1-A-X51 | SMC PNEUMATIK GMBH | EX245-RPN1-A-X51 | |
| ++211350R01+RA3-KA1-X1 | ++211350R01+RA3/2.0 | 0 | Clavija Profinet MSTB, 24V, empujar-jalar, carcasa de metal | PHOENIX CONTACT | 1608074 | |
| ++211350R01+RA3-KA1-X2 | ++211350R01+RA3/2.0 | 0 | Clavija Profinet MSTB, 24V, empujar-jalar, carcasa de metal | PHOENIX CONTACT | 1608074 | |
| ++211350R01+SK1-KA1 | ++211350R01+SK1/1.0 | 1 | MF-Control de soldadura 36kA/400-480V con regulación IU | BOSCH REXROTH AG | R911 174 040 | |
| ++211350R01+SK1-XS1 | ++211350R01+SK1/1.7 | 1 | Clavija lateral 3+N+PE TSB150/2/35 completa | MULTI-CONTACT | 30.0026 | |
| ++211350R01+SK1-XS1 | ++211350R01+SK1/1.7 | 1 | Carcaza final EG-TS-M50-150/4-5 | MULTI-CONTACT | 30.0063 | |
| ++211350R01+SK1-XS1 | ++211350R01+SK1/1.7 | 1 | M50-Glándula Poliamida IP68 (27-35mm) | FRIEDRICH LUETZE GMBH | 600792 | 001681 |
| ++211350R01+SK1-XS2 | ++211350R01+SK1/1.7 | 1 | Brida 2+PE TSS150/35 completa | MULTI-CONTACT | 30.0006 | |
| ++211350R01+SK1-XS2 | ++211350R01+SK1/1.7 | 1 | Carcaza final EG-TS-M50-150-3 | MULTI-CONTACT | 30.0018 | |
| ++211350R01+SK1-XS2 | ++211350R01+SK1/1.7 | 1 | M50-Glándula Poliamida IP68 (27-35mm) | FRIEDRICH LUETZE GMBH | 600792 | 001681 |
| ++211350R01+SK1-XS3A | ++211350R01+SK1/1.7 | 1 | Clavija Profinet MSTB, 24V, empujar-jalar, carcasa de metal | PHOENIX CONTACT | 1608074 | |
| ++211350R01+SK1-XS3B | ++211350R01+SK1/1.7 | 1 | Clavija Profinet MSTB, 24V, empujar-jalar, carcasa de metal | PHOENIX CONTACT | 1608074 | |

M = Cantidad  Konzern Sachnr.: = No. material Consorcio (No. de almacen)

# Lista de artículos de piezas

| Denominación del componente | Página / ruta | M | Denominación de referencia | Fabricante | Número de referencia | Konzern Sachnr. |
|---|---|---|---|---|---|---|
| ++211350R01+SZ1-KA1-I | ++211350R01+SZ1/1.0 | 0 | Clavija Profinet MSTB, 24V, empujar-jalar, carcasa de metal | PHOENIX CONTACT | 1608074 | |
| ++211350R01+SZ1-KA1-O | ++211350R01+SZ1/1.0 | 0 | Clavija Profinet MSTB, 24V, empujar-jalar, carcasa de metal | PHOENIX CONTACT | 1608074 | |

M = Cantidad Konzern Sachnr.: = No. material Consorcio (No. de almacen)

# Resumen de cables

| Nombre de cable | Tipo de cable | No.de cond. | ø mm² | Cond. Usados | Longitud [m] | de Grupo de armario | hacia Grupo de armario | Página |
|---|---|---|---|---|---|---|---|---|
| -W++2BS+21-XL/++21+I1-XP | Steuerleitung | 3 | 2,5 | 3 | | ++2BS+21-XL | ++21+I1-XP | ++21+I1/2.1 |
| -W++2BS+21-XL/++21+I2-XP | Steuerleitung | 3 | 2,5 | 3 | | ++2BS+21-XL | ++21+I2-XP | ++21+I2/2.1 |
| -W++2BS+21-XL/++21+K1-XP | Steuerleitung | 5 | 2,5 | 5 | | ++2BS+21-XL | ++21+K1-XP | ++21+K1/2.1 |
| -W++2BS+21-XL/++21HP+VI1-KA1-XD1 | Steuerleitung | 5 | 2,5 | 5 | | ++2BS+21-XL | ++21HP+VI1-KA1-XD1 | ++21HP+VI1/2.1 |
| -W++2BS+21-XL/++211310R01+RS-XS3.1 | Steuerleitung | 5 | 2,5 | 5 | | ++2BS+21-XL | ++211310R01+RS-XS3.1 | ++211310R01+RS/1.3 |
| -W++2BS+21-XL/++211330SB1+K1-XP | Steuerleitung | 5 | 2,5 | 5 | | ++2BS+21-XL | ++211330SB1+K1-XP | ++211330SB1+K1/4.1 |
| -W++2BS+21-XL/++211340R01+RS-XS3.1 | Steuerleitung | 5 | 2,5 | 5 | | ++2BS+21-XL | ++211340R01+RS-XS3.1 | ++211340R01+RS/1.3 |
| -W++2BS+21-XL/++211350R01+RS-XS3.1 | Steuerleitung | 5 | 2,5 | 5 | | ++2BS+21-XL | ++211350R01+RS-XS3.1 | ++211350R01+RS/1.3 |
| -W++2BS+22-XL/++221300SB1+K1-XP | Steuerleitung | 5 | 2,5 | 5 | | ++2BS+22-XL | ++221300SB1+K1-XP | ++221300SB1+K1/4.1 |
| -W++2BS+ALLG-KA1-X1P2/++2SV-KA1-X1P1 | POF | 1 | | 0 | | ++2BS+ALLG-KA1 | ++2SV-KA1 | ++ANLINF+PNTOPO/1.5 |
| -W++2BS+ALLG-KA2-P1/++2BS+ALLG-X1-XS1 | GOF-MM | 1 | | 0 | | ++2BS+ALLG-KA2 | ++2BS+ALLG-X1-XS1 | ++ANLINF+PNTOPO/3.1 |
| -W++2BS+ALLG-KA2-P4/++2BS+ALLG-KA4-P7 | PN-Leitung Typ B | 1 | | 0 | | ++2BS+ALLG-KA2 | ++2BS+ALLG-KA4 | ++ANLINF+PNTOPO/3.5 |
| -W++2BS+ALLG-KA3-P1/++2BS+ALLG-KA5-P1 | PN-Leitung Typ B | 1 | | 0 | | ++2BS+ALLG-KA3 | ++2BS+ALLG-KA5 | ++ANLINF+PNTOPO/1.5 |
| -W++2BS+ALLG-KA3-P4/++2BS+ALLG-KA1-X1P1 | POF | 1 | | 0 | | ++2BS+ALLG-KA3 | ++2BS+ALLG-KA1 | ++ANLINF+PNTOPO/1.4 |
| -W++2BS+ALLG-KA4-P2/++2I1-PP1-PNX1 | PN-Leitung Typ B | 1 | | 0 | | ++2BS+ALLG-KA4 | ++2I1-PP1 | ++ANLINF+PNTOPO/4.2 |
| -W++2BS+ALLG-KA4-P3/++2KV-P1-X1 | PN-Leitung Typ B | 1 | | 0 | | ++2BS+ALLG-KA4 | ++2KV-P1 | ++ANLINF+PNTOPO/4.3 |
| -W++2BS+ALLG-KA4-P4/++2SV-P1-X1 | PN-Leitung Typ B | 1 | | 0 | | ++2BS+ALLG-KA4 | ++2SV-P1 | ++ANLINF+PNTOPO/4.4 |
| -W++2BS+ALLG-KA4-P5/++2I3-X1-PO1 | PN-Leitung Typ B | 1 | | 0 | | ++2BS+ALLG-KA4 | ++2I4-X1 | ++ANLINF+PNTOPO/4.5 |
| -W++2BS+ALLG-KA5-X1P2/++3BS+ALLG-KA5-X2P1 | PN-Leitung Typ B | 1 | | 0 | | ++2BS+ALLG-KA5 | ++3BS+ALLG-KA5-X2P1 | ++ANLINF+PNTOPO/2.2 |
| -W++2BS+ALLG-KA5-X2P1/++1BS+ALLG-KA5-X1P2 | PN-Leitung Typ B | 1 | | 0 | | ++1BS+ALLG-KA5-X1P2 | ++2BS+ALLG-KA5 | ++ANLINF+PNTOPO/2.4 |
| -W++2BS+ALLG-KU-X3P1R/++2BS+ALLG-KA3-P2 | PN-Leitung Typ B | 1 | | 0 | | ++2BS+ALLG-KU | ++2BS+ALLG-KA3 | ++ANLINF+PNTOPO/1.1 |
| -W++2BS+ALLG-KU-X3P2R/++2BS+ALLG-KA4-P1 | PN-Leitung Typ B | 1 | | 0 | | ++2BS+ALLG-KU | ++2BS+ALLG-KA4 | ++ANLINF+PNTOPO/1.2 |
| -W++2BS+ALLG-X1-XS2/=KJLVNS1++NS-X26-XS2 | GOF-MM-Breakout | 1 | | 0 | | ++2BS+ALLG-X1-XS2 | =KJLVNS1++NS-X26-XS2 | ++ANLINF+PNTOPO/3.1 |
| | | | | | | ++2BS+ALLG-X1.1-XS2 | =KJLVNS1++NS-X26.1-XS2 | |
| -W++2BS+ALLG-XL/++2BS+ALLG-B2 | Steuerleitung | 3 | 1 | 3 | | ++2BS+ALLG-XL | ++2BS+ALLG-B2 | ++2BS+ALLG/9.7 |
| -W++2BS+ALLG-XL/++2I1-XL2 | Steuerleitung | 18 | 1 | 18 | | ++2BS+ALLG-XL | ++2I1-XL2 | ++2I1+/2.2 |
| -W++2BS+ALLG-XL/=KJLTVL++1BS+ALLG-XL | Steuerleitung | 3 | 1 | 3 | | ++1BS+ALLG-XL | ++2BS+ALLG-XL | ++2BS+ALLG/8.1 |

# Resumen de cables

| Nombre de cable | Tipo de cable | No.de cond. | ø mm² | Cond. Usados | Longitud [m] | de Grupo de armario | hacia Grupo de armario | Página |
|---|---|---|---|---|---|---|---|---|
| -W++2BS+ALLG-XL/=KJLTVL++3BS+ALLG-XL | Steuerleitung | 3 | 1 | 3 | | ++2BS+ALLG-XL | ++3BS+ALLG-XL | ++2BS+ALLG/8.4 |
| -W++2I1+K1-XSA1/++2I1-XL1 | Steuerleitung | 3 | 1 | 3 | | ++2I1+K1-XSA1 | ++2I1-XL1 | ++2I1+K1/3.3 |
| -W++2I2-X1-XS1/++2I2-PM1 | Anschlusskabel MP377 | 18 | | 5 | | ++2I2-X1-XS1 | ++2I2-PM1 | ++2I2+/2.1 |
| | | | | | | ++2I2-X1 | ++2I2-X1-XS1 | |
| -W++2KV-KA1-X1P2/++221300SB1+VI1-KA1-XF1 | POF | 1 | | 0 | | ++2KV-KA1 | ++221300SB1+VI1-KA1 | ++ANLINF+PNTOPO/5.1 |
| -W++2KV-QF1/++211310R01+SK1-XS1 | Steuerleitung | 4 | 35 | 4 | | ++2KV-QF1 | ++211310R01+SK1-XS1 | ++2KV+/7.1 |
| | | | | | | ++2KV-PE | | |
| -W++2KV-QF2/++211340R01+SK1-XS1 | Steuerleitung | 4 | 35 | 4 | | ++2KV-QF2 | ++211340R01+SK1-XS1 | ++2KV+/7.3 |
| | | | | | | ++2KV-PE | | |
| -W++2KV-QF3/++211350R01+SK1-XS1 | Steuerleitung | 4 | 35 | 4 | | ++2KV-QF3 | ++211350R01+SK1-XS1 | ++2KV+/7.5 |
| | | | | | | ++2KV-PE | | |
| -W++2SV-KA1-X1P2/++2KV-KA1-X1P1 | POF | 1 | | 0 | | ++2SV-KA1 | ++2KV-KA1 | ++ANLINF+PNTOPO/5.1 |
| -W++2SV-XL/++2KV-XL | Steuerleitung | 3 | 1 | 3 | | ++2SV-XL | ++2KV-XL | ++2SV+/6.5 |
| -W++2SV-XL/++211310R01+KF1-XL1 | Steuerleitung | 4 | 2.5 | 4 | | ++2SV-XL | ++211310R01+KF1-XL1 | ++2SV+/9.5 |
| -W++2SV-XL/++211310R01+RS-XS1 | Steuerleitung | 4 | 6 | 4 | | ++2SV-XL | ++211310R01+RS-XS1 | ++2SV+/9.3 |
| -W++2SV-XL/++211330SB1+K1-KA161 | Steuerleitung | 4 | 1.5 | 4 | | ++2SV-XL | ++211330SB1+K1-KA161 | ++2SV+/9.6 |
| | | | | | | | ++211330SB1+K1-XP | |
| -W++2SV-XL/++211340R01+RS-XS1 | Steuerleitung | 4 | 6 | 4 | | ++2SV-XL | ++211340R01+RS-XS1 | ++2SV+/10.1 |
| -W++2SV-XL/++211350DT1+AE1-TM1-X1214 | Steuerleitung | 4 | 2.5 | 4 | | ++2SV-XL | ++211350DT1+AE1-TM1-X1214 | ++2SV+/10.3 |
| -W++2SV-XL/++211350R01+KF1-XL1 | Steuerleitung | 4 | 2.5 | 4 | | ++2SV-XL | ++211350R01+KF1-XL1 | ++2SV+/10.6 |
| -W++2SV-XL/++211350R01+RS-XS1 | Steuerleitung | 4 | 6 | 4 | | ++2SV-XL | ++211350R01+RS-XS1 | ++2SV+/10.5 |
| -W++2SV-XL/++221300SB1+K1-KA151 | Steuerleitung | 4 | 1.5 | 4 | | ++2SV-XL | ++221300SB1+K1-KA151 | ++2SV+/10.8 |
| | | | | | | | ++221300SB1+K1-XP | |
| -W++2SV-XLBEL/++2BS+ALLG-XLBEL | Steuerleitung | 3 | 1 | 3 | | ++2SV-XLBEL | ++2BS+ALLG-XLBEL | ++2BS+ALLG/9.0 |
| -W++2SV-XLBEL/++2KV-XLBEL | Steuerleitung | 3 | 1 | 3 | | ++2SV-XLBEL | ++2KV-XLBEL | ++2KV+/8.1 |
| -W++2SV-XLUSV/++2BS+ALLG-XP/1 | Steuerleitung | 5 | 10 | 5 | | ++2SV-XLUSV | ++2BS+ALLG-XP | ++2SV+/14.1 |
| -W++2SV-XLUSV/++2I1+K1-XL | Steuerleitung | 3 | 1 | 3 | | ++2SV-XLUSV | ++2I1+K1-XL | ++2I1+K1/2.1 |

# Resumen de cables

| Nombre de cable | Tipo de cable | No.de cond. | ø mm² | Cond. Usados | Longitud [m] | de Grupo de armario | hacia Grupo de armario | Página |
|---|---|---|---|---|---|---|---|---|
| -W++2SV-XP/++2KV-XP | Steuerleitung | 3 | 1 | 3 | | ++2SV-XP | ++2KV-XP | ++2KV+/9.1 |
| -W++11+I1-KA1-X1P2/++xI4-X1-PO1 | PN-Leitung Typ B | 1 | | 0 | | ++21+I2-KA1 | ++2I3-X1 | ++ANLINF+PNTOPO/8.4 |
| -W++21+I1-KA1-X1P2/++2I2-X1-PO1 | PN-Leitung Typ B | 1 | | 0 | | ++21+I1-KA1 | ++2I2-X1 | ++ANLINF+PNTOPO/7.2 |
| -W++21+I1-KA2-P1/++21+I1-PB1-X1P1 | PN-Leitung Typ B | 1 | | 0 | | ++21+I1-KA2 | ++21+I1-PB1 | ++ANLINF+PNTOPO/7.1 |
| -W++21+I1-KA2-P2/++21+I1-KA1-X1P1 | PN-Leitung Typ B | 1 | | 0 | | ++21+I1-KA2 | ++21+I1-KA1 | ++ANLINF+PNTOPO/7.2 |
| -W++21+I1-KA2-P4/++211350DT1-KA1-P3 | POF | 1 | | 0 | | ++211350DT1-KA1 | ++21+I1-KA2 | ++ANLINF+PNTOPO/7.2 |
| -W++21+I1-XP/++21-BG1 | Leitung mit M12 | 4 | 0,34 | 4 | | ++21+I1-XP | ++21-BG1 | ++21+I1/7.1 |
| | | | | | | ++21+I1-XL | | |
| -W++21+I2-KA2-P1/++21+I2-PB1-X1P1 | PN-Leitung Typ B | 1 | | 0 | | ++21+I2-KA2 | ++21+I2-PB1 | ++ANLINF+PNTOPO/8.3 |
| -W++21+I2-KA2-P2/++21+I2-KA1-X1P1 | PN-Leitung Typ B | 1 | | 0 | | ++21+I2-KA2 | ++21+I2-KA1 | ++ANLINF+PNTOPO/8.4 |
| -W++21+I2-KA2-P4/++2BS+ALLG-KA3-P3 | POF | 1 | | 0 | | ++21+I2-KA2 | ++2BS+ALLG-KA3 | ++ANLINF+PNTOPO/8.4 |
| -W++21+I2-XP/++21-BG2 | Leitung mit M12 | 4 | 0,34 | 4 | | ++21+I2-XP | ++21-BG2 | ++21+I2/7.1 |
| | | | | | | ++21+I2-XL | | |
| -W++21+K1-KA1-X1P2/++211340R01+RS-KA1-P3 | POF | 1 | | 0 | | ++21+K1-KA1 | ++211340R01+RS-KA1 | ++ANLINF+PNTOPO/5.3 |
| -W++21+K1-XP/++2I2-SWE7 | Steuerleitung | 3 | 1 | 3 | | ++21+K1-XP | ++2I2-SWE7 | ++2I2+/2.8 |
| | | | | | | ++21+K1-KA111 | | |
| -W++21+K1-XP/++2I2-X1-X1 | Steuerleitung | 3 | 1 | 3 | | ++21+K1-XP | ++2I2-X1-X1 | ++2I2+/2.1 |
| -W++21+K1-XP/++2I2-X1-X2 | Steuerleitung | 5 | 1 | 5 | | ++21+K1-XP | ++2I2-X1-X2 | ++2I2+/2.3 |
| | | | | | | ++21+K1-KA121 | | |
| -W++21+K1-XP/++2I3-X1-X1 | Steuerleitung | 3 | 1 | 3 | | ++21+K1-XP | ++2I3-X1-X1 | ++2I3+/2.1 |
| -W++21+K1-XP/++2I3-X1-X2 | Steuerleitung | 12 | 1 | 11 | | ++21+K1-XP | ++2I3-X1-X2 | ++2I3+/2.3 |
| | | | | | | ++21+K1-KA121 | | |
| | | | | | | ++21+K1-KA111 | | |
| -W++21+K1-XP/++2I4-X1-X1 | Steuerleitung | 3 | 1 | 3 | | ++21+K1-XP | ++2I4-X1-X1 | ++2I4+/2.1 |
| -W++21+K1-XP/++2I4-X1-X2 | Steuerleitung | 12 | 1 | 11 | | ++21+K1-XP | ++2I4-X1-X2 | ++2I4+/2.3 |
| | | | | | | ++21+K1-KA122 | | |
| | | | | | | ++21+K1-KA111 | | |

# Resumen de cables

| Nombre de cable | Tipo de cable | No.de cond. | ø mm² | Cond. Usados | Longitud [m] | de Grupo de armario | hacia Grupo de armario | Página |
|---|---|---|---|---|---|---|---|---|
| -W++21+K1-XP/++211310R01+KF1-XL1 | Steuerleitung | 5 | 2,5 | 5 | | ++21+K1-XP | ++211310R01+KF1-XL1 | ++21+K1/5.6 |
| | | | | | | ++211310R01-KF1K36 | | |
| -W++21+K1-XP/++211320+VI1-KA1-XD1 | Steuerleitung | 5 | 2,5 | 5 | | ++21+K1-XP | ++211320+VI1-KA1-XD1 | ++211320+VI1/2.1 |
| | | | | | | ++21+K1-KA131 | | |
| -W++21+K1-XP/++211340R01+KF1-XL1 | Steuerleitung | 5 | 2,5 | 5 | | ++21+K1-XP | ++211340R01+KF1-XL1 | ++21+K1/6.6 |
| | | | | | | ++211340R01-KF1K36 | | |
| -W++21+K1-XP/++211350-SWE2 | Steuerleitung | 5 | 1 | 5 | | ++21+K1-XP | ++211350-SWE2 | ++2I3+/2.8 |
| | | | | | | ++21+K1-KA121 | | |
| -W++21+K1-XP/++211350DT1+AE1-TM1-X1214 | Steuerleitung | 3 | 1,5 | 3 | | ++21+K1-XP | ++211350DT1+AE1-TM1-X1214 | ++211350DT1+AE1/1.3 |
| -W++21+K1-XP/++211350DT1-KA1-I | Steuerleitung | 5 | 2,5 | 5 | | ++21+K1-XP | ++211350DT1-KA1-I | ++211350DT1+/2.2 |
| -W++21+K1-XP/++211350DT1-XS1.1 | Steuerleitung | 12 | 2,5 | 9 | | ++211350DT1-XS1.1 | ++21+K1-XP | ++21+K1/4.1 |
| | | | | | | | ++21+K1-KA132 | |
| -W++21+K1-XP/++221300-SWE2_1 | Steuerleitung | 5 | 1 | 5 | | ++21+K1-XP | ++221300-SWE2_1 | ++2I4+/2.8 |
| | | | | | | ++21+K1-KA122 | | |
| -W++21+K1-XP/++221300-SWE2_2 | Steuerleitung | 5 | 1 | 5 | | ++21+K1-XP | ++221300-SWE2_2 | ++2I4+/3.2 |
| | | | | | | ++21+K1-KA122 | | |
| -W++21HP+VI1-KA1-XF2/++21+K1-KA1-X1P1 | POF | 1 | | 0 | | ++21HP+VI1-KA1 | ++21+K1-KA1 | ++ANLINF+PNTOPO/5.3 |
| -W++21HP+VI1-KA111-X0/++21HP+VI1-BD01E | Verbindungsleitung M12 | 4X | 0,34 | 0 | | ++21HP+VI1-KA111 | ++21HP+VI1-BD01E | ++21HP+VI1/3.0 |
| -W++21HP+VI1-KA111-X1/++21HP-BD01ND | Verbindungsleitung M12 | 4X | 0,34 | 0 | | ++21HP+VI1-KA111 | ++21HP-BD01ND | ++21HP+VI1/3.2 |
| -W++21HP+VI1-KA111-X2/++21HP-BV01ND | Verbindungsleitung M12 | 4X | 0,34 | 0 | | ++21HP+VI1-KA111 | ++21HP-BV01ND | ++21HP+VI1/3.3 |
| -W++21HP+VI1-KA111-X3/++21HP-BD01HD | Verbindungsleitung M12 | 4X | 0,34 | 0 | | ++21HP+VI1-KA111 | ++21HP-BD01HD | ++21HP+VI1/3.4 |
| -W++21HP+VI1-KA111-X4/++21HP-BV01HD | Verbindungsleitung M12 | 4X | 0,34 | 0 | | ++21HP+VI1-KA111 | ++21HP-BV01HD | ++21HP+VI1/3.5 |
| -W++211310R01+G1-KA111-X0/++211310R01+G1-BD01E | Verbindungsleitung M12 | 4X | 0,34 | 0 | | ++211310R01+G1-KA111 | ++211310R01+G1-BD01E | ++211310R01+G1/3.0 |
| -W++211310R01+G1-KA111-X1/++211310R01+G1-BE11a | Verbindungsleitung M12 | 4X | 0,34 | 0 | | ++211310R01+G1-KA111 | ++211310R01+G1-BE11a | ++211310R01+G1/3.2 |
| -W++211310R01+G1-KA111-X2/++211310R01+G1-BE11b | Verbindungsleitung M12 | 4X | 0,34 | 0 | | ++211310R01+G1-KA111 | ++211310R01+G1-BE11b | ++211310R01+G1/3.3 |
| -W++211310R01+G1-KA111-X3/++211310R01+G1-BE11c | Verbindungsleitung M12 | 4X | 0,34 | 0 | | ++211310R01+G1-KA111 | ++211310R01+G1-BE11c | ++211310R01+G1/3.4 |
| -W++211310R01+G1-KA111-X4/++211310R01+G1-BE11d | Verbindungsleitung M12 | 4X | 0,34 | 0 | | ++211310R01+G1-KA111 | ++211310R01+G1-BE11d | ++211310R01+G1/3.5 |

# Resumen de cables

| Nombre de cable | Tipo de cable | No.de cond. | ø mm² | Cond. Usados | Longitud [m] | de Grupo de armario | hacia Grupo de armario | Página |
|---|---|---|---|---|---|---|---|---|
| -W++211310R01+G1-KA111-X5/++211310R01+G1-BE12a | Verbindungsleitung M12 | 4X | 0,34 | 0 | | ++211310R01+G1-KA111 | ++211310R01+G1-BE12a | ++211310R01+G1/3.6 |
| -W++211310R01+G1-KA111-X6/++211310R01+G1-BE12b | Verbindungsleitung M12 | 4X | 0,34 | 0 | | ++211310R01+G1-KA111 | ++211310R01+G1-BE12b | ++211310R01+G1/3.7 |
| -W++211310R01+G1-KA112-X6/++211310R01+G1-BT11/2 | Verbindungsleitung M12 | 4X | 0,34 | 0 | | ++211310R01+G1-KA112 | ++211310R01+G1-BT11/2 | ++211310R01+G1/4.7 |
| -W++211310R01+G1-KA112-X7/++211310R01+G1-BT11/1 | Verbindungsleitung M12 | 4X | 0,34 | 0 | | ++211310R01+G1-KA112 | ++211310R01+G1-BT11/1 | ++211310R01+G1/4.8 |
| -W++211310R01+KF1-X1-X1/++211310R01+KF1-G20 | Verbindungsleitung M12 | 4X | 0,34 | 0 | | ++211310R01+KF1-X1-X1 | ++211310R01+KF1-G20 | ++211310R01+KF1/3.2 |
| -W++211310R01+KF1-X1-X3/++211310R01+KF1-BE21V | Verbindungsleitung M12 | 4X | 0,34 | 0 | | ++211310R01+KF1-X1-X3 | ++211310R01+KF1-BE21V | ++211310R01+KF1/3.4 |
| -W++211310R01+KF1-X1-X6/++211310R01+KF1-BE21R | Verbindungsleitung M12 | 4X | 0,34 | 0 | | ++211310R01+KF1-X1-X6 | ++211310R01+KF1-BE21R | ++211310R01+KF1/3.6 |
| -W++211310R01+KF1-XL1/++211310R01+KF1-XS22 | Steuerleitung | 25 | 1 | 10 | | ++211310R01+KF1-XL1 | ++211310R01+KF1-XS22 | ++211310R01+KF1/3.1 |
| -W++211310R01+KF1-XL1/++211340R01+KF1-XL1 | Steuerleitung | 4 | 2,5 | 4 | | ++211310R01+KF1-XL1 | ++211340R01+KF1-XL1 | ++211310R01+KF1/1.0 |
| -W++211310R01+KF1-XS20.1/++211310R01+KF1-M20 | Steuerleitung | 4 | 2,5 | 4 | | ++211310R01+KF1-XS20.1 | ++211310R01+KF1-M20 | ++211310R01+KF1/1.4 |
| -W++211310R01+KF1-XS22/++211310R01+KF1-X1 | Sensor-/Aktorboxleitung | 19 | 0,5 | 19 | | ++211310R01+KF1-XS22 | ++211310R01+KF1-X1 | ++211310R01+KF1/3.1 |
| | | | | | | | ++211310R01+KF1-X1-X2 | |
| | | | | | | | ++211310R01+KF1-X1-X3 | |
| | | | | | | | ++211310R01+KF1-X1-X5 | |
| | | | | | | | ++211310R01+KF1-X1-X6 | |
| | | | | | | | ++211310R01+KF1-X1-X8 | |
| | | | | | | | ++211310R01+KF1-X1-X1 | |
| | | | | | | | ++211310R01+KF1-X1-X4 | |
| | | | | | | | ++211310R01+KF1-X1-X7 | |
| -W++211310R01+KF1-XS23/++211310R01+KF1-M21-XS | Steuerleitung | 4 | 2,5 | 4 | | ++211310R01+KF1-XS23 | ++211310R01+KF1-M21-XS | ++211310R01+KF1/1.6 |
| -W++211310R01+RP1-KA1-XD2/++211310R01+RA1-KA1-XD1 | Steuerleitung | 5 | 2,5 | 5 | | ++211310R01+RP1-KA1-XD2 | ++211310R01+RA1-KA1-XD1 | ++211310R01+RA1/2.1 |
| -W++211310R01+RP1-KA1-XF2/++211310R01+RA1-KA1-XF1 | POF | 1 | | 0 | | ++211310R01+RP1-KA1 | ++211310R01+RA1-KA1 | ++ANLINF+PNTOPO/6.2 |
| -W++211310R01+RP1-KA111-X0/++211310R01+RP1-BD01ND | Verbindungsleitung M12 | 4X | 0,34 | 0 | | ++211310R01+RP1-KA111 | ++211310R01+RP1-BD01ND | ++211310R01+RP1/3.0 |
| -W++211310R01+RP1-KA111-X1/++211310R01+RP1-BV01W | Verbindungsleitung M12 | 4X | 0,34 | 0 | | ++211310R01+RP1-KA111 | ++211310R01+RP1-BV01W | ++211310R01+RP1/3.2 |
| -W++211310R01+RP1-KA111-X4/++211310R01+KF1-XL1 | Verbindungsleitung M12 | 4X | 0,34 | 0 | | ++211310R01+RP1-KA111 | ++211310R01+KF1-XL1 | ++211310R01+RP1/3.5 |
| -W++211310R01+RP1-KA111-X5/++211310R01+KF1-XL1 | Verbindungsleitung M12 | 4X | 0,34 | 0 | | ++211310R01+RP1-KA111 | ++211310R01+KF1-XL1 | ++211310R01+RP1/3.6 |
| -W++211310R01+RP1-KA111-X6/++211310R01+KF1-XL1 | Verbindungsleitung M12 | 4X | 0,34 | 0 | | ++211310R01+RP1-KA111 | ++211310R01+KF1-XL1 | ++211310R01+RP1/3.7 |

# Resumen de cables

| Nombre de cable | Tipo de cable | No.de cond. | ø mm² | Cond. Usados | Longitud [m] | | de Grupo de armario | hacia Grupo de armario | Página |
|---|---|---|---|---|---|---|---|---|---|
| -W++211310R01+RP1-KA111-X7/++211310R01+KF1-XL1 | Verbindungsleitung M12 | 4X | 0,34 | 0 | | | ++211310R01+RP1-KA111 | ++211310R01+KF1-XL1 | ++211310R01+RP1/3.8 |
| -W++211310R01+RP1-KA112-X0/++211310R01+KF1-XL1 | Verbindungsleitung M12 | 4X | 0,34 | 0 | | | ++211310R01+RP1-KA112 | ++211310R01+KF1-XL1 | ++211310R01+RP1/4.1 |
| -W++211310R01+RP1-KA112-X1/++211310R01+KF1-KYP20 | Verbindungsleitung M12 | 4X | 0,34 | 0 | | | ++211310R01+RP1-KA112 | ++211310R01+KF1-KYP20 | ++211310R01+RP1/4.3 |
| -W++211310R01+RS-KA1-P1/++211310R01+RS-KU-KLI | PN-Leitung Typ B | 1 | | 0 | | | ++211310R01+RS-KA1 | ++211310R01+RS-KU-KLI | ++ANLINF+PNTOPO/6.0 |
| -W++211310R01+RS-KA1-P2/++211310R01+SK1-KA1-X51 | POF | 1 | | 0 | | | ++211310R01+RS-KA1 | ++211310R01+SK1-KA1 | ++ANLINF+PNTOPO/6.2 |
| -W++211310R01+RS-KA1-P4/++211350R01+RS-KA1-P3 | POF | 1 | | 0 | | | ++211310R01+RS-KA1 | ++211350R01+RS-KA1 | ++ANLINF+PNTOPO/6.3 |
| -W++211310R01+RS-XS3.3/++211310R01+SK1-XS3A | Steuerleitung | 5 | 2,5 | 5 | | | ++211310R01+RS-XS3.3 | ++211310R01+SK1-XS3A | ++211310R01+SK1/1.3 |
| -W++211310R01+SK1-KA1-X3/++211310R01+SZ1-T1-XS1 | Steuerleitung | 6 | 1 (3x1+2x1+1x1) | 4 | | | ++211310R01+SK1-KA1-X3 | ++211310R01+SZ1-T1-XS1 | ++211310R01+SZ1/2.6 |
| | | | | | | | ++211310R01+SZ1-T1-XS1 | | |
| -W++211310R01+SK1-KA1-X52/++211310R01+SZ1-KA1-X1 | POF | 1 | | 0 | | | ++211310R01+SK1-KA1 | ++211310R01+SZ1-KA1 | ++ANLINF+PNTOPO/6.2 |
| -W++211310R01+SK1-XS2/++211310R01+SZ1-T1-XS2 | H07RN-F | 3 | 35 | 3 | | | ++211310R01+SZ1-T1-XS2 | ++211310R01+SK1-XS2 | ++211310R01+SZ1/2.2 |
| -W++211310R01+SK1-XS3B/++211310R01+SZ1-KA1-X0 | Steuerleitung | 5 | 2,5 | 5 | | | ++211310R01+SK1-XS3B | ++211310R01+SZ1-KA1-I | ++211310R01+SZ1/1.1 |
| -W++211310R01+SZ1-KA1-O/++211310R01+RP1-KA1-XD1 | Steuerleitung | 5 | 2,5 | 5 | | | ++211310R01+SZ1-KA1-O | ++211310R01+RP1-KA1-XD1 | ++211310R01+RP1/2.1 |
| -W++211310R01+SZ1-KA1-X2/++211310R01+RP1-KA1-XF1 | POF | 1 | | 0 | | | ++211310R01+SZ1-KA1 | ++211310R01+RP1-KA1 | ++ANLINF+PNTOPO/6.2 |
| -W++211310R01+SZ1-KA1-X341/++211310R01+SZ1-T1-XS3 | Verbindungsleitung M12 | 4X | 0,34 | 2 | | | ++211310R01+SZ1-KA1-X0 | ++211310R01+SZ1-T1-XS3 | ++211310R01+SZ1/1.1 |
| -W++211320+VI1-KA1-XF2/++21HP+VI1-KA1-XF1 | POF | 1 | | 0 | | | ++211320+VI1-KA1 | ++21HP+VI1-KA1 | ++ANLINF+PNTOPO/5.3 |
| -W++211320+VI1-KA111-X0/++211320-BT11/1 | Verbindungsleitung M12 | 4X | 0,34 | 0 | | | ++211320+VI1-KA111 | ++211320-BT11/1 | ++211320+VI1/3.0 |
| -W++211320+VI1-KA111-X1/++211320-BT11/2 | Verbindungsleitung M12 | 4X | 0,34 | 0 | | | ++211320+VI1-KA111 | ++211320-BT11/2 | ++211320+VI1/3.2 |
| -W++211330SB1+K1-KA1-X1P2/++21+I2-KA2-P3 | POF | 1 | | 0 | | | ++21+I2-KA2 | ++211330SB1+K1-KA1 | ++ANLINF+PNTOPO/8.1 |
| -W++211330SB1+K1-KA131/++211330SB1-XSGS1L | Leitung mit M8 | 4 | 0,25 | 4 | | | ++211330SB1+K1-KA131 | ++211330SB1-XSGS1L | ++211330SB1+K1/8.1 |
| | | | | | | | ++211330SB1+K1-KA112 | | |
| -W++211330SB1+K1-KA131/++211330SB1-XSGS1R | Leitung mit M8 | 4 | 0,25 | 4 | | | ++211330SB1+K1-KA131 | ++211330SB1-XSGS1R | ++211330SB1+K1/8.4 |
| | | | | | | | ++211330SB1+K1-KA112 | | |
| -W++211330SB1+K1-KA161/++211330SB1-M1-XS | Steuerleitung | 7 | 2,5 | 7 | | | ++211330SB1-M1-XS | ++211330SB1+K1-KA161 | ++211330SB1+K1/3.3 |
| | | | | | | | | ++211330SB1+K1-QR1 | |
| | | | | | | | | ++211330SB1+K1-XP | |
| -W++211330SB1+K1-XP/++211330SB1+VI1-KA1-XD1 | Steuerleitung | 5 | 2,5 | 5 | | | ++211330SB1+K1-XP | ++211330SB1+VI1-KA1-XD1 | ++211330SB1+VI1/2.1 |

# Resumen de cables

| Nombre de cable | Tipo de cable | No.de cond. | ø mm² | Cond. Usados | Longitud [m] | de Grupo de armario | hacia Grupo de armario | Página |
|---|---|---|---|---|---|---|---|---|
| | | | | | | ++211330SB1+K1-KA151 | | |
| -W++211330SB1+K1-XP/++211330SB1+VI2-KA1-XD1 | Steuerleitung | 5 | 2,5 | 5 | | ++211330SB1+K1-XP | ++211330SB1+VI2-KA1-XD1 | ++211330SB1+VI2/2.1 |
| | | | | | | ++211330SB1+K1-KA151 | | |
| -W++211330SB1+K1-XP/++211330SB1-I11 | Steuerleitung | 5 | 1 | 5 | | ++211330SB1+K1-XP | ++211330SB1-I11 | ++211330SB1+K1/6.1 |
| | | | | | | ++211330SB1-SN1 | ++211330SB1+K1-KA141 | |
| -W++211330SB1+K1-XP/++211330SB1-I12 | Steuerleitung | 3 | 1 | 3 | | ++211330SB1+K1-XP | ++211330SB1-I12 | ++211330SB1+K1/6.3 |
| | | | | | | ++211330SB1-SKYP | ++211330SB1+K1-KA111 | |
| -W++211330SB1+K1-XP/++211330SB1-I13 | Steuerleitung | 5 | 1 | 5 | | ++211330SB1+K1-XP | ++211330SB1-I13 | ++211330SB1+K1/6.5 |
| | | | | | | ++211330SB1-SLSG11 | ++211330SB1+K1-KA111 | |
| | | | | | | ++211330SB1-PLSG11 | ++211330SB1+K1-KA121 | |
| -W++211330SB1+K1-XP/++211330SB1-I14 | Steuerleitung | 5 | 1 | 5 | | ++211330SB1+K1-XP | ++211330SB1-I14 | ++211330SB1+K1/6.8 |
| | | | | | | ++211330SB1-SLSG12 | ++211330SB1+K1-KA111 | |
| | | | | | | ++211330SB1-PLSG12 | ++211330SB1+K1-KA121 | |
| -W++211330SB1+K1-XP/++211330SB1-I16 | Steuerleitung | 5 | 1 | 5 | | ++211330SB1+K1-XP | ++211330SB1-I16 | ++211330SB1+K1/7.3 |
| | | | | | | ++211330SB1-SA1 | ++211330SB1+K1-KA141 | |
| -W++211330SB1+K1-XP/++211330SB1-SG11 | Leitung mit M12 | 5 | 0,34 | 5 | | ++211330SB1+K1-KA142 | ++211330SB1-SG11 | ++211330SB1+K1/9.1 |
| | | | | | | ++211330SB1+K1-XP | | |
| -W++211330SB1+K1-XP/++211330SB1-SG12 | Leitung mit M12 | 5 | 0,34 | 5 | | ++211330SB1+K1-KA142 | ++211330SB1-SG12 | ++211330SB1+K1/9.5 |
| | | | | | | ++211330SB1+K1-XP | | |
| -W++211330SB1+VI1-KA1-XF2/++211330SB1+K1-KA1-X1P1 | POF | 1 | | 0 | | ++211330SB1+VI1-KA1 | ++211330SB1+K1-KA1 | ++ANLINF+PNTOPO/8.1 |
| -W++211330SB1+VI1-KA111-X0/++211330SB1+VI1-BD01E | Verbindungsleitung M12 | 4X | 0,34 | 0 | | ++211330SB1+VI1-KA111 | ++211330SB1+VI1-BD01E | ++211330SB1+VI1/3.0 |
| -W++211330SB1+VI1-KA111-X1/++211330SB1-BE11MAX | Verbindungsleitung M12 | 4X | 0,34 | 0 | | ++211330SB1+VI1-KA111 | ++211330SB1-BE11MAX | ++211330SB1+VI1/3.2 |
| -W++211330SB1+VI1-KA111-X2/++211330SB1-BE11P | Verbindungsleitung M12 | 4X | 0,34 | 0 | | ++211330SB1+VI1-KA111 | ++211330SB1-BE11P | ++211330SB1+VI1/3.3 |
| -W++211330SB1+VI1-KA111-X3/++211330SB1+VI1-XSKA111_3 | Verbindungsleitung M12 | 4X | 0,34 | 0 | | ++211330SB1+VI1-KA111 | ++211330SB1+VI1-XSKA111_3 | ++211330SB1+VI1/3.4 |
| -W++211330SB1+VI1-KA111-X4/++211330SB1-BE12MAX | Verbindungsleitung M12 | 4X | 0,34 | 0 | | ++211330SB1+VI1-KA111 | ++211330SB1-BE12MAX | ++211330SB1+VI1/3.5 |
| -W++211330SB1+VI1-KA111-X5/++211330SB1-BE12P | Verbindungsleitung M12 | 4X | 0,34 | 0 | | ++211330SB1+VI1-KA111 | ++211330SB1-BE12P | ++211330SB1+VI1/3.6 |
| -W++211330SB1+VI1-KA111-X6/++211330SB1+VI1-XSKA111_6 | Verbindungsleitung M12 | 4X | 0,34 | 0 | | ++211330SB1+VI1-KA111 | ++211330SB1+VI1-XSKA111_6 | ++211330SB1+VI1/3.7 |

# Resumen de cables

| Nombre de cable | Tipo de cable | No.de cond. | ø mm² | Cond. Usados | Longitud [m] | de Grupo de armario | hacia Grupo de armario | Página |
|---|---|---|---|---|---|---|---|---|
| -W++211330SB1+VI1-KA111-X7/++211330SB1-BE13MAX | Verbindungsleitung M12 | 4X | 0,34 | 0 | | ++211330SB1+VI1-KA111 | ++211330SB1-BE13MAX | ++211330SB1+VI1/3.8 |
| -W++211330SB1+VI1-KA112-X0/++211330SB1-BE13P | Verbindungsleitung M12 | 4X | 0,34 | 0 | | ++211330SB1+VI1-KA112 | ++211330SB1-BE13P | ++211330SB1+VI1/4.0 |
| -W++211330SB1+VI1-KA112-X1/++211330SB1+VI1-XSKA112_1 | Verbindungsleitung M12 | 4X | 0,34 | 0 | | ++211330SB1+VI1-KA112 | ++211330SB1+VI1-XSKA112_1 | ++211330SB1+VI1/4.2 |
| -W++211330SB1+VI1-KA112-X2/++211330SB1+VI1-XSKA112_2 | Verbindungsleitung M12 | 4X | 0,34 | 0 | | ++211330SB1+VI1-KA112 | ++211330SB1+VI1-XSKA112_2 | ++211330SB1+VI1/4.3 |
| -W++211330SB1+VI1-KA112-X3/++211330SB1+VI1-XSKA112_3 | Verbindungsleitung M12 | 4X | 0,34 | 0 | | ++211330SB1+VI1-KA112 | ++211330SB1+VI1-XSKA112_3 | ++211330SB1+VI1/4.4 |
| -W++211330SB1+VI1-KA112-X4/++211330SB1+VI1-XSKA112_4 | Verbindungsleitung M12 | 4X | 0,34 | 0 | | ++211330SB1+VI1-KA112 | ++211330SB1+VI1-XSKA112_4 | ++211330SB1+VI1/4.5 |
| -W++211330SB1+VI1-KA112-X5/++211330SB1+VI1-XSKA112_5 | Verbindungsleitung M12 | 4X | 0,34 | 0 | | ++211330SB1+VI1-KA112 | ++211330SB1+VI1-XSKA112_5 | ++211330SB1+VI1/4.6 |
| -W++211330SB1+VI1-XSKA111_3-X1/++211330SB1-BE11R | Verbindungsleitung M12 | 3X | 0,34 | 0 | | ++211330SB1+VI1-XSKA111_3-X1 | ++211330SB1-BE11R | ++211330SB1+VI1/3.4 |
| -W++211330SB1+VI1-XSKA111_3-X2/++211330SB1-BE11V | Verbindungsleitung M12 | 3X | 0,34 | 0 | | ++211330SB1+VI1-XSKA111_3-X2 | ++211330SB1-BE11V | ++211330SB1+VI1/3.4 |
| -W++211330SB1+VI1-XSKA111_6-X1/++211330SB1-BE12R | Verbindungsleitung M12 | 3X | 0,34 | 0 | | ++211330SB1+VI1-XSKA111_6-X1 | ++211330SB1-BE12R | ++211330SB1+VI1/3.7 |
| -W++211330SB1+VI1-XSKA111_6-X2/++211330SB1-BE12V | Verbindungsleitung M12 | 3X | 0,34 | 0 | | ++211330SB1+VI1-XSKA111_6-X2 | ++211330SB1-BE12V | ++211330SB1+VI1/3.7 |
| -W++211330SB1+VI1-XSKA112_1-X1/++211330SB1-BE13R | Verbindungsleitung M12 | 3X | 0,34 | 0 | | ++211330SB1+VI1-XSKA112_1-X1 | ++211330SB1-BE13R | ++211330SB1+VI1/4.2 |
| -W++211330SB1+VI1-XSKA112_1-X2/++211330SB1-BE13V | Verbindungsleitung M12 | 3X | 0,34 | 0 | | ++211330SB1+VI1-XSKA112_1-X2 | ++211330SB1-BE13V | ++211330SB1+VI1/4.2 |
| -W++211330SB1+VI1-XSKA112_2-X1/++211330SB1-BT13/1 | Verbindungsleitung M12 | 3X | 0,34 | 0 | | ++211330SB1+VI1-XSKA112_2-X1 | ++211330SB1-BT13/1 | ++211330SB1+VI1/4.3 |
| -W++211330SB1+VI1-XSKA112_2-X2/++211330SB1-BT14/1 | Verbindungsleitung M12 | 3X | 0,34 | 0 | | ++211330SB1+VI1-XSKA112_2-X2 | ++211330SB1-BT14/1 | ++211330SB1+VI1/4.3 |
| -W++211330SB1+VI1-XSKA112_3-X1/++211330SB1-BT13/2 | Verbindungsleitung M12 | 3X | 0,34 | 0 | | ++211330SB1+VI1-XSKA112_3-X1 | ++211330SB1-BT13/2 | ++211330SB1+VI1/4.4 |
| -W++211330SB1+VI1-XSKA112_3-X2/++211330SB1-BT14/2 | Verbindungsleitung M12 | 3X | 0,34 | 0 | | ++211330SB1+VI1-XSKA112_3-X2 | ++211330SB1-BT14/2 | ++211330SB1+VI1/4.4 |
| -W++211330SB1+VI1-XSKA112_4-X1/++211330SB1-BE1L/1 | Verbindungsleitung M12 | 3X | 0,34 | 0 | | ++211330SB1+VI1-XSKA112_4-X1 | ++211330SB1-BE1L/1 | ++211330SB1+VI1/4.5 |
| -W++211330SB1+VI1-XSKA112_4-X2/++211330SB1-BE1R/1 | Verbindungsleitung M12 | 3X | 0,34 | 0 | | ++211330SB1+VI1-XSKA112_4-X2 | ++211330SB1-BE1R/1 | ++211330SB1+VI1/4.5 |
| -W++211330SB1+VI1-XSKA112_5-X1/++211330SB1-BE1L/2 | Verbindungsleitung M12 | 3X | 0,34 | 0 | | ++211330SB1+VI1-XSKA112_5-X1 | ++211330SB1-BE1L/2 | ++211330SB1+VI1/4.6 |
| -W++211330SB1+VI1-XSKA112_5-X2/++211330SB1-BE1R/2 | Verbindungsleitung M12 | 3X | 0,34 | 0 | | ++211330SB1+VI1-XSKA112_5-X2 | ++211330SB1-BE1R/2 | ++211330SB1+VI1/4.6 |
| -W++211330SB1+VI2-KA1-XF2/++211330SB1+VI1-KA1-XF1 | POF | 1 | | 0 | | ++211330SB1+VI1-KA1 | ++211330SB1+VI2-KA1 | ++ANLINF+PNTOPO/8.1 |
| -W++211330SB1+VI2-KA111-X0/++211330SB1+VI2-BD01E | Verbindungsleitung M12 | 4X | 0,34 | 0 | | ++211330SB1+VI2-KA111 | ++211330SB1+VI2-BD01E | ++211330SB1+VI2/3.0 |
| -W++211330SB1+VI2-KA111-X1/++211330SB1-BE21P | Verbindungsleitung M12 | 4X | 0,34 | 0 | | ++211330SB1+VI2-KA111 | ++211330SB1-BE21P | ++211330SB1+VI2/3.2 |
| -W++211330SB1+VI2-KA111-X2/++211330SB1+VI2-XSKA111_2 | Verbindungsleitung M12 | 4X | 0,34 | 0 | | ++211330SB1+VI2-KA111 | ++211330SB1+VI2-XSKA111_2 | ++211330SB1+VI2/3.3 |
| -W++211330SB1+VI2-KA111-X3/++211330SB1-BE22MAX | Verbindungsleitung M12 | 4X | 0,34 | 0 | | ++211330SB1+VI2-KA111 | ++211330SB1-BE22MAX | ++211330SB1+VI2/3.4 |
| -W++211330SB1+VI2-KA111-X4/++211330SB1+VI2-XSKA111_4 | Verbindungsleitung M12 | 4X | 0,34 | 0 | | ++211330SB1+VI2-KA111 | ++211330SB1+VI2-XSKA111_4 | ++211330SB1+VI2/3.5 |

# Resumen de cables

| Nombre de cable | Tipo de cable | No.de cond. | ø mm² | Cond. Usados | Longitud [m] | de Grupo de armario | hacia Grupo de armario | Página |
|---|---|---|---|---|---|---|---|---|
| -W++211330SB1+VI2-KA111-X5/++211330SB1+VI2-XSKA111_5 | Verbindungsleitung M12 | 4X | 0,34 | 0 | | ++211330SB1+VI2-KA111 | ++211330SB1+VI2-XSKA111_5 | ++211330SB1+VI2/3.6 |
| -W++211330SB1+VI2-KA111-X6/++211330SB1-BT22/1 | Verbindungsleitung M12 | 4X | 0,34 | 0 | | ++211330SB1+VI2-KA111 | ++211330SB1-BT22/1 | ++211330SB1+VI2/3.7 |
| -W++211330SB1+VI2-KA111-X7/++211330SB1-BT22/2 | Verbindungsleitung M12 | 4X | 0,34 | 0 | | ++211330SB1+VI2-KA111 | ++211330SB1-BT22/2 | ++211330SB1+VI2/3.8 |
| -W++211330SB1+VI2-KA112-X0/++211330SB1-BT23/1 | Verbindungsleitung M12 | 4X | 0,34 | 0 | | ++211330SB1+VI2-KA112 | ++211330SB1-BT23/1 | ++211330SB1+VI2/4.0 |
| -W++211330SB1+VI2-KA112-X1/++211330SB1-BT23/2 | Verbindungsleitung M12 | 4X | 0,34 | 0 | | ++211330SB1+VI2-KA112 | ++211330SB1-BT23/2 | ++211330SB1+VI2/4.1 |
| -W++211330SB1+VI2-KA112-X2/++211330SB1-SE12 | Verbindungsleitung M12 | 3X | 0,34 | 0 | | ++211330SB1+VI2-KA112 | ++211330SB1-SE12 | ++211330SB1+VI2/4.3 |
| -W++211330SB1+VI2-XSKA111_2-X1/++211330SB1-BE21R | Verbindungsleitung M12 | 3X | 0,34 | 0 | | ++211330SB1+VI2-XSKA111_2-X1 | ++211330SB1-BE21R | ++211330SB1+VI2/3.3 |
| -W++211330SB1+VI2-XSKA111_2-X2/++211330SB1-BE21V | Verbindungsleitung M12 | 3X | 0,34 | 0 | | ++211330SB1+VI2-XSKA111_2-X2 | ++211330SB1-BE21V | ++211330SB1+VI2/3.3 |
| -W++211330SB1+VI2-XSKA111_4-X1/++211330SB1-BE22P | Verbindungsleitung M12 | 4X | 0,34 | 0 | | ++211330SB1+VI2-XSKA111_4-X1 | ++211330SB1-BE22P | ++211330SB1+VI2/3.5 |
| -W++211330SB1+VI2-XSKA111_4-X2/++211330SB1-BE22A | Verbindungsleitung M12 | 4X | 0,34 | 0 | | ++211330SB1+VI2-XSKA111_4-X2 | ++211330SB1-BE22A | ++211330SB1+VI2/3.5 |
| -W++211330SB1+VI2-XSKA111_5-X1/++211330SB1-BE22R | Verbindungsleitung M12 | 3X | 0,34 | 0 | | ++211330SB1+VI2-XSKA111_5-X1 | ++211330SB1-BE22R | ++211330SB1+VI2/3.6 |
| -W++211330SB1+VI2-XSKA111_5-X2/++211330SB1-BE22V | Verbindungsleitung M12 | 3X | 0,34 | 0 | | ++211330SB1+VI2-XSKA111_5-X2 | ++211330SB1-BE22V | ++211330SB1+VI2/3.6 |
| -W++211330SB1-XSGS1L/++211330SB1-GS1L-X1 | Leitung mit M8 | 4 | 0,25 | 4 | | ++211330SB1-XSGS1L | ++211330SB1-GS1L-X1 | ++211330SB1+K1/8.1 |
| -W++211330SB1-XSGS1R/++211330SB1-GS1R-X1 | Leitung mit M8 | 4 | 0,25 | 4 | | ++211330SB1-XSGS1R | ++211330SB1-GS1R-X1 | ++211330SB1+K1/8.4 |
| -W++211340R01+G1-KA111-X0/++211340R01+G1-BD01E | Verbindungsleitung M12 | 4X | 0,34 | 0 | | ++211340R01+G1-KA111 | ++211340R01+G1-BD01E | ++211340R01+G1/3.0 |
| -W++211340R01+G1-KA111-X1/++211340R01+G1-BE11a | Verbindungsleitung M12 | 4X | 0,34 | 0 | | ++211340R01+G1-KA111 | ++211340R01+G1-BE11a | ++211340R01+G1/3.2 |
| -W++211340R01+G1-KA111-X2/++211340R01+G1-BE11b | Verbindungsleitung M12 | 4X | 0,34 | 0 | | ++211340R01+G1-KA111 | ++211340R01+G1-BE11b | ++211340R01+G1/3.3 |
| -W++211340R01+G1-KA111-X3/++211340R01+G1-BE11c | Verbindungsleitung M12 | 4X | 0,34 | 0 | | ++211340R01+G1-KA111 | ++211340R01+G1-BE11c | ++211340R01+G1/3.4 |
| -W++211340R01+G1-KA111-X4/++211340R01+G1-BE12 | Verbindungsleitung M12 | 4X | 0,34 | 0 | | ++211340R01+G1-KA111 | ++211340R01+G1-BE12 | ++211340R01+G1/3.5 |
| -W++211340R01+G1-KA111-X5/++211340R01+G1-BE13 | Verbindungsleitung M12 | 4X | 0,34 | 0 | | ++211340R01+G1-KA111 | ++211340R01+G1-BE13 | ++211340R01+G1/3.6 |
| -W++211340R01+G1-KA111-X6/++211340R01+G1-BE14a | Verbindungsleitung M12 | 4X | 0,34 | 0 | | ++211340R01+G1-KA111 | ++211340R01+G1-BE14a | ++211340R01+G1/3.7 |
| -W++211340R01+G1-KA111-X7/++211340R01+G1-BE14b | Verbindungsleitung M12 | 4X | 0,34 | 0 | | ++211340R01+G1-KA111 | ++211340R01+G1-BE14b | ++211340R01+G1/3.8 |
| -W++211340R01+G1-KA112-X0/++211340R01+G1-BE15 | Verbindungsleitung M12 | 4X | 0,34 | 0 | | ++211340R01+G1-KA112 | ++211340R01+G1-BE15 | ++211340R01+G1/4.1 |
| -W++211340R01+G1-KA112-X1/++211340R01+G1-BE16a | Verbindungsleitung M12 | 4X | 0,34 | 0 | | ++211340R01+G1-KA112 | ++211340R01+G1-BE16a | ++211340R01+G1/4.2 |
| -W++211340R01+G1-KA112-X2/++211340R01+G1-BE16b | Verbindungsleitung M12 | 4X | 0,34 | 0 | | ++211340R01+G1-KA112 | ++211340R01+G1-BE16b | ++211340R01+G1/4.3 |
| -W++211340R01+G1-KA112-X6/++211340R01+G1-XSKA112_6 | Verbindungsleitung M12 | 4X | 0,34 | 0 | | ++211340R01+G1-KA112 | ++211340R01+G1-XSKA112_6 | ++211340R01+G1/4.7 |
| -W++211340R01+G1-KA112-X7/++211340R01+G1-XSKA112_7 | Verbindungsleitung M12 | 4X | 0,34 | 0 | | ++211340R01+G1-KA112 | ++211340R01+G1-XSKA112_7 | ++211340R01+G1/4.8 |

# Resumen de cables

| Nombre de cable | Tipo de cable | No.de cond. | ø mm² | Cond. Usados | Longitud [m] | de Grupo de armario | hacia Grupo de armario | Página |
|---|---|---|---|---|---|---|---|---|
| -W++211340R01+G1-XSKA112_6-X1/++211340R01+G1-BT12 | Verbindungsleitung M12 | 4X | 0,34 | 0 | | ++211340R01+G1-XSKA112_6-X1 | ++211340R01+G1-BT12 | ++211340R01+G1/4.7 |
| -W++211340R01+G1-XSKA112_6-X2/++211340R01+G1-BT11/2 | Verbindungsleitung M12 | 4X | 0,34 | 0 | | ++211340R01+G1-XSKA112_6-X2 | ++211340R01+G1-BT11/2 | ++211340R01+G1/4.7 |
| -W++211340R01+G1-XSKA112_7-X1/++211340R01+G1-BT11/1 | Verbindungsleitung M12 | 4X | 0,34 | 0 | | ++211340R01+G1-XSKA112_7-X1 | ++211340R01+G1-BT11/1 | ++211340R01+G1/4.8 |
| -W++211340R01+G1-XSKA112_7-X2/++211340R01+G1-BT13 | Verbindungsleitung M12 | 4X | 0,34 | 0 | | ++211340R01+G1-XSKA112_7-X2 | ++211340R01+G1-BT13 | ++211340R01+G1/4.8 |
| -W++211340R01+KF1-X1-X1/++211340R01+KF1-G20 | Verbindungsleitung M12 | 4X | 0,34 | 0 | | ++211340R01+KF1-X1-X1 | ++211340R01+KF1-G20 | ++211340R01+KF1/3.2 |
| -W++211340R01+KF1-X1-X3/++211340R01+KF1-BE21V | Verbindungsleitung M12 | 4X | 0,34 | 0 | | ++211340R01+KF1-X1-X3 | ++211340R01+KF1-BE21V | ++211340R01+KF1/3.4 |
| -W++211340R01+KF1-X1-X6/++211340R01+KF1-BE21R | Verbindungsleitung M12 | 4X | 0,34 | 0 | | ++211340R01+KF1-X1-X6 | ++211340R01+KF1-BE21R | ++211340R01+KF1/3.6 |
| -W++211340R01+KF1-XL1/++211340R01+KF1-XS22 | Steuerleitung | 25 | 1 | 10 | | ++211340R01+KF1-XL1 | ++211340R01+KF1-XS22 | ++211340R01+KF1/3.1 |
| -W++211340R01+KF1-XS20.1/++211340R01+KF1-M20 | Steuerleitung | 4 | 2,5 | 4 | | ++211340R01+KF1-XS20.1 | ++211340R01+KF1-M20 | ++211340R01+KF1/1.4 |
| -W++211340R01+KF1-XS22/++211340R01+KF1-X1 | Sensor-/Aktorboxleitung | 19 | 0,5 | 19 | | ++211340R01+KF1-XS22 | ++211340R01+KF1-X1 | ++211340R01+KF1/3.1 |
| | | | | | | | ++211340R01+KF1-X1-X2 | |
| | | | | | | | ++211340R01+KF1-X1-X3 | |
| | | | | | | | ++211340R01+KF1-X1-X5 | |
| | | | | | | | ++211340R01+KF1-X1-X6 | |
| | | | | | | | ++211340R01+KF1-X1-X8 | |
| | | | | | | | ++211340R01+KF1-X1-X1 | |
| | | | | | | | ++211340R01+KF1-X1-X4 | |
| | | | | | | | ++211340R01+KF1-X1-X7 | |
| -W++211340R01+KF1-XS23/++211340R01+KF1-M21-XS | Steuerleitung | 4 | 2,5 | 4 | | ++211340R01+KF1-XS23 | ++211340R01+KF1-M21-XS | ++211340R01+KF1/1.6 |
| -W++211340R01+RP1-KA1-XD2/++211340R01+RA1-KA1-XD1 | Steuerleitung | 5 | 2,5 | 5 | | ++211340R01+RP1-KA1-XD2 | ++211340R01+RA1-KA1-XD1 | ++211340R01+RA1/2.1 |
| -W++211340R01+RP1-KA1-XF2/++211340R01+RA1-KA1-XF1 | POF | 1 | | 0 | | ++211340R01+RP1-KA1 | ++211340R01+RA1-KA1 | ++ANLINF+PNTOPO/5.7 |
| -W++211340R01+RP1-KA111-X0/++211340R01+RP1-BD01ND | Verbindungsleitung M12 | 4X | 0,34 | 0 | | ++211340R01+RP1-KA111 | ++211340R01+RP1-BD01ND | ++211340R01+RP1/3.0 |
| -W++211340R01+RP1-KA111-X1/++211340R01+RP1-BV01W | Verbindungsleitung M12 | 4X | 0,34 | 0 | | ++211340R01+RP1-KA111 | ++211340R01+RP1-BV01W | ++211340R01+RP1/3.2 |
| -W++211340R01+RP1-KA111-X4/++211340R01+KF1-XL1 | Verbindungsleitung M12 | 4X | 0,34 | 0 | | ++211340R01+RP1-KA111 | ++211340R01+KF1-XL1 | ++211340R01+RP1/3.5 |
| -W++211340R01+RP1-KA111-X5/++211340R01+KF1-XL1 | Verbindungsleitung M12 | 4X | 0,34 | 0 | | ++211340R01+RP1-KA111 | ++211340R01+KF1-XL1 | ++211340R01+RP1/3.6 |
| -W++211340R01+RP1-KA111-X6/++211340R01+KF1-XL1 | Verbindungsleitung M12 | 4X | 0,34 | 0 | | ++211340R01+RP1-KA111 | ++211340R01+KF1-XL1 | ++211340R01+RP1/3.7 |
| -W++211340R01+RP1-KA111-X7/++211340R01+KF1-XL1 | Verbindungsleitung M12 | 4X | 0,34 | 0 | | ++211340R01+RP1-KA111 | ++211340R01+KF1-XL1 | ++211340R01+RP1/3.8 |

# Resumen de cables

| Nombre de cable | Tipo de cable | No.de cond. | ø mm² | Cond. Usados | Longitud [m] | de Grupo de armario | hacia Grupo de armario | Página |
|---|---|---|---|---|---|---|---|---|
| -W++211340R01+RP1-KA112-X0/++211340R01+KF1-XL1 | Verbindungsleitung M12 | 4X | 0,34 | 0 | | ++211340R01+RP1-KA112 | ++211340R01+KF1-XL1 | ++211340R01+RP1/4.1 |
| -W++211340R01+RP1-KA112-X1/++211340R01+KF1-KYP20 | Verbindungsleitung M12 | 4X | 0,34 | 0 | | ++211340R01+RP1-KA112 | ++211340R01+KF1-KYP20 | ++211340R01+RP1/4.3 |
| -W++211340R01+RS-KA1-P1/++211340R01+RS-KU-KLI | PN-Leitung Typ B | 1 | | 0 | | ++211340R01+RS-KA1 | ++211340R01+RS-KU-KLI | ++ANLINF+PNTOPO/5.5 |
| -W++211340R01+RS-KA1-P2/++211340R01+SK1-KA1-X51 | POF | 1 | | 0 | | ++211340R01+RS-KA1 | ++211340R01+SK1-KA1 | ++ANLINF+PNTOPO/5.7 |
| -W++211340R01+RS-KA1-P4/++211310R01+RS-KA1-P3 | POF | 1 | | 0 | | ++211310R01+RS-KA1 | ++211340R01+RS-KA1 | ++ANLINF+PNTOPO/5.7 |
| -W++211340R01+RS-XS3.3/++211340R01+SK1-XS3A | Steuerleitung | 5 | 2,5 | 5 | | ++211340R01+RS-XS3.3 | ++211340R01+SK1-XS3A | ++211340R01+SK1/1.3 |
| -W++211340R01+SK1-KA1-X3/++211340R01+SZ1-T1-XS1 | Steuerleitung | 6 | 1 (3x1+2x1+1x1) | 4 | | ++211340R01+SK1-KA1-X3 | ++211340R01+SZ1-T1-XS1 | ++211340R01+SZ1/2.6 |
| | | | | | | ++211340R01+SZ1-T1-XS1 | | |
| -W++211340R01+SK1-KA1-X52/++211340R01+SZ1-KA1-X1 | POF | 1 | | 0 | | ++211340R01+SK1-KA1 | ++211340R01+SZ1-KA1 | ++ANLINF+PNTOPO/5.7 |
| -W++211340R01+SK1-XS2/++211340R01+SZ1-T1-XS2 | H07RN-F | 3 | 35 | 3 | | ++211340R01+SZ1-T1-XS2 | ++211340R01+SK1-XS2 | ++211340R01+SZ1/2.2 |
| -W++211340R01+SK1-XS3B/++211340R01+SZ1-KA1-X0 | Steuerleitung | 5 | 2,5 | 5 | | ++211340R01+SK1-XS3B | ++211340R01+SZ1-KA1-I | ++211340R01+SZ1/1.1 |
| -W++211340R01+SZ1-KA1-O/++211340R01+RP1-KA1-XD1 | Steuerleitung | 5 | 2,5 | 5 | | ++211340R01+SZ1-KA1-O | ++211340R01+RP1-KA1-XD1 | ++211340R01+RP1/2.1 |
| -W++211340R01+SZ1-KA1-X2/++211340R01+RP1-KA1-XF1 | POF | 1 | | 0 | | ++211340R01+SZ1-KA1 | ++211340R01+RP1-KA1 | ++ANLINF+PNTOPO/5.7 |
| -W++211340R01+SZ1-KA1-X341/++211340R01+SZ1-T1-XS3 | Verbindungsleitung M12 | 4X | 0,34 | 2 | | ++211340R01+SZ1-KA1-X0 | ++211340R01+SZ1-T1-XS3 | ++211340R01+SZ1/1.1 |
| -W++211350DT1+AE1-TM1-X2012/++211350DT1+AE1-M1-XS | Hybridkabel SEW | 9 | | 9 | | ++211350DT1+AE1-TM1-X2012 | ++211350DT1+AE1-M1-XS | ++211350DT1+AE1/1.4 |
| | | | | | | ++211350DT1+AE1-TM1 | | |
| -W++211350DT1+AE1-TM1-X2301/++211350DT1+AE1-RB1 | Steuerleitung geschirmt | 3 | 2,5 | 3 | | ++211350DT1+AE1-TM1-X2301 | ++211350DT1+AE1-RB1 | ++211350DT1+AE1/1.6 |
| -W++211350DT1+AE1-TM1-X3011/++211350DT1+AE1-M1-B101 | Motorgeberleitung | 6x2 | 0.25 | 12 | | ++211350DT1+AE1-TM1-X3011 | ++211350DT1+AE1-M1-B101 | ++211350DT1+AE1/2.8 |
| -W++211350DT1+AE1-TM1-X4234_12/++211350DT1+VI1-KA1-P1 | POF | 1 | | 0 | | ++211350DT1+VI1-KA1 | ++211350DT1+AE1-TM1 | ++ANLINF+PNTOPO/7.6 |
| -W++211350DT1+AE1-TM1-X5001_1/++211350DT1+AE1-X1 | Sensor-/Aktorboxleitung | 11 | | 11 | | ++211350DT1+AE1-TM1 | ++211350DT1+AE1-X1 | ++211350DT1+AE1/3.1 |
| -W++211350DT1+AE1-TM1-X5102_2/++211350DT1+AE1-XS5102_2 | Verbindungsleitung M12 | 4X | 0,34 | 2 | | ++211350DT1+AE1-TM1 | ++211350DT1+AE1-XS5102_2 | ++211350DT1+AE1/2.1 |
| -W++211350DT1+AE1-X1-X1/++211350DT1-BE1PRE | Verbindungsleitung M12 | 4X | 0,34 | 0 | | ++211350DT1-BE1PRE | ++211350DT1+AE1-X1-X1 | ++211350DT1+AE1/3.1 |
| -W++211350DT1+AE1-XS5102_2-X1/++211350DT1-SE1UEV | Verbindungsleitung M12 | 4X | 0,34 | 0 | | ++211350DT1+AE1-XS5102_2-X1 | ++211350DT1-SE1UEV | ++211350DT1+AE1/2.1 |
| -W++211350DT1+AE1-XS5102_2-X2/++211350DT1-SE1UER | Verbindungsleitung M12 | 4X | 0,34 | 0 | | ++211350DT1+AE1-XS5102_2-X2 | ++211350DT1-SE1UER | ++211350DT1+AE1/2.1 |
| -W++211350DT1+VI1-KA1-P2/++211350V01+VI1-KA1-XF1 | POF-hochflexibel | 1 | | 0 | | ++211350DT1+VI1-KA1 | ++211350V01+VI1-KA1 | ++ANLINF+PNTOPO/7.6 |
| -W++211350DT1-KA1-O/++211350DT1+VI1-KA1-X1 | Steuerleitung | 5 | 2,5 | 5 | | ++211350DT1-KA1-O | ++211350DT1+VI1-KA1-X1 | ++211350DT1+VI1/2.1 |
| -W++211350DT1-KA1-P2/++211350DT1+AE1-TM1-X4234_11 | POF | 1 | | 0 | | ++211350DT1-KA1 | ++211350DT1+AE1-TM1 | ++ANLINF+PNTOPO/7.6 |

# Resumen de cables

| Nombre de cable | Tipo de cable | No.de cond. | ø mm² | Cond. Usados | Longitud [m] | de Grupo de armario | hacia Grupo de armario | Página |
|---|---|---|---|---|---|---|---|---|
| -W++211350DT1-KA1-P4/++211330SB1+VI2-KA1-XF1 | POF | 1 | | 0 | | ++211330SB1+VI2-KA1 | ++211350DT1-KA1 | ++ANLINF+PNTOPO/7.7 |
| -W++211350DT1-XS1.1/++211350DT1-XS1.2 | Steuerleitung hochflexibel | 12 | 2,5 | 9 | | ++211350DT1-XS1.1 | ++211350DT1-XS1.2 | ++21+K1/4.1 |
| -W++211350DT1-XS1.2/++211350V01+VI1-KA1-XD1 | Steuerleitung | 5 | 2,5 | 5 | | ++211350DT1-XS1.2 | ++211350V01+VI1-KA1-XD1 | ++211350V01+VI1/2.1 |
| -W++211350DT1-XS1.2/++211350V01+VI2-KA1-XD1 | Steuerleitung | 5 | 2,5 | 5 | | ++211350DT1-XS1.2 | ++211350V01+VI2-KA1-XD1 | ++211350V01+VI2/2.1 |
| -W++211350R01+KF1-XS20/++211350R01+KF1-M20 | Steuerleitung | 4 | 1,5 | 4 | | ++211350R01+KF1-XS20 | ++211350R01+KF1-M20 | ++211350R01+KF1/1.3 |
| -W++211350R01+KF1-XS27/++211350R01+KF1-G20 | Steuerleitung | 4 | 0,5 | 3 | | ++211350R01+KF1-XS27 | ++211350R01+KF1-G20 | ++211350R01+KF1/1.5 |
| -W++211350R01+RP1-KA1-XD2/++211350R01+RA1-KA1-XD1 | Steuerleitung | 5 | 2,5 | 5 | | ++211350R01+RP1-KA1-XD2 | ++211350R01+RA1-KA1-XD1 | ++211350R01+RA1/2.1 |
| -W++211350R01+RP1-KA1-XF2/++211350R01+RA1-KA1-XF1 | POF | 1 | | 0 | | ++211350R01+RP1-KA1 | ++211350R01+RA1-KA1 | ++ANLINF+PNTOPO/6.7 |
| -W++211350R01+RP1-KA111-X0/++211350R01+RP1-BD01ND | Verbindungsleitung M12 | 4X | 0,34 | 0 | | ++211350R01+RP1-KA111 | ++211350R01+RP1-BD01ND | ++211350R01+RP1/3.0 |
| -W++211350R01+RP1-KA111-X1/++211350R01+RP1-BV01W | Verbindungsleitung M12 | 4X | 0,34 | 0 | | ++211350R01+RP1-KA111 | ++211350R01+RP1-BV01W | ++211350R01+RP1/3.2 |
| -W++211350R01+RP1-KA111-X6/++211350R01+KF1-XS29 | Verbindungsleitung M12 | 4X | 0,34 | 0 | | ++211350R01+RP1-KA111 | ++211350R01+KF1-XS29 | ++211350R01+RP1/3.7 |
| -W++211350R01+RP1-KA112-X0/++211350R01+KF1-XS30 | Verbindungsleitung M12 | 4X | 0,34 | 0 | | ++211350R01+RP1-KA112 | ++211350R01+KF1-XS30 | ++211350R01+RP1/4.0 |
| -W++211350R01+RP1-KA112-X1/++211350R01+KF1-KYP20 | Verbindungsleitung M12 | 4X | 0,34 | 0 | | ++211350R01+RP1-KA112 | ++211350R01+KF1-KYP20 | ++211350R01+RP1/4.2 |
| -W++211350R01+RS-KA1-P1/++211350R01+RS-KU-KLI | PN-Leitung Typ B | 1 | | 0 | | ++211350R01+RS-KA1 | ++211350R01+RS-KU-KLI | ++ANLINF+PNTOPO/6.5 |
| -W++211350R01+RS-KA1-P2/++211350R01+SK1-KA1-X51 | POF | 1 | | 0 | | ++211350R01+RS-KA1 | ++211350R01+SK1-KA1 | ++ANLINF+PNTOPO/6.7 |
| -W++211350R01+RS-KA1-P4/++21+I1-KA2-P3 | POF | 1 | | 0 | | ++21+I1-KA2 | ++211350R01+RS-KA1 | ++ANLINF+PNTOPO/6.8 |
| -W++211350R01+RS-XS3.3/++211350R01+SK1-XS3A | Steuerleitung | 5 | 2,5 | 5 | | ++211350R01+RS-XS3.3 | ++211350R01+SK1-XS3A | ++211350R01+SK1/1.3 |
| -W++211350R01+SK1-KA1-X3/++211350R01+RA1-XS1 | Steuerleitung | 6 1 (3x1+2x1+1x1) | | 4 | | ++211350R01+RA1-XS1 | ++211350R01+RA1-XS1 | ++211350R01+SZ1/2.6 |
| | | | | | | ++211350R01+SK1-KA1-X3 | | |
| -W++211350R01+SK1-KA1-X52/++211350R01+RP1-KA1-XF1 | POF | 1 | | 0 | | ++211350R01+SK1-KA1 | ++211350R01+RP1-KA1 | ++ANLINF+PNTOPO/6.7 |
| -W++211350R01+SK1-XS2/++211350R01+RA1-XS2 | H07RN-F | 3 | 35 | 3 | | ++211350R01+SK1-XS2 | ++211350R01+RA1-XS2 | ++211350R01+SZ1/2.2 |
| -W++211350R01+SK1-XS3B/++211350R01+RP1-KA1-XD1 | Steuerleitung | 5 | 2,5 | 5 | | ++211350R01+SK1-XS3B | ++211350R01+RP1-KA1-XD1 | ++211350R01+RP1/2.1 |
| -W++211350R01+SZ1-KA1-X341/++211350R01+SZ1-T1-XS3 | Verbindungsleitung M12 | 4X | 0,34 | 2 | | ++211350R01+SZ1-KA1-X0 | ++211350R01+SZ1-T1-XS3 | ++211350R01+SZ1/1.1 |
| -W++211350V01+VI1-KA1-XF2/++211350V01+VI2-KA1-XF1 | POF | 1 | | 0 | | ++211350V01+VI1-KA1 | ++211350V01+VI2-KA1 | ++ANLINF+PNTOPO/7.6 |
| -W++211350V01+VI1-KA111-X0/++211350V01+VI1-BD01E | Verbindungsleitung M12 | 4X | 0,34 | 0 | | ++211350V01+VI1-KA111 | ++211350V01+VI1-BD01E | ++211350V01+VI1/3.0 |
| -W++211350V01+VI1-KA111-X1/++211350V01-BT12 | Verbindungsleitung M12 | 4X | 0,34 | 0 | | ++211350V01+VI1-KA111 | ++211350V01-BT12 | ++211350V01+VI1/3.2 |
| -W++211350V01+VI1-KA111-X2/++211350V01-BT16/2 | Verbindungsleitung M12 | 4X | 0,34 | 0 | | ++211350V01+VI1-KA111 | ++211350V01-BT16/2 | ++211350V01+VI1/3.3 |

# Resumen de cables

| Nombre de cable | Tipo de cable | No.de cond. | ø mm² | Cond. Usados | Longitud [m] | de Grupo de armario | hacia Grupo de armario | Página |
|---|---|---|---|---|---|---|---|---|
| -W++211350V01+VI1-KA111-X3/++211350V01-BE11a | Verbindungsleitung M12 | 4X | 0,34 | 0 | | ++211350V01+VI1-KA111 | ++211350V01-BE11a | ++211350V01+VI1/3.4 |
| -W++211350V01+VI1-KA111-X4/++211350V01-BE11b | Verbindungsleitung M12 | 4X | 0,34 | 0 | | ++211350V01+VI1-KA111 | ++211350V01-BE11b | ++211350V01+VI1/3.5 |
| -W++211350V01+VI1-KA111-X5/++211350V01-BE12a | Verbindungsleitung M12 | 4X | 0,34 | 0 | | ++211350V01+VI1-KA111 | ++211350V01-BE12a | ++211350V01+VI1/3.6 |
| -W++211350V01+VI1-KA111-X6/++211350V01-BE12b | Verbindungsleitung M12 | 4X | 0,34 | 0 | | ++211350V01+VI1-KA111 | ++211350V01-BE12b | ++211350V01+VI1/3.7 |
| -W++211350V01+VI1-KA111-X7/++211350V01-BE13a | Verbindungsleitung M12 | 4X | 0,34 | 0 | | ++211350V01+VI1-KA111 | ++211350V01-BE13a | ++211350V01+VI1/3.8 |
| -W++211350V01+VI1-KA112-X0/++211350V01-BE13b | Verbindungsleitung M12 | 4X | 0,34 | 0 | | ++211350V01+VI1-KA112 | ++211350V01-BE13b | ++211350V01+VI1/4.1 |
| -W++211350V01+VI1-KA112-X1/++211350V01-BE14a | Verbindungsleitung M12 | 4X | 0,34 | 0 | | ++211350V01+VI1-KA112 | ++211350V01-BE14a | ++211350V01+VI1/4.2 |
| -W++211350V01+VI1-KA112-X2/++211350V01-BE14b | Verbindungsleitung M12 | 4X | 0,34 | 0 | | ++211350V01+VI1-KA112 | ++211350V01-BE14b | ++211350V01+VI1/4.3 |
| -W++211350V01+VI1-KA112-X3/++211350V01-BE15 | Verbindungsleitung M12 | 4X | 0,34 | 0 | | ++211350V01+VI1-KA112 | ++211350V01-BE15 | ++211350V01+VI1/4.4 |
| -W++211350V01+VI2-KA111-X0/++211350V01+VI2-BD01E | Verbindungsleitung M12 | 4X | 0,34 | 0 | | ++211350V01+VI2-KA111 | ++211350V01+VI2-BD01E | ++211350V01+VI2/3.0 |
| -W++211350V01+VI2-KA111-X1/++211350V01-BT11 | Verbindungsleitung M12 | 4X | 0,34 | 0 | | ++211350V01+VI2-KA111 | ++211350V01-BT11 | ++211350V01+VI2/3.2 |
| -W++211350V01+VI2-KA111-X2/++211350V01-BT16/1 | Verbindungsleitung M12 | 4X | 0,34 | 0 | | ++211350V01+VI2-KA111 | ++211350V01-BT16/1 | ++211350V01+VI2/3.3 |
| -W++211350V01+VI2-KA111-X3/++211350V01-BE16 | Verbindungsleitung M12 | 4X | 0,34 | 0 | | ++211350V01+VI2-KA111 | ++211350V01-BE16 | ++211350V01+VI2/3.4 |
| -W++211350V01+VI2-KA111-X4/++211350V01+VI2-XSKA111_4 | Verbindungsleitung M12 | 4X | 0,34 | 0 | | ++211350V01+VI2-KA111 | ++211350V01+VI2-XSKA111_4 | ++211350V01+VI2/3.5 |
| -W++211350V01+VI2-KA111-X5/++211350V01-BE18 | Verbindungsleitung M12 | 4X | 0,34 | 0 | | ++211350V01+VI2-KA111 | ++211350V01-BE18 | ++211350V01+VI2/3.6 |
| -W++211350V01+VI2-KA111-X6/++211350V01-BE19 | Verbindungsleitung M12 | 4X | 0,34 | 0 | | ++211350V01+VI2-KA111 | ++211350V01-BE19 | ++211350V01+VI2/3.7 |
| -W++211350V01+VI2-KA111-X7/++211350V01-BE20a | Verbindungsleitung M12 | 4X | 0,34 | 0 | | ++211350V01+VI2-KA111 | ++211350V01-BE20a | ++211350V01+VI2/3.8 |
| -W++211350V01+VI2-KA112-X0/++211350V01-BE20b | Verbindungsleitung M12 | 4X | 0,34 | 0 | | ++211350V01+VI2-KA112 | ++211350V01-BE20b | ++211350V01+VI2/4.1 |
| -W++211350V01+VI2-KA112-X1/++211350V01-BE20c | Verbindungsleitung M12 | 4X | 0,34 | 0 | | ++211350V01+VI2-KA112 | ++211350V01-BE20c | ++211350V01+VI2/4.2 |
| -W++211350V01+VI2-KA112-X2/++211350V01-BE20d | Verbindungsleitung M12 | 4X | 0,34 | 0 | | ++211350V01+VI2-KA112 | ++211350V01-BE20d | ++211350V01+VI2/4.3 |
| -W++211350V01+VI2-KA112-X3/++211350V01-BE21a | Verbindungsleitung M12 | 4X | 0,34 | 0 | | ++211350V01+VI2-KA112 | ++211350V01-BE21a | ++211350V01+VI2/4.4 |
| -W++211350V01+VI2-KA112-X4/++211350V01-BE21b | Verbindungsleitung M12 | 4X | 0,34 | 0 | | ++211350V01+VI2-KA112 | ++211350V01-BE21b | ++211350V01+VI2/4.5 |
| -W++211350V01+VI2-XSKA111_4-X1/++211350V01-BE17R | Verbindungsleitung M12 | 4X | 0,34 | 0 | | ++211350V01+VI2-XSKA111_4-X1 | ++211350V01-BE17R | ++211350V01+VI2/3.5 |
| -W++211350V01+VI2-XSKA111_4-X2/++211350V01-BE17V | Verbindungsleitung M12 | 4X | 0,34 | 0 | | ++211350V01+VI2-XSKA111_4-X2 | ++211350V01-BE17V | ++211350V01+VI2/3.5 |
| -W++221300SB1+K1-KA1-X1P2/++211320+VI1-KA1-XF1 | POF | 1 | | 0 | | ++211320+VI1-KA1 | ++221300SB1+K1-KA1 | ++ANLINF+PNTOPO/5.1 |
| -W++221300SB1+K1-KA121/++221300SB1-XSGS1L | Leitung mit M8 | 4 | 0,25 | 4 | | ++221300SB1+K1-KA121 | ++221300SB1-XSGS1L | ++221300SB1+K1/7.1 |
| | | | | | | ++221300SB1+K1-KA111 | | |

# Resumen de cables

| Nombre de cable | Tipo de cable | No.de cond. | ø mm² | Cond. Usados | Longitud [m] | de Grupo de armario | hacia Grupo de armario | Página |
|---|---|---|---|---|---|---|---|---|
| -W++221300SB1+K1-KA121/++221300SB1-XSGS1R | Leitung mit M8 | 4 | 0,25 | 4 | | ++221300SB1+K1-KA121 | ++221300SB1-XSGS1R | ++221300SB1+K1/7.4 |
| | | | | | | ++221300SB1+K1-KA111 | | |
| -W++221300SB1+K1-KA151/++221300SB1-M1-XS | Steuerleitung | 7 | 2,5 | 7 | | ++221300SB1-M1-XS | ++221300SB1+K1-KA151 | ++221300SB1+K1/3.3 |
| | | | | | | | ++221300SB1+K1-QR1 | |
| | | | | | | | ++221300SB1+K1-XP | |
| -W++221300SB1+K1-XP/++221300SB1+VI1-KA1-XD1 | Steuerleitung | 5 | 2,5 | 5 | | ++221300SB1+K1-XP | ++221300SB1+VI1-KA1-XD1 | ++221300SB1+VI1/2.1 |
| | | | | | | ++221300SB1+K1-KA141 | | |
| -W++221300SB1+K1-XP/++221300SB1+VI2-KA1-XD1 | Steuerleitung | 5 | 2,5 | 5 | | ++221300SB1+K1-XP | ++221300SB1+VI2-KA1-XD1 | ++221300SB1+VI2/2.1 |
| | | | | | | ++221300SB1+K1-KA141 | | |
| -W++221300SB1+K1-XP/++221300SB1-I11 | Steuerleitung | 5 | 1 | 5 | | ++221300SB1+K1-XP | ++221300SB1-I11 | ++221300SB1+K1/6.1 |
| | | | | | | ++221300SB1-SN1 | ++221300SB1+K1-KA131 | |
| -W++221300SB1+K1-XP/++221300SB1-I12 | Steuerleitung | 5 | 1 | 5 | | ++221300SB1+K1-XP | ++221300SB1-I12 | ++221300SB1+K1/6.3 |
| | | | | | | ++221300SB1-SN2 | ++221300SB1+K1-KA131 | |
| -W++221300SB1+K1-XP/++221300SB1-I13 | Steuerleitung | 5 | 1 | 5 | | ++221300SB1+K1-XP | ++221300SB1-I13 | ++221300SB1+K1/6.6 |
| | | | | | | ++221300SB1-SA1 | ++221300SB1+K1-KA131 | |
| -W++221300SB1+VI1-KA1-XF2/++221300SB1+VI2-KA1-XF1 | POF | 1 | | 0 | | ++221300SB1+VI1-KA1 | ++221300SB1+VI2-KA1 | ++ANLINF+PNTOPO/5.1 |
| -W++221300SB1+VI1-KA111-X0/++221300SB1+VI1-BD01E | Verbindungsleitung M12 | 4X | 0,34 | 0 | | ++221300SB1+VI1-KA111 | ++221300SB1+VI1-BD01E | ++221300SB1+VI1/3.0 |
| -W++221300SB1+VI1-KA111-X1/++221300SB1-BE11P | Verbindungsleitung M12 | 4X | 0,34 | 0 | | ++221300SB1+VI1-KA111 | ++221300SB1-BE11P | ++221300SB1+VI1/3.2 |
| -W++221300SB1+VI1-KA111-X2/++221300SB1+VI1-XSKA111_2 | Verbindungsleitung M12 | 4X | 0,34 | 0 | | ++221300SB1+VI1-KA111 | ++221300SB1+VI1-XSKA111_2 | ++221300SB1+VI1/3.3 |
| -W++221300SB1+VI1-KA111-X3/++221300SB1-BE12MAX | Verbindungsleitung M12 | 4X | 0,34 | 0 | | ++221300SB1+VI1-KA111 | ++221300SB1-BE12MAX | ++221300SB1+VI1/3.4 |
| -W++221300SB1+VI1-KA111-X4/++221300SB1+VI1-XSKA111_4 | Verbindungsleitung M12 | 4X | 0,34 | 0 | | ++221300SB1+VI1-KA111 | ++221300SB1+VI1-XSKA111_4 | ++221300SB1+VI1/3.5 |
| -W++221300SB1+VI1-KA111-X5/++221300SB1+VI1-XSKA111_5 | Verbindungsleitung M12 | 4X | 0,34 | 0 | | ++221300SB1+VI1-KA111 | ++221300SB1+VI1-XSKA111_5 | ++221300SB1+VI1/3.6 |
| -W++221300SB1+VI1-KA111-X6/++221300SB1-BT12/1 | Verbindungsleitung M12 | 4X | 0,34 | 0 | | ++221300SB1+VI1-KA111 | ++221300SB1-BT12/1 | ++221300SB1+VI1/3.7 |
| -W++221300SB1+VI1-KA111-X7/++221300SB1-BT12/2 | Verbindungsleitung M12 | 4X | 0,34 | 0 | | ++221300SB1+VI1-KA111 | ++221300SB1-BT12/2 | ++221300SB1+VI1/3.8 |
| -W++221300SB1+VI1-KA112-X0/++221300SB1+VI1-XSKA112_0 | Verbindungsleitung M12 | 4X | 0,34 | 0 | | ++221300SB1+VI1-KA112 | ++221300SB1+VI1-XSKA112_0 | ++221300SB1+VI1/4.1 |
| -W++221300SB1+VI1-KA112-X1/++221300SB1+VI1-XSKA112_1 | Verbindungsleitung M12 | 4X | 0,34 | 0 | | ++221300SB1+VI1-KA112 | ++221300SB1+VI1-XSKA112_1 | ++221300SB1+VI1/4.2 |
| -W++221300SB1+VI1-XSKA111_2-X1/++221300SB1-BE11R | Verbindungsleitung M12 | 3X | 0,34 | 0 | | ++221300SB1+VI1-XSKA111_2-X1 | ++221300SB1-BE11R | ++221300SB1+VI1/3.3 |

# Resumen de cables

| Nombre de cable | Tipo de cable | No.de cond. | ø mm² | Cond. Usados | Longitud [m] | de Grupo de armario | hacia Grupo de armario | Página |
|---|---|---|---|---|---|---|---|---|
| -W++221300SB1+VI1-XSKA111_2-X2/++221300SB1-BE11V | Verbindungsleitung M12 | 3X | 0,34 | 0 | | ++221300SB1+VI1-XSKA111_2-X2 | ++221300SB1-BE11V | ++221300SB1+VI1/3.3 |
| -W++221300SB1+VI1-XSKA111_4-X1/++221300SB1-BE12P | Verbindungsleitung M12 | 4X | 0,34 | 0 | | ++221300SB1+VI1-XSKA111_4-X1 | ++221300SB1-BE12P | ++221300SB1+VI1/3.5 |
| -W++221300SB1+VI1-XSKA111_4-X2/++221300SB1-BE12A | Verbindungsleitung M12 | 4X | 0,34 | 0 | | ++221300SB1+VI1-XSKA111_4-X2 | ++221300SB1-BE12A | ++221300SB1+VI1/3.5 |
| -W++221300SB1+VI1-XSKA111_5-X1/++221300SB1-BE12R | Verbindungsleitung M12 | 3X | 0,34 | 0 | | ++221300SB1+VI1-XSKA111_5-X1 | ++221300SB1-BE12R | ++221300SB1+VI1/3.6 |
| -W++221300SB1+VI1-XSKA111_5-X2/++221300SB1-BE12V | Verbindungsleitung M12 | 3X | 0,34 | 0 | | ++221300SB1+VI1-XSKA111_5-X2 | ++221300SB1-BE12V | ++221300SB1+VI1/3.6 |
| -W++221300SB1+VI1-XSKA112_0-X1/++221300SB1-BE1L/1 | Verbindungsleitung M12 | 3X | 0,34 | 0 | | ++221300SB1+VI1-XSKA112_0-X1 | ++221300SB1-BE1L/1 | ++221300SB1+VI1/4.0 |
| -W++221300SB1+VI1-XSKA112_0-X2/++221300SB1-BE1R/1 | Verbindungsleitung M12 | 3X | 0,34 | 0 | | ++221300SB1+VI1-XSKA112_0-X2 | ++221300SB1-BE1R/1 | ++221300SB1+VI1/4.1 |
| -W++221300SB1+VI1-XSKA112_1-X1/++221300SB1-BE1L/2 | Verbindungsleitung M12 | 3X | 0,34 | 0 | | ++221300SB1+VI1-XSKA112_1-X1 | ++221300SB1-BE1L/2 | ++221300SB1+VI1/4.2 |
| -W++221300SB1+VI1-XSKA112_1-X2/++221300SB1-BE1R/2 | Verbindungsleitung M12 | 3X | 0,34 | 0 | | ++221300SB1+VI1-XSKA112_1-X2 | ++221300SB1-BE1R/2 | ++221300SB1+VI1/4.2 |
| -W++221300SB1+VI2-KA1-XF2/++221300SB1+K1-KA1-X1P1 | POF | 1 | | 0 | | ++221300SB1+VI2-KA1 | ++221300SB1+K1-KA1 | ++ANLINF+PNTOPO/5.1 |
| -W++221300SB1+VI2-KA111-X0/++221300SB1+VI2-BD01E | Verbindungsleitung M12 | 4X | 0,34 | 0 | | ++221300SB1+VI2-KA111 | ++221300SB1+VI2-BD01E | ++221300SB1+VI2/3.0 |
| -W++221300SB1+VI2-KA111-X1/++221300SB1-BE21P | Verbindungsleitung M12 | 4X | 0,34 | 0 | | ++221300SB1+VI2-KA111 | ++221300SB1-BE21P | ++221300SB1+VI2/3.2 |
| -W++221300SB1+VI2-KA111-X2/++221300SB1+VI2-XSKA111_2 | Verbindungsleitung M12 | 4X | 0,34 | 0 | | ++221300SB1+VI2-KA111 | ++221300SB1+VI2-XSKA111_2 | ++221300SB1+VI2/3.3 |
| -W++221300SB1+VI2-KA111-X3/++221300SB1-BE22MAX | Verbindungsleitung M12 | 4X | 0,34 | 0 | | ++221300SB1+VI2-KA111 | ++221300SB1-BE22MAX | ++221300SB1+VI2/3.4 |
| -W++221300SB1+VI2-KA111-X4/++221300SB1+VI2-XSKA111_4 | Verbindungsleitung M12 | 4X | 0,34 | 0 | | ++221300SB1+VI2-KA111 | ++221300SB1+VI2-XSKA111_4 | ++221300SB1+VI2/3.5 |
| -W++221300SB1+VI2-KA111-X5/++221300SB1+VI2-XSKA111_5 | Verbindungsleitung M12 | 4X | 0,34 | 0 | | ++221300SB1+VI2-KA111 | ++221300SB1+VI2-XSKA111_5 | ++221300SB1+VI2/3.6 |
| -W++221300SB1+VI2-KA111-X6/++221300SB1-BT22/1 | Verbindungsleitung M12 | 4X | 0,34 | 0 | | ++221300SB1+VI2-KA111 | ++221300SB1-BT22/1 | ++221300SB1+VI2/3.7 |
| -W++221300SB1+VI2-KA111-X7/++221300SB1-BT22/2 | Verbindungsleitung M12 | 4X | 0,34 | 0 | | ++221300SB1+VI2-KA111 | ++221300SB1-BT22/2 | ++221300SB1+VI2/3.8 |
| -W++221300SB1+VI2-KA112-X0/++221300SB1-SE12 | Verbindungsleitung M12 | 3X | 0,34 | 0 | | ++221300SB1+VI2-KA112 | ++221300SB1-SE12 | ++221300SB1+VI2/4.0 |
| -W++221300SB1+VI2-XSKA111_2-X1/++221300SB1-BE21R | Verbindungsleitung M12 | 3X | 0,34 | 0 | | ++221300SB1+VI2-XSKA111_2-X1 | ++221300SB1-BE21R | ++221300SB1+VI2/3.3 |
| -W++221300SB1+VI2-XSKA111_2-X2/++221300SB1-BE21V | Verbindungsleitung M12 | 3X | 0,34 | 0 | | ++221300SB1+VI2-XSKA111_2-X2 | ++221300SB1-BE21V | ++221300SB1+VI2/3.3 |
| -W++221300SB1+VI2-XSKA111_4-X1/++221300SB1-BE22P | Verbindungsleitung M12 | 4X | 0,34 | 0 | | ++221300SB1+VI2-XSKA111_4-X1 | ++221300SB1-BE22P | ++221300SB1+VI2/3.5 |
| -W++221300SB1+VI2-XSKA111_4-X2/++221300SB1-BE22A | Verbindungsleitung M12 | 4X | 0,34 | 0 | | ++221300SB1+VI2-XSKA111_4-X2 | ++221300SB1-BE22A | ++221300SB1+VI2/3.5 |
| -W++221300SB1+VI2-XSKA111_5-X1/++221300SB1-BE22R | Verbindungsleitung M12 | 3X | 0,34 | 0 | | ++221300SB1+VI2-XSKA111_5-X1 | ++221300SB1-BE22R | ++221300SB1+VI2/3.6 |
| -W++221300SB1+VI2-XSKA111_5-X2/++221300SB1-BE22V | Verbindungsleitung M12 | 3X | 0,34 | 0 | | ++221300SB1+VI2-XSKA111_5-X2 | ++221300SB1-BE22V | ++221300SB1+VI2/3.6 |
| -W++221300SB1-XSGS1L/++221300SB1-GS1L-X1 | Leitung mit M8 | 4 | 0,25 | 4 | | ++221300SB1-XSGS1L | ++221300SB1-GS1L-X1 | ++221300SB1+K1/7.1 |
| -W++221300SB1-XSGS1R/++221300SB1-GS1R-X1 | Leitung mit M8 | 4 | 0,25 | 4 | | ++221300SB1-XSGS1R | ++221300SB1-GS1R-X1 | ++221300SB1+K1/7.4 |