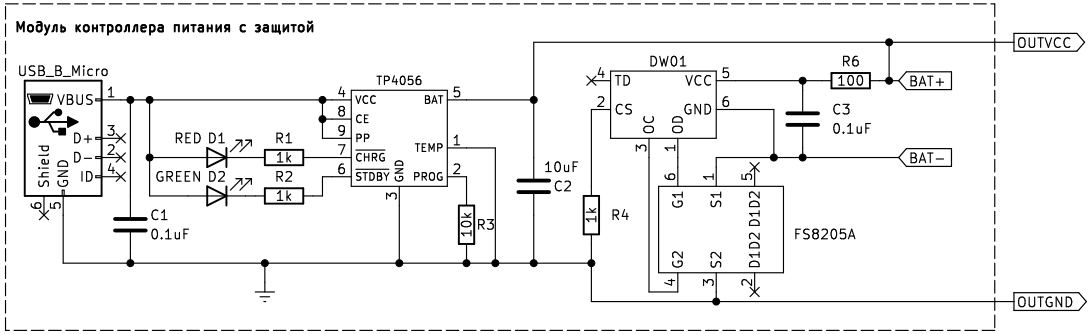

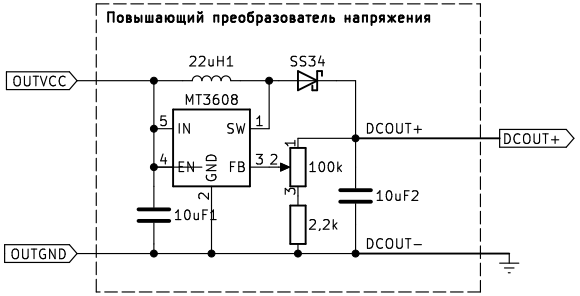

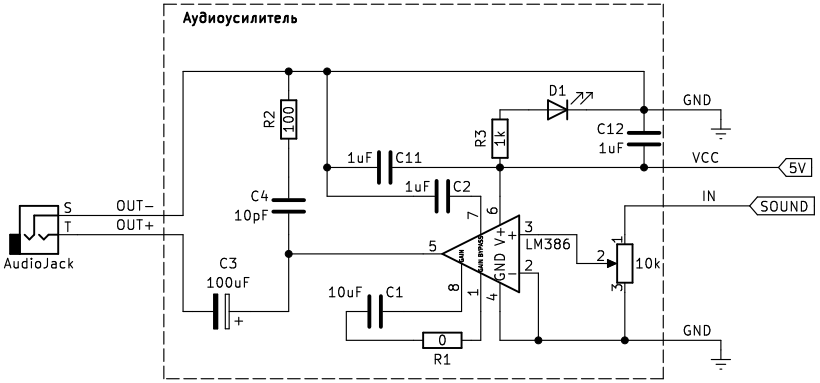

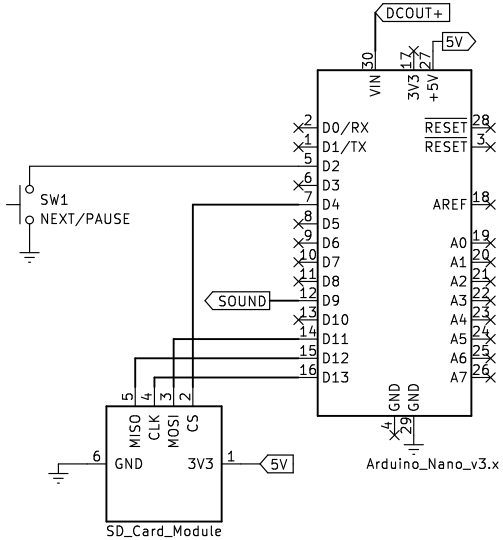

Изм.	Лист	N°докум.	Подп.	Дата
Разраб.		Чвалов К.Р.		
Пров.		Подалов М.А.		
Т.контр.				
Н.контр.				
Утв.				

Лит.	Масса	Масштаб
Лист 1	Листов 1	

Подп. и дата

Инв.N°дубл.

Взам.инв.N°

Подп. и дата

Инв.N°подл.

Копировал

Формат А4