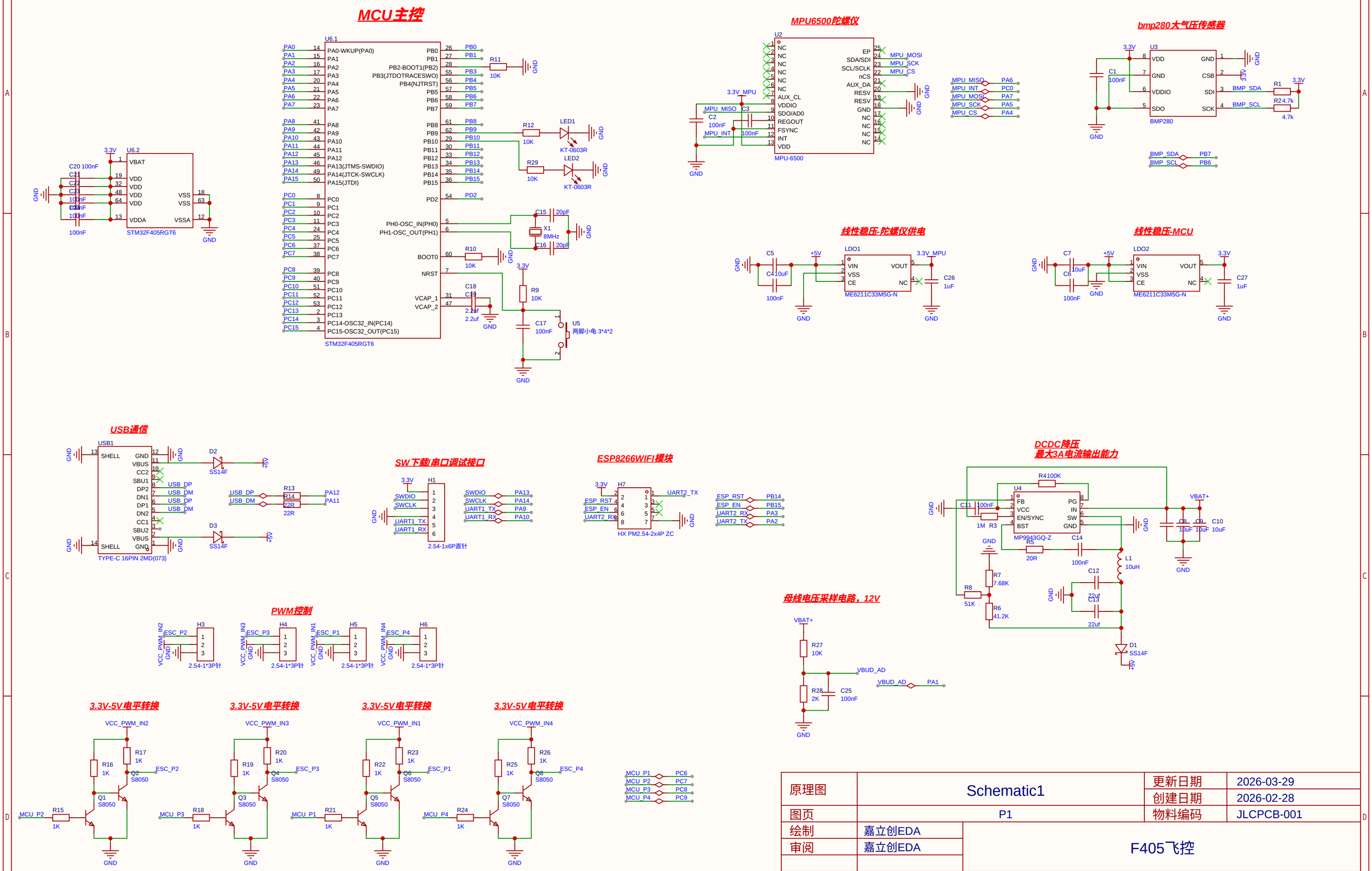

原理图	Schematic1	更新日期	2026-03-29
		创建日期	2026-02-28
图页	P1	物料编码	JLCPCB-001
绘制	嘉立创EDA	F405飞控	
审阅	嘉立创EDA		
		版本	尺寸
		V0.1	A4
页 1 共 1			
嘉立创EDA		深圳嘉立创科技发展有限公司	