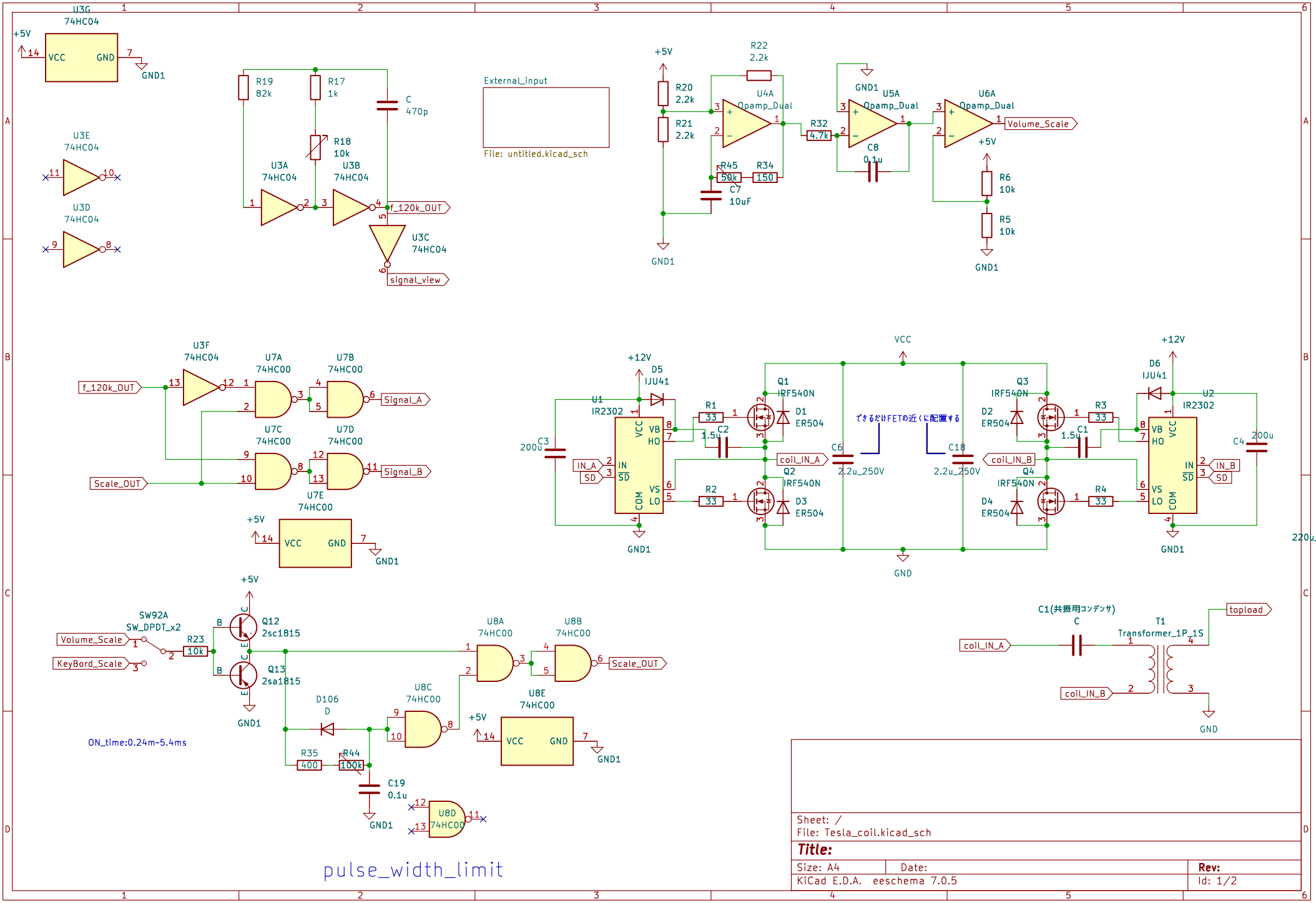
U3G
74HC04
+5V
VCC
GND
GND1
U3E
74HC04
U3D
74HC04
R19
82k
R17
1k
C
470p
R18
10k
U3A
74HC04
U3B
74HC04
f_120k_OUT
U3C
74HC04
signal_view
External_input
File: untitled.kicad_sch
R22
2.2k
R20
2.2k
R21
2.2k
U4A
Opamp_Dual
R45
50k
R34
150
C7
10uF
R32
4.7k
U5A
Opamp_Dual
C8
0.1u
U6A
Opamp_Dual
Volume_Scale
R6
10k
R5
10k
U3F
74HC04
U7A
74HC00
U7B
74HC00
Signal_A
U7C
74HC00
U7D
74HC00
Signal_B
Scale_OUT
U7E
74HC00
+12V
D5
IJU41
U1
IR2302
C3
200u
IN_A
SD
R1
33
C2
1.5u
R2
33
Q1
IRF540N
D1
ER504
Q2
IRF540N
D3
ER504
coil_IN_A
C6
2.2u_250V
VCC
できるだけFETの近くに配置する
C18
2.2u_250V
GND
Q3
IRF540N
D2
ER504
Q4
IRF540N
D4
ER504
coil_IN_B
R3
33
C1
1.5u
R4
33
D6
IJU41
U2
IR2302
C4
200u
IN_B
SD
VCC
C5
220u_200V
GND
SW92A
SW_DPDT_x2
Volume_Scale
KeyBord_Scale
R23
10k
Q12
2sc1815
Q13
2sa1815
D106
D
R35
400
R44
100k
C19
0.1u
U8A
74HC00
U8B
74HC00
U8C
74HC00
U8E
74HC00
U8D
74HC00
ON_time:0.24m~5.4ms
C1(共振用コンデンサ)
C
T1
Transformer_1P_1S
topload
coil_IN_A
coil_IN_B
pulse_width_limit
Sheet: /
File: Tesla_coil.kicad_sch
Title:
Size: A4
Date:
Rev:
KiCad E.D.A. eeschema 7.0.5
Id: 1/2

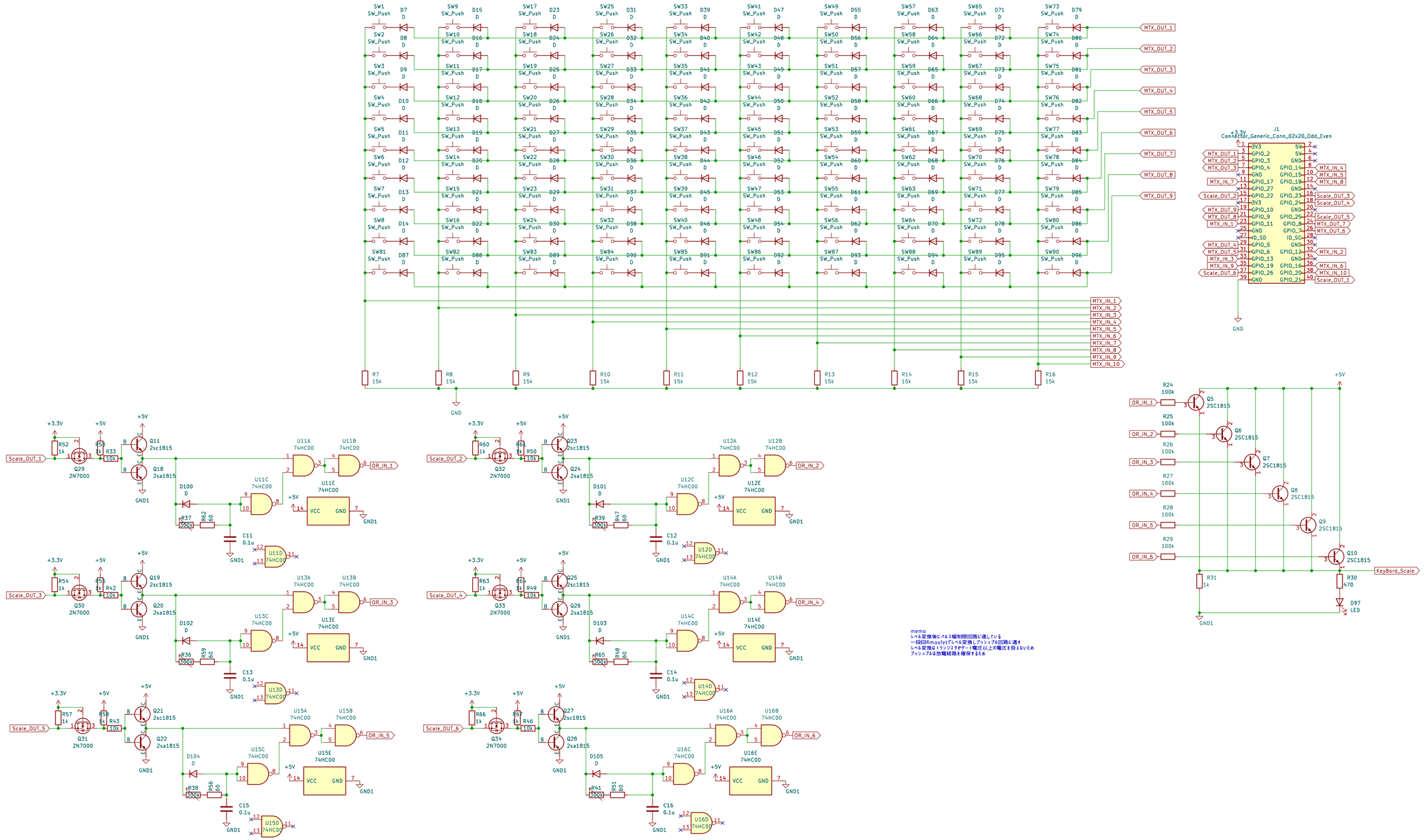

memo
レベル変換後にパルス幅制限回路に通している
一段目のmosfetでレベル変換しプッシュプル回路に通す
レベル変換はトランジスタがゲート電圧以上の電圧を扱えないため
プッシュプルは放電経路を確保するため

pulse_width_limit

Sheet: /External_input/		
File: untitled.kicad_sch		
Title:		
Size: A2	Date:	**Rev:**
KiCad E.D.A. eeschema 7.0.5		Id: 2/2