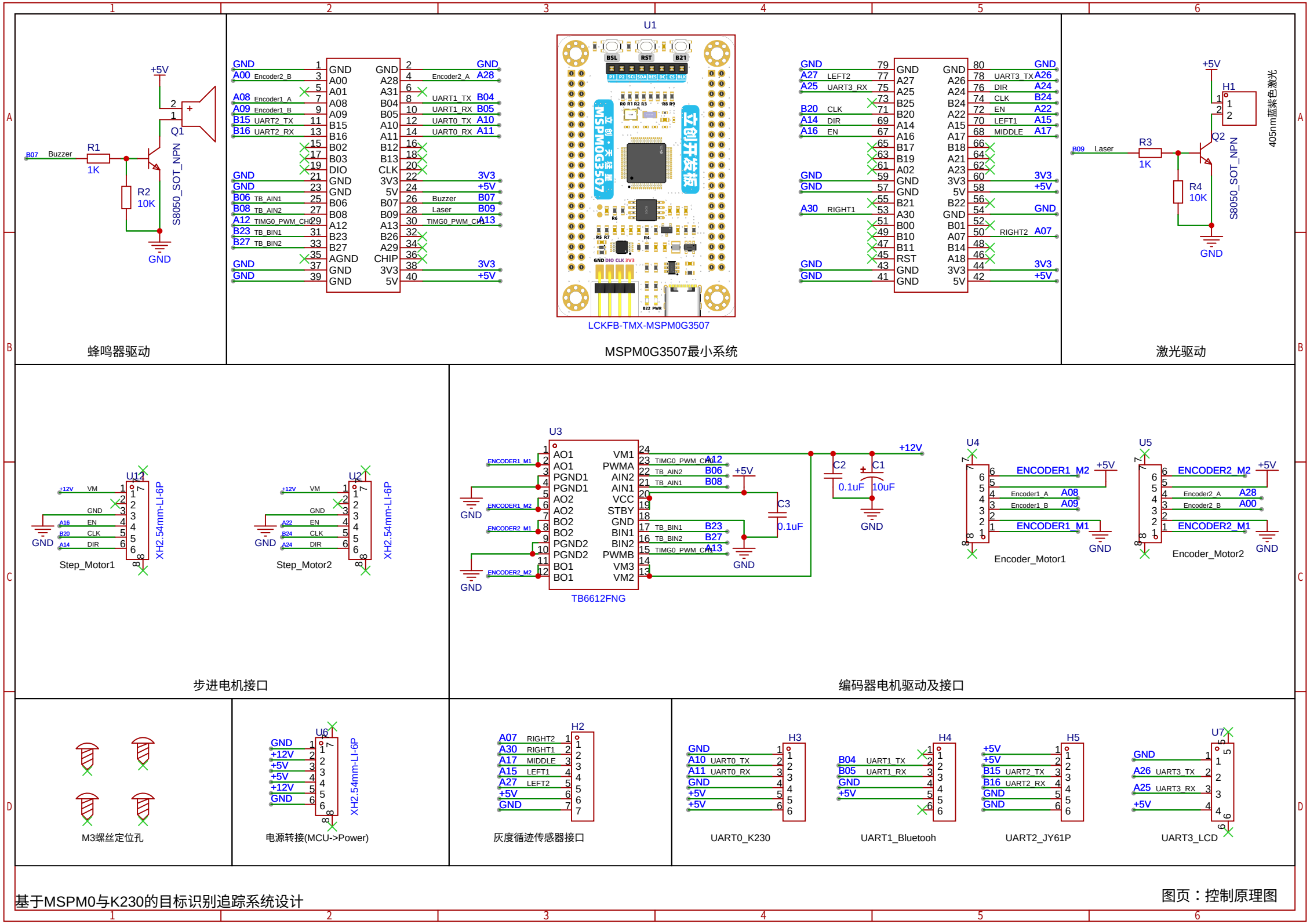
蜂鸣器驱动
MSPM0G3507最小系统
激光驱动
步进电机接口
编码器电机驱动及接口
M3螺丝定位孔
电源转接(MCU->Power)
灰度循迹传感器接口
UART0_K230
UART1_Bluetooth
UART2_JY61P
UART3_LCD
基于MSPM0与K230的目标识别追踪系统设计
图页：控制原理图