GPIO-0 JP1

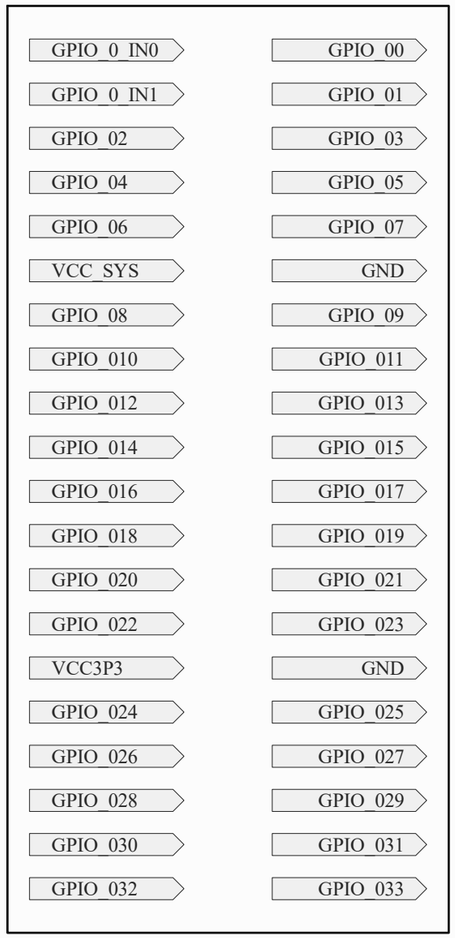

GPIO-1 JP2

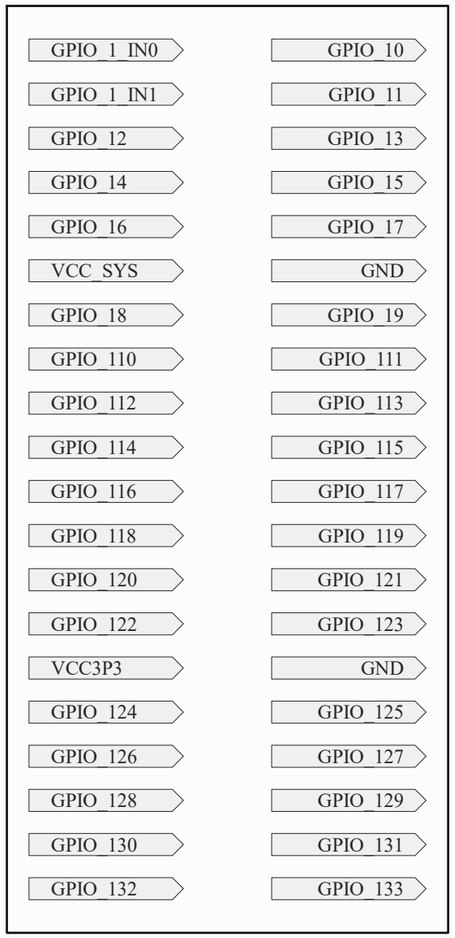

2X13 HEADER JP3

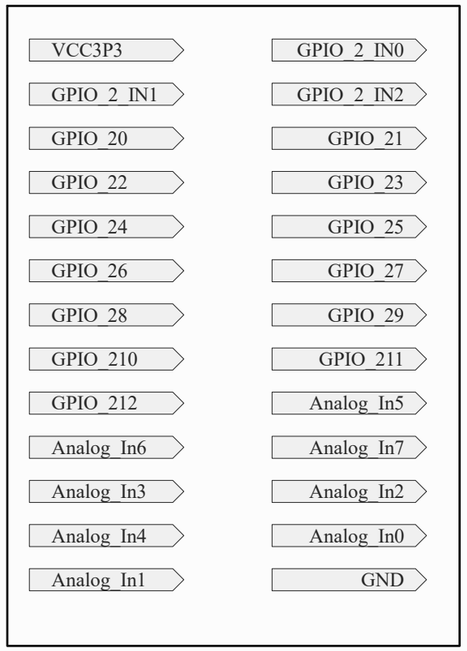

SWITCHES DE ENTRADA DE SINTOMAS

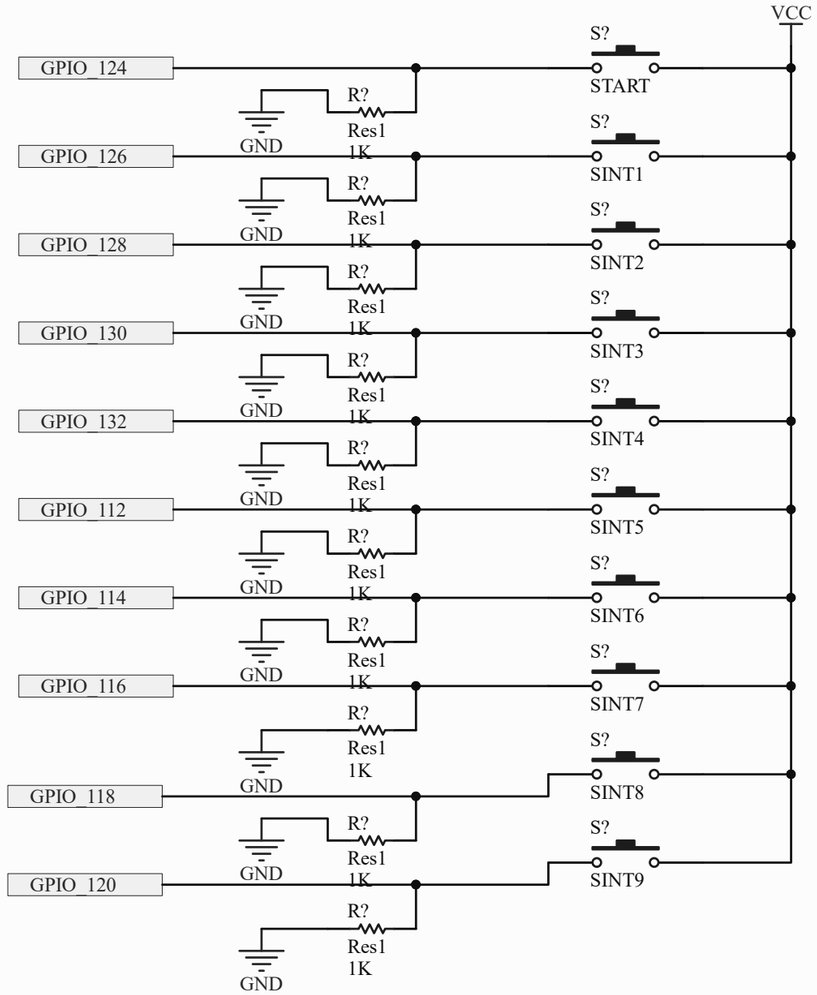

SEÑALES DE SALIDA DE DIAGNOSTICO

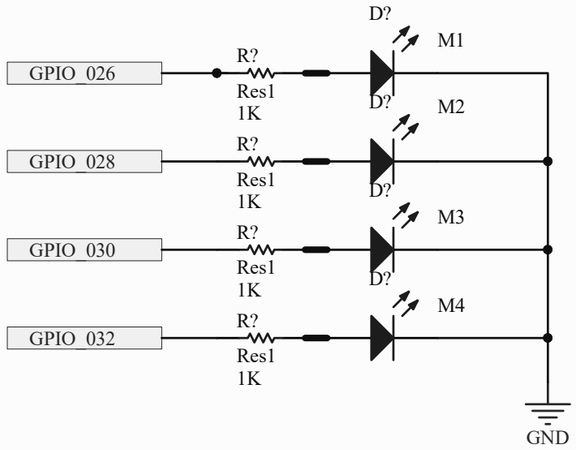

Title ESQUEMATICO ROBOT DETECTOR DE ENFERMEDADES RESPIRATORIAS USANDO FPGA DE-0-nano		
Size A4	Number GRUPO 4 PARALELO 103 AVILES ESPINOZA MELANIE ALEJANDRA SOLIS VINUEZA KLEBER MODESTO	Revision
Date: 31/8/2021	Sheet of	
File: D:\PAOI-2021\..\MH_SCH.SchDoc	Drawn By:	