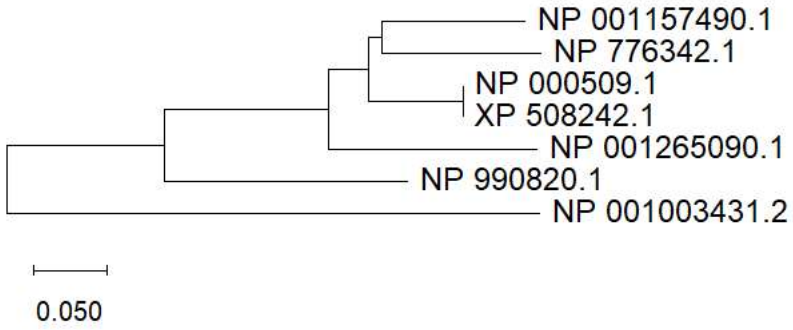
NP 001157490.1
NP 776342.1
NP 000509.1
XP 508242.1
NP 001265090.1
NP 990820.1
NP 001003431.2
0.050