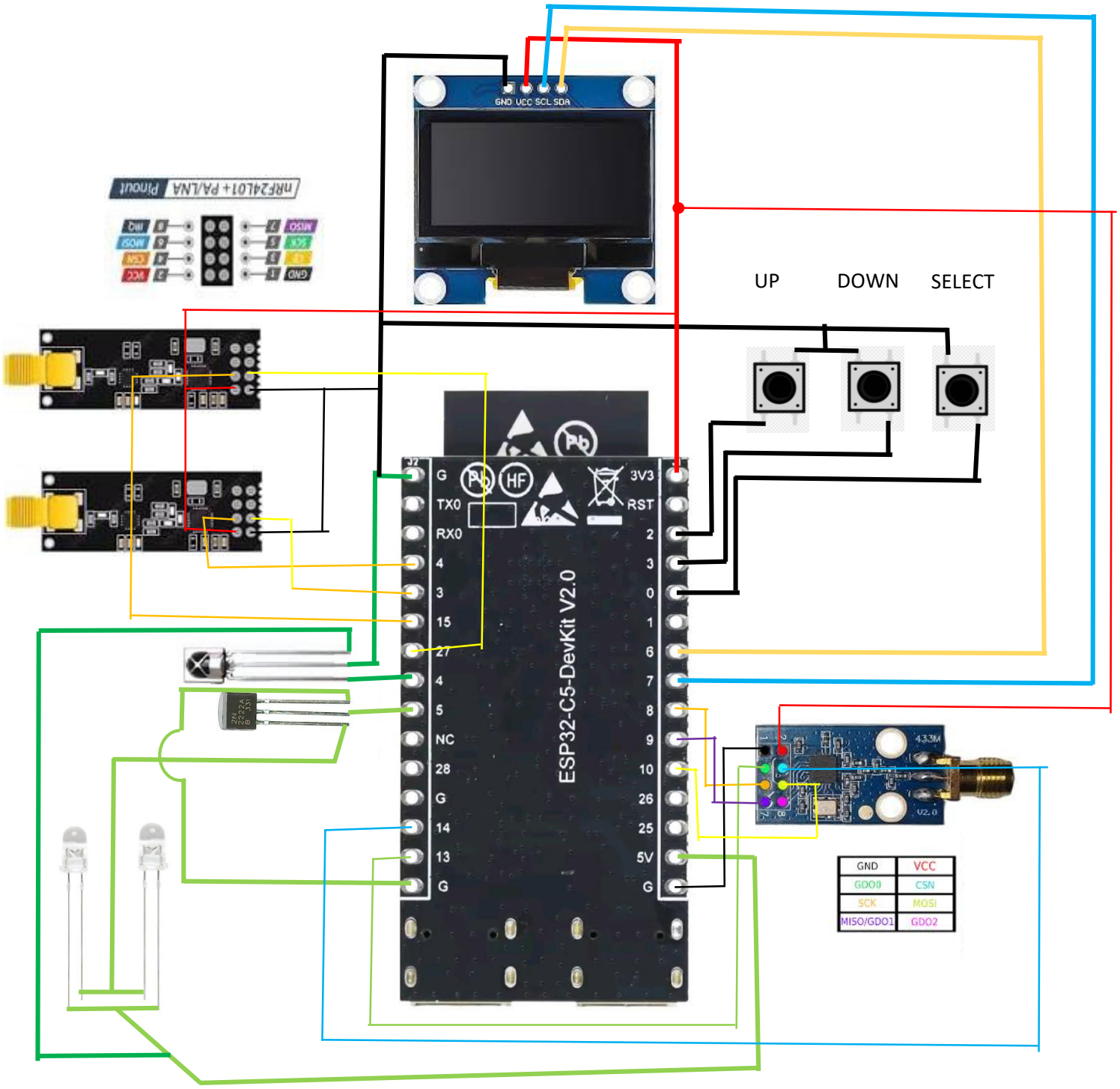

KUARIEL tv C5-ZERO 0.96 display