КВ33.044.300

Перв. примен.

Справ. №

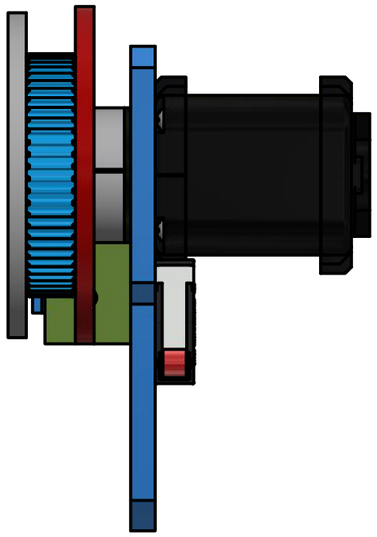

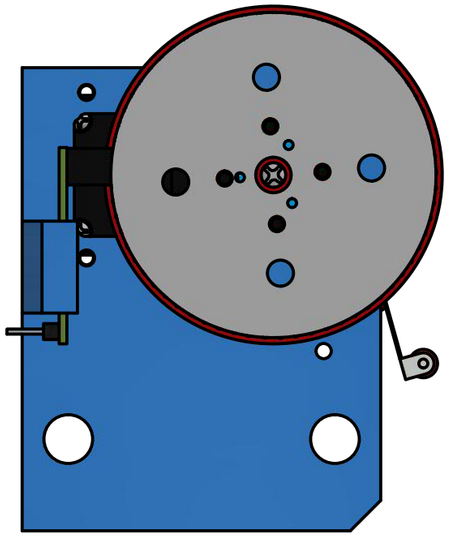

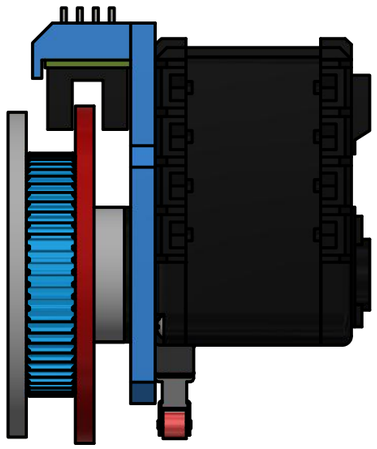

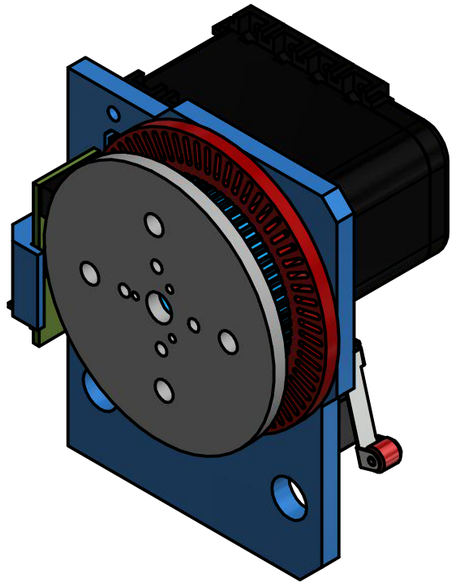

Подп. и дата

Инв. № дубл.

Взам. инв. №

Подп. и дата

Инв. № подл.

					КВ33.044.300		
Изм.	Лист	№ докум.	Подп.	Дата	Сборка мотора Makeblock с крепление	Лит.	Масса	Масштаб
Разраб.		Петров Иван		30.08.2019			0,1	1 : 1
Пров.				01.01.1601		Лист	Листов 1	
Т. контр.								
Нач.отд.								
Н. контр.				01.01.1601				
Утв.				01.01.1601				