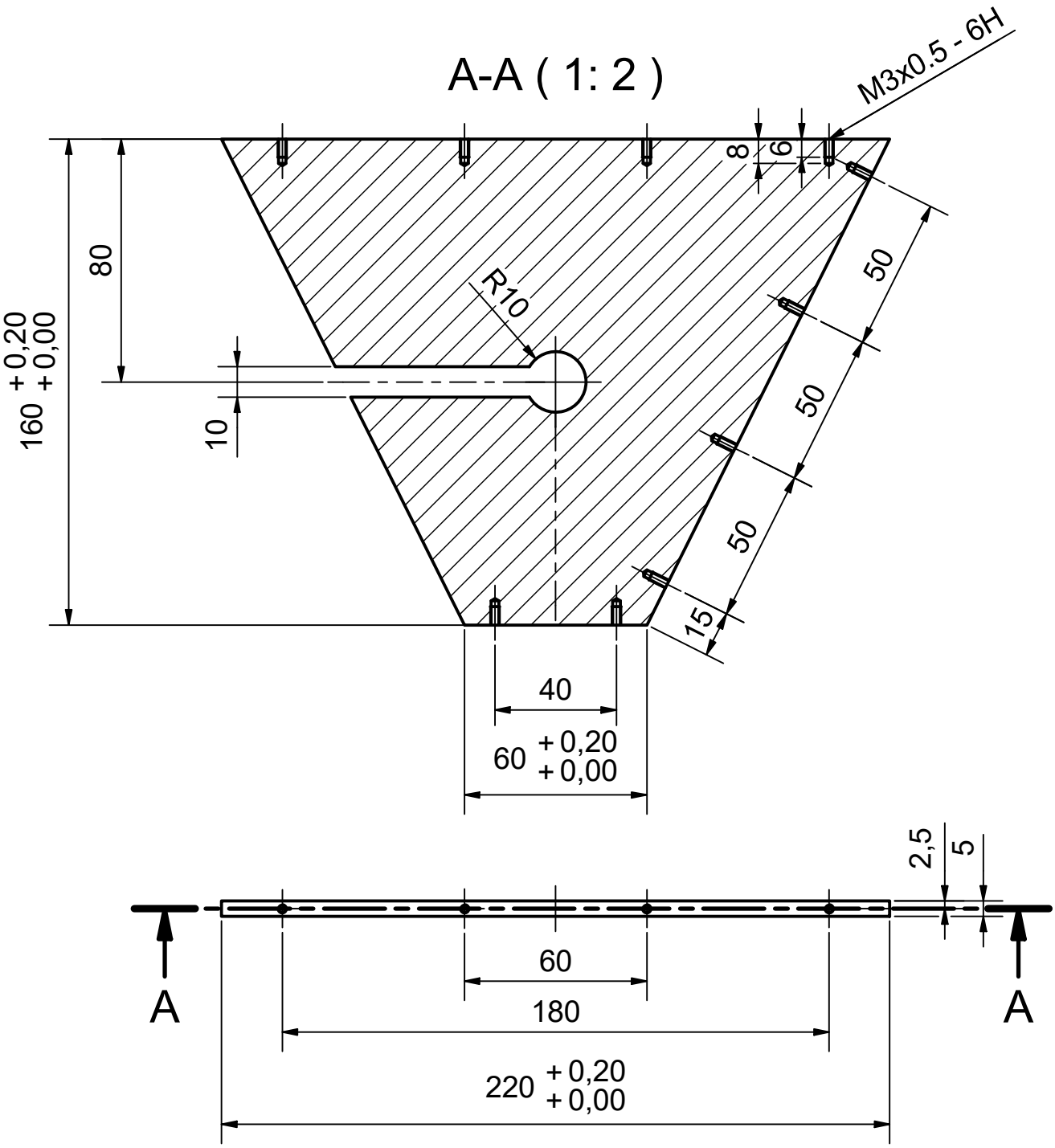

Auftragsnummer	Bennenung	Position	Allgemeintoleranz
19-1401/01	18_0007_008	004	DIN ISO 2768-1 m

Menge	Material		Datum	Name		Blatt
1	PC	gezeichnet	22.01.2020	Folli		1 / 1
		kontrolliert				
		geändert			M 1: 2	

ulm university universität uulm

X:\CAD\Folli\19-1401 Operantboxen final\18_0007_008.idw

A4