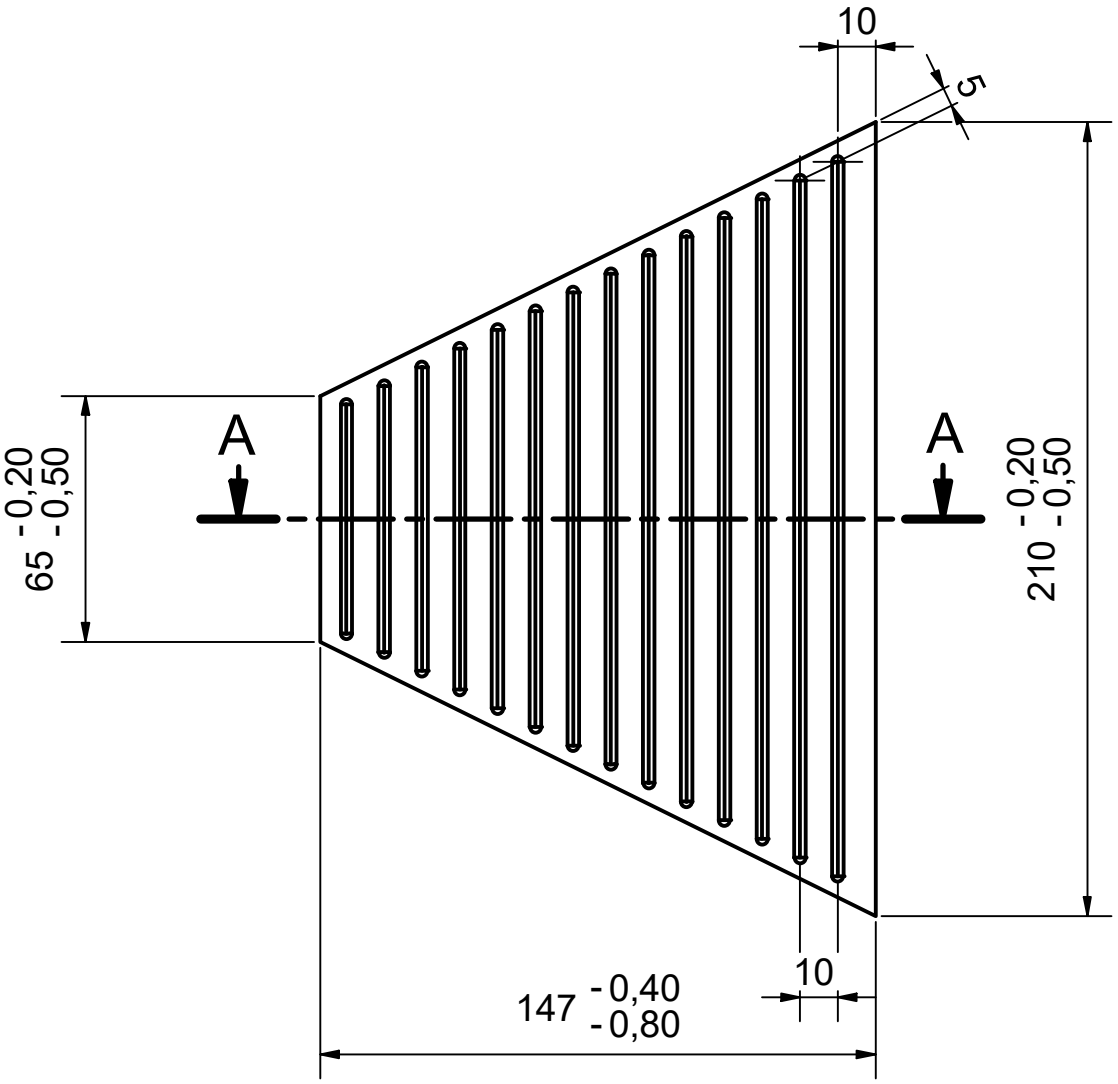

A-A (1 : 2)

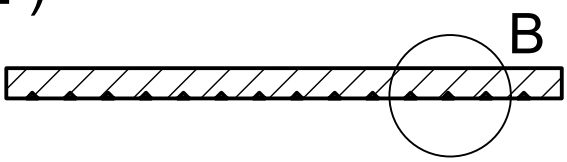

B (1 : 1)

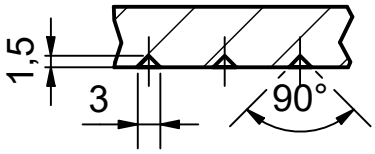

Auftragsnummer	Bennenung	Position	Allgemeintoleranz
19-1401/01	19_0007_015	010	DIN ISO 2768-1 m

Menge	Material		Datum	Name		Blatt
1	PVC (rot)	gezeichnet	22.01.2020	Folli		1 / 1
		kontrolliert				
		geändert			M 1 : 2	

ulm university universität uulm

X:\CAD\Folli\19-1401 Operantboxen final\19_0007_015.idw

A4