A-A (1 : 2)

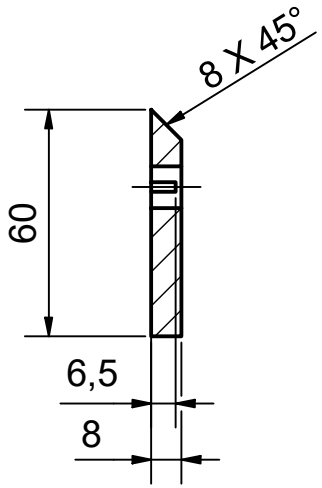

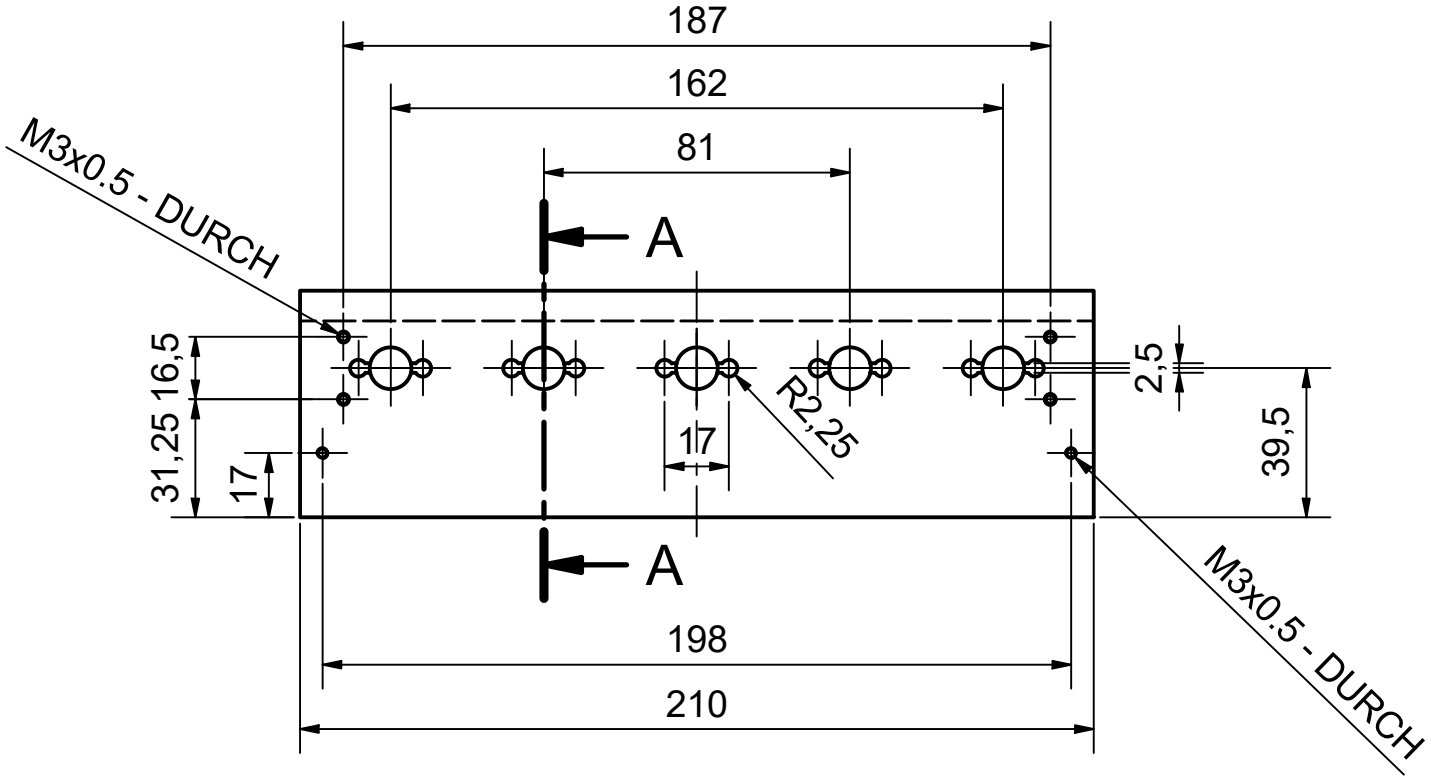

Auftragsnummer	Bennenung	Position	Allgemeintoleranz
19-1401/01	19_0007_014	007	DIN ISO 2768-1 m

Menge	Material
1	PVC (rot)

	Datum	Name
gezeichnet	22.01.2020	Folli
kontrolliert		
geändert		

Blatt 1 / 1

M 1 : 2

ulm university universität uulm

X:\CAD\Folli\19-1401 Operantboxen final\19_0007_014.idw

A4