МГТУ.464415.002 СБ

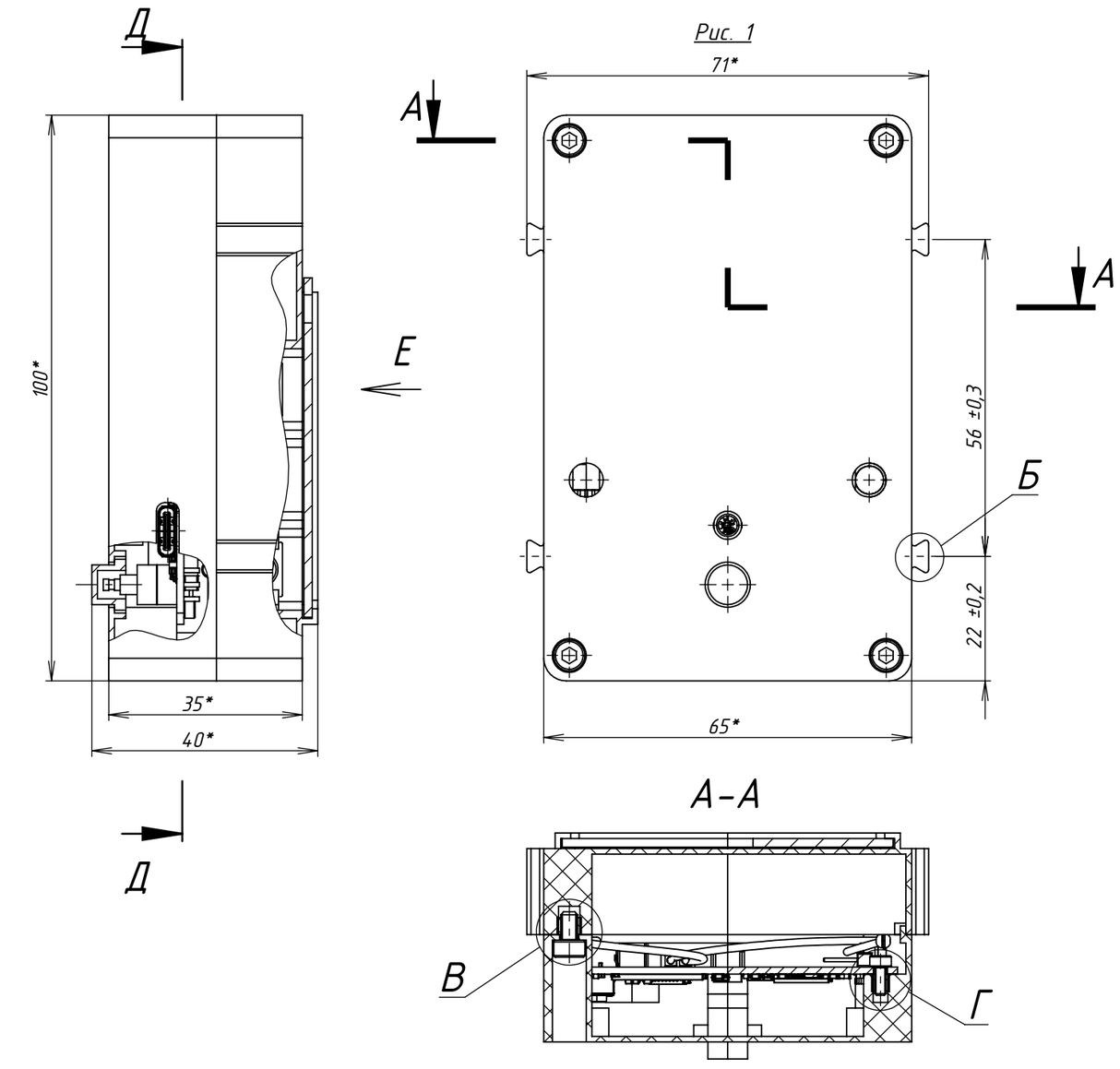

Рис. 1

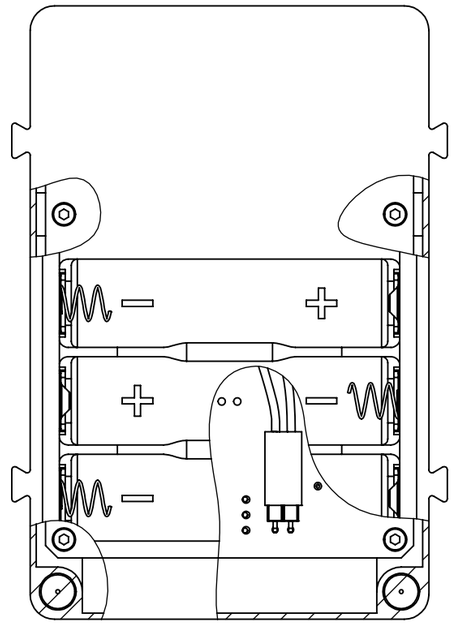

Крышка задвижная поз. 1 не показана

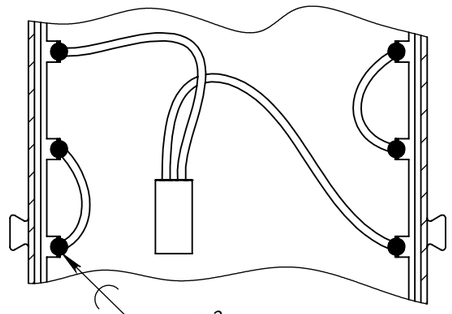

Рис. 2

Остальное см. рис. 1.

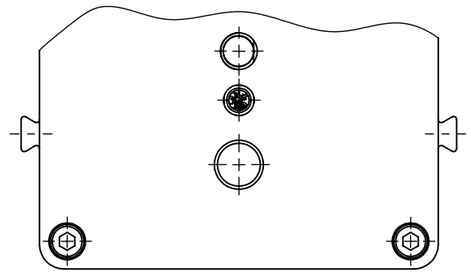

Обозначение	Рис.
МГТУ.464415.002-00	1
-01	2

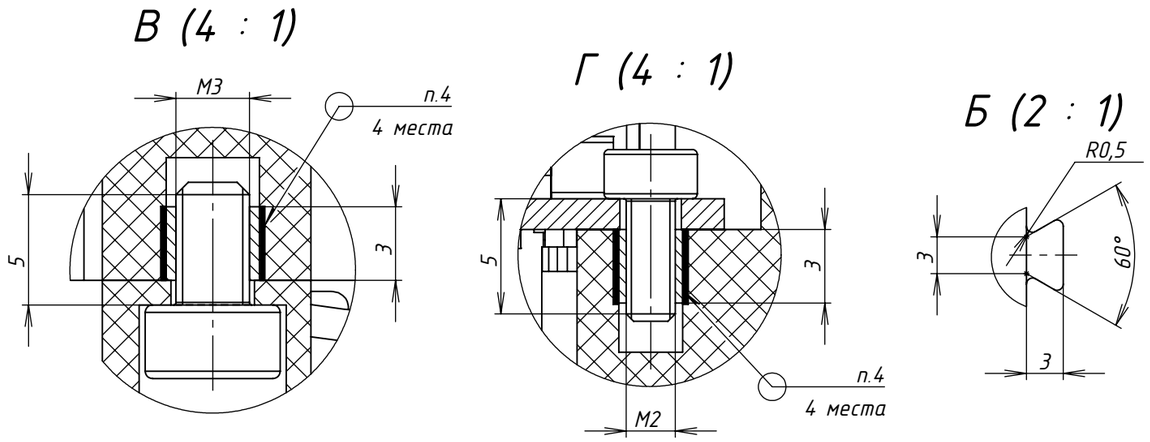

1. * Размеры для справок.
2. Паять, припой ПОС-61 ГОСТ 21931-76.
3. Общие ТТ к пайке электромонтажных соединений ОСТ 107.460092.024-93.
4. Монтаж вставок резьбовых термоустановочных поз. А,В в корпус поз. Г и крышку поз. Д осуществлять паяльником температура жала 100°С, максимальное время нагрева 10 секунд.

Изм.	Лист	№ докум.	Подп.	Дата	МГТУ.464415.002 СБ			
Разраб.		Краснинский			Модуль инфракрасный	Лит.	Масса	Масштаб
Пров.								1:1
Т. контр.					Сборочный чертеж	Лист 1	Листов 1	
Н. контр.						МГТУ им. Н.Э. Баумана кафедра РЛ1		
Утв.		Круглов						

Перв. примен. МГТУ.403443.001

Справ. №

Подп. и дата

Инв. № дубл.

Взам. инв. №

Подп. и дата

Инв. № подл.

Формат А3