E-GOKART

Проект на Калоян Георгиев

Защо *E-gokart?*

Пътят към една мечта -

Съдържание

01 Електроника

02 Механика

03 Аеродинамика

04 Демо

1. Електроника

1. Батерия

- Li-ion
- Капацитет 80Ah
- Номинално напрежение - 72V
- Максимален ток на разряд - 80A

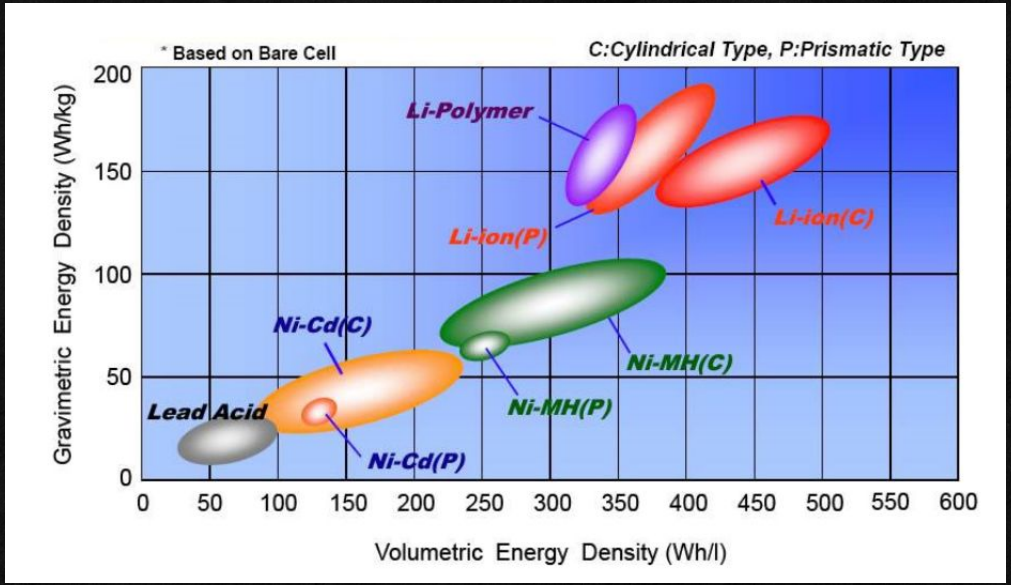

2. Контролер

- Преобразува правия ток от батерията в трифазен променлив ток
- Номинално захранващо напрежение - 48 - 72V
- Използва PWM на изходите
- Използва Hall сензорите в мотора
- Използва входен сигнал 0-5V за да определи подаването на газ

3. Електромотор

- Тип PMSM
  - ~90% ефективност
  - Малък и лек
- Hall сензори вградени в корпуса

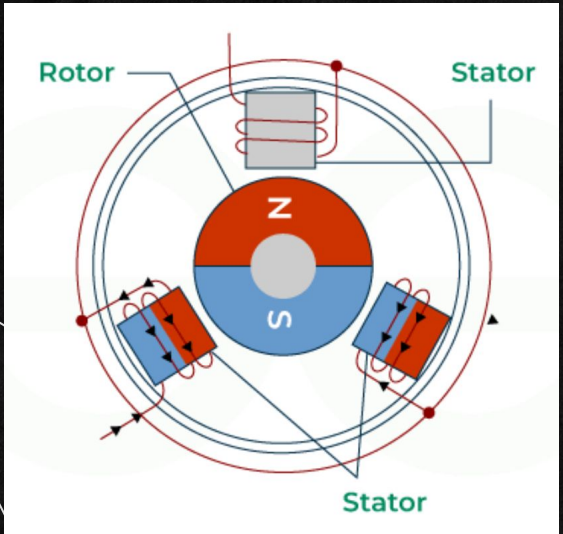

Схема на свързване

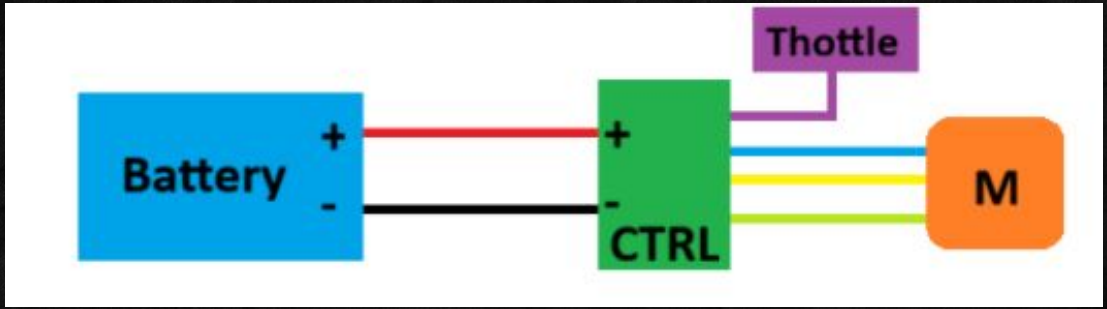

2. Механика

1. Стойка за мотора

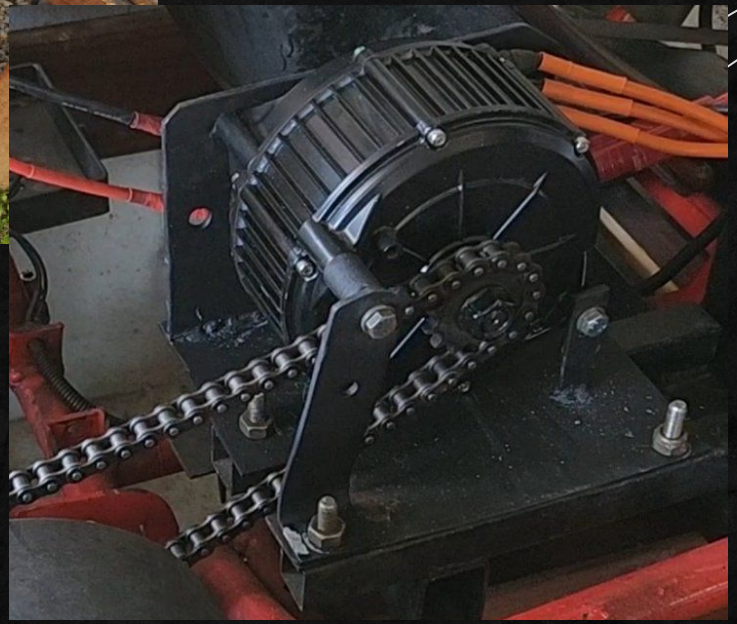

2. Кутия за батерията

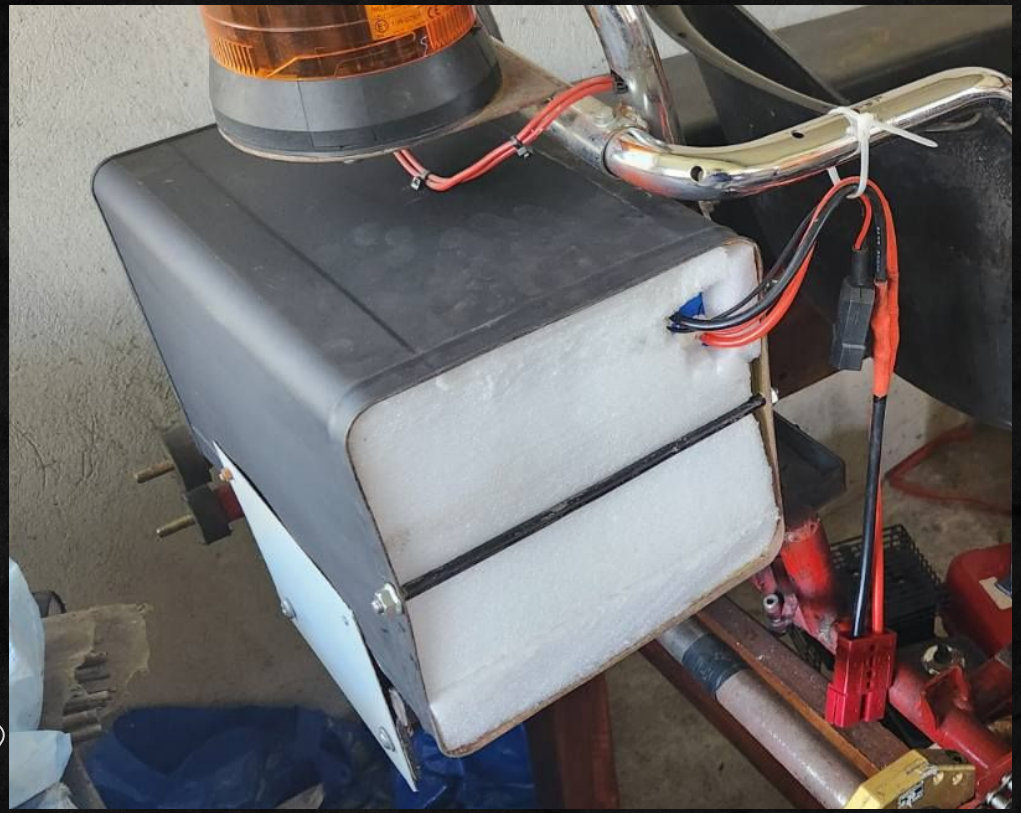

3. Поставка за контролера

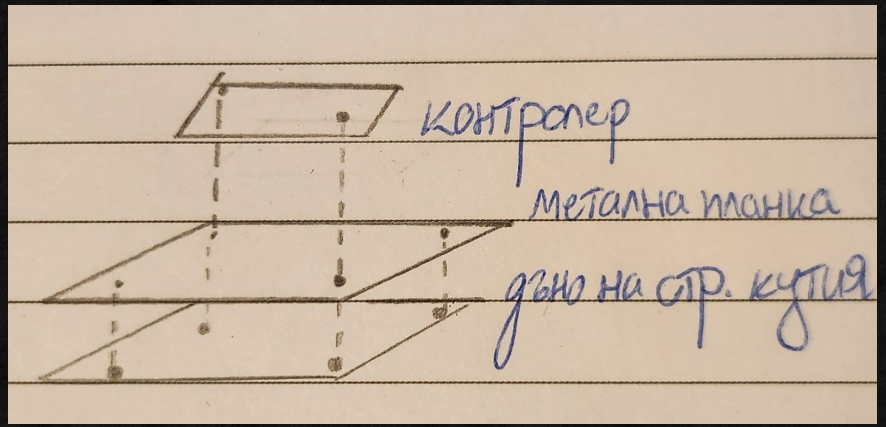

4. Свързване на педала за газта

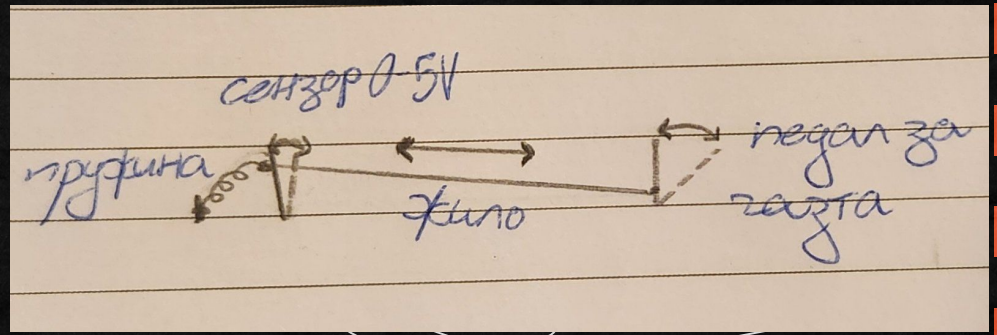

3. Аеродинамика

Дизайн на задно крило

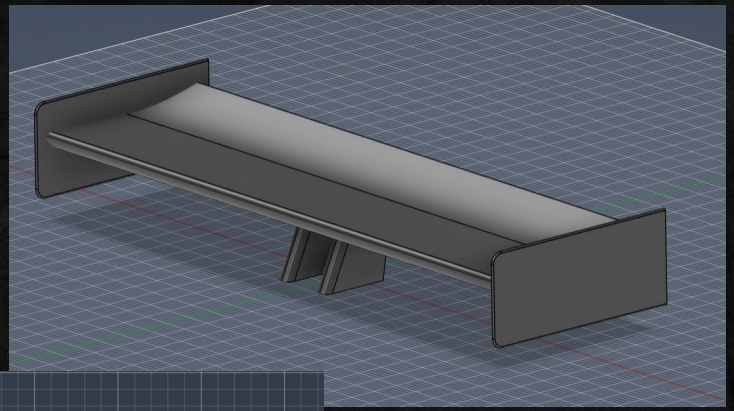

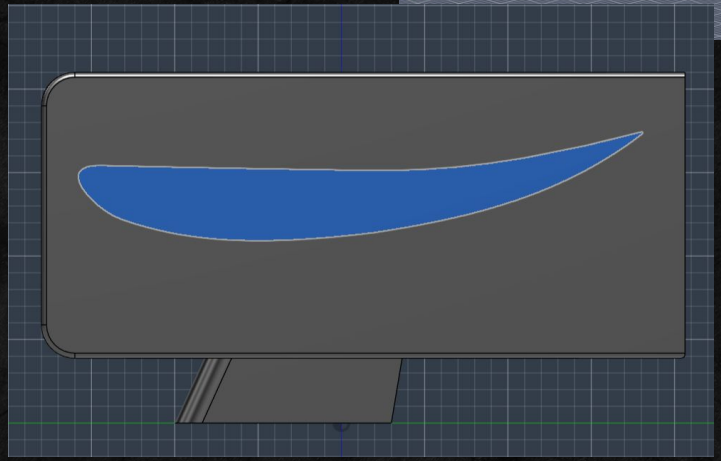

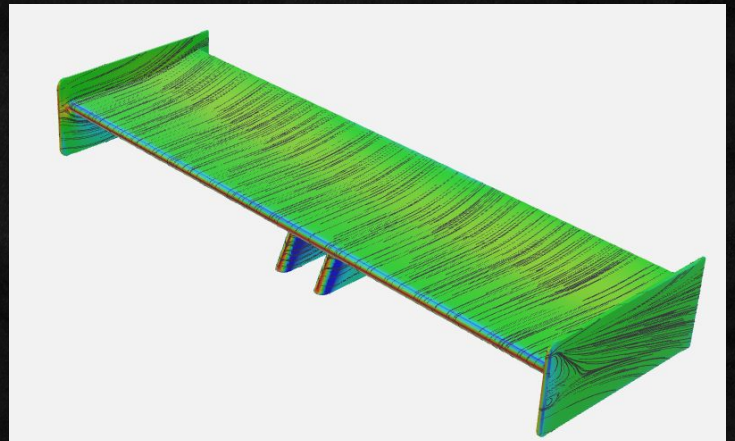

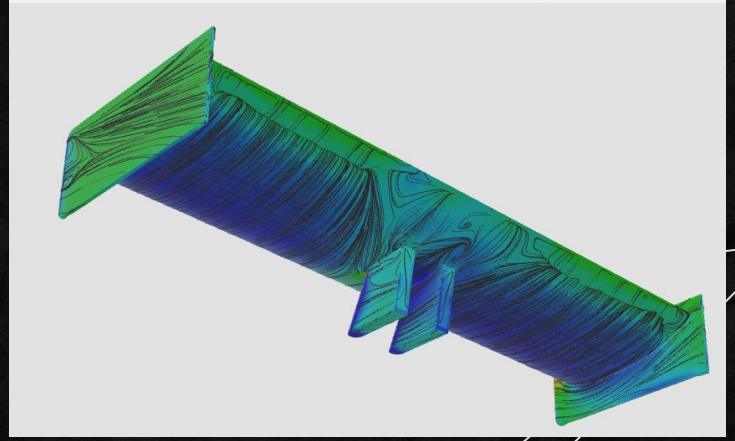

4. Демо

Демо видео №1:

Демо видео №2:

Благодаря Ви за вниманието!